목 차

[엔진]

DK751-E010 실린더블록 그룹. 1
DK801-E010 실린더블록 그룹. 3
DK751-E020 피스톤크랭크축 그룹. 5
DK801-E020 피스톤크랭크축 그룹. 6
DK751-E030 실린더헤드 그룹. 7
DK801-E030 실린더헤드 그룹. 9
DK751-E040 록커암 그룹. 11
DK801-E040 록커암 그룹. 13
DK751-E050 타이밍케이스 그룹. 15
DK801-E050 타이밍케이스 그룹. 17
DK751-E060 워터펌프 그룹. 19
DK751-E070 밸런스 그룹. 20
DK801-E070 밸런스 그룹. 21
DK751-E080 연료분사펌프 그룹. 22
DK801-E080 연료분사펌프그룹. 24
DK901-E080 연료분사펌프 그룹. 26
DK751-E090 오일팬 그룹. 28
DK751-E100 실린더헤드커버 그룹. 29
DK751-E110 브리더 그룹. 30
DK801-E110 브리더 그룹. 31
DK801-E120 오일호스 그룹. 32
DK751-E130 오일쿨러 그룹. 33
DK801-E130 오일쿨러 그룹. 34
DK751-E140 오일필터 그룹. 35
DK751-E150 냉각팬 그룹. 36
DK801-E150 냉각팬 그룹. 37
DK751-E160 교류발전기 그룹. 38
DK751-E170 매니폴드 그룹. 39
DK801-E170 매니폴드 그룹. 40
DK751-E180 연료공급펌프 그룹. 41
DK801-E180 연료공급펌프 그룹. 42
DK751-E190 프리필터 그룹. 43
DK751-E200 예열플러그 그룹. 44
DK801-E200 예열플러그 그룹. 45
D652-E210 플라이휘일그룹. 46

[앞차축]

D652-T250A 앞차동고정클러치그룹. 47
D652-T255A 앞차동기어케이스그룹. 48
D652-T260A 베벨피니언축그룹. 50
D652-T265A 앞차동장치그룹. 51
D652-T270A 베벨기어축그룹. 53
D652-T275A 베벨기어케이스그룹. 55

D652-T280A 앞차축케이스그룹. 57
D581-T285A 앞차축그룹. 60
D652-T285A 앞차축그룹. 62
D68-T290A 추진축그룹. 64

[트랜스미션]
D702-T110A 클러치레버그룹. 65
DK802JP-T110A 클러치레버그룹. 66
D652-T125A 클러치하우징그룹. 67
D68-T125A 클러치하우징그룹. 69
DK802-T130A 트랜스밋션케이스그룹. 71
D652-T135A 셔틀축그룹. 72
D68-T135A 셔틀축그룹. 73
D652-T140A 1축그룹. 75
DK802-T140A 1축그룹. 76
D652-T145A 2축그룹. 77
DK802-T145A 2축그룹. 79
D62-T150A 후차축그룹. 81
D652-T150A 후차축그룹. 82
DK802-T155A 뒷차동장치그룹. 83
DK802-T160A 뒷차동고정장치그룹. 85
D652-T165A 셔틀포크레버그룹. 86
D652-T170A 주변속포크레버그룹. 87
DK802-T170A 주변속포크레버그룹. 88
D652-T175A 부변속그룹. 89
DK802-T175A 부변속그룹. 91
D652-T180A 초저속그룹. 93
DK802-T180A 초저속그룹. 96
DK802-T185A 부변속&초저속포크레버그룹. 98
DK802-T190A PTO클러치그룹. 100
D62-T195A PTO포크그룹. 103
DK802-T200A PTO축그룹. 104
DK802-T205A PTO변속장치그룹. 107
DK802-T210A 전륜구동축그룹. 110
DK802-T210B 전륜구동축그룹. 114
D68-T235A 브레이크케이스그룹. 118
D68-T240A 뒷차축케이스그룹. 119
D68-T245A 뒷차축그룹. 120
D701-T295A 클러치그룹. 122

[유압]
D652-T225A 유압실린더그룹. 124
D581-T230A 유압승강암그룹. 125
D652-T231A 유압실린더본체그룹. 127
D652-T232A 유압장치1그룹. 128

D581-T233A 유압장치2그룹. 129
DK65-T233A 주분배밸브 그룹. 132
D581-T234A 톱링크브라켓그룹. 135
DK65-T234B 디텐트 플로팅 복동밸브 137
DK65-T235B 복동밸브부품 그룹. 139
D652-T287A 스티어링실린더그룹. 141
D652-T320A 오일주유튜브그룹. 142
D701-T320A 기어펌프그룹. 143
DK802-T320A 오일주유튜브그룹. 144
DK802-T330A 흡입튜브그룹. 145
D652-T340A 스티어링호스그룹. 146
DK802-T345A 스티어링실린더그룹. 147
D652-T355A 유압튜브그룹. 148
D652-T360A 죠이스틱밸브그룹. 149
D652-T360B 죠이스틱밸브모듈그룹. 152
D652-T365A 밸브유니트그룹. 155
DK754EU-T380A 오일쿨러그룹. 157
DK802-T380A 오일쿨러그룹. 159
D652-T650AS 브레이크파이프그룹. 161
D652-T2451A PTO밸브그룹. 163
D652-T2452A 4WD,QT밸브그룹. 165
DK802-T2453B 유압장치그룹. 167
DK802-T2454A 브레이크튜브그룹. 170

[샤시]
D651-T010A 에어크리너그룹. 171
D701-T010A 에어크리너그룹. 172
DK754EU-T010A 에어크리너그룹. 173
D652-T020A 소음기그룹. 174
D702-T020A 소음기그룹. 177
D652-T030A 라디에이터그룹. 180
DK754EU-T030A 라디에이터그룹. 183
D701-T040A 에어컨브라켓그룹. 186
DK802-T220A 주차브레이크그룹. 187
D68-T300A 앞차축브라켓그룹. 188
D652-T315A 핸들그룹. 190
D652-T415A 앞차축프레임그룹. 191
D702-T415A 앞차축프레임그룹. 193
DK904EU-T415A 앞차축프레임그룹. 195
D652-T420A 본넷트그룹. 197
D652-T430A 본넷트취부대그룹. 200
DK754EU-T430A 본넷트취부대그룹. 203
D701-T440C 에어크리너지지대그룹. 206
DK754EU-T440A 에어크리너지지대그룹. 208
D652-T445A 에어크리너지지대2그룹. 210

DK754EU-T445A 에어크리너지지대2그룹. 211
D652-T450A 브레이크오일탱크그룹. 213
D652-T470A 악셀레이터그룹. 214
D702-T470A 악셀레이터그룹. 215
D652-T480C 명판그룹. 216
D702-T480C 명판그룹. 219
D852-T480C 명판그룹. 222
D652-T485A 연료탱크그룹. 225
DK902-T485A 연료탱크그룹. 228
D701-T490A 연료튜브그룹. 232
D652-T495A 셔틀레버그룹. 233
D652-T500A 주부변속레버그룹. 234
D652-T505A 복동레버그룹. 235
D652-T510A PTO레버그룹. 236
D52-T513B 스위치브라켓그룹. 237
D652-T520A 차동레버그룹. 238
D652-T520-1A 차동레버그룹. 239
D652-T525A 위치견인레버그룹. 240
D652-T530A 주차브레이크레버그룹. 243
D652-T535A 로워링크그룹. 244
D52-T540A 체크링크그룹. 246
MX100-T540A 체크링크그룹. 248
D652-T545B 리프트로드그룹. 249
DK80-T550M 톱링크그룹. 251
D652-T555A PTO축커버그룹. 252
D62-T560A 힛치그룹. 253
D652-T565C 발판매트그룹. 254
D652-T570C 의자그룹. 257
D652-T585A 캐빈지지대그룹. 259
D852-T585A 캐빈지지대그룹. 260
D652-T590A 캐빈지지대그룹. 262
D852-T590A 캐빈지지대그룹. 263
D652-T610A 프레임그룹. 264
D652-T650A 브레이크튜브그룹. 265
D652-T660A 클러치페달그룹. 266
D652-T660AS 클러치페달그룹. 268
D652-T670A 악셀레이터그룹. 270
D652-T680A 계기판커버캐빈그룹. 272
D652-T690A 셔틀레버그룹. 274
D652-T700A 주변속시프트그룹. 275
D652-T710A 복동레버그룹. 277
D652-T720A PTO레버그룹. 278
D652-T730A 차동페달그룹. 279
D652-T740A 위치견인레버그룹. 280
D652-T750A 주차브레이크그룹. 283

D652-T760A 톱링크그룹. 284
D652-T770A 방음판그룹(캐빈). 285
D652-T2455A 주부변속레버그룹. 286
D652-T2456A 셔틀&PTO레버그룹. 288
DK802-T2457A 차동페달그룹. 290
DK802-T2457AS 전륜구동 차동페달그룹. 291
D652-T2458A 주차 & 복동레버그룹. 292
D652-T2459A 프레임그룹. 293

[전장]
D652-T390E 밧데리그룹. 295
D652-T400E 전장품1그룹. 296
D652-T405E 전장품2그룹. 299
D852-T405E 전장품2그룹. 301
D652-T633E 캐빈라이트그룹. 303
D652-T635E 캐빈전장품2그룹. 306
D652-T840E 와이퍼모터그룹. 310
D652-T875E 캐빈전장품2그룹. 311
D652-T880E 캐빈전장품3그룹. 313

[캐빈]
D652-T615A 에어컨히터그룹. 315
D652-T620A 스티어링그룹(캐빈). 318
D652-T630A 스티어링호스그룹(캐빈). 322
D652-T640A 브레이크페달그룹(캐빈). 323
DK752JP-T640A 브레이크페달그룹(캐빈). 324
D652-T730AS 차동페달그룹(캐빈). 326
D652-T780A 캐빈그룹. 327
D652-T790A 에어컨그룹. 331
D652-T790AS 에어컨부품그룹. 334
D652-T810E 앞유리그룹. 335
D652-T820E 출입문그룹. 338
D652-T830E 후문유리그룹. 342
D652-T850E 지붕그룹. 344
D652-T860E 햇빛가리개그룹. 347
D652-T890E 펜더그룹. 349
D652-T900E 에어컨덕트그룹. 351

[옵션]
G9000-001 오일페인트그룹. 353
D85-T305A 앞바퀴그룹. 355
DK75-T305A 앞바퀴그룹. 356
DK75-T305B 앞바퀴그룹. 357
D652-T310A 뒷바퀴그룹. 359
D68-T310A 뒷바퀴그룹. 360

D852-T310A 뒷바퀴그룹. 361
D581-T595A 웨이트그룹. 362
D85-T595A 웨이트그룹. 363
MX55-T0940A 경광등그룹. 364
MX90B-T1300A 경광등그룹. 365
D581-T2040A 웨이트그룹. 366
D85-T2040A 웨이트그룹. 367
D85-T2040-1A 앞웨이트그룹. 368

INDEX 1 369
INDEX 2 386
INDEX 3 389

DK751-E010 실린더블록 그룹

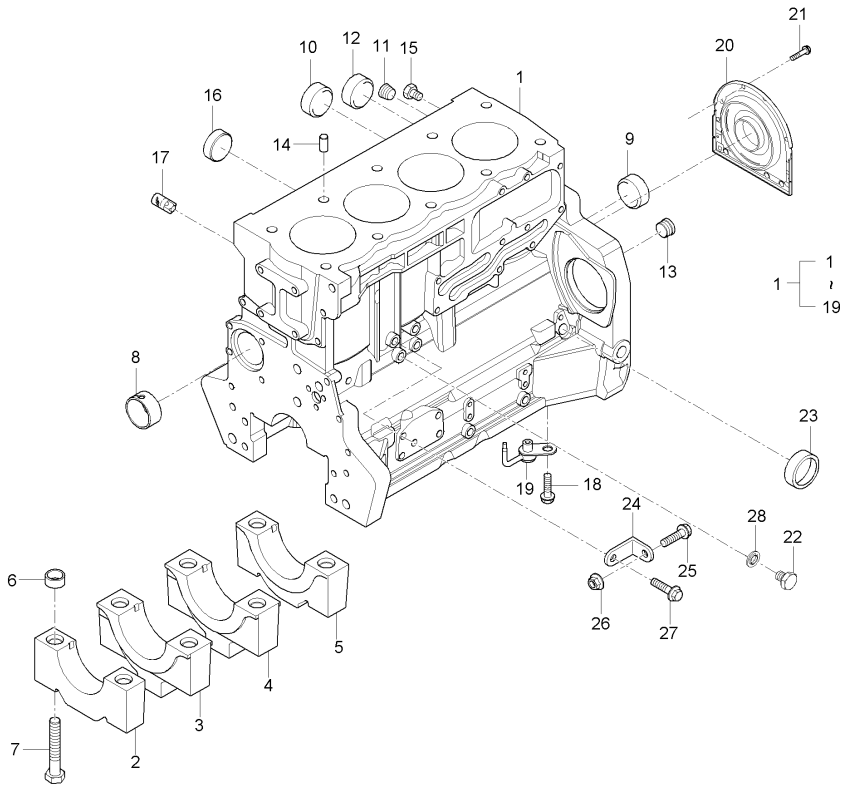

A : D852C , B : D702C , C : D652C

No.	부품번호	부품명	수량 A	수량 B	수량 C	수량 D	수량 E	I.C	비고
1	ZZ50312	실린더블럭조합			1				
2	3133F071	베어링캡			1				
3	3133F072	베어링캡			2				
4	3133F073	베어링캡			1				
5	3133F074	베어링캡			1				
6	33142111	간격통			10				
7	32166329	볼트			10				
8	3112D071	캠축부시			1				
9	3241A012	플러그			1				
10	3241A011	플러그			2				
11	0650588	플러그			1				
12	0650710	플러그			1				
13	3212P008	플러그			1				
14	3244A009	평행핀			2				
15	32141316	배수플러그			2				
16	2485A108	마개			1				
17	3212V006	플러그			1				
18	2314F001	볼트			4				
19	2113A001	피스톤쿨링젯			4				

----> 개정전의 부품이 개정후의 부품을 대체 할 수 있음 <---- 개정후의 부품이 개정전의 부품에 대체 할 수 있음
<-X-> 개정전과 후의 부품이 상호 호환성이 없음 <---> 개정전과 후의 부품이 상호 호환성이 있음
<-0-> 단품 상태로는 상호호환성이 없으나 관련 부품의 조합상태로는 호환성이 있음

DK751-E010 실린더블록 그룹

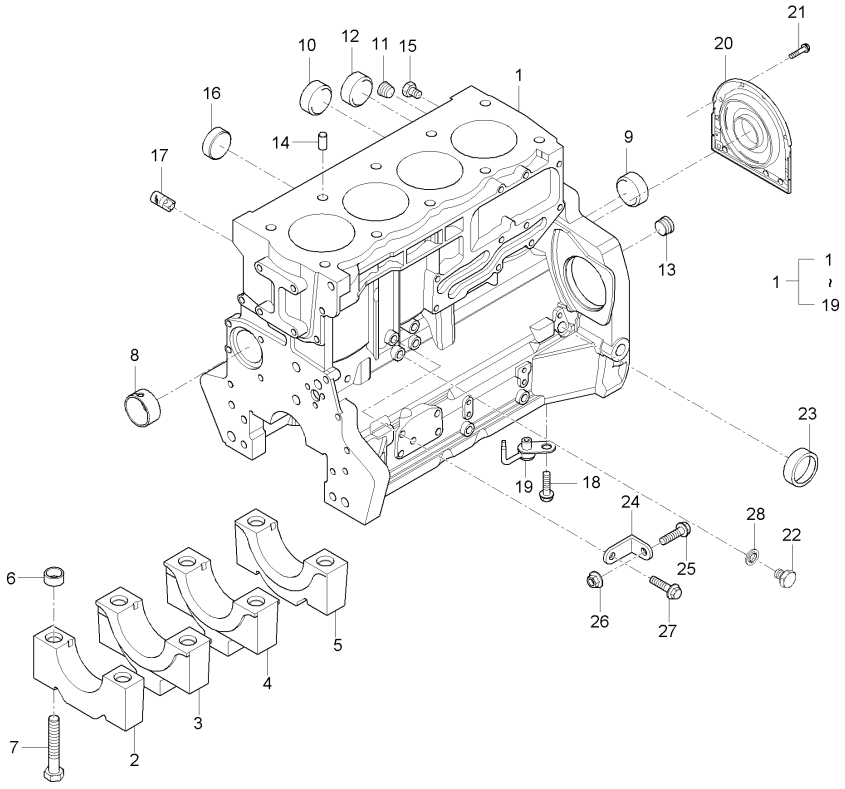

A : D852C , B : D702C , C : D652C

No.	부품번호	부품명	수량 A	수량 B	수량 C	수량 D	수량 E	I.C	비고
20	2418F704	하우징조합			1				
21	3211C002	볼트			10				
22	2314C049	볼트			1				
23	2485A109	코어플러그			1				
24	3641A007	브라켓			1				
25	2314H003	볼트			1				
26	2318A603	너트			1				
27	2314J002	볼트			1				
28	2415D503	평와셔			1				

----> 개정전의 부품이 개정후의 부품을 대체 할 수 있음 <---- 개정후의 부품이 개정전의 부품에 대체 할 수 있음
<-X-> 개정전과 후의 부품이 상호 호환성이 없음 <---> 개정전과 후의 부품이 상호 호환성이 있음
<-0-> 단품 상태로는 상호호환성이 없으나 관련 부품의 조합상태로는 호환성이 있음

DK801-E010 실린더블록 그룹

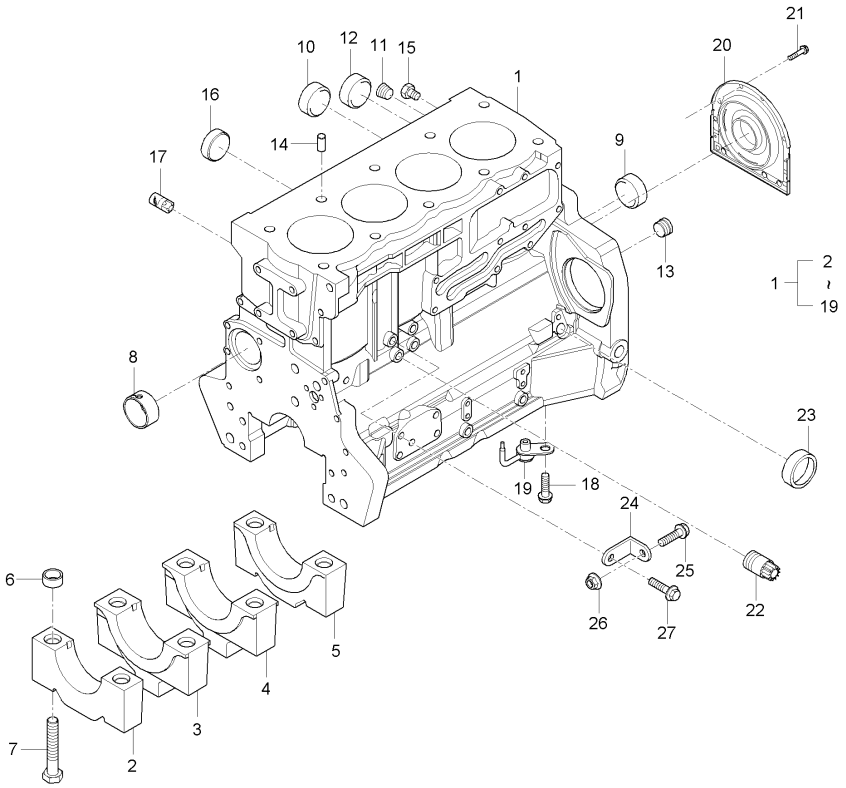

A : D852C , B : D702C , C : D652C

No.	부품번호	부품명	수량					I.C	비고
			A	B	C	D	E		
1	ZZ50312	실린더블럭조합	1	1					
2	3133F071	베어링캡	1	1					
3	3133F072	베어링캡	2	2					
4	3133F073	베어링캡	1	1					
5	3133F074	베어링캡	1	1					
6	33142111	간격통	10	10					
7	32166329	볼트	10	10					
8	3112D071	캠축부시	1	1					
9	3241A012	플러그	1	1					
10	3241A011	플러그	2	2					
11	0650588	플러그	1	1					
12	0650710	플러그	1	1					
13	3212P008	플러그	1	1					
14	3244A009	평행핀	2	2					
15	32141316	배수플러그	2	2					
16	2485A108	마개	1	1					
17	3212V006	플러그	1	1					
18	2314F001	볼트	4	4					
19	2113A001	피스톤쿨링젯	4	4					

----> 개정전의 부품이 개정후의 부품을 대체 할 수 있음 <---- 개정후의 부품이 개정전의 부품에 대체 할 수 있음
<-X-> 개정전과 후의 부품이 상호 호환성이 없음 <---> 개정전과 후의 부품이 상호 호환성이 있음
<-0-> 단품 상태로는 상호호환성이 없으나 관련 부품의 조합상태로는 호환성이 있음

DK801-E010 실린더블록 그룹

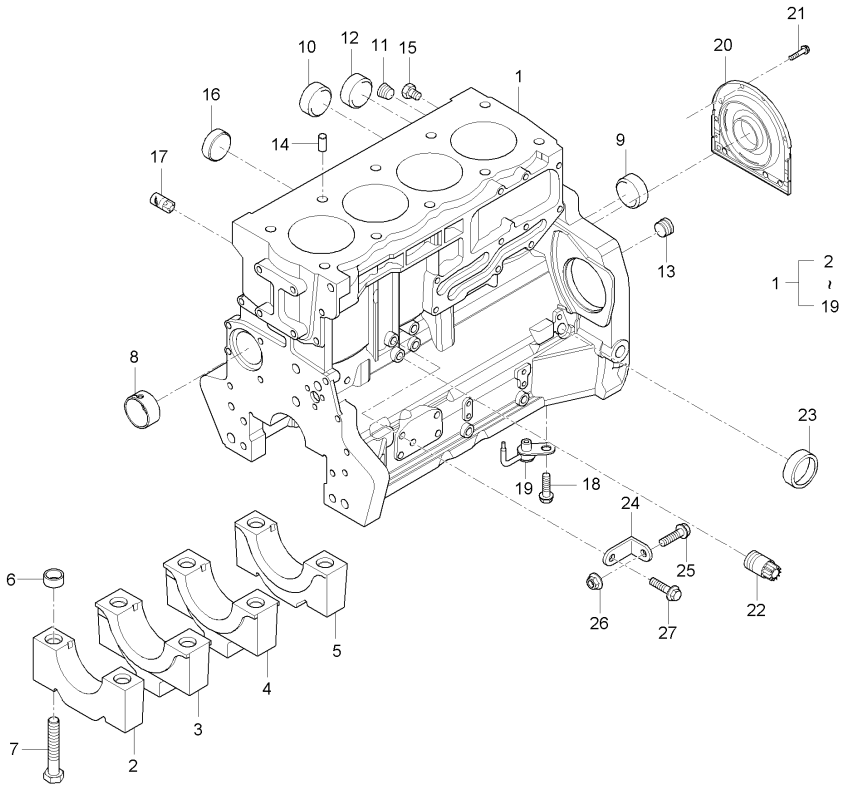

A : D852C , B : D702C , C : D652C

No.	부품번호	부품명	수량					I.C	비고
			A	B	C	D	E		
20	2418F704	하우징조합	1	1					
21	3211C002	볼트	10	10					
22	2314H033	볼트	1	1					
23	2485A109	코어플러그	1	1					
24	3641A007	브라켓	1	1					
25	2314H003	볼트	1	1					
26	2318A603	너트	1	1					
27	2314J002	볼트	1	1					

----> 개정전의 부품이 개정후의 부품을 대체 할 수 있음 <---- 개정후의 부품이 개정전의 부품에 대체 할 수 있음
<-X-> 개정전과 후의 부품이 상호 호환성이 없음 <---> 개정전과 후의 부품이 상호 호환성이 있음
<-0-> 단품 상태로는 상호호환성이 없으나 관련 부품의 조합상태로는 호환성이 있음

DK751-E020 피스톤크랭크축 그룹

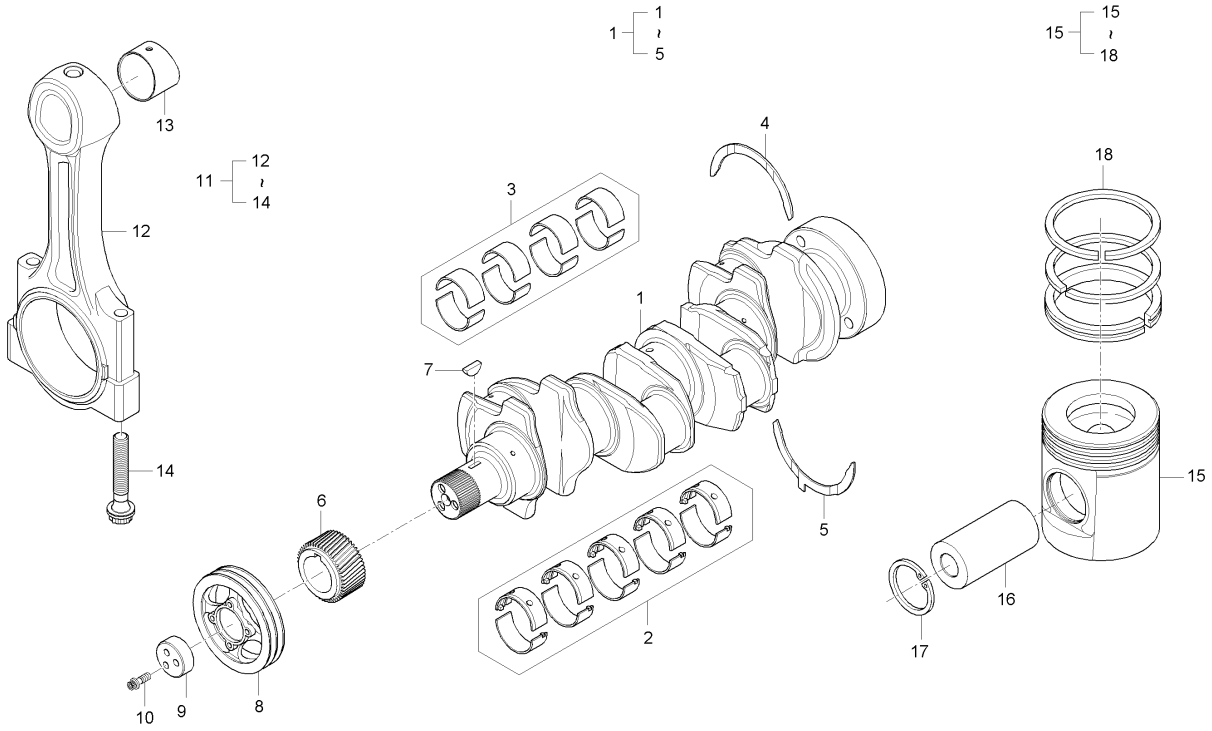

A : D852C , B : D702C , C : D652C

No.	부품번호	부품명	수량					I.C	비고
			A	B	C	D	E		
1	ZZ90224	크랭크축키트			1				
2	U5MB0019	메인베어링			1				
3	U5ME0013	베어링키트			1				
3	U5ME0034	베어링키트			1			<--->	
4	31137551	사이드메탈			2				
5	31137561	사이드메탈			2				
6	3117C221	크랭크축기어			1				
7	0500012	키			1				
8	3115T051	크랭크축풀리			1				
9	3241N001	스러스트블럭			1				
10	32186137	볼트(BOLT)			3				
11	4115C311G	연접봉조합			4				
12	4115C311	연접봉			4				
13	3112A005	소단부부시			4				
14	3212V003	연접봉볼트			8				
15	4115P011	피스톤&링조합			4				
16	3311A017	피스톤핀			4				
17	2721332	스토퍼링			8				
18	UPRK0002	피스톤링조합			1				

----> 개정전의 부품이 개정후의 부품을 대체 할 수 있음 <---- 개정후의 부품이 개정전의 부품에 대체 할 수 있음
<-X-> 개정전과 후의 부품이 상호 호환성이 없음 <---> 개정전과 후의 부품이 상호 호환성이 있음
<-0-> 단품 상태로는 상호호환성이 없으나 관련 부품의 조합상태로는 호환성이 있음

DK801-E020 피스톤크랭크축 그룹

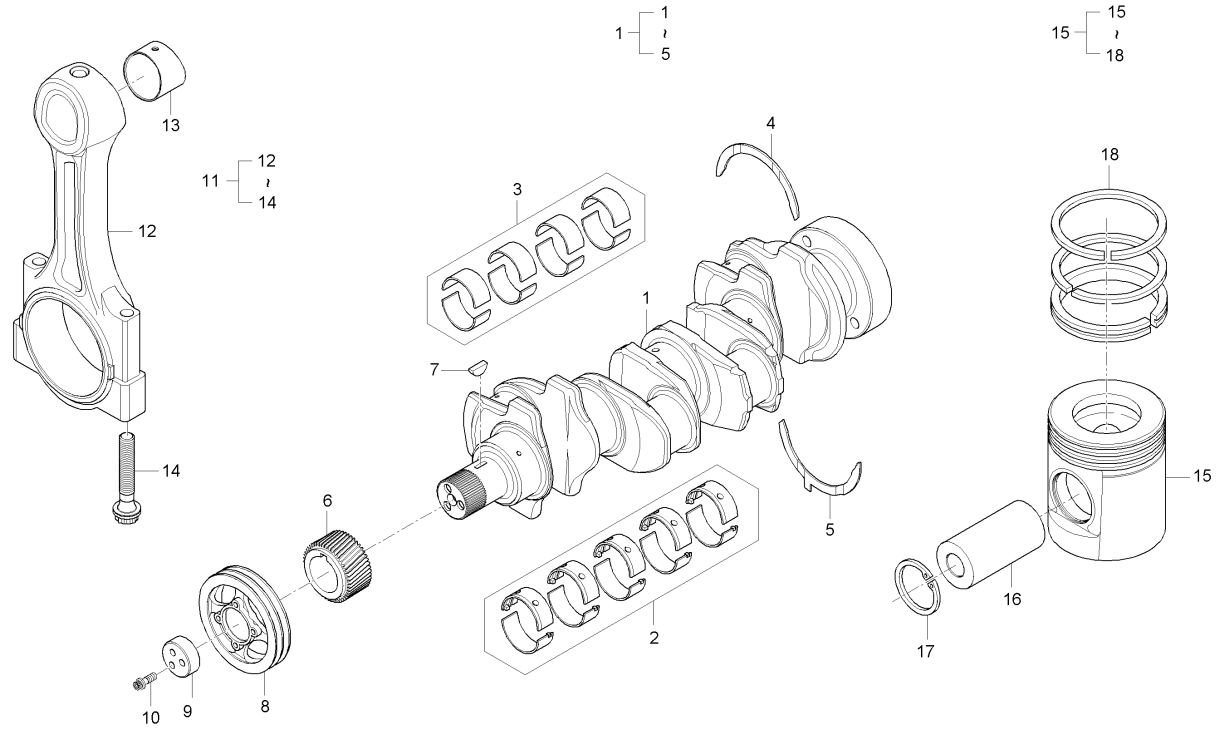

A : D852C , B : D702C , C : D652C

No.	부품번호	부품명	수량 A	수량 B	수량 C	수량 D	수량 E	I.C	비고
1	ZZ90222	크랭크축조합	1	1					
2	U5MB0019	메인베어링	1	1					
3	U5ME0013	베어링키트	1	1					
4	31137551	사이드메탈	2	2					
5	31137561	사이드메탈	2	2					
6	3117C221	크랭크축기어	1	1					
7	0500012	키	1	1					
8	3115T051	크랭크축풀리	1	1					
9	3241N001	스러스트블럭	1	1					
10	32186137	볼트(BOLT)	3	3					
11	4115C311G	연접봉조합	4	4					
12	4115C311	연접봉	4	4					
13	3112A005	소단부부시	4	4					
14	3212V003	연접봉볼트	8	8					
15	4115P015	피스톤&링KIT	4	4					
16	3311A017	피스톤핀	4	4					
17	2721332	스토퍼링	8	8					
18	UPRK0002	피스톤링조합	1	1					

----> 개정전의 부품이 개정후의 부품을 대체 할 수 있음 <---- 개정후의 부품이 개정전의 부품에 대체 할 수 있음
<-X-> 개정전과 후의 부품이 상호 호환성이 없음 <---> 개정전과 후의 부품이 상호 호환성이 있음
<-0-> 단품 상태로는 상호호환성이 없으나 관련 부품의 조합상태로는 호환성이 있음

DK751-E030 실린더헤드 그룹

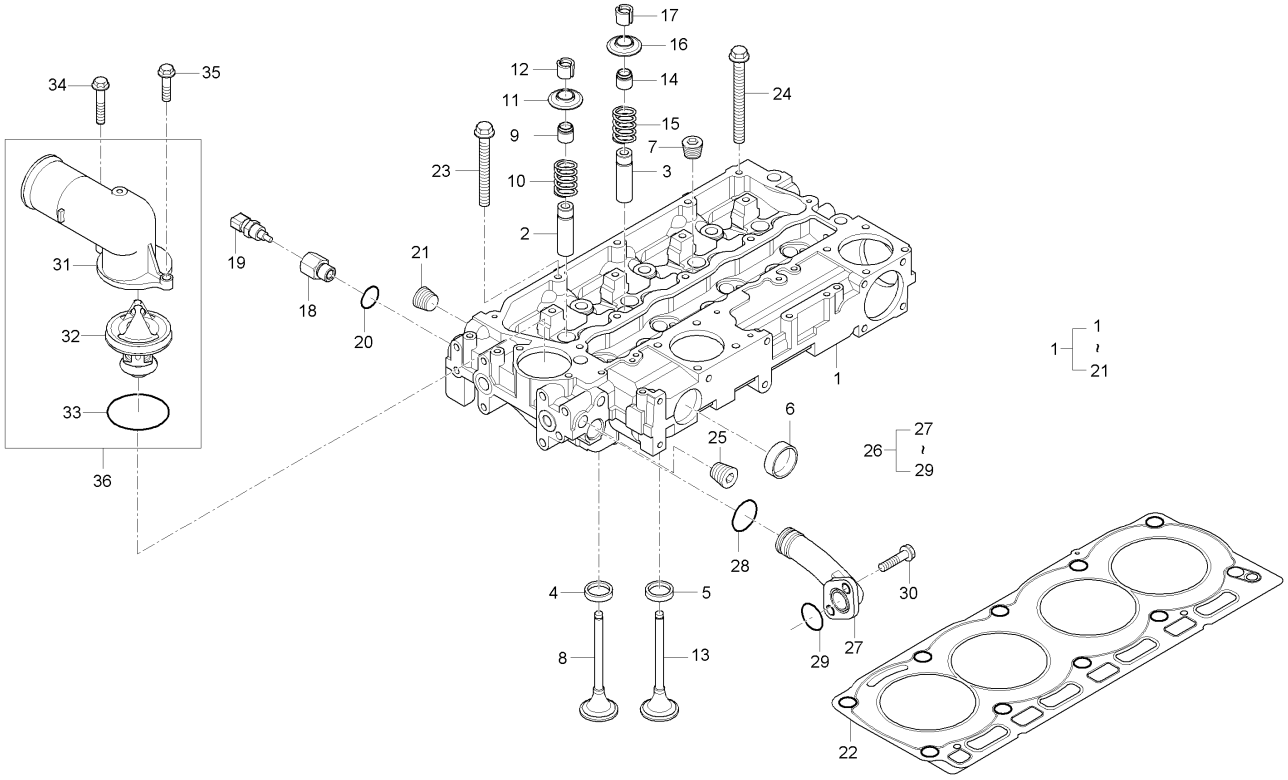

A : D852C , B : D702C , C : D652C

No.	부품번호	부품명	수량					I.C	비고
			A	B	C	D	E		
1	ZZ80270	실린더헤드조합			1				
2	3313E021	흡기밸브안내			4				
3	3313E021	흡기밸브안내			4				
4	3314A151	흡기밸브시트			4				
5	3314A161	배기밸브시트			4				
6	32416117	플러그			2				
7	0650588	플러그			4				
8	3142H071	흡기밸브			4				
9	2418M519	밸브스템시일 (녹색)			4				
10	3174A016	밸브스프링			4				
11	3342A011	밸브스프링받침			4				
12	3142W004	밸브스프링멈춤쇠			8				
13	3142A151	배기밸브			4				
14	2418M514	밸브스템시일			4				
15	3174A016	밸브스프링			4				
16	3342A011	밸브스프링받침			4				
17	3142W004	밸브스프링멈춤쇠			8				
18	E7240-32291	어댑터			1				
19	E7240-32731	온도센서조합			1				

----> 개정전의 부품이 개정후의 부품을 대체 할 수 있음 <---- 개정후의 부품이 개정전의 부품에 대체 할 수 있음
<-X-> 개정전과 후의 부품이 상호 호환성이 없음 <---> 개정전과 후의 부품이 상호 호환성이 있음
<-0-> 단품 상태로는 상호호환성이 없으나 관련 부품의 조합상태로는 호환성이 있음

DK751-E030 실린더헤드 그룹

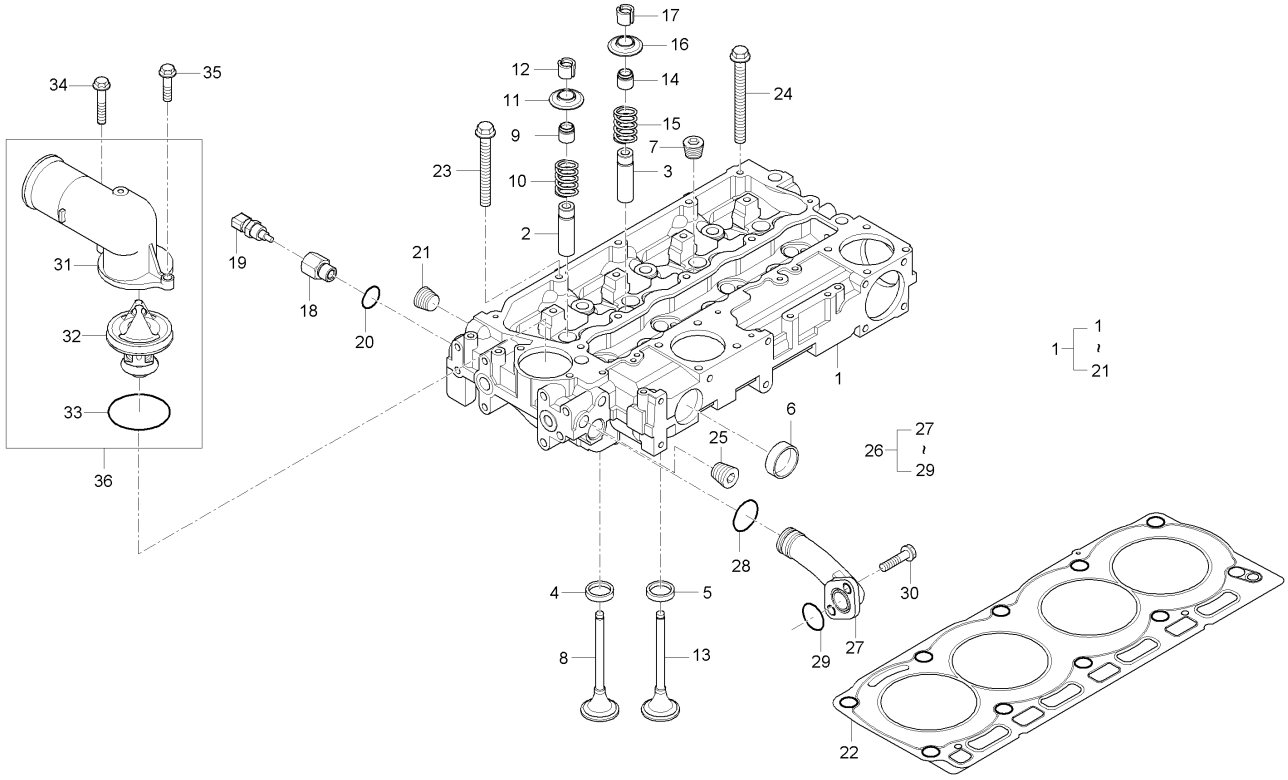

A : D852C , B : D702C , C : D652C

No.	부품번호	부품명	수량					I.C	비고
			A	B	C	D	E		
20	04811-00160	오링			1				DIA15.8
21	2431154	플러그			1				
22	3681E051	헤드가스켓			1				
23	3218A011	볼트			7				
24	3218A012	볼트			3				
25	2431154	플러그			1				
26	4133L048	연결호스조합			1				
27	3782L003	연결관			1				
28	2418F002	0링			1				
29	2418F001	0링			1				
30	2314H003	볼트			2				
31	4133L503	연결관			1				
32	2485C041P	서모스탯			1				
33	2415H008	0 링			1				
34	2314H012	볼트			1				
35	2314H004	볼트			1				
36	4133L509	써모스탯호스키트			1				

----> 개정전의 부품이 개정후의 부품을 대체 할 수 있음 <---- 개정후의 부품이 개정전의 부품에 대체 할 수 있음
<-X-> 개정전과 후의 부품이 상호 호환성이 없음 <---> 개정전과 후의 부품이 상호 호환성이 있음
<-0-> 단품 상태로는 상호호환성이 없으나 관련 부품의 조합상태로는 호환성이 있음

DK801-E030 실린더헤드 그룹

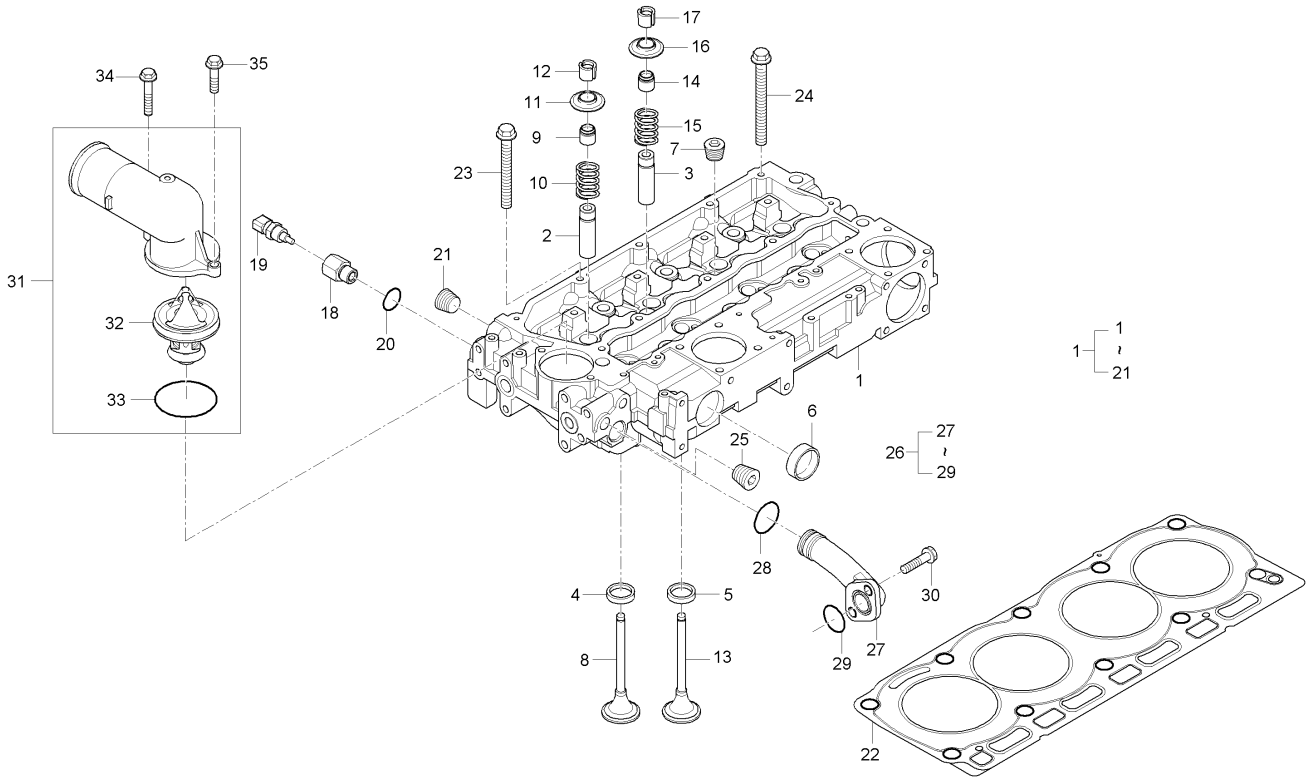

A : D852C , B : D702C , C : D652C

No.	부품번호	부품명	수량					I.C	비고
			A	B	C	D	E		
1	ZZ80268	실린더헤드조합	1	1					
2	3313E021	흡기밸브안내	4	4					
3	3313E021	흡기밸브안내	4	4					
4	3314A151	흡기밸브시트	4	4					
5	3314A161	배기밸브시트	4	4					
6	32416117	플러그	2	2					
7	0650588	플러그	4	4					
8	3142H071	흡기밸브	4	4					
9	2418M519	밸브스템시일 (녹색)	4	4					
10	3174A016	밸브스프링	4	4					
11	3342A011	밸브스프링받침	4	4					
12	3142W004	밸브스프링멈춤쇠	8	8					
13	3142A151	배기밸브	4	4					
14	2418M514	밸브스템시일	4	4					
15	3174A016	밸브스프링	4	4					
16	3342A011	밸브스프링받침	4	4					
17	3142W004	밸브스프링멈춤쇠	8	8					
18	E7240-32291	어댑터	1	1					
19	E7240-32731	온도센서조합	1	1					

----> 개정전의 부품이 개정후의 부품을 대체 할 수 있음 <---- 개정후의 부품이 개정전의 부품에 대체 할 수 있음
<-X-> 개정전과 후의 부품이 상호 호환성이 없음 <---> 개정전과 후의 부품이 상호 호환성이 있음
<-0-> 단품 상태로는 상호호환성이 없으나 관련 부품의 조합상태로는 호환성이 있음

DK801-E030 실린더헤드 그룹

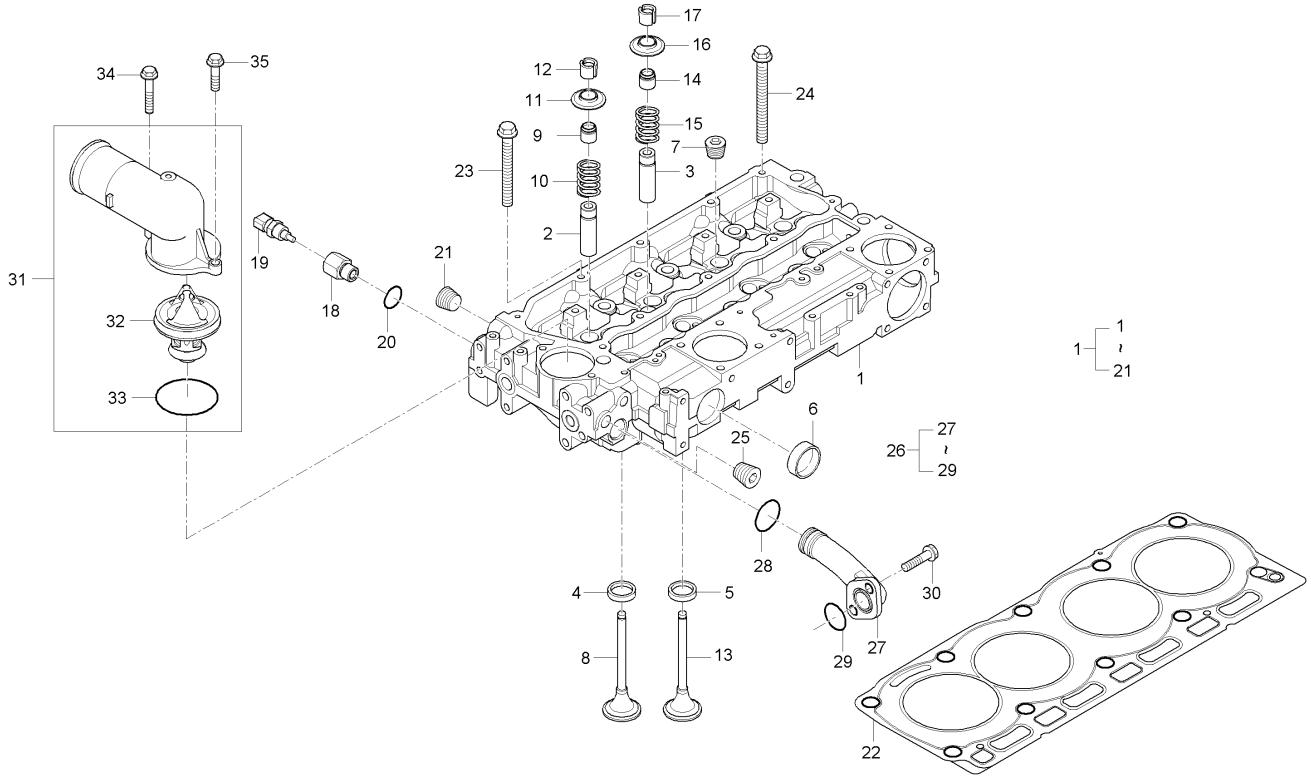

A : D852C , B : D702C , C : D652C

No.	부품번호	부품명	수량					I.C	비고
			A	B	C	D	E		
20	04811-00160	오링	1	1					
21	2431154	플러그	1	1					
22	3681E046	실린더헤드가스켓	1	1					
23	3218A011	볼트	7	7					
24	3218A012	볼트	3	3					
25	2431154	플러그	1	1					
26	4133L048	연결호스조합	1	1					
27	3782L003	연결관	1	1					
28	2418F002	0링	1	1					
29	2418F001	0링	1	1					
30	2314H003	볼트	2	2					
31	4133L503	연결관	1	1					
31	4133L509	써모스탯호스키트	1	1				<----	
32	2485C041P	서모스탯	1	1					
33	2415H008	0 링	1	1					
34	2314H012	볼트	1	1					
35	2314H004	볼트	1	1					

----> 개정전의 부품이 개정후의 부품을 대체 할 수 있음 <---- 개정후의 부품이 개정전의 부품에 대체 할 수 있음
<-X-> 개정전과 후의 부품이 상호 호환성이 없음 <---> 개정전과 후의 부품이 상호 호환성이 있음
<-0-> 단품 상태로는 상호호환성이 없으나 관련 부품의 조합상태로는 호환성이 있음

DK751-E040 록커암 그룹

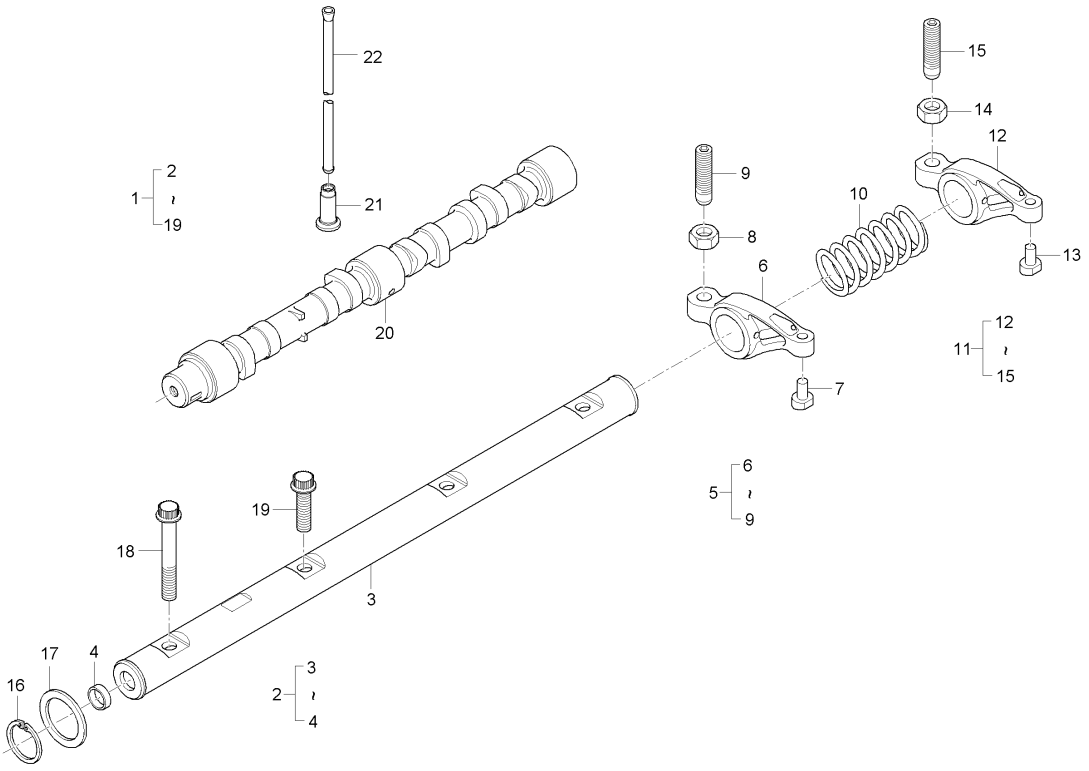

A : D852C , B : D702C , C : D652C

No.	부품번호	부품명	수량					I.C	비고
			A	B	C	D	E		
1	4115R612	록커암조합			1				
2	4115R703	록커암축조합			1				
3	3141P008	록커암축			1				
4	2485A104	플러그			2				
5	4115R314	록커암조합			4				
6	3737A291	록커암			4				
7	3271A011	패드			4				
8	0576052	조정너트			4				
9	32114145	볼트			4				
10	3174A015	록커암축스프링			3				
11	4115R315	록커암조합			4				
12	3737A291	록커암			4				
13	3271A011	패드			4				
14	0576052	조정너트			4				
15	32114145	볼트			4				
16	2722A022	스냅링			2				
17	2134A502	와셔			2				
18	2316A901	볼트			1				
19	2316A902	볼트			3				

----> 개정전의 부품이 개정후의 부품을 대체 할 수 있음 <---- 개정후의 부품이 개정전의 부품에 대체 할 수 있음
<-X-> 개정전과 후의 부품이 상호 호환성이 없음 <---> 개정전과 후의 부품이 상호 호환성이 있음
<-0-> 단품 상태로는 상호호환성이 없으나 관련 부품의 조합상태로는 호환성이 있음

DK751-E040 록커암 그룹

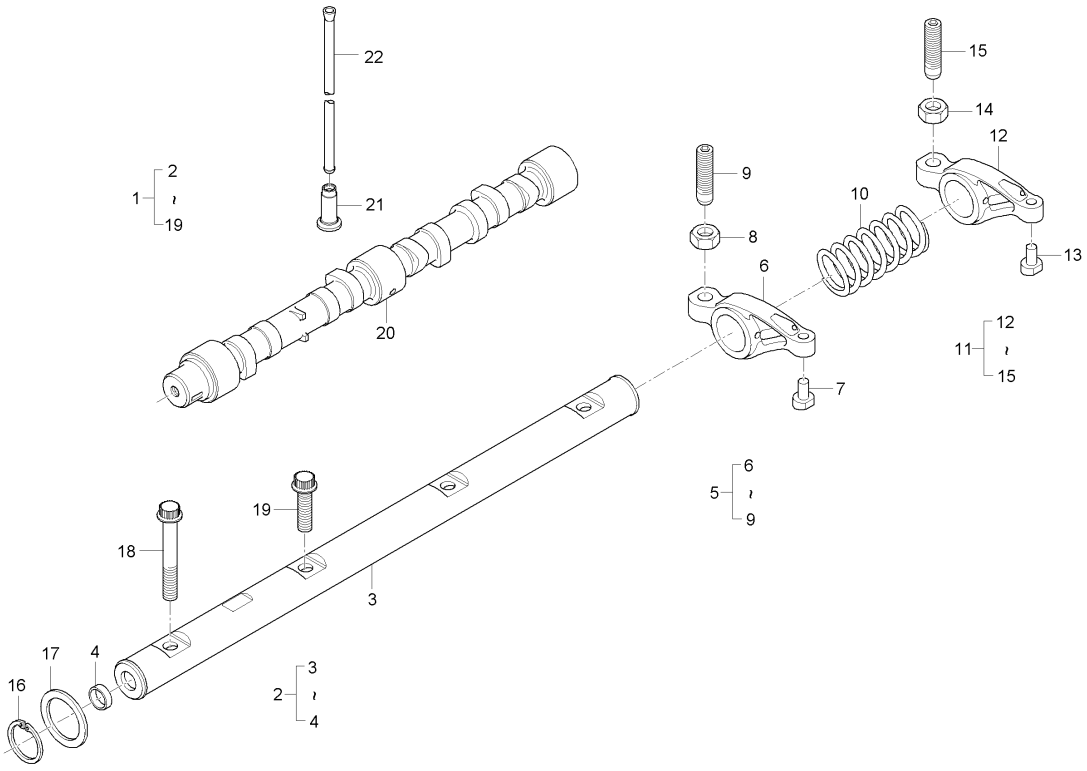

A : D852C , B : D702C , C : D652C

No.	부품번호	부품명	수량 A	수량 B	수량 C	수량 D	수량 E	I.C	비고
20	3141D212	캠축			1				
21	3142U031	태핏(~U991)			8				
22	31434307	푸시로드			8				

----> 개정전의 부품이 개정후의 부품을 대체 할 수 있음 <---- 개정후의 부품이 개정전의 부품에 대체 할 수 있음
<-X-> 개정전과 후의 부품이 상호 호환성이 없음 <---> 개정전과 후의 부품이 상호 호환성이 있음
<-0-> 단품 상태로는 상호호환성이 없으나 관련 부품의 조합상태로는 호환성이 있음

DK801-E040 록커암 그룹

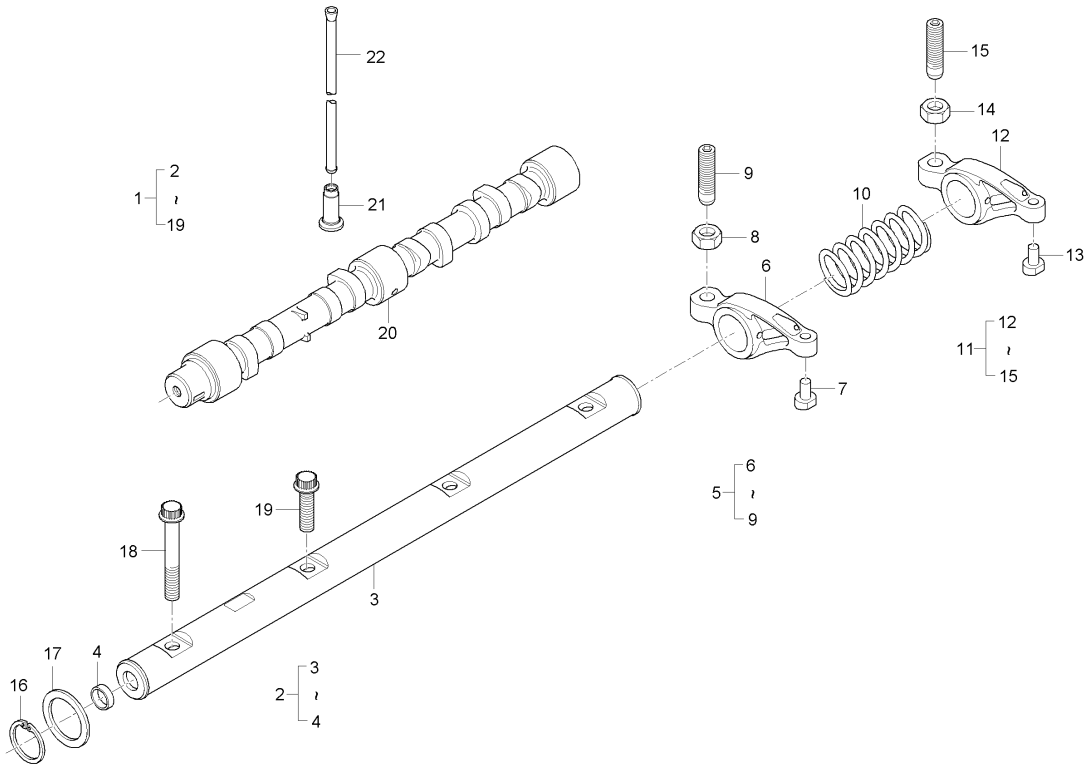

A : D852C , B : D702C , C : D652C

No.	부품번호	부품명	수량					I.C	비고
			A	B	C	D	E		
1	4115R612	록커암조합	1	1					
2	4115R703	록커암축조합	1	1					
3	3141P008	록커암축	1	1					
4	2485A104	플러그	2	2					
5	4115R314	록커암조합	4	4					
6	3737A291	록커암	4	4					
7	3271A011	패드	4	4					
8	0576052	조정너트	4	4					
9	32114145	볼트	4	4					
10	3174A015	록커암축스프링	3	3					
11	4115R315	록커암조합	4	4					
12	3737A291	록커암	4	4					
13	3271A011	패드	4	4					
14	0576052	조정너트	4	4					
15	32114145	볼트	4	4					
16	2722A022	스냅링	2	2					
17	2134A502	와셔	2	2					
18	2316A901	볼트	1	1					
19	2316A902	볼트	3	3					

----> 개정전의 부품이 개정후의 부품을 대체 할 수 있음 <---- 개정후의 부품이 개정전의 부품에 대체 할 수 있음
<-X-> 개정전과 후의 부품이 상호 호환성이 없음 <---> 개정전과 후의 부품이 상호 호환성이 있음
<-0-> 단품 상태로는 상호호환성이 없으나 관련 부품의 조합상태로는 호환성이 있음

DK801-E040 록커암 그룹

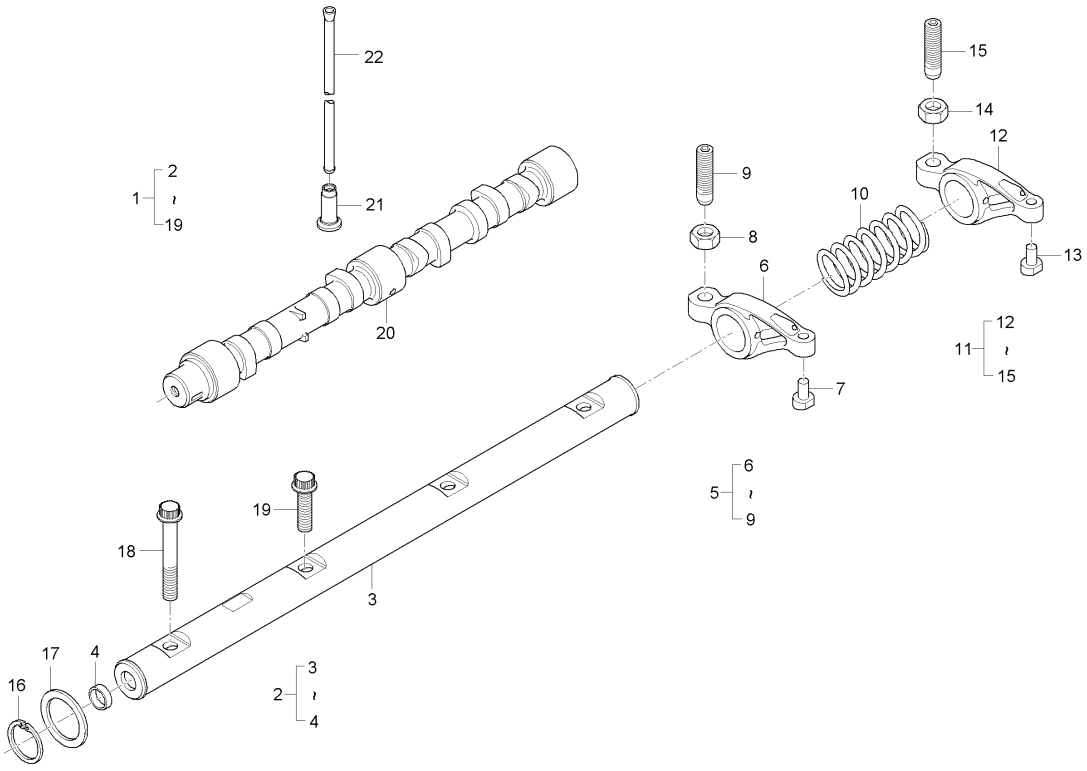

A : D852C , B : D702C , C : D652C

No.	부품번호	부품명	수량					I.C	비고
			A	B	C	D	E		
20	3141D222	캠축	1	1					
21	3142U031	태핏(~U991)	8	8					
22	31434307	푸시로드	8	8					

----> 개정전의 부품이 개정후의 부품을 대체 할 수 있음 <---- 개정후의 부품이 개정전의 부품에 대체 할 수 있음
<-X-> 개정전과 후의 부품이 상호 호환성이 없음 <---> 개정전과 후의 부품이 상호 호환성이 있음
<-0-> 단품 상태로는 상호호환성이 없으나 관련 부품의 조합상태로는 호환성이 있음

DK751-E050 타이밍케이스 그룹

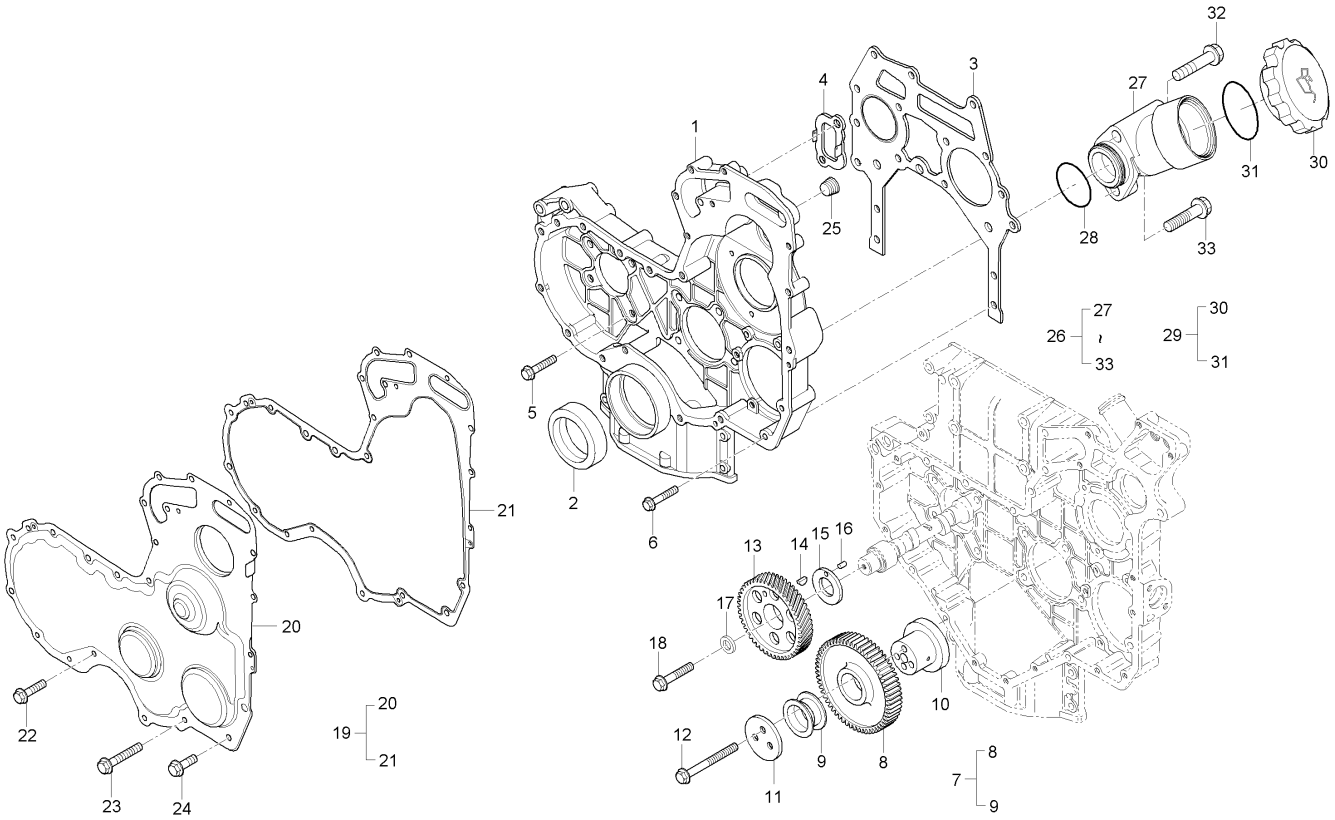

A : D852C , B : D702C , C : D652C

No.	부품번호	부품명	수량 A	수량 B	수량 C	수량 D	수량 E	I.C	비고
1	3716C471	타이밍케이스			1				
2	2418F436	오일시일(~F437)			1				
3	3617V015	타이밍케이스가스켓			1				
4	3617V016	타이밍케이스가스켓			1				
5	2314H003	볼트			8				
6	2314H034	볼트			4				
7	3117N042	아이들기어조합			1				
8	3117N042	아이들기어조합			1				
9	0050345	부시			2				
10	33426161	허브			1				
11	3241H009	판			1				
12	2314J010	볼트			3				
13	3117N001	캠축기어			1				
14	0500012	키			1				
15	3321A003	와셔			1				
16	2116053	핀			1				
17	3112X011	스러스트간격판			1				
18	2314J606	볼트			1				
19	4142A504	타이밍기어카버			1				

----> 개정전의 부품이 개정후의 부품을 대체 할 수 있음
<-X-> 개정전과 후의 부품이 상호 호환성이 없음
<-0-> 단품 상태로는 상호호환성이 없으나 관련 부품의 조합상태로는 호환성이 있음
<---- 개정후의 부품이 개정전의 부품에 대체 할 수 있음
<---> 개정전과 후의 부품이 상호 호환성이 있음

DK751-E050 타이밍케이스 그룹

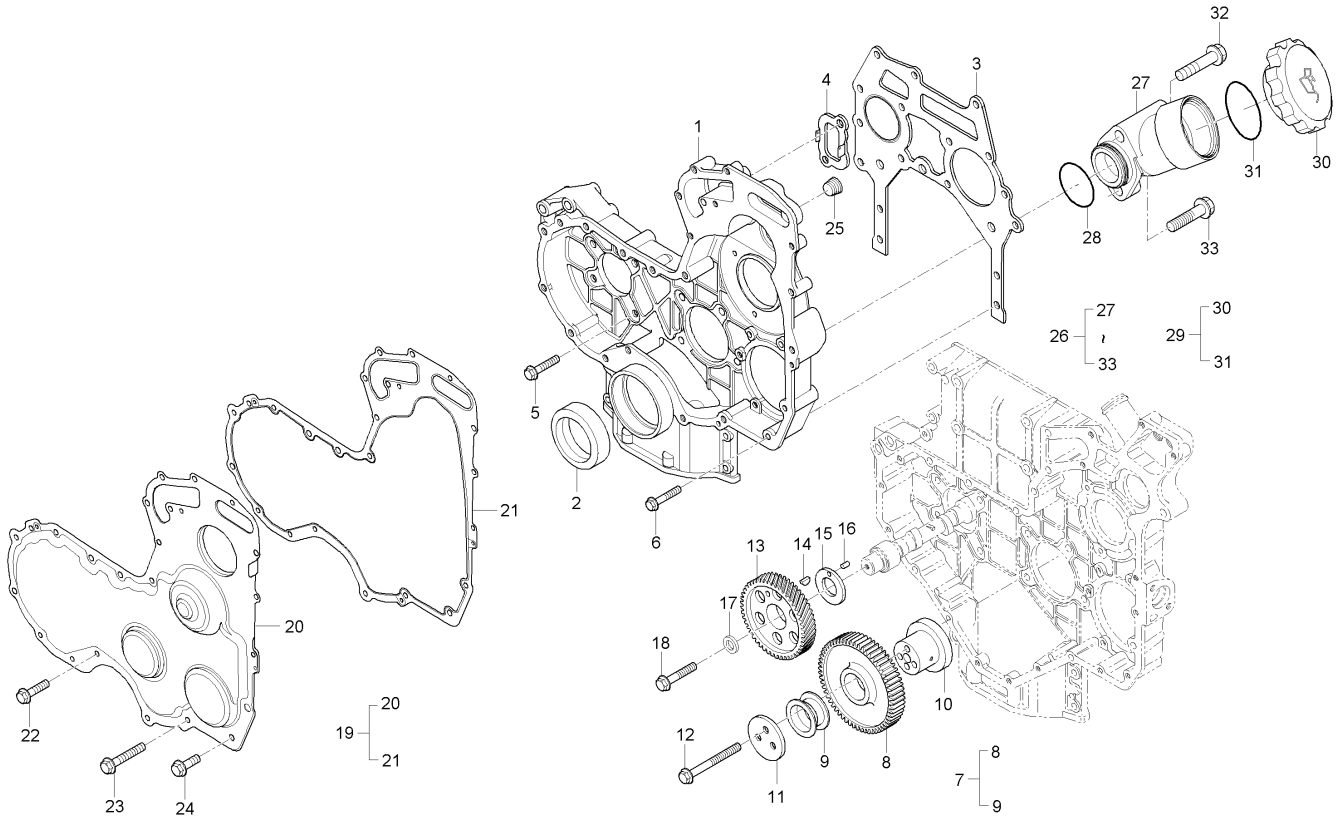

A : D852C , B : D702C , C : D652C

No.	부품번호	부품명	수량					I.C	비고
			A	B	C	D	E		
20	3716A504	타이밍커버			1				
21	3681P047	카버가스켓			1				
22	2314H002	볼트			9				
23	2314H012	볼트			5				
24	2314J002	볼트			1				
25	2431154	플러그			1				
26	4134C043	오일주입구조합			1				
27	3781C005	주입구			1				
28	2415B148	0링			1				
29	4142X098	마개			1				
30	3781A008	캡			1				
31	2415633	O링			1				
32	2314K161	볼트			1				
33	2314H005	볼트			1				

----> 개정전의 부품이 개정후의 부품을 대체 할 수 있음 <---- 개정후의 부품이 개정전의 부품에 대체 할 수 있음
<-X-> 개정전과 후의 부품이 상호 호환성이 없음 <---> 개정전과 후의 부품이 상호 호환성이 있음
<-0-> 단품 상태로는 상호호환성이 없으나 관련 부품의 조합상태로는 호환성이 있음

DK801-E050 타이밍케이스 그룹

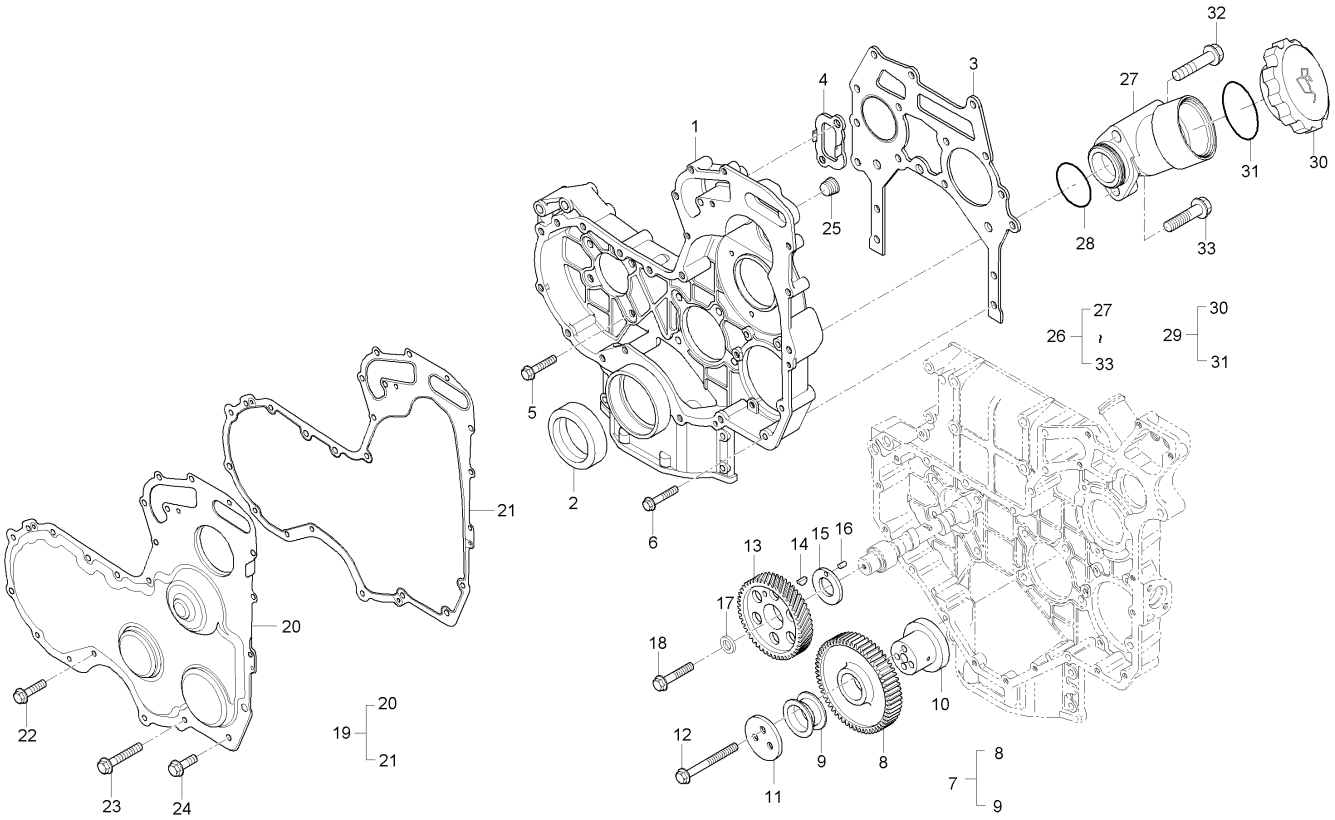

A : D852C , B : D702C , C : D652C

No.	부품번호	부품명	수량 A	수량 B	수량 C	수량 D	수량 E	I.C	비고
1	3716C471	타이밍케이스	1	1					
2	2418F436	오일시일(~F437)	1	1					
3	3617V015	타이밍케이스가스켓	1	1					
4	3617V016	타이밍케이스가스켓	1	1					
5	2314H003	볼트	8	8					
6	2314H034	볼트	4	4					
7	3117N042	아이들기어조합	1	1					
8	3117N042	아이들기어조합	1	1					
9	0050345	부시	2	2					
10	33426161	허브	1	1					
11	3241H009	판	1	1					
12	2314J010	볼트	3	3					
13	3117N001	캠축기어	1	1					
14	0500012	키	1	1					
15	3321A003	와셔	1	1					
16	2116053	핀	1	1					
17	3112X011	스러스트간격판	1	1					
18	2314J606	볼트	1	1					
19	4142A502	타이밍기어커버	1	1					

----> 개정전의 부품이 개정후의 부품을 대체 할 수 있음 <---- 개정후의 부품이 개정전의 부품에 대체 할 수 있음
<-X-> 개정전과 후의 부품이 상호 호환성이 없음 <---> 개정전과 후의 부품이 상호 호환성이 있음
<-0-> 단품 상태로는 상호호환성이 없으나 관련 부품의 조합상태로는 호환성이 있음

DK801-E050 타이밍케이스 그룹

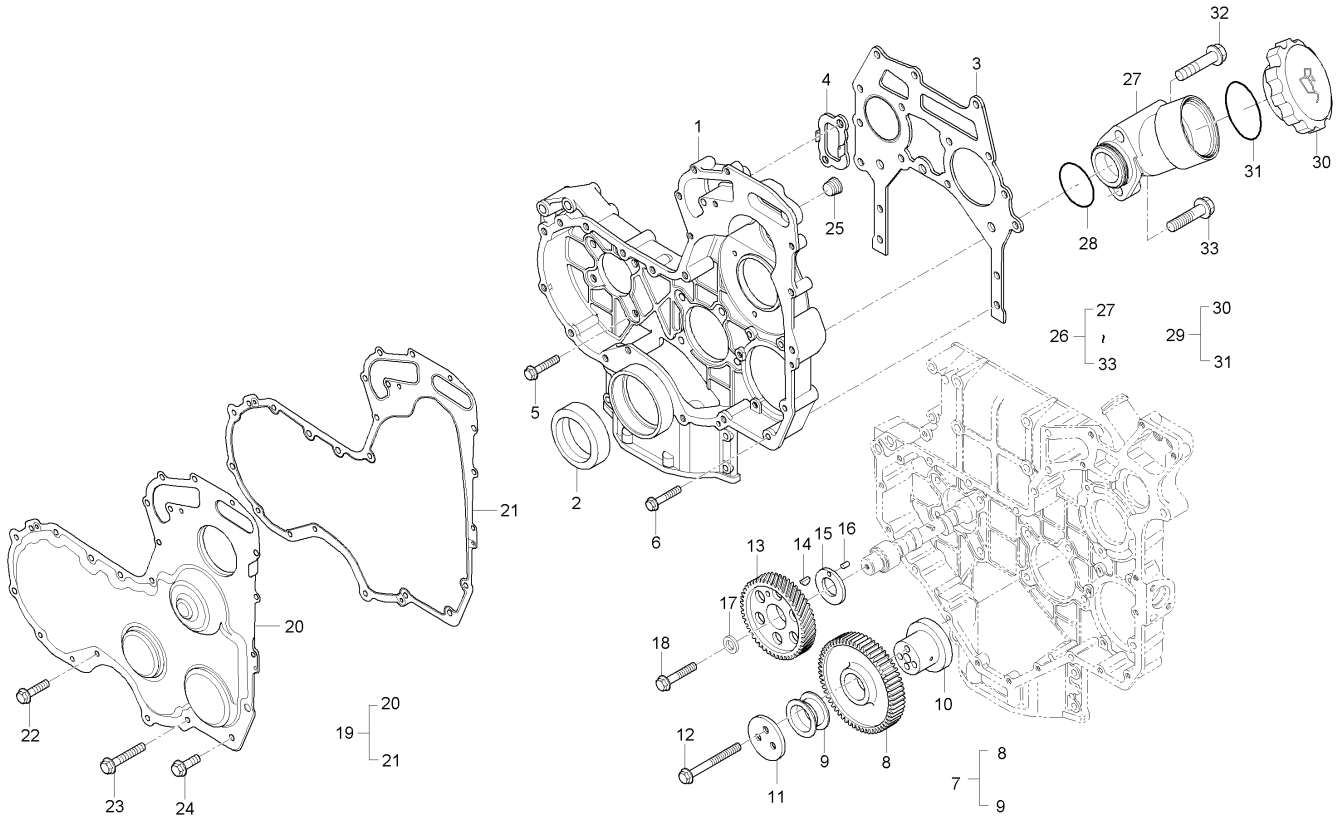

A : D852C , B : D702C , C : D652C

No.	부품번호	부품명	수량					I.C	비고
			A	B	C	D	E		
20	3716M502	타이밍커버	1	1					
21	3681P047	카버가스켓	1	1					
22	2314H002	볼트	9	9					
23	2314H012	볼트	5	5					
24	2314J002	볼트	1	1					
25	2431154	플러그	1	1					
26	4134C043	오일주입구조합	1	1					
27	3781C005	주입구	1	1					
28	2415B148	0링	1	1					
29	4142X098	마개	1	1					
30	3781A008	캡	1	1					
31	2415633	O링	1	1					
32	2314K161	볼트	1	1					
33	2314H005	볼트	1	1					

----> 개정전의 부품이 개정후의 부품을 대체 할 수 있음 <---- 개정후의 부품이 개정전의 부품에 대체 할 수 있음
<-X-> 개정전과 후의 부품이 상호 호환성이 없음 <---> 개정전과 후의 부품이 상호 호환성이 있음
<-0-> 단품 상태로는 상호호환성이 없으나 관련 부품의 조합상태로는 호환성이 있음

DK751-E060 워터펌프 그룹

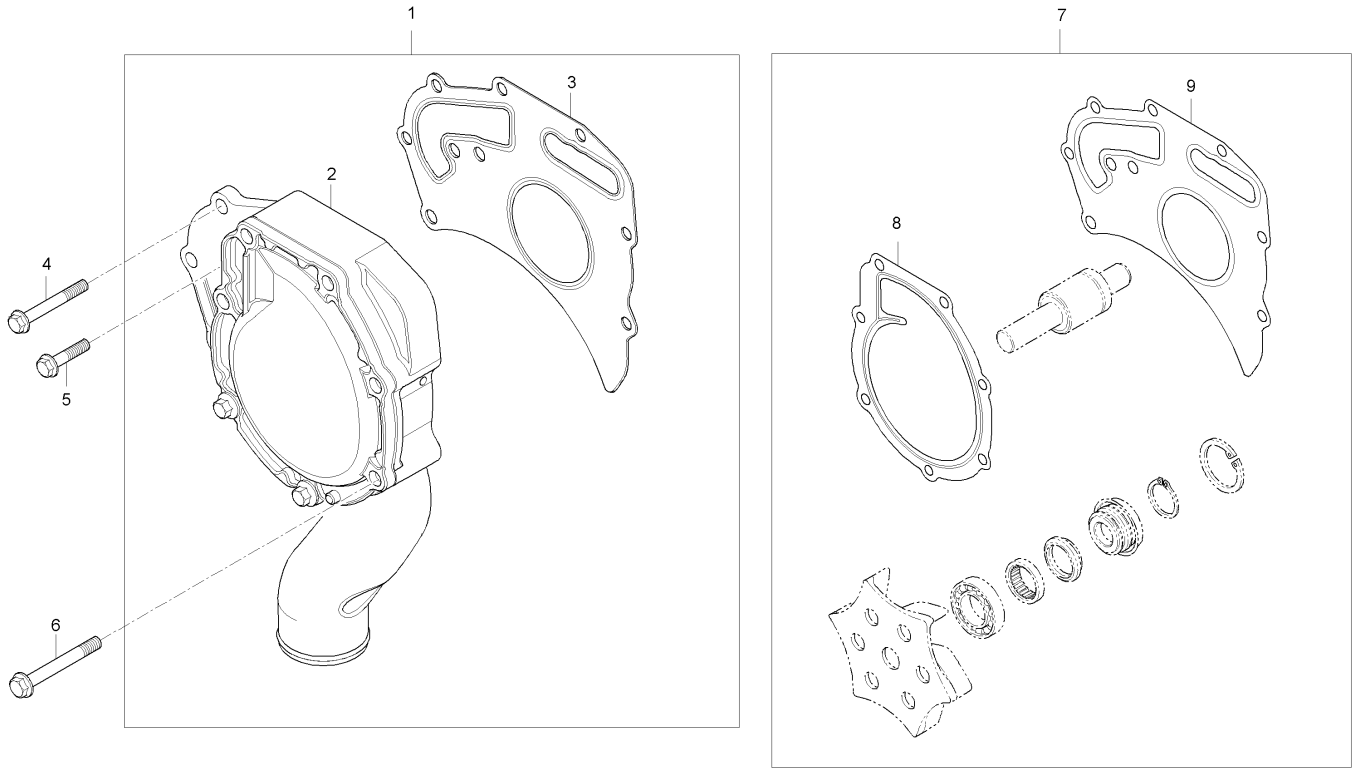

A : D852C , B : D702C , C : D652C

No.	부품번호	부품명	수량					I.C	비고
			A	B	C	D	E		
1	U5MW0194	워터펌프조합	1	1	1				
2	4131A062	워터펌프바디	1	1	1				
3	3682A011	워터펌프가스켓	1	1	1				
4	2314K164	볼트	2	2	2				
5	2314H005	볼트	2	2	2				
6	2314H012	볼트	5	5	5				
7	U7LW0172	워터펌프정비부품	1	1	1				
8	24880234	카버가스켓	1	1	1				
9	3682A011	워터펌프가스켓	1	1	1				

----> 개정전의 부품이 개정후의 부품을 대체 할 수 있음 <---- 개정후의 부품이 개정전의 부품에 대체 할 수 있음
<-X-> 개정전과 후의 부품이 상호 호환성이 없음 <---> 개정전과 후의 부품이 상호 호환성이 있음
<-0-> 단품 상태로는 상호호환성이 없으나 관련 부품의 조합상태로는 호환성이 있음

DK751-E070 밸런스 그룹

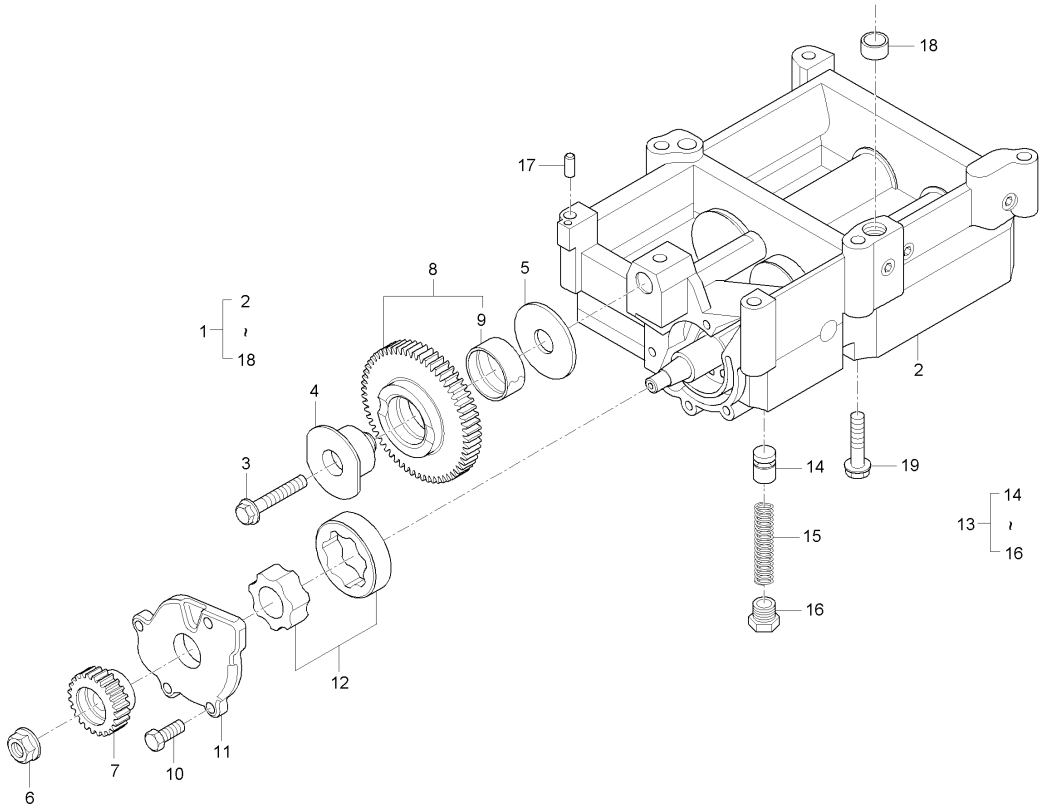

A : D852C , B : D702C , C : D652C

No.	부품번호	부품명	수량					I.C	비고
			A	B	C	D	E		
1	4111K073	밸렌스조합			1				
2	3751A211	프레임			1				
3	2314H951	볼트			1				
4	3272A022	샤프트			1				
5	3321A006	스러스트간격판			1				
6	2318F605	너트			1				
7	3117A101	밸런스기어			1				
8	4111A029	밸런스기어조합			1				
9	3112D031	베어링			1				
10	2314C945	볼트			5				
11	3753R351	커버			1				
12	4111K068	로우터조합			1				
13	U5MK0695	릴리프밸브			1				
14	3245A002	연결관			1				
15	3174A021	스프링			1				
16	3218A013	플러그			1				
17	2344A013	평행핀			1				
18	33137409	간격통			1				
19	2314J012	볼트			6				

----> 개정전의 부품이 개정후의 부품을 대체 할 수 있음 <---- 개정후의 부품이 개정전의 부품에 대체 할 수 있음
<-X-> 개정전과 후의 부품이 상호 호환성이 없음 <---> 개정전과 후의 부품이 상호 호환성이 있음
<-0-> 단품 상태로는 상호호환성이 없으나 관련 부품의 조합상태로는 호환성이 있음

DK801-E070

밸런스 그룹

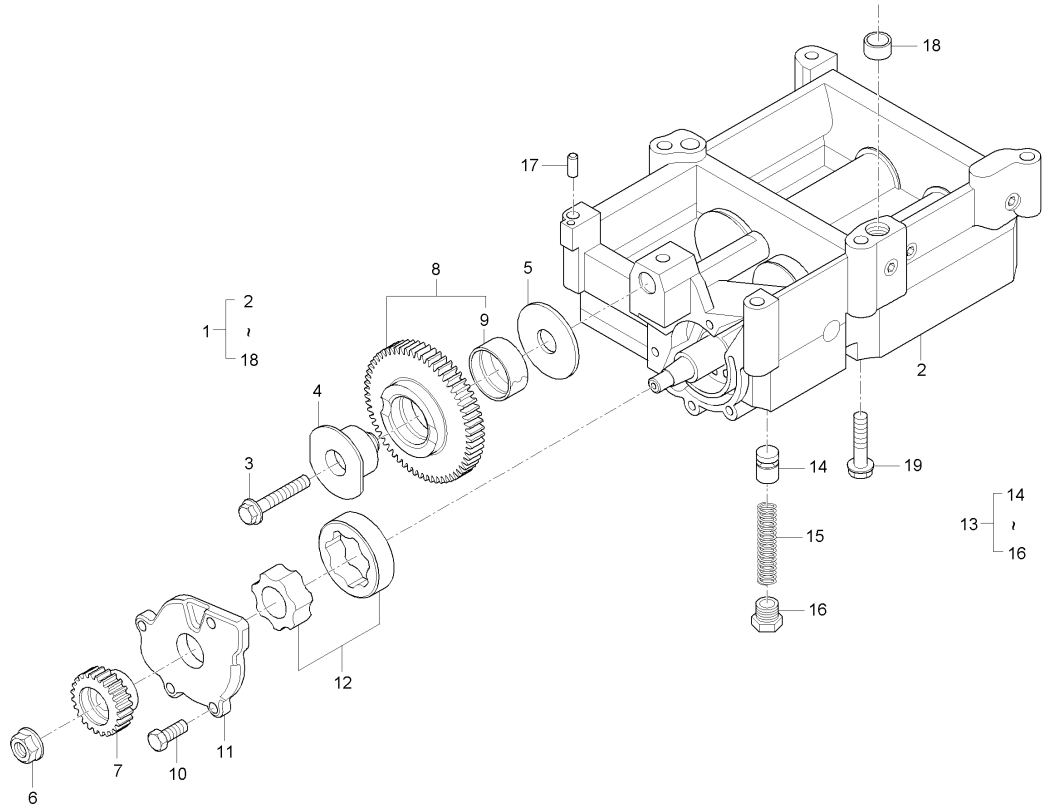

A : D852C , B : D702C , C : D652C

No.	부품번호	부품명	수량					I.C	비고
			A	B	C	D	E		
1	4111K073	밸렌스조합	1	1					
2	3751A211	프레임	1	1					
3	2314H951	볼트	1	1					
4	3272A018	축	1	1					
5	3321A006	스러스트간격판	1	1					
6	2318F605	너트	1	1					
7	3117A101	밸런스기어	1	1					
8	4111A029	밸런스기어조합	1	1					
9	3112D031	베어링	1	1					
10	2314C945	볼트	5	5					
11	3753R351	커버	1	1					
12	4111K068	로우터조합	1	1					
13	U5MK0695	릴리프밸브	1	1					
14	3245A002	연결관	1	1					
15	3174A021	스프링	1	1					
16	3218A013	플러그	1	1					
17	2344A013	평행핀	1	1					
18	33137409	간격통	1	1					
19	2314J012	볼트	6	6					

----> 개정전의 부품이 개정후의 부품을 대체 할 수 있음 <---- 개정후의 부품이 개정전의 부품에 대체 할 수 있음
<-X-> 개정전과 후의 부품이 상호 호환성이 없음 <---> 개정전과 후의 부품이 상호 호환성이 있음
<-0-> 단품 상태로는 상호호환성이 없으나 관련 부품의 조합상태로는 호환성이 있음

DK751-E080 연료분사펌프 그룹

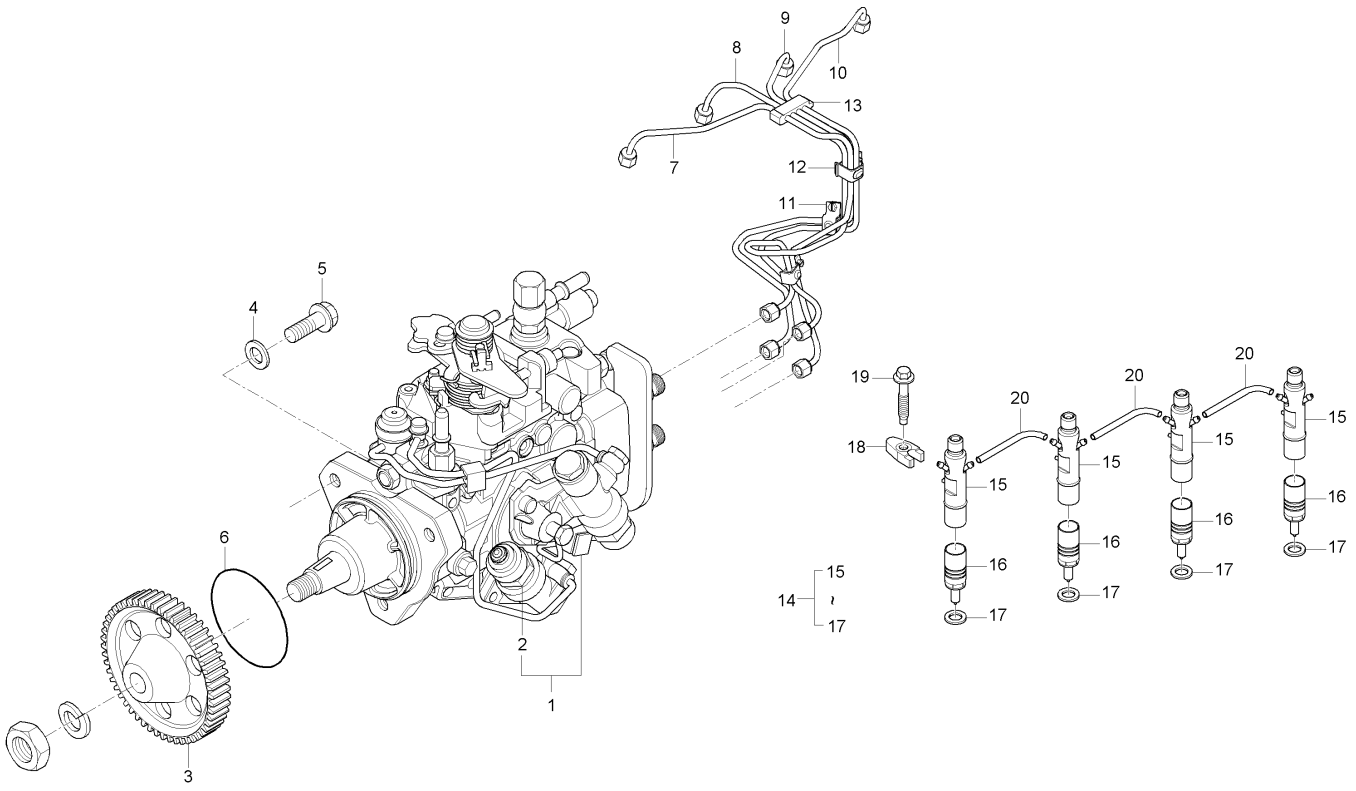

A : D852C , B : D702C , C : D652C

No.	부품번호	부품명	수량 A	수량 B	수량 C	수량 D	수량 E	I.C	비고
1	2644N202/22	연료분사펌프			1				
2	26439279	솔레노ㅡ하부(COLD START)			1				
3	3117L251	분사펌프기어			1				
4	2411D008	와셔			3				
5	2314H004	볼트			3				
6	2415787	0링			1				
7	3525A091	연료파이프 (1)			1				
8	3525A092	연료튜브, 2			1				
9	3525A093	연료파이프 (3)			1				
10	3525A094	연료튜브, 4			1				
11	2481Y011	클립			1				
12	2481Y012	클립			1				
13	2646E019	클램프			1				
14	2645K013	노즐조합			4				
15	2645A321	노즐홀더			4				
16	2645K611	노즐(NOZZLE)			4				
17	L311FF02	와셔			4				
18	3751A241	클램프			4				
19	2314W009	볼트			4				

----> 개정전의 부품이 개정후의 부품을 대체 할 수 있음 <---- 개정후의 부품이 개정전의 부품에 대체 할 수 있음
<-X-> 개정전과 후의 부품이 상호 호환성이 없음 <---> 개정전과 후의 부품이 상호 호환성이 있음
<-0-> 단품 상태로는 상호호환성이 없으나 관련 부품의 조합상태로는 호환성이 있음

DK751-E080 연료분사펌프 그룹

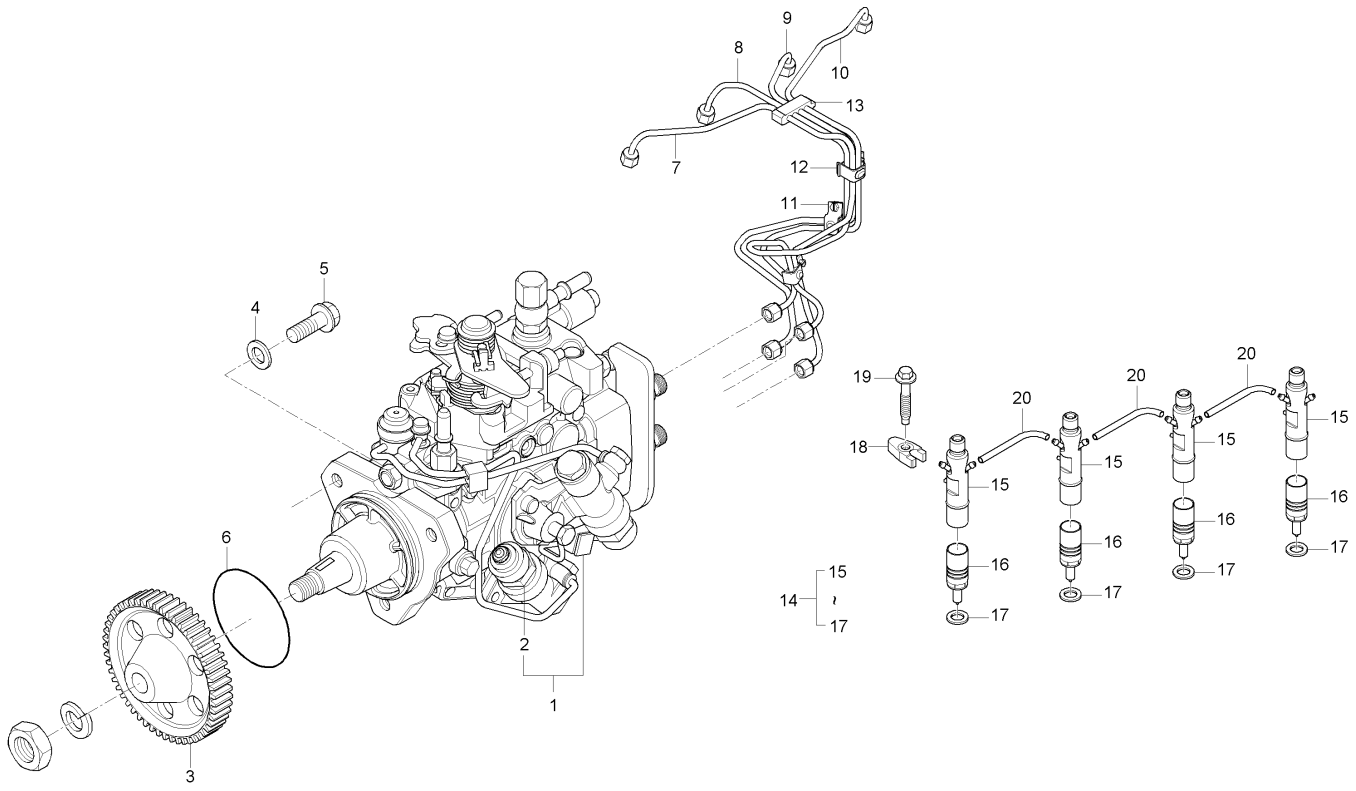

A : D852C , B : D702C , C : D652C

No.	부품번호	부품명	수량 A	B	C	D	E	I.C	비고
20	2646F501	호스			3				

----> 개정전의 부품이 개정후의 부품을 대체 할 수 있음 <---- 개정후의 부품이 개정전의 부품에 대체 할 수 있음
<-X-> 개정전과 후의 부품이 상호 호환성이 없음 <---> 개정전과 후의 부품이 상호 호환성이 있음
<-0-> 단품 상태로는 상호호환성이 없으나 관련 부품의 조합상태로는 호환성이 있음

DK801-E080 연료분사펌프그룹

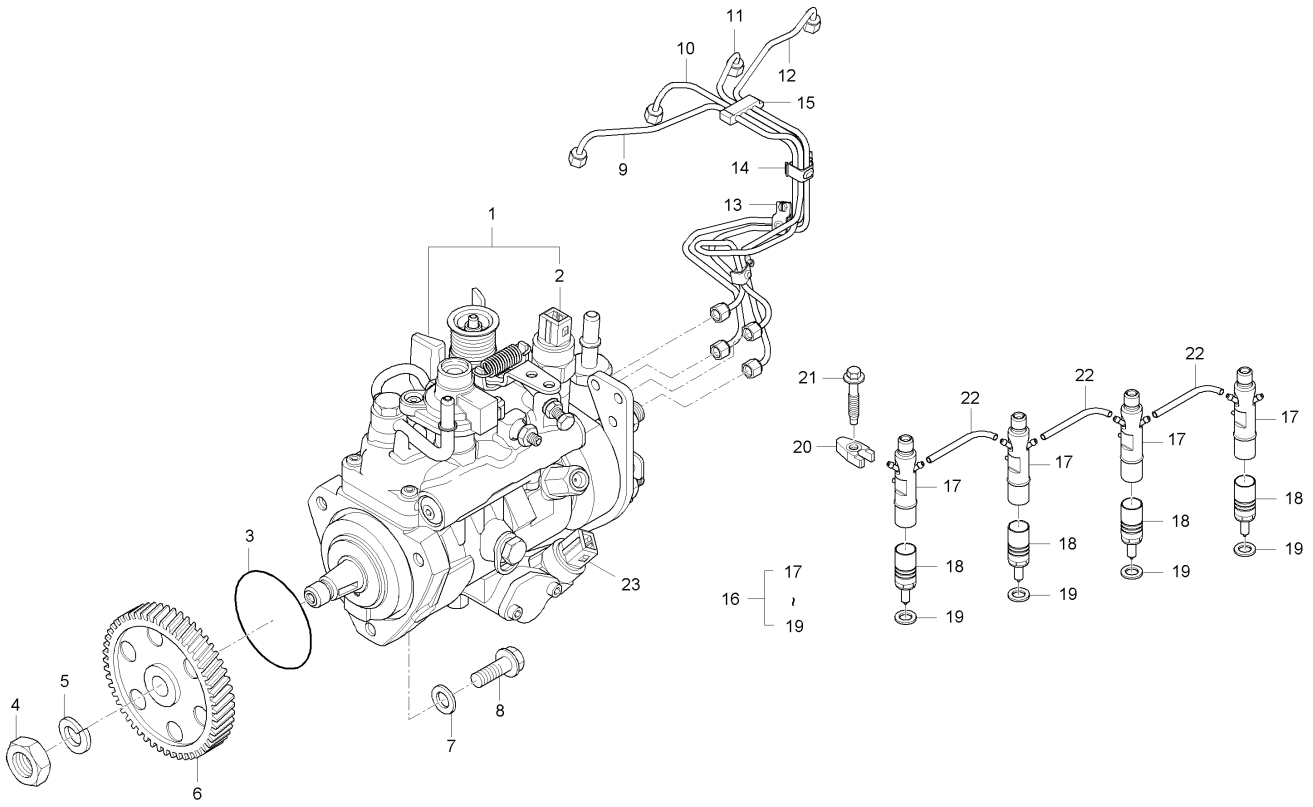

A : D852C , B : D702C , C : D652C

No.	부품번호	부품명	수량 A	수량 B	수량 C	수량 D	수량 E	I.C	비고
1	2644H001	연료분사펌프		1					
2	26420469	솔레노이드		1					
3	26420318	시일		1					
4	2318A108	너트		1					
5	K134AF01	와셔		1					
6	3117L261	분사펌프기어		1					
7	2411D008	와셔		3					
8	2314H004	볼트		3					
9	3525A101	분배튜브, 1		1					
10	3525A102	분배튜브, 2		1					
11	3525A103	연료튜브, 3		1					
12	3525A104	연료튜브, 4		1					
13	2481Y011	클립		1					
14	2481Y012	클립		1					
15	2646E019	클램프		1					
16	2645K017	노즐홀드조합		4					
17	2645A321	노즐홀더		4					
18	2645K611	노즐(NOZZLE)		4					
19	L311FF02	와셔		4					

----> 개정전의 부품이 개정후의 부품을 대체 할 수 있음 <---- 개정후의 부품이 개정전의 부품에 대체 할 수 있음
<-X-> 개정전과 후의 부품이 상호 호환성이 없음 <---> 개정전과 후의 부품이 상호 호환성이 있음
<-0-> 단품 상태로는 상호호환성이 없으나 관련 부품의 조합상태로는 호환성이 있음

DK801-E080 연료분사펌프그룹

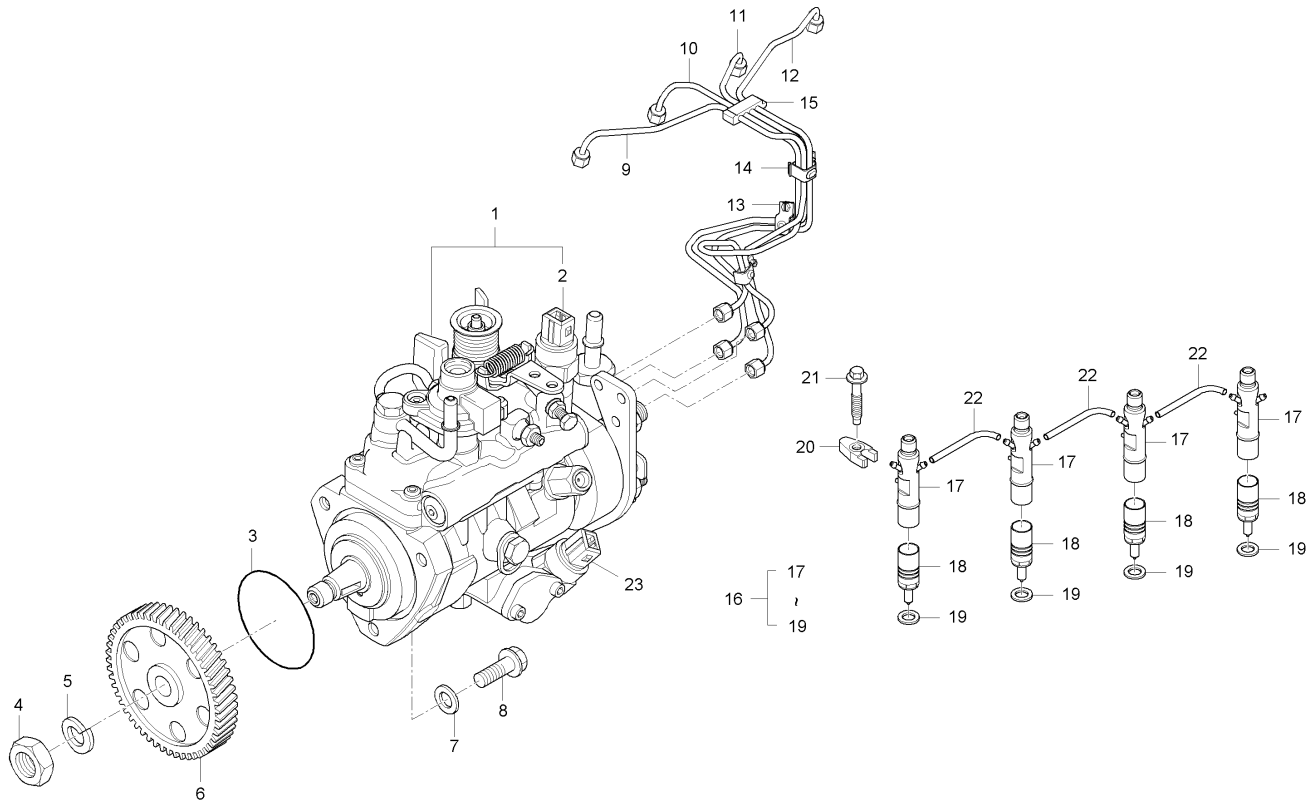

A : D852C , B : D702C , C : D652C

No.	부품번호	부품명	수량 A	수량 B	수량 C	수량 D	수량 E	I.C	비고
20	3751A241	클램프		4					
21	2314W009	볼트		4					
22	2646F501	호스		3					
23	2848A027	온도센서		1					

----> 개정전의 부품이 개정후의 부품을 대체 할 수 있음 <---- 개정후의 부품이 개정전의 부품에 대체 할 수 있음
<-X-> 개정전과 후의 부품이 상호 호환성이 없음 <---> 개정전과 후의 부품이 상호 호환성이 있음
<-0-> 단품 상태로는 상호호환성이 없으나 관련 부품의 조합상태로는 호환성이 있음

DK901-E080 연료분사펌프 그룹

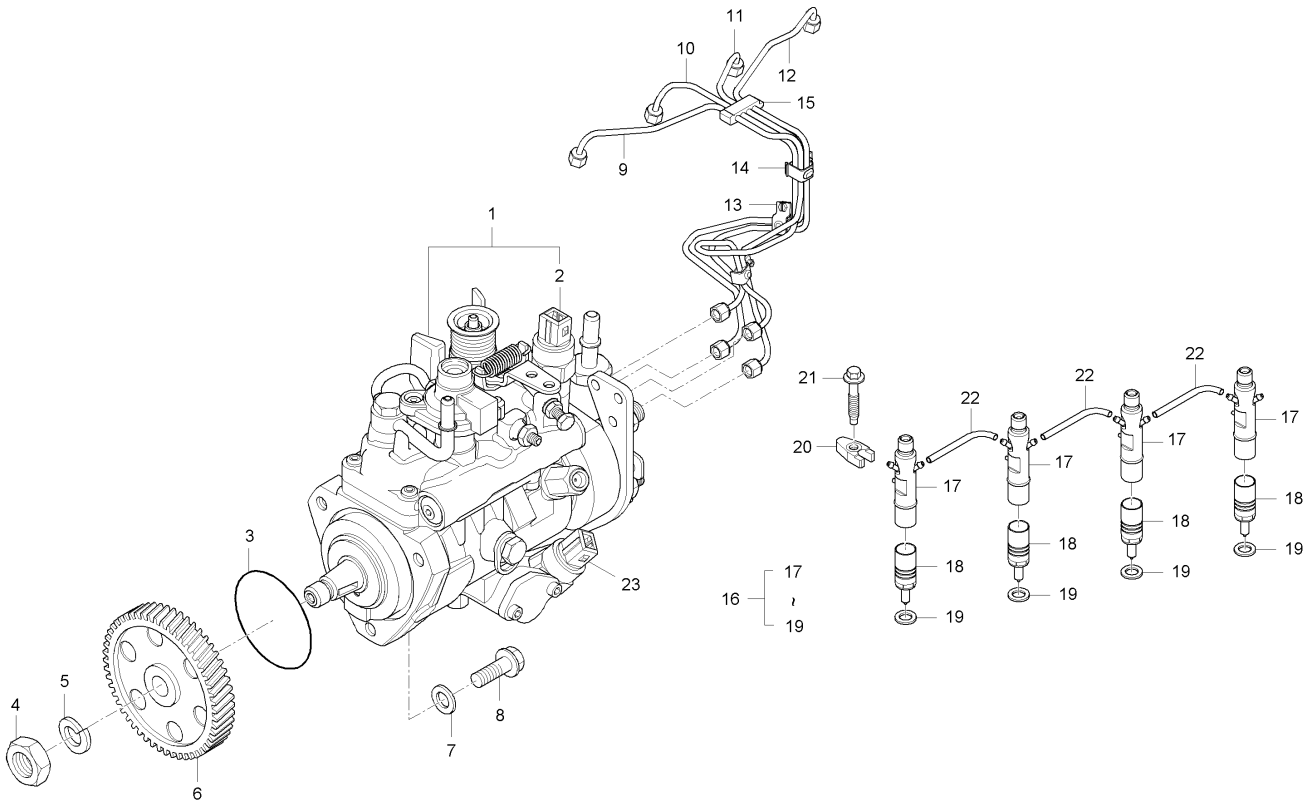

A : D852C , B : D702C , C : D652C

No.	부품번호	부품명	수량 A	B	C	D	E	I.C	비고
1	2644H023	연료분사펌프(D851)	1						
2	26420469	솔레노이드	1						
3	26420318	시일	1						
4	2318A108	너트	1						
5	K134AF01	와셔	1						
6	3117L261	분사펌프기어	1						
7	2411D008	와셔	3						
8	2314H004	볼트	3						
9	3525A101	분배튜브, 1	1						
10	3525A102	분배튜브, 2	1						
11	3525A103	연료튜브, 3	1						
12	3525A104	연료튜브, 4	1						
13	2481Y011	클립	1						
14	2481Y012	클립	1						
15	2646E019	클램프	1						
16	2645K011	노즐홀더조합	4						
17	2645A321	노즐홀더	4						
18	2645K611	노즐(NOZZLE)	4						
19	L311FF02	와셔	4						

----> 개정전의 부품이 개정후의 부품을 대체 할 수 있음 <---- 개정후의 부품이 개정전의 부품에 대체 할 수 있음
<-X-> 개정전과 후의 부품이 상호 호환성이 없음 <---> 개정전과 후의 부품이 상호 호환성이 있음
<-0-> 단품 상태로는 상호호환성이 없으나 관련 부품의 조합상태로는 호환성이 있음

DK901-E080 연료분사펌프 그룹

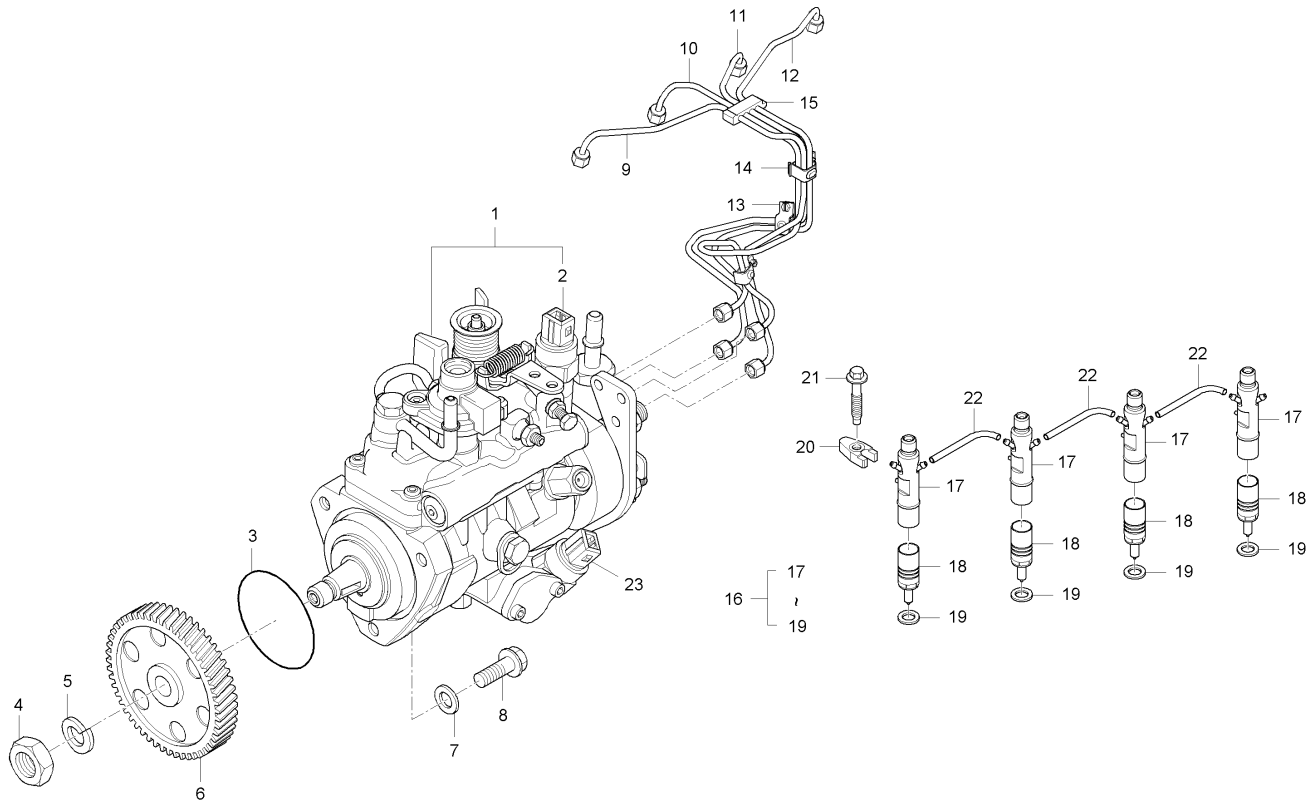

A : D852C , B : D702C , C : D652C

No.	부품번호	부품명	수량 A	B	C	D	E	I.C	비고
20	3751A241	클램프	4						
21	2314W009	볼트	4						
22	2646F501	호스	3						
23	2848A127	센더A	1						

----> 개정전의 부품이 개정후의 부품을 대체 할 수 있음 <---- 개정후의 부품이 개정전의 부품에 대체 할 수 있음
<-X-> 개정전과 후의 부품이 상호 호환성이 없음 <---> 개정전과 후의 부품이 상호 호환성이 있음
<-0-> 단품 상태로는 상호호환성이 없으나 관련 부품의 조합상태로는 호환성이 있음

DK751-E090 오일팬 그룹

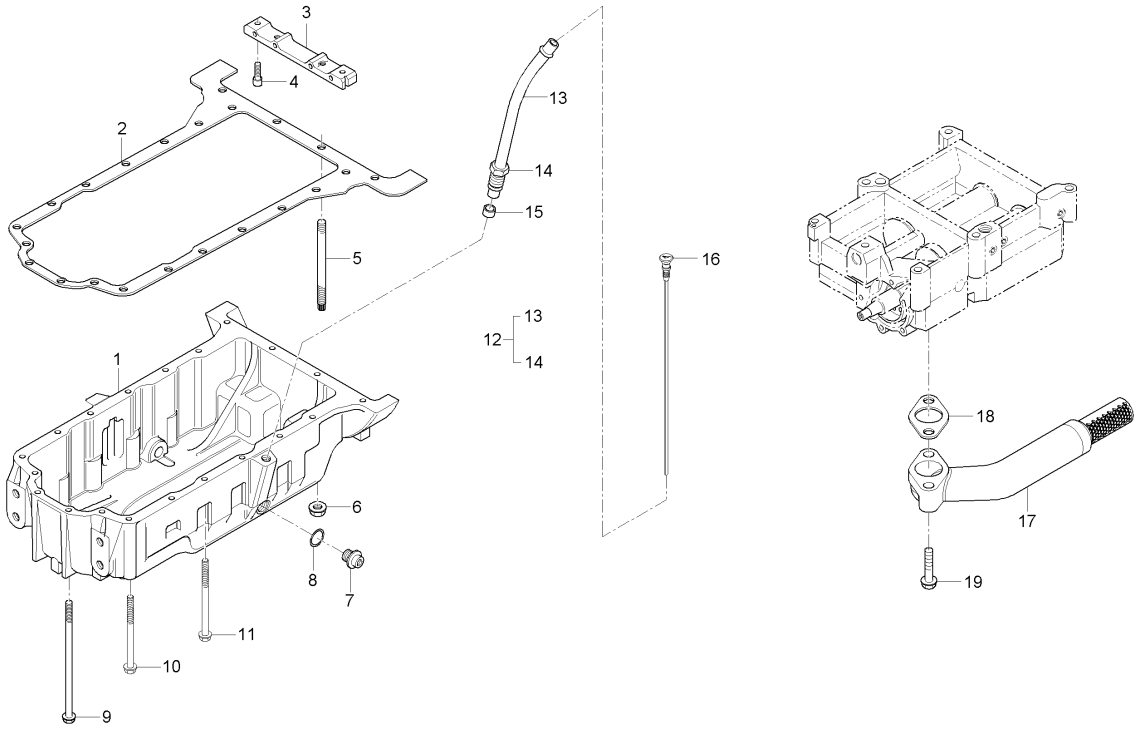

A : D852C , B : D702C , C : D652C

No.	부품번호	부품명	수량					I.C	비고
			A	B	C	D	E		
1	3717E281	오일팬	1	1	1				
2	3681K036	오일팬가스켓	1	1	1				
3	3627P041	연결대	1	1	1				
4	2311D039	볼트	2	2	2				
5	3211P013	심음볼트	2	2	2				
6	2318A603	너트	2	2	2				
7	32186405	플러그	2	2	2				
8	2415715	O링	2	2	2				
9	2314H026	볼트	4	4	4				
10	2314H023	볼트	2	2	2				
11	2314H015	볼트	12	12	12				
12	3577A125	오일게이지안내	1	1	1				
13	3577A125	오일게이지안내	1	1	1				
14	3353D005	너트	1	1	1				
15	33812116	올리브	1	1	1				
16	3178C175	오일게이지	1	1	1				
17	3765A081	흡입튜브	1	1	1				
18	36832137	가스켓	1	1	1				
19	2314H006	볼트	2	2	2				

----> 개정전의 부품이 개정후의 부품을 대체 할 수 있음 <---- 개정후의 부품이 개정전의 부품에 대체 할 수 있음
<-X-> 개정전과 후의 부품이 상호 호환성이 없음 <---> 개정전과 후의 부품이 상호 호환성이 있음
<-0-> 단품 상태로는 상호호환성이 없으나 관련 부품의 조합상태로는 호환성이 있음

DK751-E100 실린더헤드커버 그룹

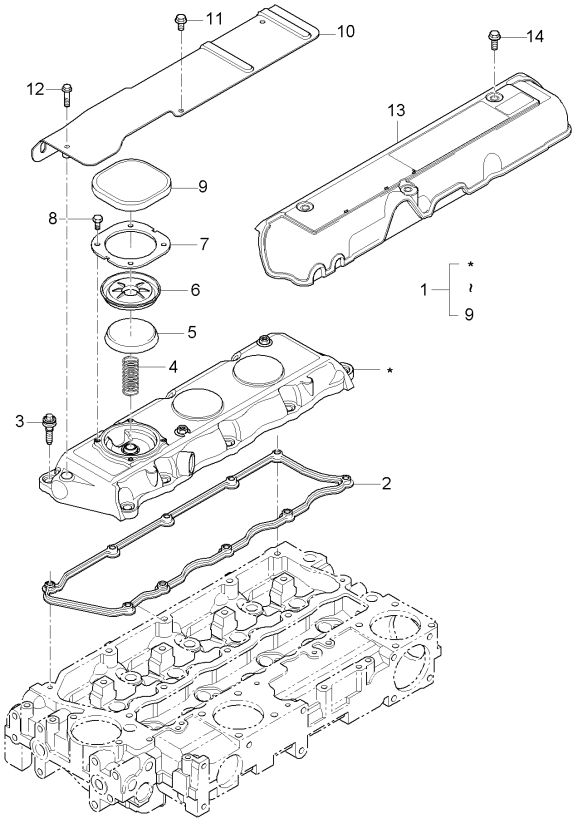

A : D852C , B : D702C , C : D652C

No.	부품번호	부품명	수량 A	B	C	D	E	I.C	비고
1	4142X294	실린더헤드커버조합	1	1	1				
2	3681A055	헤드카버가스켓	1	1	1				
3	2161A011	볼트	10	10	10				
4	3174A017	스프링	1	1	1				
5	3788A002	캡	1	1	1				
6	3789A001	다이아프램	1	1	1				
7	3615A009	카버판	1	1	1				
8	2151A001	볼트	4	4	4				
9	3788A003	캡	1	1	1				
10	3812A026	차열판	1	1	1				
11	2314F001	볼트	2	2	2				
12	2314F006	볼트	1	1	1				
13	3788N003	커버	1	1	1				
14	2314F003	볼트	3	3	3				

----> 개정전의 부품이 개정후의 부품을 대체 할 수 있음 <---- 개정후의 부품이 개정전의 부품에 대체 할 수 있음
<-X-> 개정전과 후의 부품이 상호 호환성이 없음 <---> 개정전과 후의 부품이 상호 호환성이 있음
<-0-> 단품 상태로는 상호호환성이 없으나 관련 부품의 조합상태로는 호환성이 있음

DK751-E110 브리더 그룹

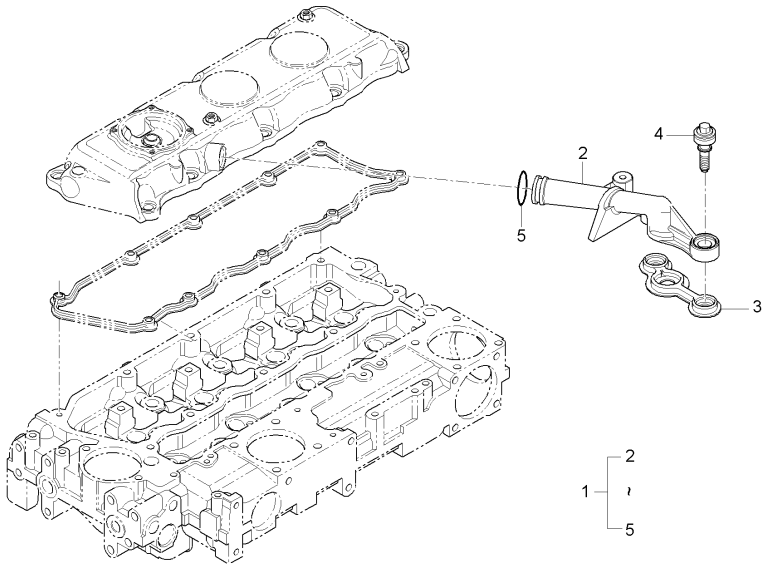

A : D852C , B : D702C , C : D652C

No.	부품번호	부품명	수량					I.C	비고
			A	B	C	D	E		
1	4134K015	브리더파이프조합			1				
2	3783R012	브리더튜브			1				
3	3688A038	가스켓			1				
4	2161A011	볼트			2				
5	2415A068	0-링			1				

----> 개정전의 부품이 개정후의 부품을 대체 할 수 있음 <---- 개정후의 부품이 개정전의 부품에 대체 할 수 있음
<-X-> 개정전과 후의 부품이 상호 호환성이 없음 <---> 개정전과 후의 부품이 상호 호환성이 있음
<-0-> 단품 상태로는 상호호환성이 없으나 관련 부품의 조합상태로는 호환성이 있음

DK801-E110 브리더 그룹

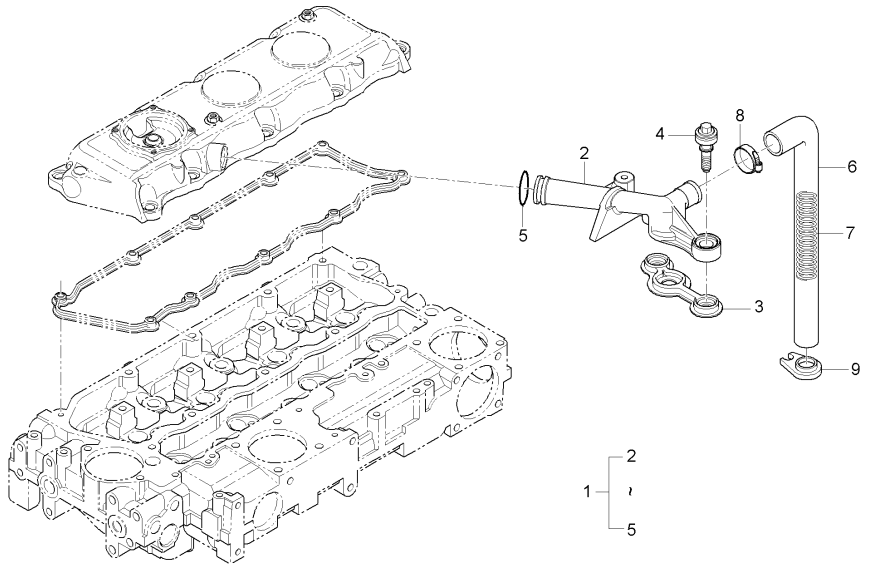

A : D852C , B : D702C , C : D652C

No.	부품번호	부품명	수량					I.C	비고
			A	B	C	D	E		
1	4134K015	브리더파이프조합	1	1					
2	3783R012	브리더튜브	1	1					
3	3688A038	가스켓	1	1					
4	2161A011	볼트	2	2					
5	2415A068	0-링	1	1					
6	33872632	호스	1	1					
7	3175P003	스프링	1	1					
8	2481877	클립	1	1					
9	36241123	호스잡이판	1	1					

----> 개정전의 부품이 개정후의 부품을 대체 할 수 있음 <---- 개정후의 부품이 개정전의 부품에 대체 할 수 있음
<-X-> 개정전과 후의 부품이 상호 호환성이 없음 <---> 개정전과 후의 부품이 상호 호환성이 있음
<-0-> 단품 상태로는 상호호환성이 없으나 관련 부품의 조합상태로는 호환성이 있음

DK801-E120 오일호스 그룹

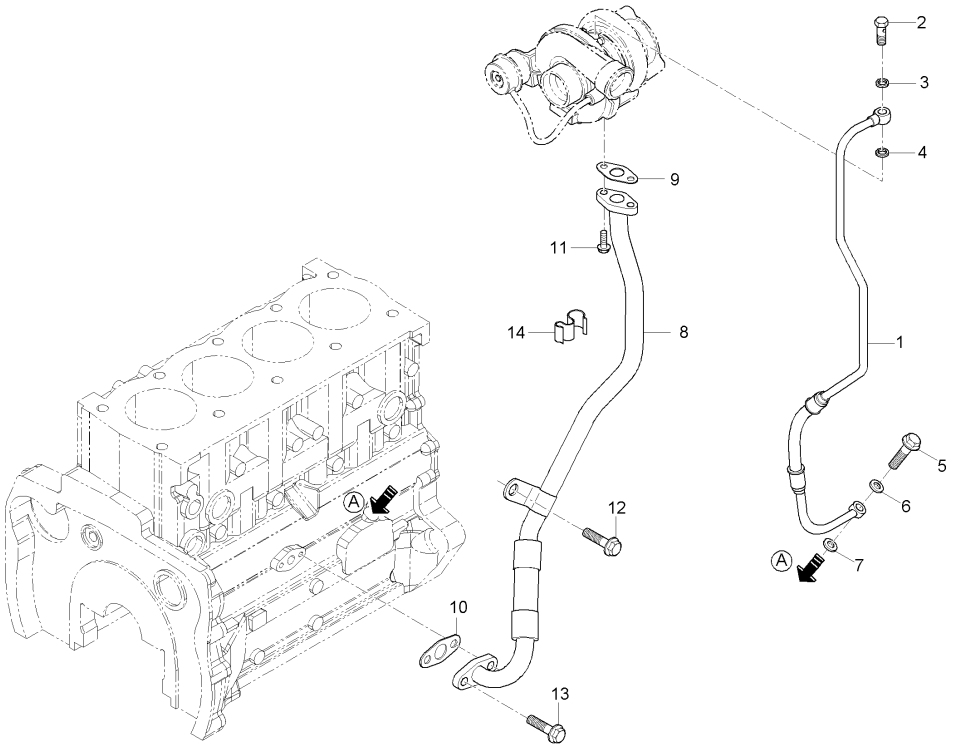

A : D852C , B : D702C , C : D652C

No.	부품번호	부품명	수량					I.C	비고
			A	B	C	D	E		
1	4128A029	파이프	1	1					
2	3218R036	볼트	1	1					
3	2131A506	와셔	1	1					
4	2131A506	와셔	1	1					
5	3218R036	볼트	1	1					
6	2131A506	와셔	1	1					
7	2131A506	와셔	1	1					
8	3584A003	파이프	1	1					
9	3688A035	가스켓	1	1					
10	3688A036	가스켓	1	1					
11	2314F004	볼트	2	2					
12	2314J029	볼트	1	1					
13	2314H003	볼트	2	2					
14	2481D314	클립	1	1					

----> 개정전의 부품이 개정후의 부품을 대체 할 수 있음 <---- 개정후의 부품이 개정전의 부품에 대체 할 수 있음
<-X-> 개정전과 후의 부품이 상호 호환성이 없음 <---> 개정전과 후의 부품이 상호 호환성이 있음
<-0-> 단품 상태로는 상호호환성이 없으나 관련 부품의 조합상태로는 호환성이 있음

DK751-E130 오일쿨러 그룹

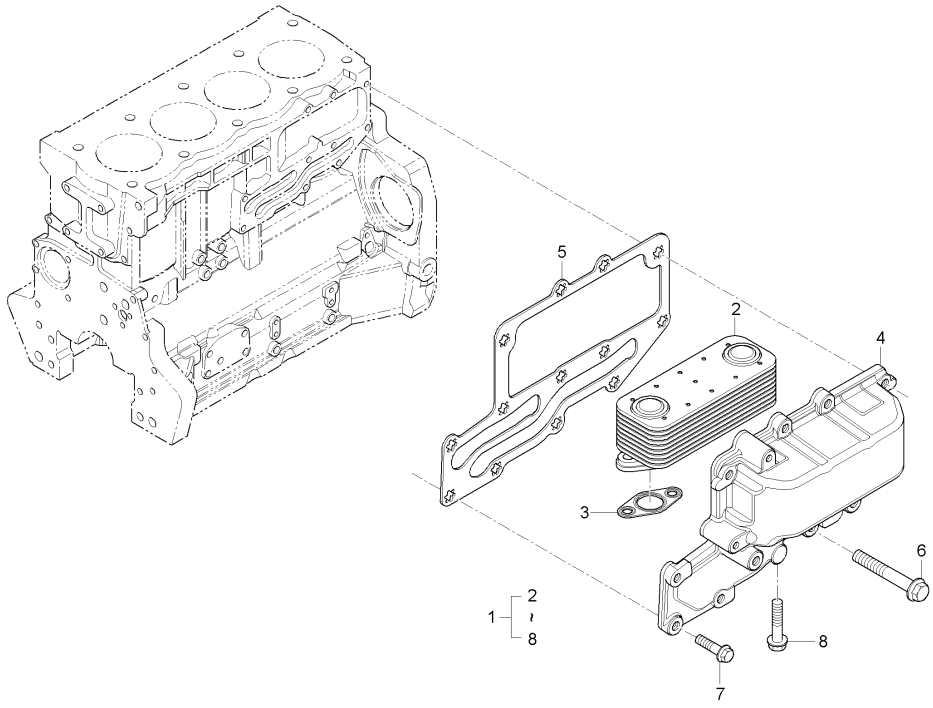

A : D852C , B : D702C , C : D652C

No.	부품번호	부품명	수량					I.C	비고
			A	B	C	D	E		
1	4134W003	오일쿨러조합			1				
2	2486A215	오일쿨러			1				
3	3685A025	가스켓			2				
4	4134W003	오일쿨러조합			1				
5	3685A024	가스켓			1				
6	2314K161	볼트			3				
7	2314H004	볼트			10				
8	2314H006	볼트			4				

----> 개정전의 부품이 개정후의 부품을 대체 할 수 있음 <---- 개정후의 부품이 개정전의 부품에 대체 할 수 있음
<-X-> 개정전과 후의 부품이 상호 호환성이 없음 <---> 개정전과 후의 부품이 상호 호환성이 있음
<-0-> 단품 상태로는 상호호환성이 없으나 관련 부품의 조합상태로는 호환성이 있음

DK801-E130 오일쿨러 그룹

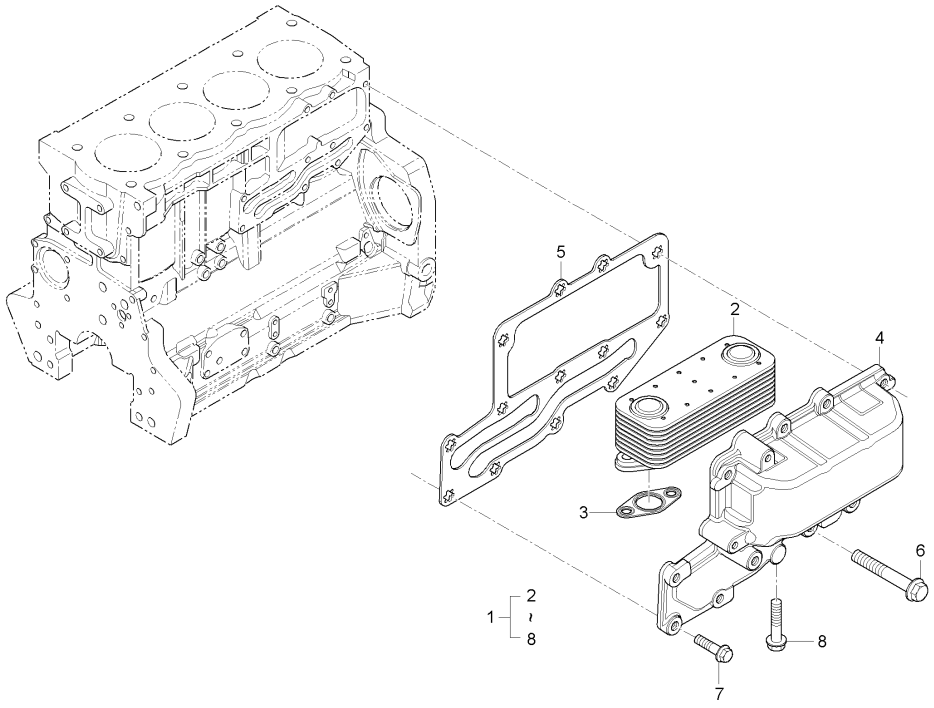

A : D852C , B : D702C , C : D652C

No.	부품번호	부품명	수량					I.C	비고
			A	B	C	D	E		
1	4134W001	오일쿨러조합	1	1					
2	2486A215	오일쿨러	1	1					
3	3685A025	가스켓	2	2					
4	3722A031	쿨러커버	1	1					
5	3685A024	가스켓	1	1					
6	2314K161	볼트	3	3					
7	2314H004	볼트	10	10					
8	2314H006	볼트	4	4					

----> 개정전의 부품이 개정후의 부품을 대체 할 수 있음 <---- 개정후의 부품이 개정전의 부품에 대체 할 수 있음
<-X-> 개정전과 후의 부품이 상호 호환성이 없음 <---> 개정전과 후의 부품이 상호 호환성이 있음
<-0-> 단품 상태로는 상호호환성이 없으나 관련 부품의 조합상태로는 호환성이 있음

DK751-E140 오일필터 그룹

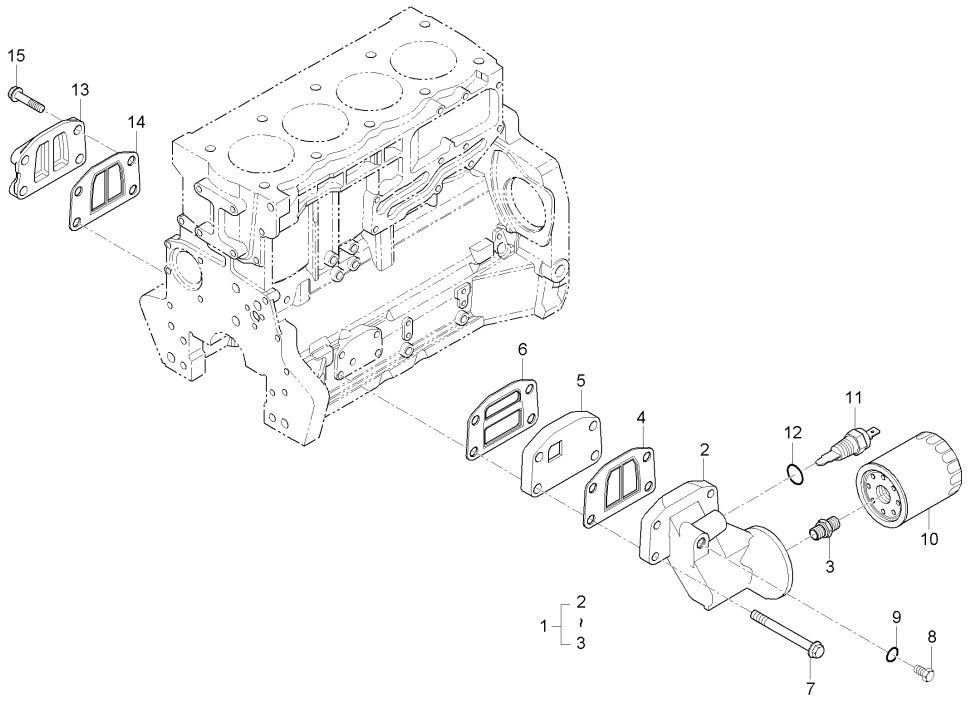

A : D852C , B : D702C , C : D652C

No.	부품번호	부품명	수량 A	B	C	D	E	I.C	비고
1	4134E057	오일필터헤드	1	1	1				
2	3773A131	오일필터헤드	1	1	1				
3	33554128	콘넥터	1	1	1				
4	3688A041	가스켓	1	1	1				
5	3773A081	어댑터	1	1	1				
6	3688A039	가스켓	1	1	1				
7	2314H038	볼트	4	4	4				
8	3278A007	플러그	1	1	1				
9	2415H009	0-링	1	1	1				
10	2654407	엔진오일필터	1	1	1				
11	2848A071	오일압력스위치	1	1	1				
12	2415H002	0-링	1	1	1				
13	3753A071	커버	1	1	1				
14	3688A041	가스켓	1	1	1				
15	2314H034	볼트	4	4	4				

----> 개정전의 부품이 개정후의 부품을 대체 할 수 있음 <---- 개정후의 부품이 개정전의 부품에 대체 할 수 있음
<-X-> 개정전과 후의 부품이 상호 호환성이 없음 <---> 개정전과 후의 부품이 상호 호환성이 있음
<-0-> 단품 상태로는 상호호환성이 없으나 관련 부품의 조합상태로는 호환성이 있음

DK751-E150 냉각팬 그룹

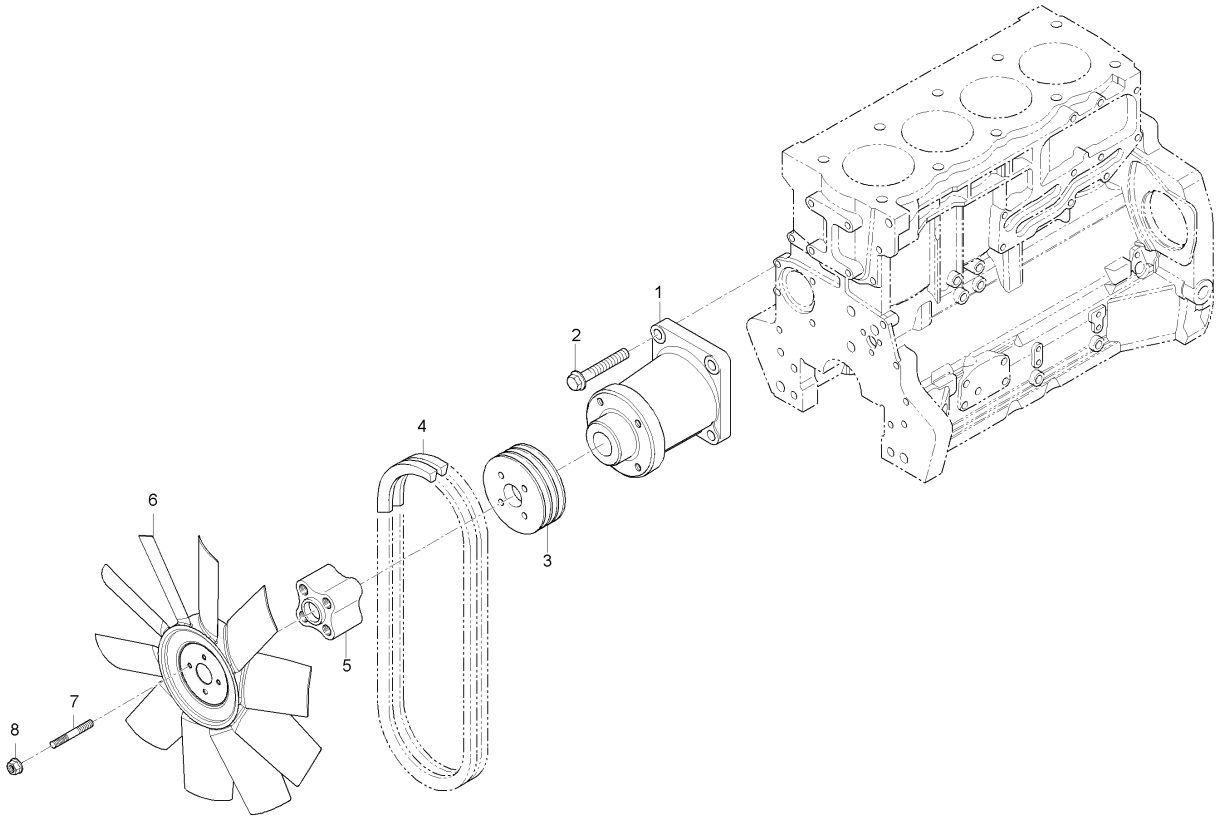

A : D852C , B : D702C , C : D652C

No.	부품번호	부품명	수량 A	수량 B	수량 C	수량 D	수량 E	I.C	비고
1	4113K005	팬구동하우징			1				
2	2314J005	볼트			4				
3	E7313-74251	팬풀리			1				
4	2614B658	팬벨트(D651)			2				
5	3748W232	간격판			1				
6	2485C522	냉각팬			1				
7	2313H233	심음볼트			4				
8	2318D208	너트			4				

----> 개정전의 부품이 개정후의 부품을 대체 할 수 있음 <---- 개정후의 부품이 개정전의 부품에 대체 할 수 있음
<-X-> 개정전과 후의 부품이 상호 호환성이 없음 <---> 개정전과 후의 부품이 상호 호환성이 있음
<-0-> 단품 상태로는 상호호환성이 없으나 관련 부품의 조합상태로는 호환성이 있음

DK801-E150 냉각팬 그룹

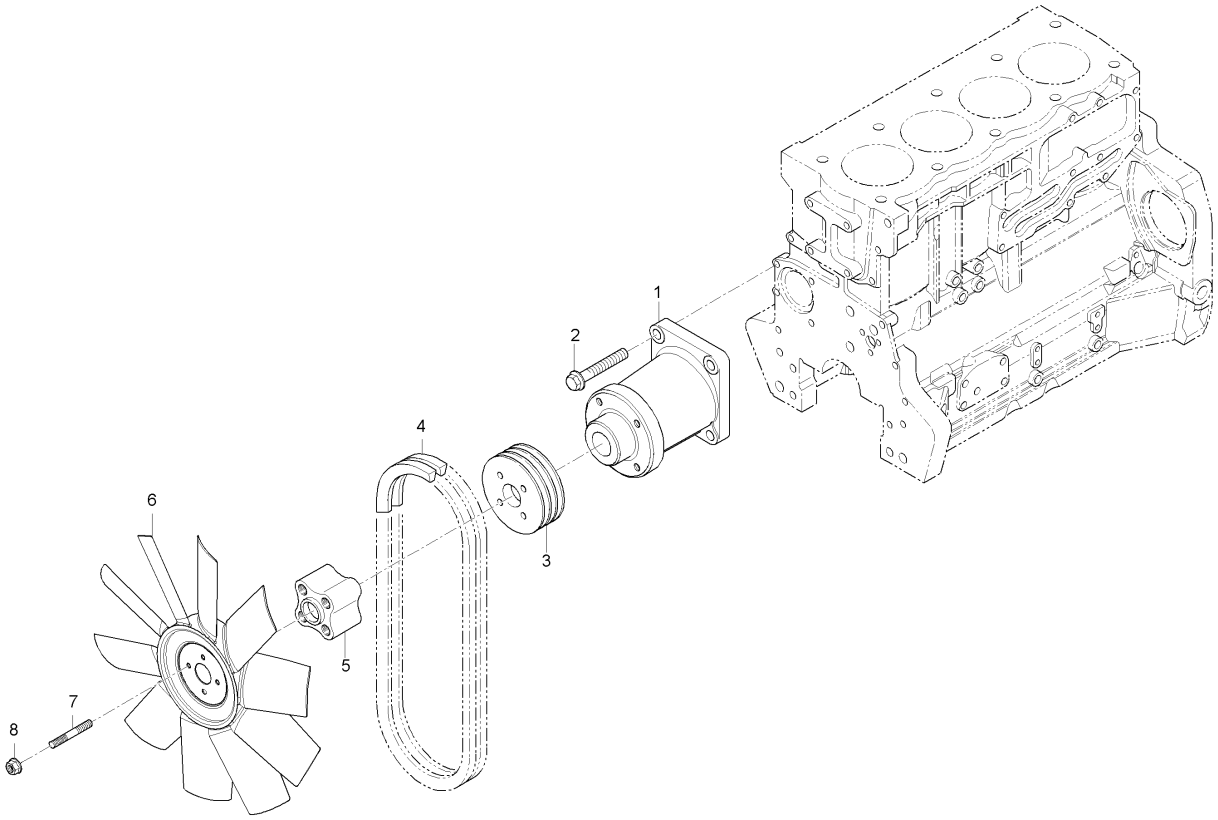

A : D852C , B : D702C , C : D652C

No.	부품번호	부품명	수량 A	B	C	D	E	I.C	비고
1	4113K005	팬구동하우징	1	1					
2	2314J005	볼트	4	4					
3	E7313-74251	팬풀리	1 ~HT8500446	1					
3	E7313-74251ED	팬풀리	1 JT8500001~	1				<-X->	
4	2614B658	팬벨트(D651)	2	2					
5	3748W232	간격판	1	1					
6	2458C522	냉각팬	1	1					
7	2313H233	심음볼트	4	4					
8	2318D208	너트	4	4					

----> 개정전의 부품이 개정후의 부품을 대체 할 수 있음 <---- 개정후의 부품이 개정전의 부품에 대체 할 수 있음
<-X-> 개정전과 후의 부품이 상호 호환성이 없음 <---> 개정전과 후의 부품이 상호 호환성이 있음
<-0-> 단품 상태로는 상호호환성이 없으나 관련 부품의 조합상태로는 호환성이 있음

DK751-E160 교류발전기 그룹

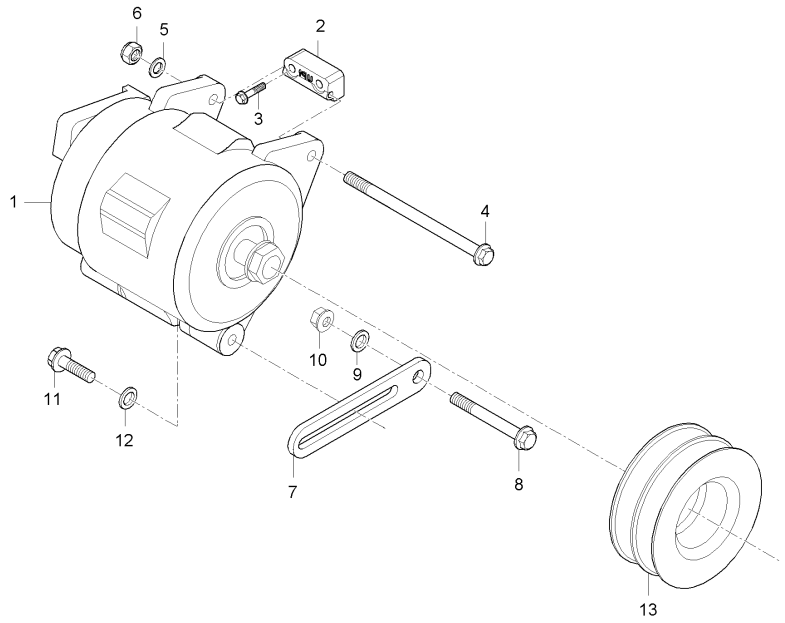

A : D852C , B : D702C , C : D652C

No.	부품번호	부품명	수량					I.C	비고
			A	B	C	D	E		
1	2871A303	교류발전기	1	1	1				
2	3824A071	교류발전기브라켓	1	1	1				
3	2314J007	볼트	2	2	2				
4	2314H052	볼트	1	1	1				
5	2131A008	와셔	1	1	1				
6	2318D208	너트	1	1	1				
7	36155429	교류발전기레버	1	1	1				
8	2314J012	볼트	1	1	1				
9	0920465	간격통	1	1	1				
10	2318A604	너트	1	1	1				
11	2314H004	볼트	1	1	1				
12	0920497	와셔	1	1	1				
13	3115A049	교류발전기풀리	1	1	1				

----> 개정전의 부품이 개정후의 부품을 대체 할 수 있음 <---- 개정후의 부품이 개정전의 부품에 대체 할 수 있음
<-X-> 개정전과 후의 부품이 상호 호환성이 없음 <---> 개정전과 후의 부품이 상호 호환성이 있음
<-0-> 단품 상태로는 상호호환성이 없으나 관련 부품의 조합상태로는 호환성이 있음

DK751-E170 매니폴드 그룹

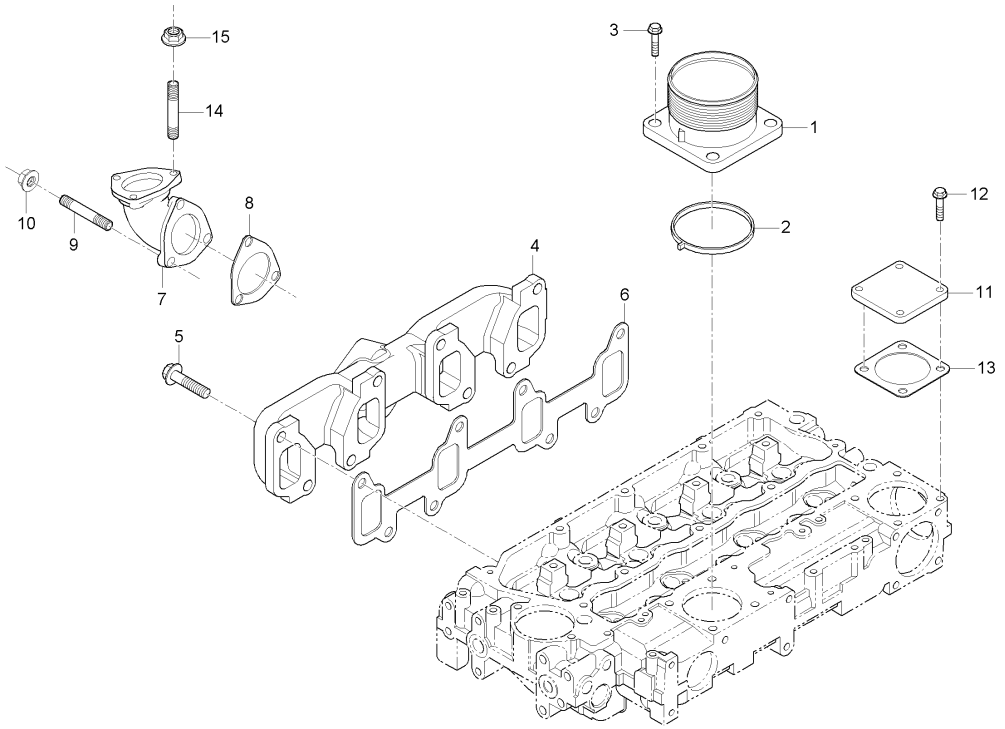

A : D852C , B : D702C , C : D652C

No.	부품번호	부품명	수량 A	B	C	D	E	I.C	비고
1	4187K007	연결대			1				
2	3682A013	흡기매니폴드가스켓			1				
3	2314H034	볼트			4				
4	3778E232	배기매니폴드			1				
5	3218J013	볼트			8				
6	3681V512	배기매니폴드가스켓			1				
7	3767A011	엘보우			1				
8	3688C018	죠인트			1				
9	2313C078	심음볼트			3				
10	2318A634	너트			3				
11	3611M006	판			3				
12	2314H033	볼트			12				
13	3684N503	가스켓			3				
14	2313M377	심음볼트			3				
15	2318A634	너트			3				

----> 개정전의 부품이 개정후의 부품을 대체 할 수 있음 <---- 개정후의 부품이 개정전의 부품에 대체 할 수 있음
<-X-> 개정전과 후의 부품이 상호 호환성이 없음 <---> 개정전과 후의 부품이 상호 호환성이 있음
<-0-> 단품 상태로는 상호호환성이 없으나 관련 부품의 조합상태로는 호환성이 있음

DK801-E170 매니폴드 그룹

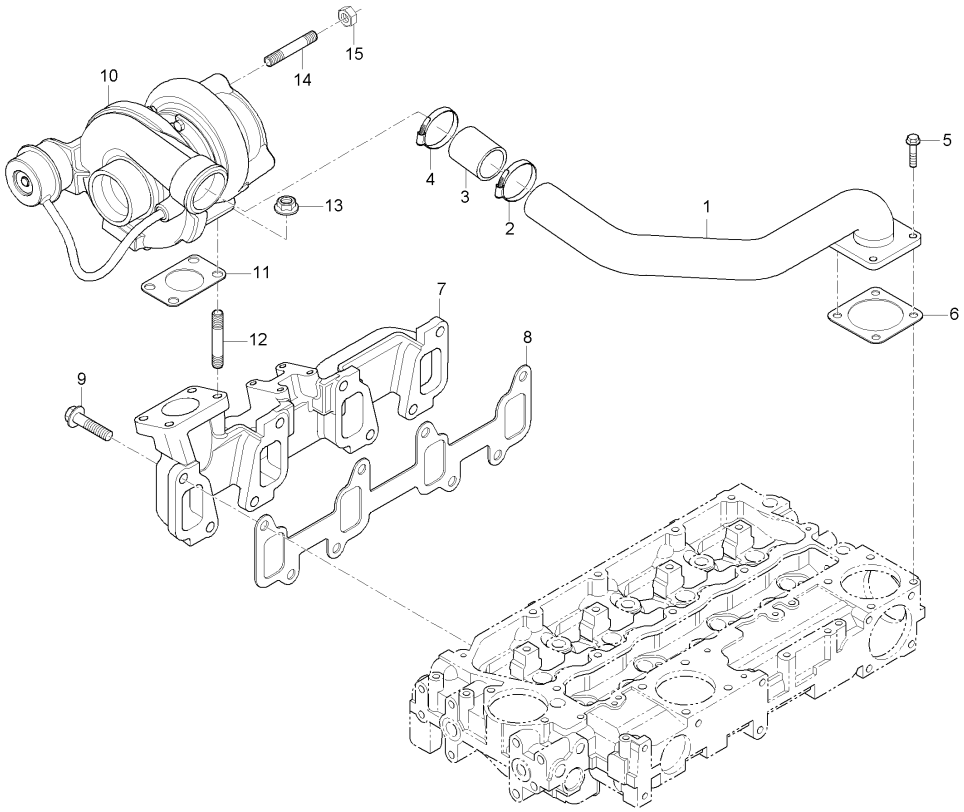

A : D852C , B : D702C , C : D652C

No.	부품번호	부품명	수량					I.C	비고
			A	B	C	D	E		
1	3571C072	호스	1	1					
2	2481D073	클램프호스	1	1					
3	2318A364	너트	3	3					
4	2481D073	클램프호스	1	1					
5	2314H033	볼트	4	4					
6	3688A037	가스켓	1	1					
7	3778E221	배기메니폴드	1	1					
8	3681V512	배기매니폴드가스켓	1	1					
9	3218J013	볼트	8	8					
10	2674A226	터보차져	1	1					
11	3688A029	가스켓	1	1					
12	3254K013	심음볼트	4	4					
13	2318A634	너트	4	4					
14	2313M377	심음볼트	3	3					
15	2318A364	너트	3	3					

----> 개정전의 부품이 개정후의 부품을 대체 할 수 있음 <---- 개정후의 부품이 개정전의 부품에 대체 할 수 있음
<-X-> 개정전과 후의 부품이 상호 호환성이 없음 <---> 개정전과 후의 부품이 상호 호환성이 있음
<-0-> 단품 상태로는 상호호환성이 없으나 관련 부품의 조합상태로는 호환성이 있음

DK751-E180 연료공급펌프 그룹

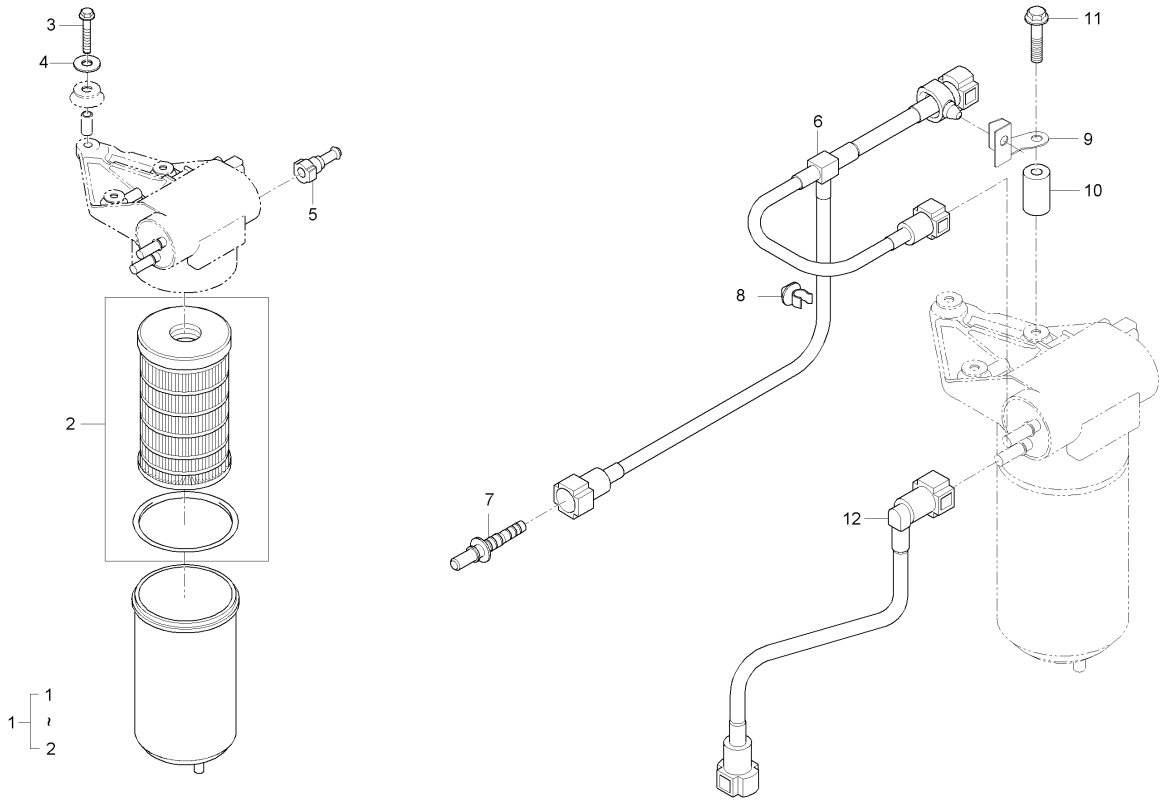

A : D852C , B : D702C , C : D652C

No.	부품번호	부품명	수량 A	B	C	D	E	I.C	비고
1	4132A008	리프트펌프조합			1				
2	26560201	엘리먼트(LIFT PUMP)			1				
3	2314F909	볼트, A			3				
4	2131A507	와셔(A)			3				
5	3763A046	연결대			1				
6	2646F004	연결리턴파이프			1				
7	3763A045	연결대			1				
8	U5MK0696	마운팅키트			1				
9	3733A008	브라켓			1				
10	3313A006	간격통			1				
11	2314H008	볼트			1				
12	2646F003	연료공급파이프			1				

----> 개정전의 부품이 개정후의 부품을 대체 할 수 있음 <---- 개정후의 부품이 개정전의 부품에 대체 할 수 있음
<-X-> 개정전과 후의 부품이 상호 호환성이 없음 <---> 개정전과 후의 부품이 상호 호환성이 있음
<-0-> 단품 상태로는 상호호환성이 없으나 관련 부품의 조합상태로는 호환성이 있음

DK801-E180 연료공급펌프 그룹

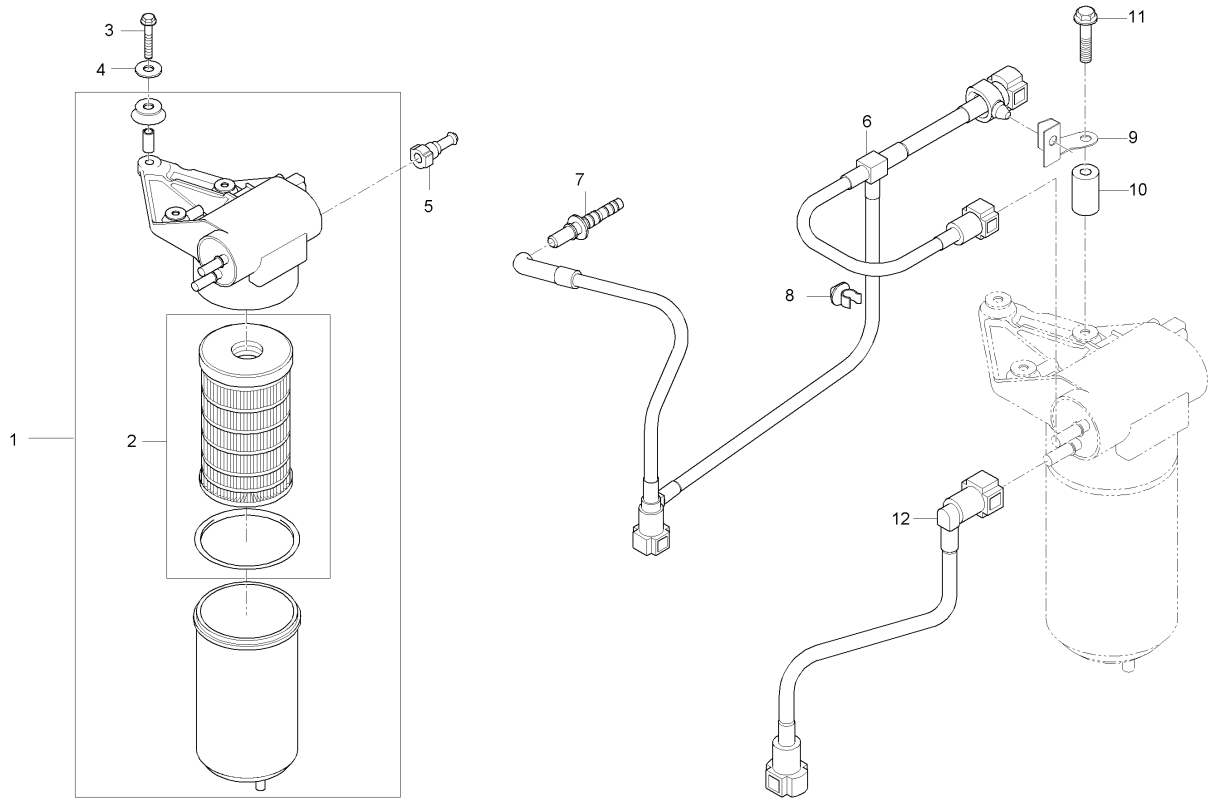

A : D852C , B : D702C , C : D652C

No.	부품번호	부품명	수량					I.C	비고
			A	B	C	D	E		
1	4132A008	리프트펌프조합	1	1					
2	26560201	엘리먼트(LIFT PUMP)	1	1					
3	2314F909	볼트, A	3	3					
4	2131A507	와셔(A)	3	3					
5	3763A046	연결대	1	1					
6	2646F002	연결리턴파이프	1	1					
7	3763A045	연결대	1	1					
8	U5MK0696	마운팅키트	1	1					
9	3733A008	브라켓	1	1					
10	3313A006	간격통	1	1					
11	2314H008	볼트	1	1					
12	2646F003	연료공급파이프	1	1					

----> 개정전의 부품이 개정후의 부품을 대체 할 수 있음 <---- 개정후의 부품이 개정전의 부품에 대체 할 수 있음
<-X-> 개정전과 후의 부품이 상호 호환성이 없음 <---> 개정전과 후의 부품이 상호 호환성이 있음
<-0-> 단품 상태로는 상호호환성이 없으나 관련 부품의 조합상태로는 호환성이 있음

DK751-E190 프리필터 그룹

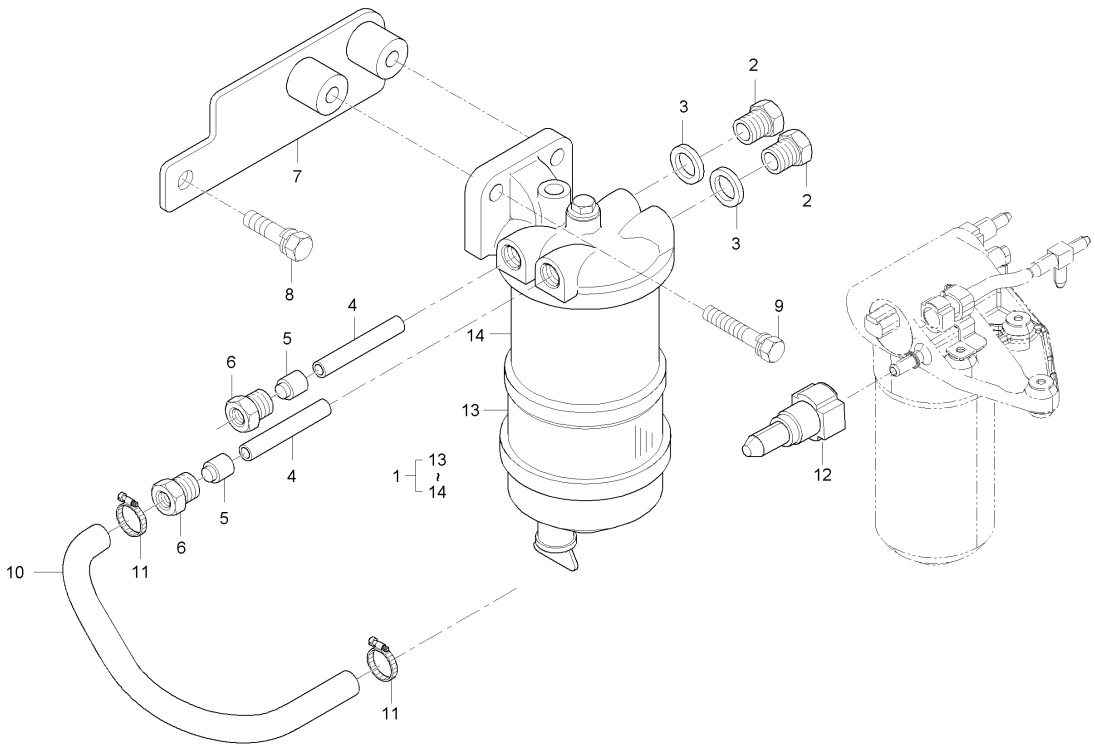

A : D852C , B : D702C , C : D652C

No.	부품번호	부품명	수량 A	수량 B	수량 C	수량 D	수량 E	I.C	비고
1	2656F823	프리필터	1	1	1				
2	0650204	플러그	2	2	2				
3	2411D013	와셔	2	2	2				
4	33435146	파이프	2	2	2				
5	0566004	올리브	2	2	2				
6	0571346	너트	2	2	2				
7	E7312-52143	연료필터지지대	1 ~HT8500446	1 ~HT8400450	1 ~HT8300291				
7	E7312-52143ED	연료필터지지대	1 JT8500001~	1 JT8400001~	1 JT8300001~			<-X->	
8	01123-51020	와셔붙임볼트	2	2	2				M10*P1.5
9	01135-51030	와셔붙임볼트	2	2	2				M10*1.25
10	T4812-55251	연료호스, 3	1	1	1				
11	38430-4515-1	연료호스클램프	2	2	2				
12	3763A046	연결대	1	1	1				
13	83913800	보월	1	1	1				
14	26550005	엘레멘트조합	1	1	1				

----> 개정전의 부품이 개정후의 부품을 대체 할 수 있음 <---- 개정후의 부품이 개정전의 부품에 대체 할 수 있음
<-X-> 개정전과 후의 부품이 상호 호환성이 없음 <---> 개정전과 후의 부품이 상호 호환성이 있음
<-0-> 단품 상태로는 상호호환성이 없으나 관련 부품의 조합상태로는 호환성이 있음

DK751-E200 예열플러그 그룹

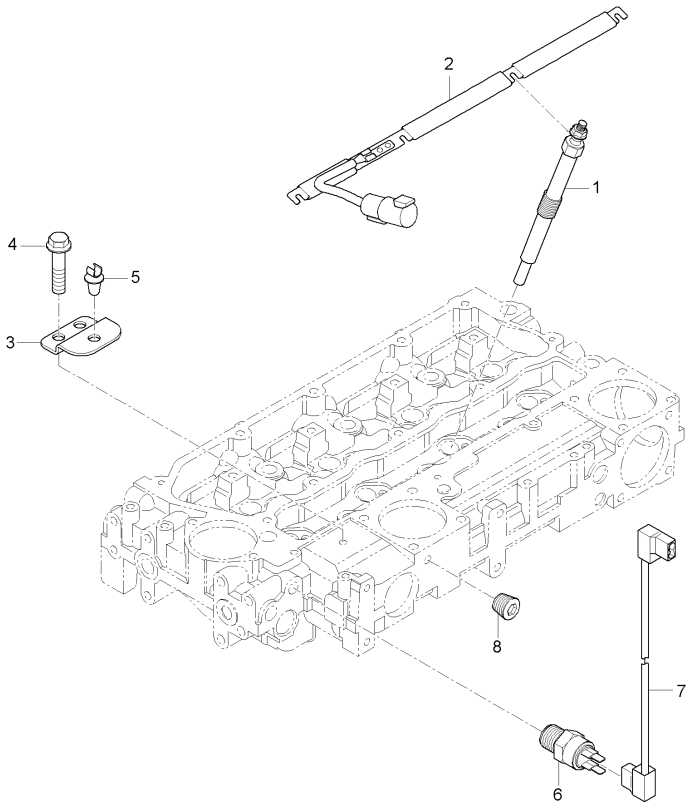

A : D852C , B : D702C , C : D652C

No.	부품번호	부품명	수량					I.C	비고
			A	B	C	D	E		
1	2666A016	예열플러그			4				
2	3161C015	플러그코드(~C054)			1				
3	3651A016	지지브라켓			1				
4	2314H002	볼트			1				
5	2481D556	클립			1				
6	2848A127	센더A			1				
7	3161C018	케이블			1				
8	2431131	플러그			1				

----> 개정전의 부품이 개정후의 부품을 대체 할 수 있음 <---- 개정후의 부품이 개정전의 부품에 대체 할 수 있음
<-X-> 개정전과 후의 부품이 상호 호환성이 없음 <---> 개정전과 후의 부품이 상호 호환성이 있음
<-0-> 단품 상태로는 상호호환성이 없으나 관련 부품의 조합상태로는 호환성이 있음

DK801-E200 예열플러그 그룹

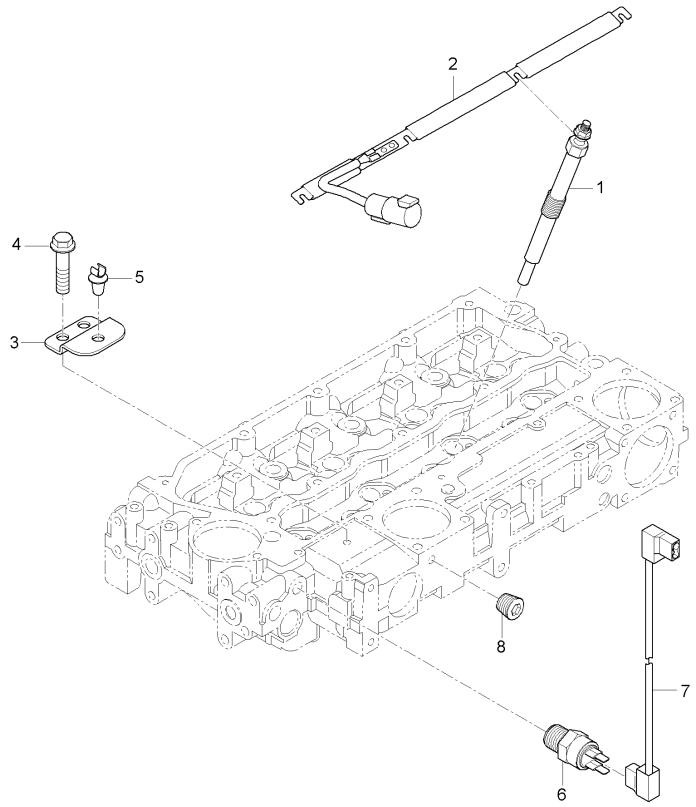

A : D852C , B : D702C , C : D652C

No.	부품번호	부품명	수량 A	수량 B	수량 C	수량 D	수량 E	I.C	비고
1	2666A016	예열플러그	4	4					
2	3161C015	플러그코드(~C054)	1	1					
3	3651A016	지지브라켓	1	1					
4	2314H002	볼트	1	1					
5	2481D556	클립	1	1					
6	2848A127	센더A	1	1					
7	3161C017	케이블	1	1					
8	2431131	플러그	1	1					

----> 개정전의 부품이 개정후의 부품을 대체 할 수 있음 <---- 개정후의 부품이 개정전의 부품에 대체 할 수 있음
<-X-> 개정전과 후의 부품이 상호 호환성이 없음 <---> 개정전과 후의 부품이 상호 호환성이 있음
<-0-> 단품 상태로는 상호호환성이 없으나 관련 부품의 조합상태로는 호환성이 있음

D652-E210 플라이휘일그룹

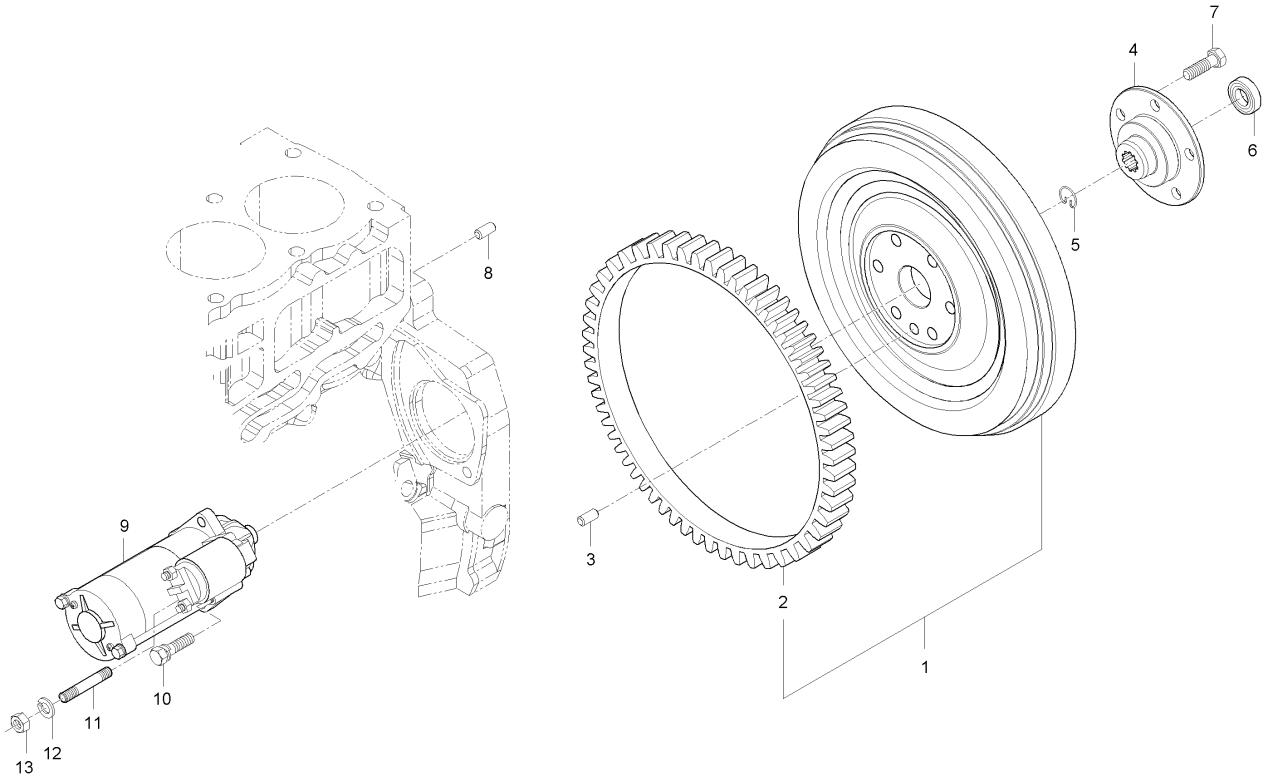

A : D852C , B : D702C , C : D652C

No.	부품번호	부품명	수량					I.C	비고
			A	B	C	D	E		
1	E7313-25011	플라이휠조합	1	1	1				
1	E7313-25012	플라이휠조합	1	1	1			<----	
2	E7310-63821	링기어	1	1	1				
3	E7310-93631	평행핀	1	1	1				
4	E7310-25181	스플라인허브	1	1	1				
5	E5500-21332	스냅링	1	1	1				
6	08141-06007	볼베어링	1	1	1				6007UU
7	E7310-25161	플라이휠볼트	6	6	6				
8	E7310-93621	평행핀	2	2	2				
9	E7310-63014	시동모터조합	1	1	1				
10	01123-51030	와셔붙임볼트	2	2	2				M10*1.5
11	01554-51030	심음볼트	1	1	1				
12	04512-50100	스프링와셔	1	1	1				M10
13	02176-50100	너트	1	1	1				M10X1.25

----> 개정전의 부품이 개정후의 부품을 대체 할 수 있음 <---- 개정후의 부품이 개정전의 부품에 대체 할 수 있음
<-X-> 개정전과 후의 부품이 상호 호환성이 없음 <---> 개정전과 후의 부품이 상호 호환성이 있음
<-0-> 단품 상태로는 상호호환성이 없으나 관련 부품의 조합상태로는 호환성이 있음

D652-T250A 앞차동고정클러치그룹

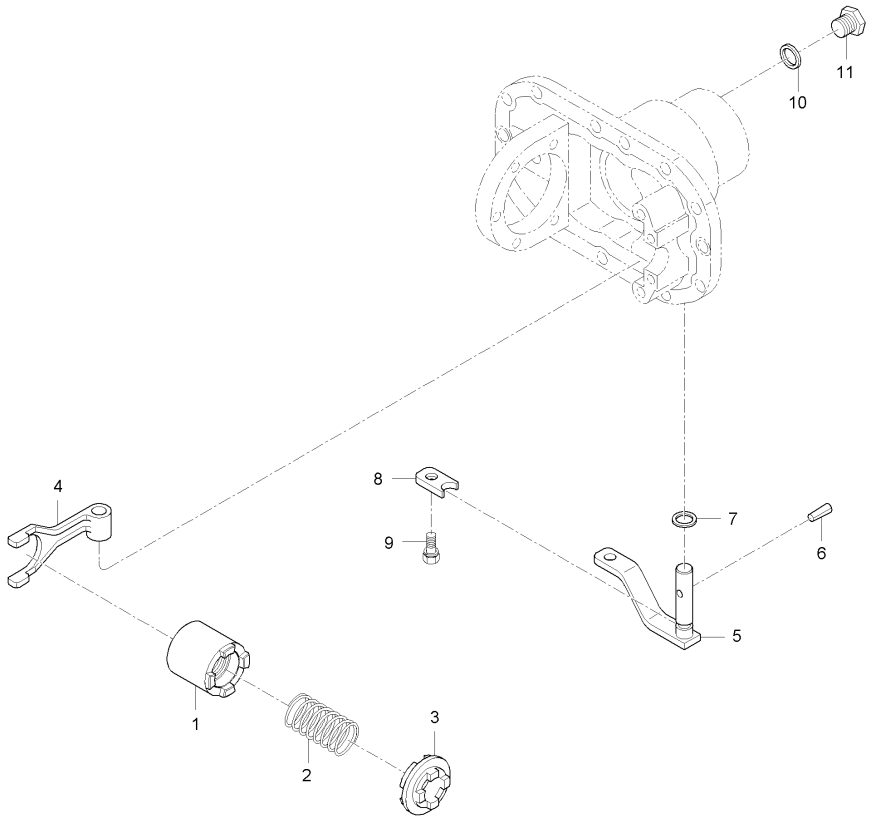

A : D852C , B : D702C , C : D652C

No.	부품번호	부품명	수량 A	수량 B	수량 C	수량 D	수량 E	I.C	비고
1	T4930-42641	차동고정클러치, 1		1					
2	T4810-42542	차동고정스프링		1					
3	T4810-42701	차동고정클러치, 2		1					
4	T4520-42521	차동고정포크		1					
5	T4810-42512	차동고정레버축		1					
6	05411-00625	스프링핀		1					
7	09500-16307	오일시일		1					
8	T4520-42561	레버잡이		1					
9	01133-51016	와셔붙임볼트		1					
10	04717-02000	시일와셔		1					
11	06331-35020	플러그		1					

----> 개정전의 부품이 개정후의 부품을 대체 할 수 있음 <---- 개정후의 부품이 개정전의 부품에 대체 할 수 있음
<-X-> 개정전과 후의 부품이 상호 호환성이 없음 <---> 개정전과 후의 부품이 상호 호환성이 있음
<-0-> 단품 상태로는 상호호환성이 없으나 관련 부품의 조합상태로는 호환성이 있음

D652-T255A 앞차동기어케이스그룹

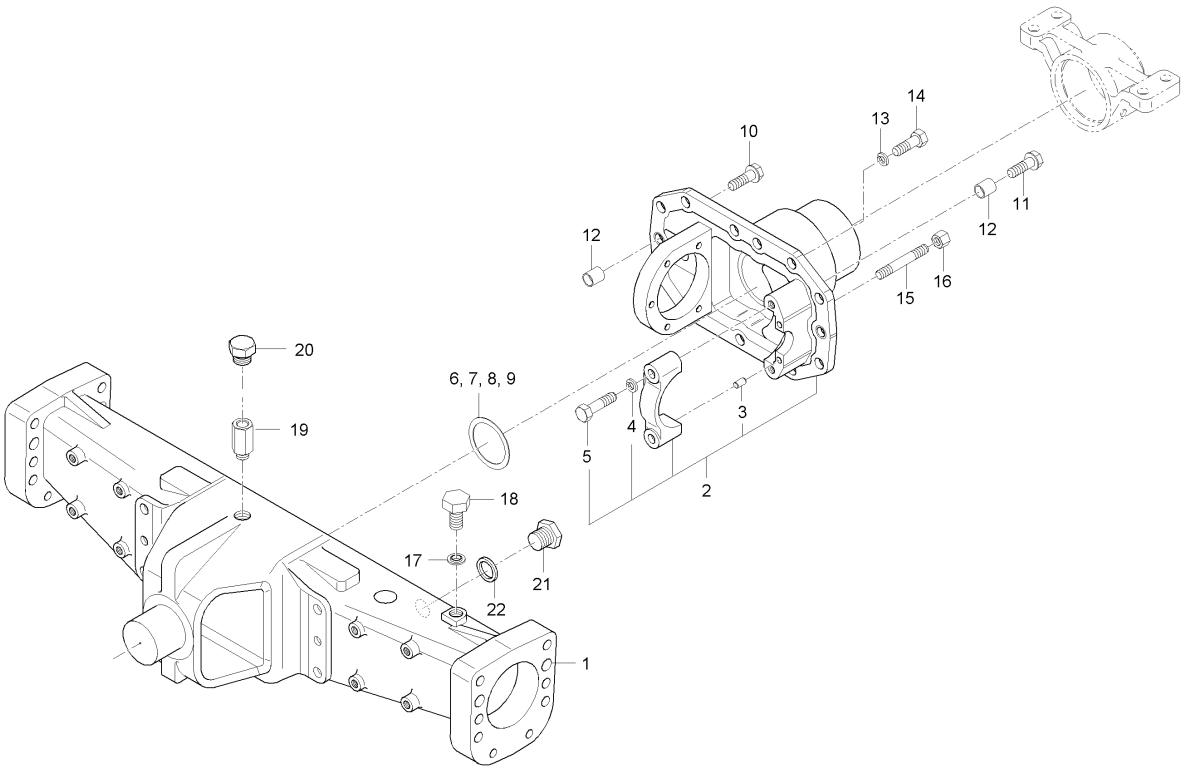

A : D852C , B : D702C , C : D652C

No.	부품번호	부품명	수량					I.C	비고
			A	B	C	D	E		
1	T4930-42153	앞차축지지	1	1	1				
1	T4930-42154	앞차축지지	1	1	1			<--->	
1	T4930-42155	앞차축지지	1	1	1			<--->	
2	T4930-42303	차동기어케이스조합	1	1	1				
3	05012-00816	평행핀	2	2	2				8*16
4	04512-50120	스프링와셔	2	2	2				M12
5	01176-51260	볼트	2	2	2				M12*1.25*60
6	T4520-42351	심, 0.1	1	1	1				
7	T4520-42361	심, 0.2	1	1	1				
8	T4520-42371	심, 0.4	1	1	1				
9	T4520-42381	심, 1.6	1	1	1				
10	T4520-43271	UBS볼트	1	1	1				
11	T4520-43261	UBS볼트	1	1	1				
12	T4520-43191	튜브핀	2	2	2				
13	04512-50140	스프링와셔	11	11	11				
14	01173-51445	볼트	10	10	10				M14*P1.5*45
15	01517-51440	심음볼트	1	1	1				
16	02176-50140	너트	1	1	1				M14*P1.5
17	04717-02000	시일와셔	1	1	1				

----> 개정전의 부품이 개정후의 부품을 대체 할 수 있음 <---- 개정후의 부품이 개정전의 부품에 대체 할 수 있음
<-X-> 개정전과 후의 부품이 상호 호환성이 없음 <---> 개정전과 후의 부품이 상호 호환성이 있음
<-0-> 단품 상태로는 상호호환성이 없으나 관련 부품의 조합상태로는 호환성이 있음

D652-T255A 앞차동기어케이스그룹

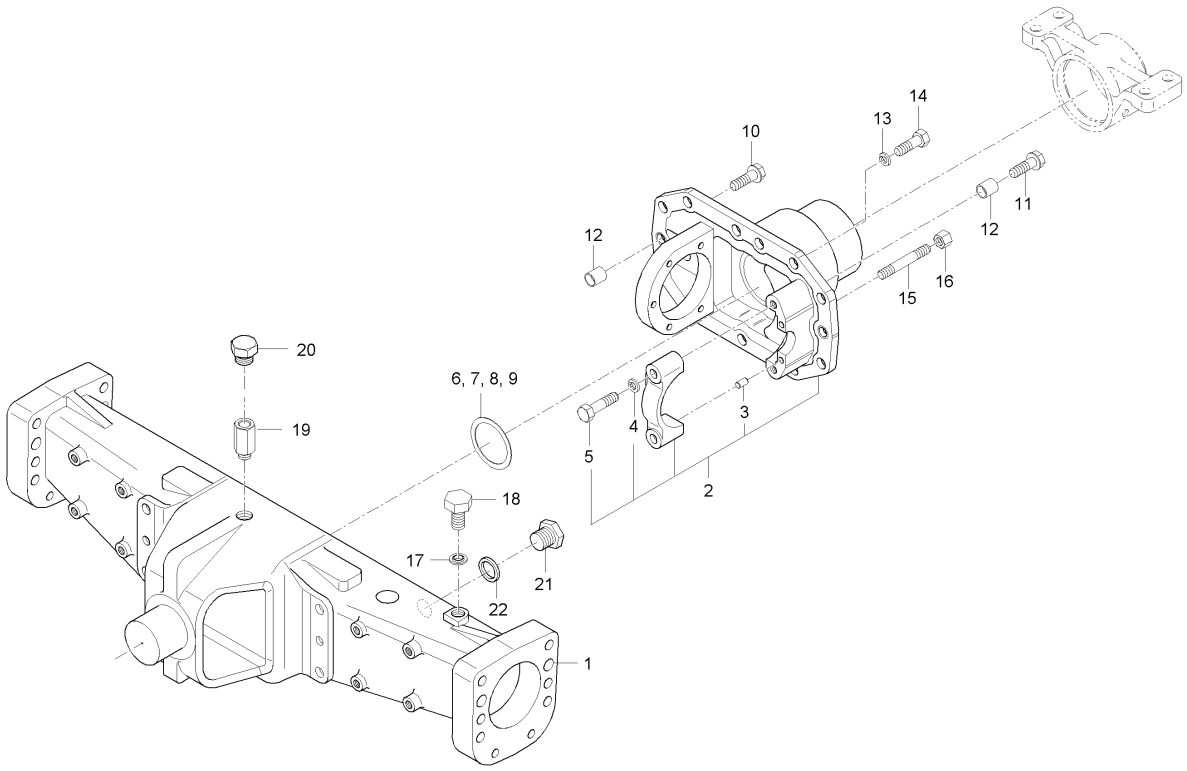

A : D852C , B : D702C , C : D652C

No.	부품번호	부품명	수량					I.C	비고
			A	B	C	D	E		
18	06331-35020	플러그	1	1	1				
19	T4682-43871	튜브	1	1	1				
20	T2305-43882	플러그	1	1	1				
21	06331-45010	플러그	1	1	1				M10*1.25
22	04717-01000	시일와셔	1	1	1				M10

----> 개정전의 부품이 개정후의 부품을 대체 할 수 있음 <---- 개정후의 부품이 개정전의 부품에 대체 할 수 있음
<-X-> 개정전과 후의 부품이 상호 호환성이 없음 <---> 개정전과 후의 부품이 상호 호환성이 있음
<-0-> 단품 상태로는 상호호환성이 없으나 관련 부품의 조합상태로는 호환성이 있음

D652-T260A 베벨피니언축그룹

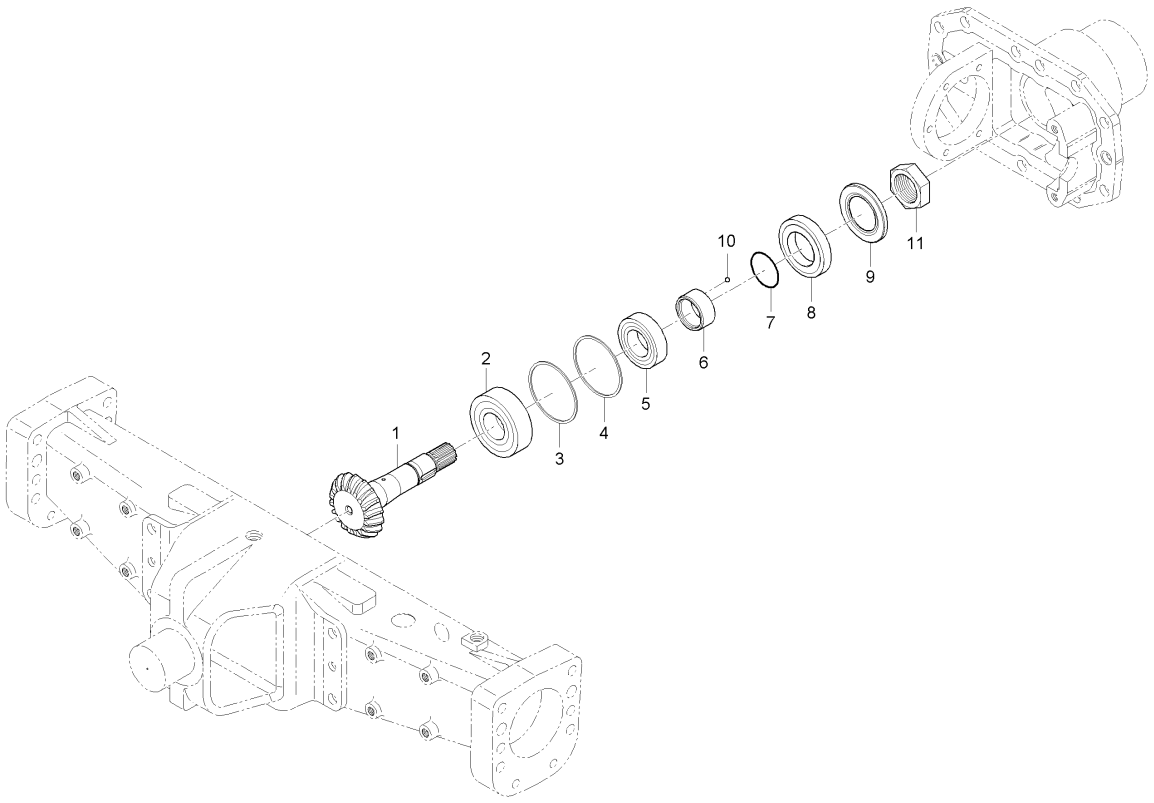

A : D852C , B : D702C , C : D652C

No.	부품번호	부품명	수량					I.C	비고
			A	B	C	D	E		
1	T4930-42262	베벨피니언축, 18	1	1	1			<--->	
1	T4930-42263	18베벨피니언축	1	1	1			<--->	
2	T4810-42271	테이퍼롤러베어링	1	1	1				
3	37650-4317-0	심, 0.1	1	1	1				
4	37650-4314-0	심, 0.2	1	1	1				
5	38630-4329-2	테이퍼롤러베어링	1	1	1				
6	R1810-32541	슬리브	1	1	1				
7	04811-10320	오링	1	1	1				
8	R1810-32561	오일시일	1	1	1				
9	R1810-32571	오일시일커버	1	1	1				
10	07715-00401	강구	1	1	1				
11	R1810-32681	너트, 35	1	1	1				

----> 개정전의 부품이 개정후의 부품을 대체 할 수 있음 <---- 개정후의 부품이 개정전의 부품에 대체 할 수 있음
<-X-> 개정전과 후의 부품이 상호 호환성이 없음 <---> 개정전과 후의 부품이 상호 호환성이 있음
<-0-> 단품 상태로는 상호호환성이 없으나 관련 부품의 조합상태로는 호환성이 있음

D652-T265A 앞차동장치그룹

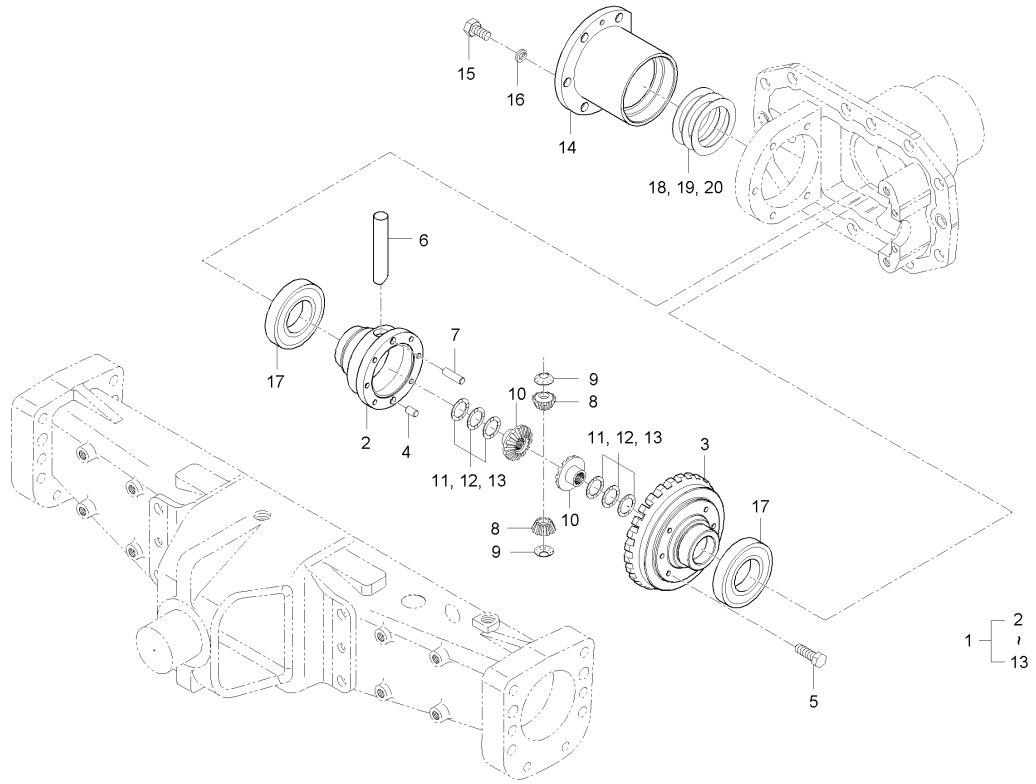

A : D852C , B : D702C , C : D652C

No.	부품번호	부품명	수량 A	수량 B	수량 C	수량 D	수량 E	I.C	비고
1	T4930-43101	차동장치조합, 앞	1	1	1				
1	T4930-43102	차동장치조합, 앞	1 ~HT8500047	1 ~HT8400030	1 ~HT8300026			---->	
1	T4930-43103	차동장치조합, 앞	1 HT8500048~	1 HT8400031~	1 HT8300027~			<-0->	
1	T4930-43104	앞차동장치총조합	1	1	1			<--->	
1	T4930-43105	앞차동장치총조합	1	1	1			<--->	
2	T4930-43121	차동케이스, 앞	1	1	1				
2	T4930-43122	앞차동케이스	1	1	1			---->	
3	T4930-42311	베벨기어, 29	1	1	1				
3	T4930-42312	29베벨기어	1	1	1			<--->	
4	T4520-43181	평행핀	1	1	1				
5	T4520-43162	UBS볼트	6	6	6				
6	T4930-43111	차동피니언축	1	1	1				
7	T4520-43171	평행핀	1	1	1				
8	T4930-43131	차동피니언, 12	2 ~HT8500047	2 ~HT8400030	2 ~HT8300026				
8	T4930-43132	차동피니언, 12	2 HT8500048~	2 HT8400031~	2 HT8300027~			<-0->	
8	T4930-43133	12차동피니언	1	1	1			<--->	
9	T4930-43151	차동피니언와셔	2	2	2				
10	T4930-43141	차동사이드기어, 16	2 ~HT8500047	2 ~HT8400030	2 ~HT8300026				
10	T4930-43142	차동사이드기어, 16	2 HT8500048~	2 HT8400031~	2 HT8300027~			<-0->	

----> 개정전의 부품이 개정후의 부품을 대체 할 수 있음 <---- 개정후의 부품이 개정전의 부품에 대체 할 수 있음
<-X-> 개정전과 후의 부품이 상호 호환성이 없음 <---> 개정전과 후의 부품이 상호 호환성이 있음
<-0-> 단품 상태로는 상호호환성이 없으나 관련 부품의 조합상태로는 호환성이 있음

D652-T265A 앞차동장치그룹

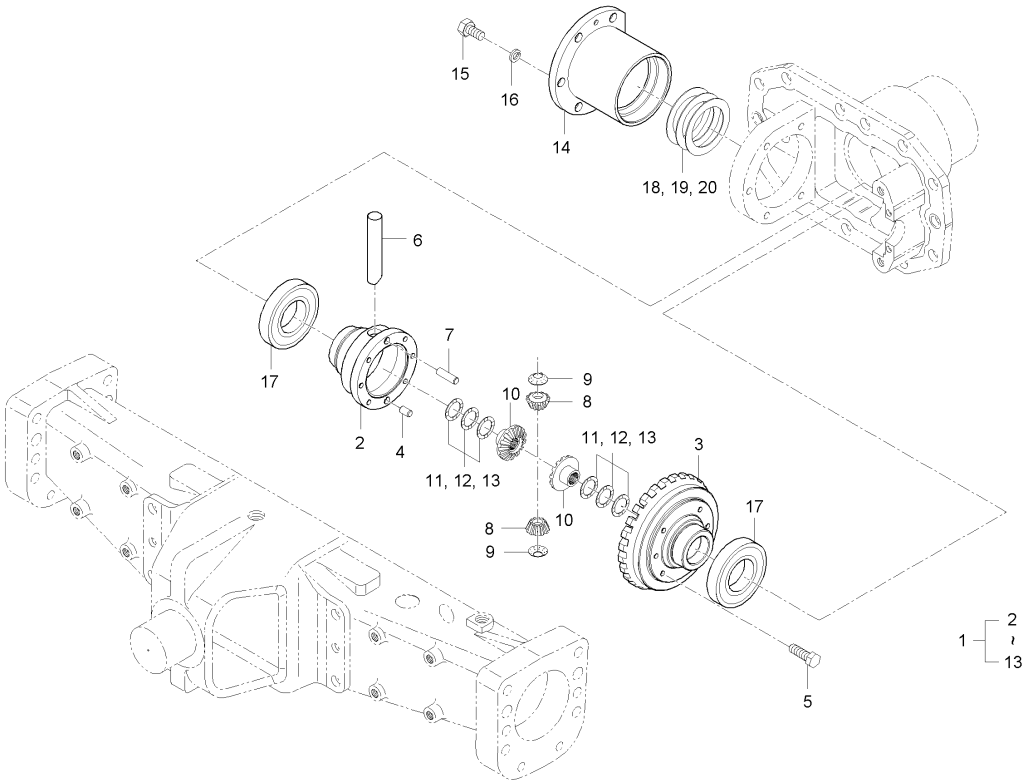

A : D852C , B : D702C , C : D652C

No.	부품번호	부품명	수량 A	수량 B	수량 C	수량 D	수량 E	I.C	비고
11	T4930-43071	심, 0.8	2	2	2				
12	T4930-43081	심, 0.1	2	2	2				
13	T4930-43091	심, 1.2	2	2	2				
14	T4930-42411	앞차동베어링지지	1	1	1				
14	T4930-42412	앞차동베어링지지	1	1	1			<--->	
15	01173-51028	볼트	5	5	5				M10*P1.25*28
16	04512-50100	스프링와셔	5	5	5				M10
17	T4810-42421	테이퍼롤러베어링	2	2	2				
17	T5210-32010	테이퍼롤러베어링	2	2	2			<--->	
18	T4810-43011	심, 0.1	1	1	1				
19	T4810-43021	심, 0.2	1	1	1				
20	T4810-43031	심, 0.4	1	1	1				

----> 개정전의 부품이 개정후의 부품을 대체 할 수 있음 <---- 개정후의 부품이 개정전의 부품에 대체 할 수 있음
<-X-> 개정전과 후의 부품이 상호 호환성이 없음 <---> 개정전과 후의 부품이 상호 호환성이 있음
<-0-> 단품 상태로는 상호호환성이 없으나 관련 부품의 조합상태로는 호환성이 있음

D652-T270A 베벨기어축그룹

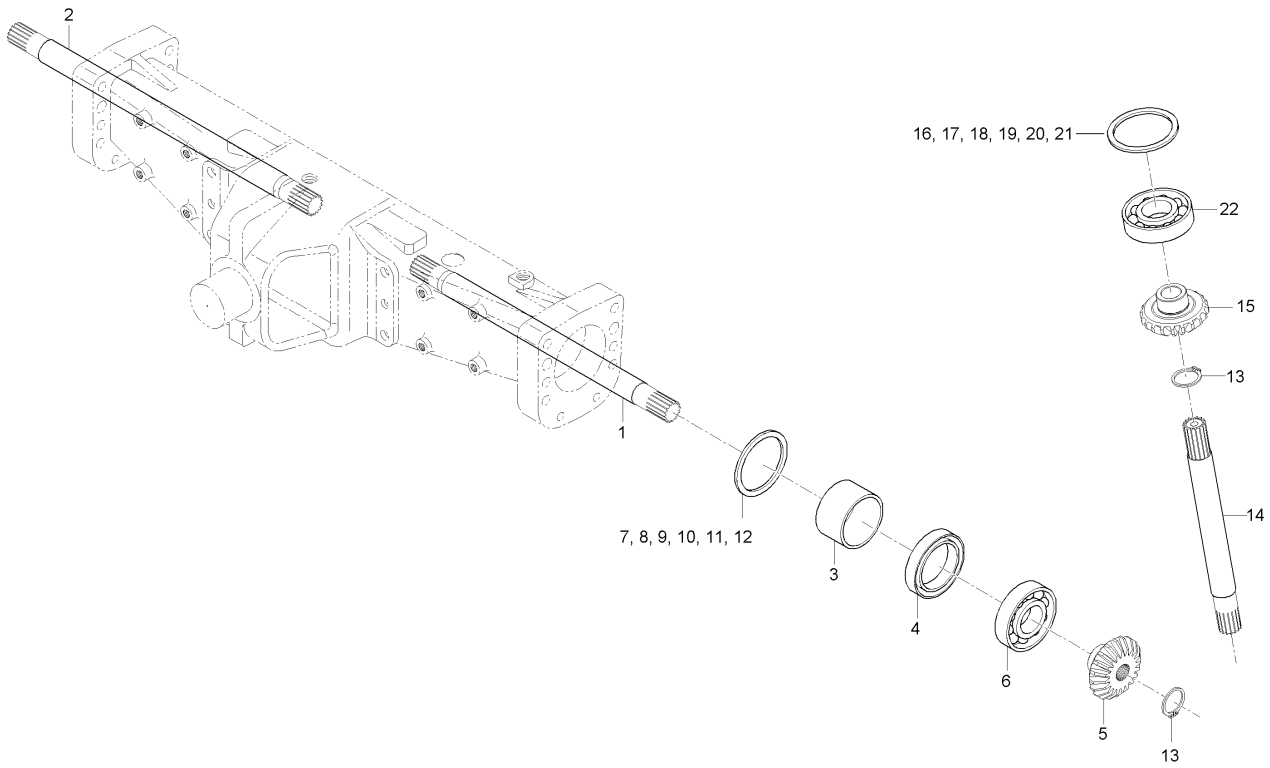

A : D852C , B : D702C , C : D652C

No.	부품번호	부품명	수량 A	수량 B	수량 C	수량 D	수량 E	I.C	비고
1	T4930-43211	차동기어축, 좌	1	1	1				
2	T4930-43221	차동기어축, 우	1	1	1				
2	T4930-43222	차동기어축, 우	1	1	1			---->	
3	T4520-43231	슬리브	2	2	2				
4	09403-55511	오일시일	2	2	2				
5	T4520-43441	베벨기어, 19	2 ~HT8500025	2 ~GT8400333	2 ~HT8300021				
5	T4520-43442	베벨기어, 19	2 HT8500026~	2 GT8400334~	2 HT8300022~			<-0->	
6	08101-06308	볼베어링	2	2	2				#6308
7	T4520-44021	심, 0.1	1	1	1				
8	T4520-44031	심, 0.2	1	1	1				
9	T4520-44041	심, 0.4	1	1	1				
10	T4520-44051	심, 0.8	1	1	1				
11	T4520-44061	심, 0.1	1	1	1				
12	T4520-44071	심, 1.2	1	1	1				
13	04612-00280	스냅링	4	4	4				
14	T4520-43411	베벨기어축	2	2	2				
14	T4520-43412	베벨기어축	2	2	2			<--->	
15	T4520-43241	베벨기어, 18	2 ~HT8500025	2 ~GT8400333	2 ~HT8300021				
15	T4520-43242	베벨기어, 18	2 HT8500026~	2 GT8400334~	2 HT8300022~			<-0->	

----> 개정전의 부품이 개정후의 부품을 대체 할 수 있음 <---- 개정후의 부품이 개정전의 부품에 대체 할 수 있음
<-X-> 개정전과 후의 부품이 상호 호환성이 없음 <---> 개정전과 후의 부품이 상호 호환성이 있음
<-0-> 단품 상태로는 상호호환성이 없으나 관련 부품의 조합상태로는 호환성이 있음

D652-T270A 베벨기어축그룹

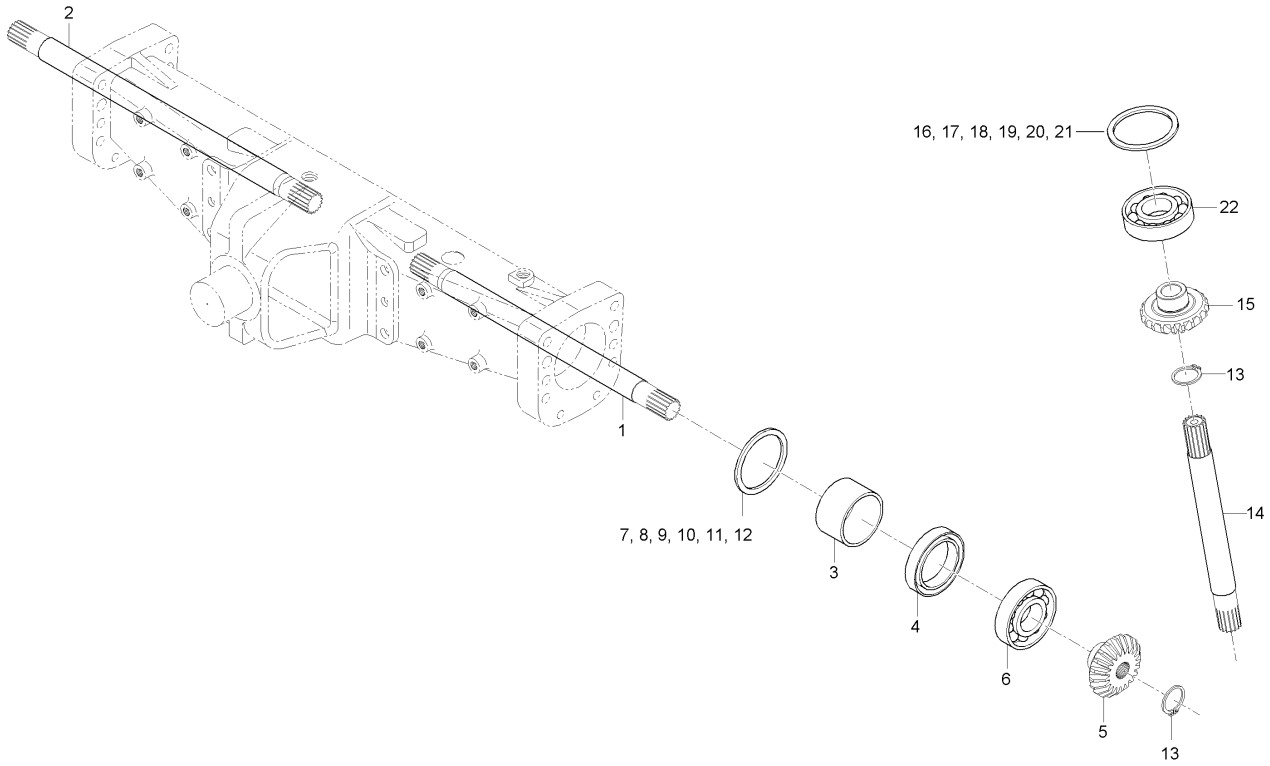

A : D852C , B : D702C , C : D652C

No.	부품번호	부품명	수량					I.C	비고
			A	B	C	D	E		
16	T4520-44081	심, 0.1	1	1	1				
17	T4520-44091	심, 0.2	1	1	1				
18	T4520-44101	심, 0.4	1	1	1				
19	T4520-44111	심, 0.8	1	1	1				
20	T4520-44121	심, 1.0	1	1	1				
21	T4520-44131	심, 1.2	1	1	1				
22	08101-06309	볼베어링	2	2	2				#6309

----> 개정전의 부품이 개정후의 부품을 대체 할 수 있음 <---- 개정후의 부품이 개정전의 부품에 대체 할 수 있음
<-X-> 개정전과 후의 부품이 상호 호환성이 없음 <---> 개정전과 후의 부품이 상호 호환성이 있음
<-0-> 단품 상태로는 상호호환성이 없으나 관련 부품의 조합상태로는 호환성이 있음

D652-T275A 베벨기어케이스그룹

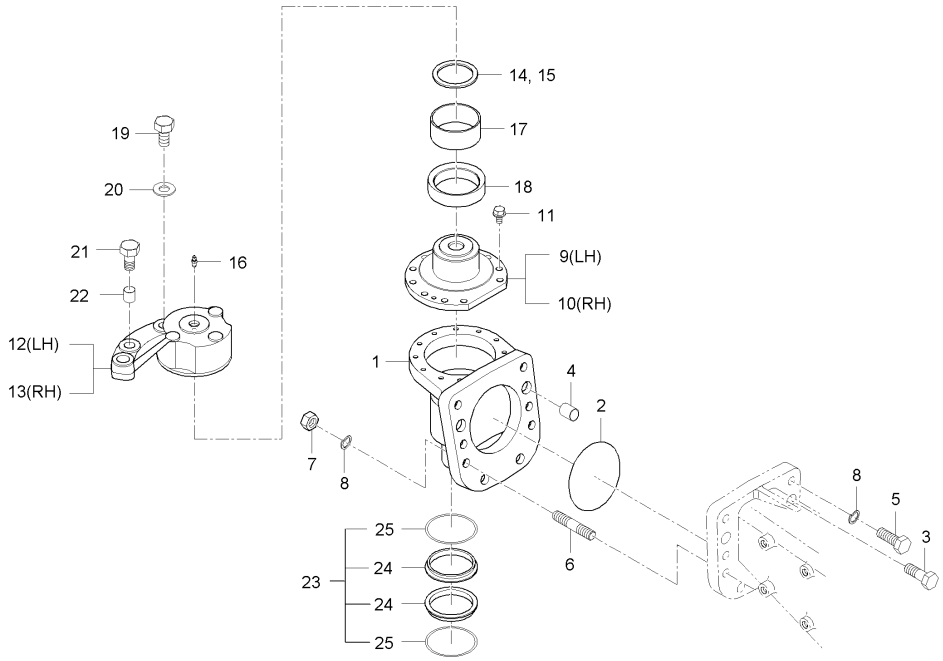

A : D852C , B : D702C , C : D652C

No.	부품번호	부품명	수량 A	수량 B	수량 C	수량 D	수량 E	I.C	비고
1	T4930-43312	베벨케이스	2	2	2				
2	04811-51000	오링	2	2	2				
3	T4520-43281	UBS볼트	4	4	4				
4	T4520-43191	튜브핀	4	4	4				
5	01173-51440	볼트	12	12	12				M14P1.5*40
6	01517-51440	심음볼트	4	4	4				
7	02176-50140	너트	4	4	4				M14*P1.5
8	04512-50140	스프링와셔	16	16	16				
9	T4720-43322	베어링잡이, 좌	1 ~GT8500146	1 ~GT8400085	1 ~GT8300129				
9	T4720-43323	베어링잡이, 좌	1 GT8500147~	1 GT8400086~	1 GT8300130~			<-X->	
9	T4720-43324	베어링잡이, 좌	1	1	1			<--->	
10	T4720-43332	베어링잡이, 우	1	1	1				
10	T4520-43322	베어링잡이	1	1	1			---->	
10	T4520-43323	베어링잡이	1	1	1			<--->	
11	01123-50825	와셔붙임볼트	22	22	22				M8*P1.25
12	T4710-43342	앞차축케이스지지대, 좌	1	1	1				
12	T4710-43343	앞차축케이스지지대, 좌	1	1	1			<--->	
12	T4930-43341	앞차축케이스지지대	1	1	1			<----	
13	T4710-43352	앞차축케이스지지대, 우	1	1	1				

----> 개정전의 부품이 개정후의 부품을 대체 할 수 있음 <---- 개정후의 부품이 개정전의 부품에 대체 할 수 있음
<-X-> 개정전과 후의 부품이 상호 호환성이 없음 <---> 개정전과 후의 부품이 상호 호환성이 있음
<-0-> 단품 상태로는 상호호환성이 없으나 관련 부품의 조합상태로는 호환성이 있음

D652-T275A 베벨기어케이스그룹

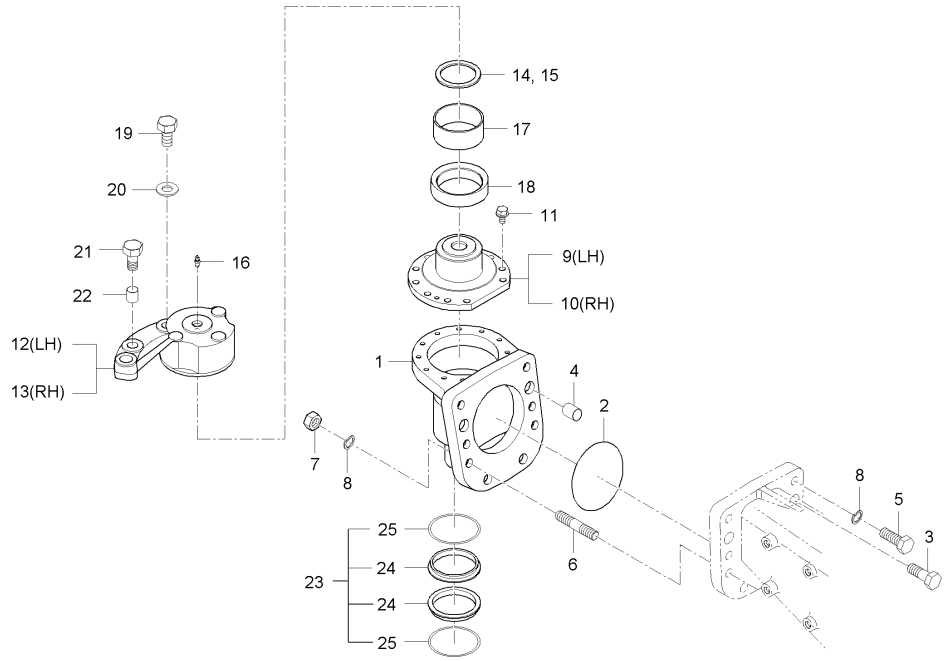

A : D852C , B : D702C , C : D652C

No.	부품번호	부품명	수량					I.C	비고
			A	B	C	D	E		
13	T4635-43342	앞차축케이스지지대	1	1	1			---->	
13	T4635-43343	앞차축케이스지지대	1	1	1			<--->	
13	T4520-43345	앞차축케이스지지대	1	1	1			<----	
14	T4520-43331	스러스트간격판	2	2	2				
15	T4815-43331	스러스트간격판	2	2	2				
16	06611-15010	그리스니플	2	2	2				
17	T4520-43351	부시, DX	2	2	2				
18	T4520-43361	오일시일	2	2	2				
19	01176-51430	볼트	4	4	4				
20	04512-50140	스프링와셔	4	4	4				
21	T4520-43271	UBS볼트	4	4	4				
22	T4520-43191	튜브핀	4	4	4				
23	T4818-43451	플로팅실	2	2	2				
24	T4818-43451001	시일링	4	4	4				
25	T4818-43451002	오링	4	4	4				

----> 개정전의 부품이 개정후의 부품을 대체 할 수 있음 <---- 개정후의 부품이 개정전의 부품에 대체 할 수 있음
<-X-> 개정전과 후의 부품이 상호 호환성이 없음 <---> 개정전과 후의 부품이 상호 호환성이 있음
<-0-> 단품 상태로는 상호호환성이 없으나 관련 부품의 조합상태로는 호환성이 있음

D652-T280A 앞차축케이스그룹

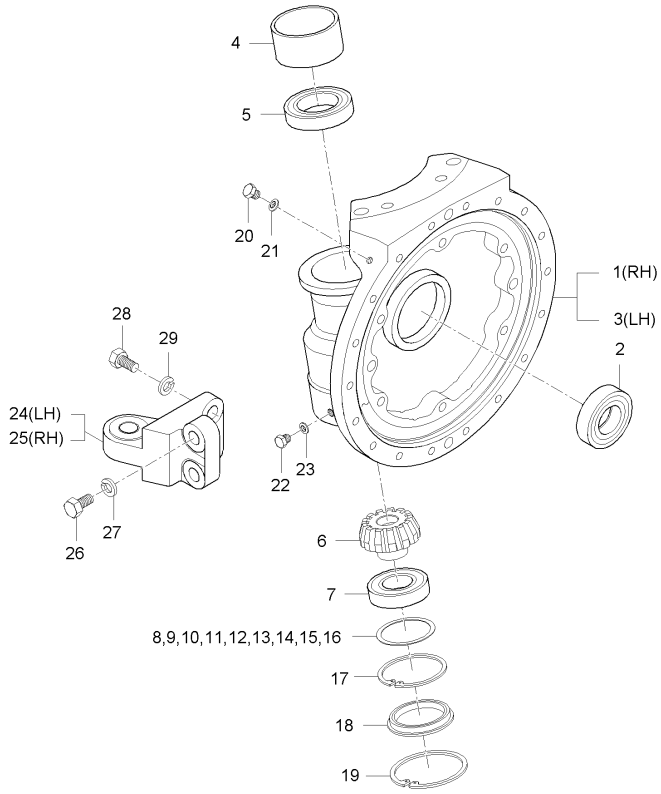

A : D852C , B : D702C , C : D652C

No.	부품번호	부품명	수량 A	수량 B	수량 C	수량 D	수량 E	I.C	비고
1	T4930-43642	앞차축케이스, 우	1	1	1				
1	T4930-43643	앞차축케이스, 우	1	1	1			<----	
1	T4930-43644	앞차축케이스, 우	1 ~HT8500369	1 ~HT8400381	1 ~HT8300221			<----	
1	T4930-43645	앞차축케이스, 우	1 HT8500370~	1 HT8400382~	1 HT8300222~			<-0->	
1	T4930-43646	앞차축케이스, 우	1	1	1			<-0->	
2	T4520-43291	볼베어링	2	2	2				
3	T4930-43632	앞차축케이스, 좌	1	1	1				
3	T4930-43633	앞차축케이스, 좌	1	1	1			<----	
3	T4930-43634	앞차축케이스, 좌	1 ~HT8500369	1 ~HT8400381	1 ~HT8300221			<----	
3	T4930-43635	앞차축케이스, 좌	1 HT8500370~	1 HT8400382~	1 HT8300222~			<-0->	
3	T4930-43636	앞차축케이스, 좌	1	1	1			<-0->	
4	T4930-43601	부시, DX	2	2	2				
5	T4930-43381	스러스트볼베어링	2	2	2				
5	08401-51206	스러스트볼베어링	2	2	2			<--->	51206
6	T4520-43521	베벨기어, 14	2	2	2				
6	T4520-43522	베벨기어, 14	2	2	2			<--->	
7	08101-06308	볼베어링	2	2	2				#6308
8	T4520-44081	심, 0.1	1	1	1				
9	T4520-44091	심, 0.2	1	1	1				

----> 개정전의 부품이 개정후의 부품을 대체 할 수 있음 <---- 개정후의 부품이 개정전의 부품에 대체 할 수 있음
<-X-> 개정전과 후의 부품이 상호 호환성이 없음 <---> 개정전과 후의 부품이 상호 호환성이 있음
<-0-> 단품 상태로는 상호호환성이 없으나 관련 부품의 조합상태로는 호환성이 있음

D652-T280A 앞차축케이스그룹

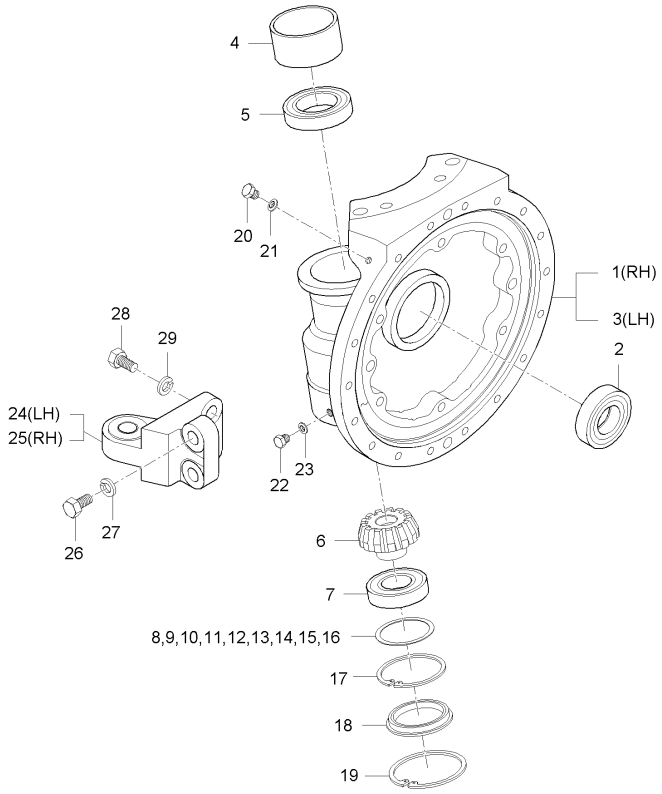

A : D852C , B : D702C , C : D652C

No.	부품번호	부품명	수량					I.C	비고
			A	B	C	D	E		
10	T4520-44101	심, 0.4	1	1	1				
11	T4520-44111	심, 0.8	1	1	1				
12	T4520-44121	심, 1.0	1	1	1				
13	T4520-44131	심, 1.2	1	1	1				
14	T4520-44161	심, 1.8	1	1	1				
15	T4520-44171	심, 2.0	1	1	1				
16	T4520-44181	심, 2.3	1	1	1				
17	04611-00900	멈춤링	2	2	2				DIA90
18	T4520-43542	플러그	2	2	2				
19	04611-00950	멈춤링	2	2	2				
20	06331-35016	플러그	2	2	2				HEX22*25,M16*P1.5
21	04717-01600	시일와셔	2	2	2				
22	06331-35010	플러그	2	2	2				M6*P1.0
23	04717-01000	시일와셔	2	2	2				M10
24	T4930-43812	넉클암, 좌	1	1	1				
25	T4930-43822	넉클암, 우	1	1	1				
26	01173-51440	볼트	8	8	8				M14P1.5*40
27	04512-50140	스프링와셔	8	8	8				
28	01133-51235	와셔붙임볼트	2	2	2				M12*P1.25

----> 개정전의 부품이 개정후의 부품을 대체 할 수 있음 <---- 개정후의 부품이 개정전의 부품에 대체 할 수 있음
<-X-> 개정전과 후의 부품이 상호 호환성이 없음 <---> 개정전과 후의 부품이 상호 호환성이 있음
<-0-> 단품 상태로는 상호호환성이 없으나 관련 부품의 조합상태로는 호환성이 있음

D652-T280A 앞차축케이스그룹

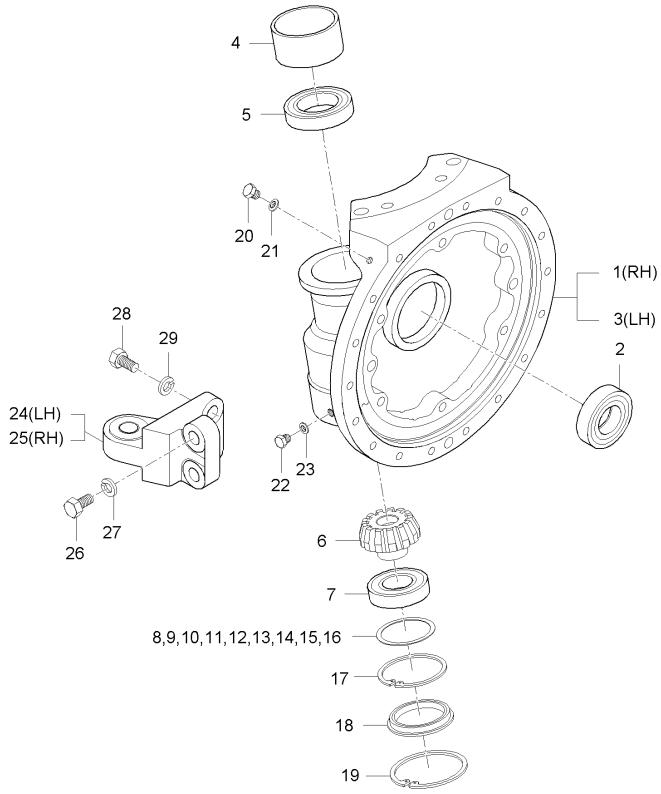

A : D852C , B : D702C , C : D652C

No.	부품번호	부품명	수량 A	B	C	D	E	I.C	비고
29	04011-50120	평와셔	10	10	10				M12

----> 개정전의 부품이 개정후의 부품을 대체 할 수 있음
<-X-> 개정전과 후의 부품이 상호 호환성이 없음
<-0-> 단품 상태로는 상호호환성이 없으나 관련 부품의 조합상태로는 호환성이 있음
<---- 개정후의 부품이 개정전의 부품에 대체 할 수 있음
<---> 개정전과 후의 부품이 상호 호환성이 있음

D581-T285A 앞차축그룹

(D702C : ~ HT8400360)

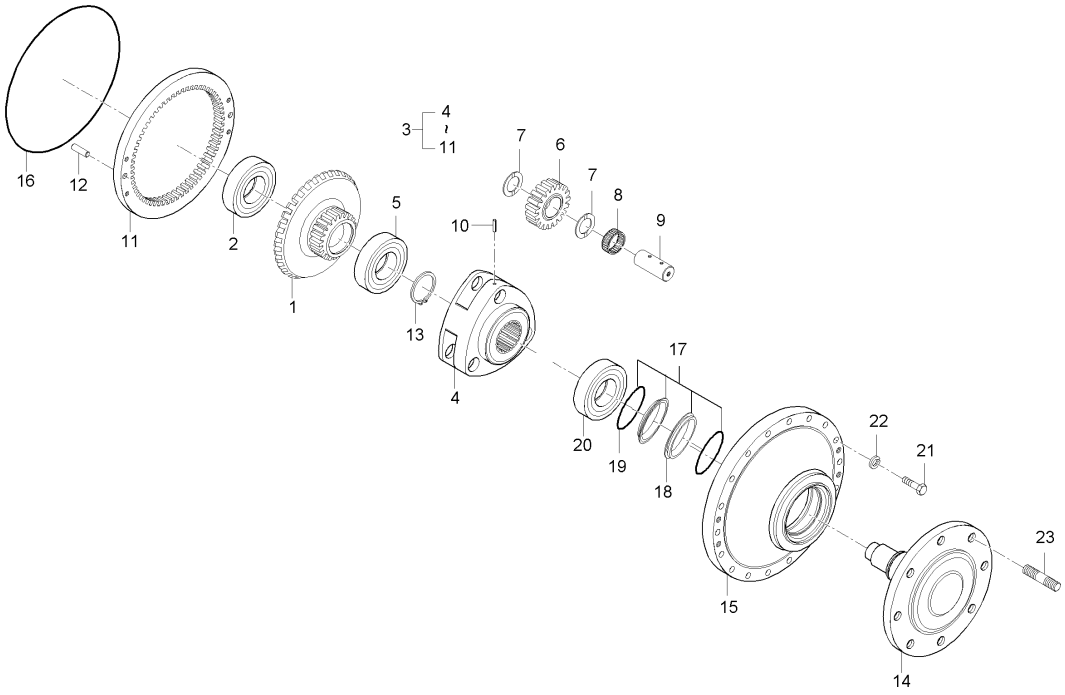

A : D852C , B : D702C , C : D652C

No.	부품번호	부품명	수량 A	수량 B	수량 C	수량 D	수량 E	I.C	비고
1	T4520-43722	베벨기어, 34	2	2	2				
1	T4520-43723	베벨기어, 34	2	2	2			<--->	
2	T4520-42281	볼베어링	2	2	2				
3	T4520-44202	유성기어조합	2 ~HT8500369	2 ~HT8400360	2 ~HT8300221				
3	T4520-44203	유성기어조합	2 HT8500370~	2 HT8400361~	2 HT8300222~			<-0->	
3	T4520-44204	유성기어조합	2	2	2			<--->	
4	T4520-44213	유성기어지지	2	2	2				
5	T4520-43731	볼베어링	2	2	2				
6	T4520-44221	유성기어, 19	6	6	6				
6	T4520-44222	19유성기어	3	3	3			<--->	
7	T4520-44232	스러스트간격판	12	12	12				
8	T4520-44241	니들베어링	6	6	6				
9	T4520-44252	유성기어축	6	6	6				
10	05411-00522	스프링핀	6	6	6				
11	T4520-44191	인터널기어, 60	2 ~HT8500369	2 ~HT8400360	2 ~HT8300221				
11	T4520-44192	인터널기어, 60	2 HT8500370~	2 HT8400361~	2 HT8300222~			<-0->	
12	T4520-44261	평행핀	4	4	4				
13	T4520-44281	스냅링	2	2	2				
14	T4520-43713	앞차축	2	2	2				

----> 개정전의 부품이 개정후의 부품을 대체 할 수 있음 <---- 개정후의 부품이 개정전의 부품에 대체 할 수 있음
<-X-> 개정전과 후의 부품이 상호 호환성이 없음 <---> 개정전과 후의 부품이 상호 호환성이 있음
<-0-> 단품 상태로는 상호호환성이 없으나 관련 부품의 조합상태로는 호환성이 있음

D581-T285A 앞차축그룹

(D702C : ~ HT8400360)

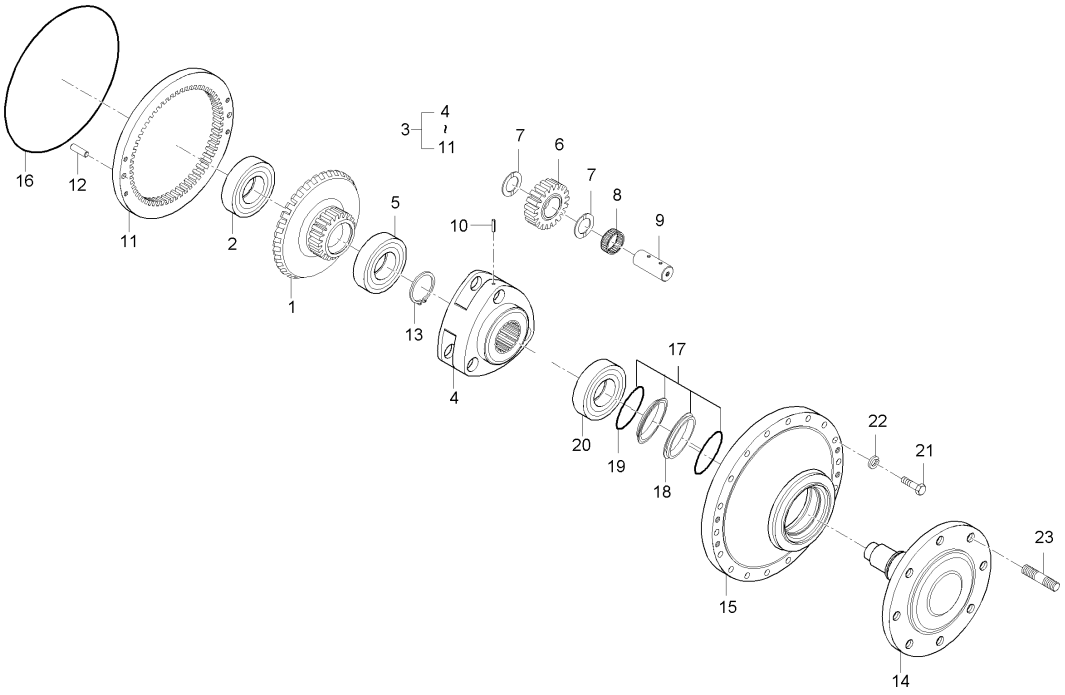

A : D852C , B : D702C , C : D652C

No.	부품번호	부품명	수량 A	B	C	D	E	I.C	비고
14	T4520-43714	앞차축	2	2	2			<--->	
15	T4520-43623	앞차축카바	2	2	2				
15	T4520-43624	앞차축카바	2	2	2			<--->	
16	T4520-44291	오링	2	2	2				
17	T4520-43652	플로팅실조합	2	2	2				
18	T4520-43662	시일링	2	2	2				
19	T4520-43672	오링	2	2	2				
20	08101-06311	볼베어링	2	2	2				#6311
21	01173-51040	볼트	36	36	36				M10,P1.25
22	04512-50100	스프링와셔	36	36	36				M10
23	01517-51632	심음볼트	4	4	4				M16*1.5*32

----> 개정전의 부품이 개정후의 부품을 대체 할 수 있음 <---- 개정후의 부품이 개정전의 부품에 대체 할 수 있음
<-X-> 개정전과 후의 부품이 상호 호환성이 없음 <---> 개정전과 후의 부품이 상호 호환성이 있음
<-0-> 단품 상태로는 상호호환성이 없으나 관련 부품의 조합상태로는 호환성이 있음

D652-T285A 앞차축그룹

(D702C : HT8400361 ~)

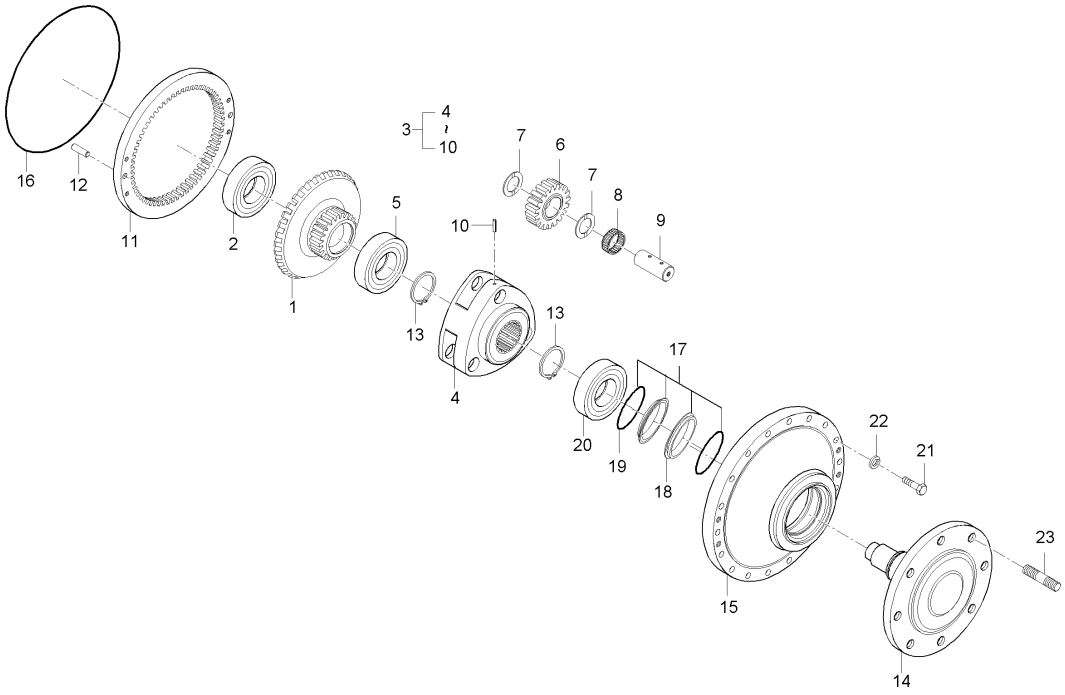

A : D852C , B : D702C , C : D652C

No.	부품번호	부품명	수량 A	수량 B	수량 C	수량 D	수량 E	I.C	비고
1	T4520-43722	베벨기어, 34	2	2					
1	T4520-43723	베벨기어, 34	2	2				<--->	
2	T4520-42281	볼베어링	2	2					
3	T4520-44203	유성기어조합	2	2					
4	T4520-44213	유성기어지지	2	2					
5	T4520-43731	볼베어링	2	2					
6	T4520-44221	유성기어, 19	6	6					
7	T4520-44232	스러스트간격판	12	12					
8	T4520-44241	니들베어링	6	6					
9	T4520-44252	유성기어축	6	6					
10	05411-00522	스프링핀	6	6					
11	T4520-44192	인터널기어, 60	2	2					
12	T4520-44261	평행핀	4	4					
13	T4520-44281	스냅링	2	2					
14	T4930-43711	앞차축	2	2					
15	T4520-43624	앞차축카바	2	2					
16	T4520-44291	오링	2	2					
17	T4520-43652	플로팅실조합	2	2					
18	T4520-43662	시일링	2	2					

----> 개정전의 부품이 개정후의 부품을 대체 할 수 있음 <---- 개정후의 부품이 개정전의 부품에 대체 할 수 있음
<-X-> 개정전과 후의 부품이 상호 호환성이 없음 <---> 개정전과 후의 부품이 상호 호환성이 있음
<-0-> 단품 상태로는 상호호환성이 없으나 관련 부품의 조합상태로는 호환성이 있음

D652-T285A 앞차축그룹

(D702C : HT8400361 ~)

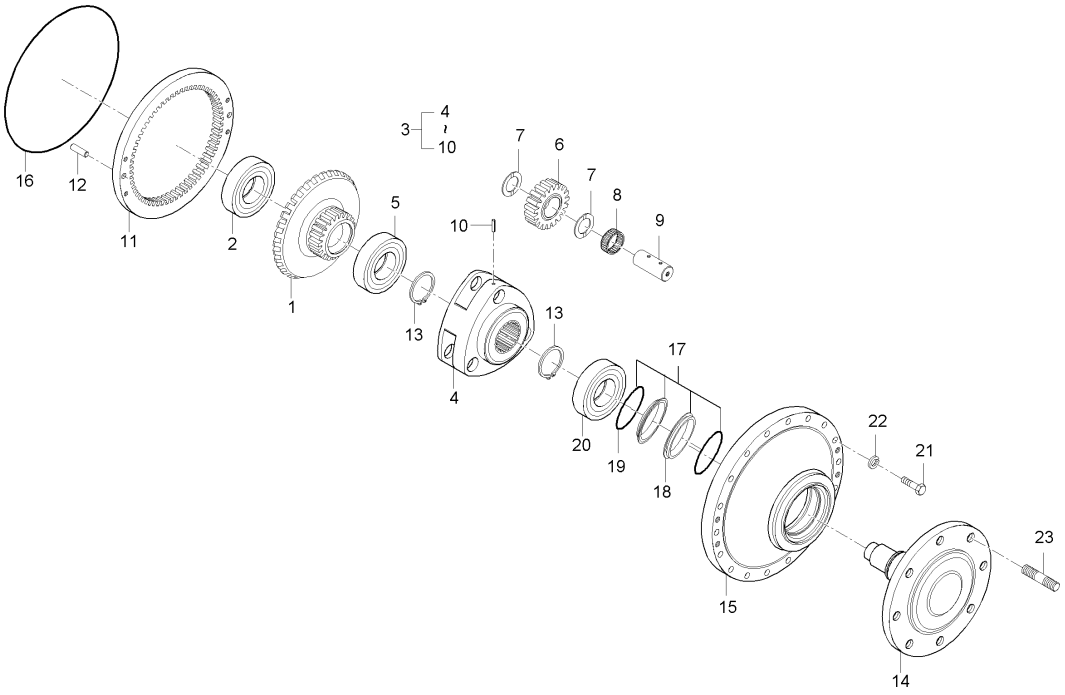

A : D852C , B : D702C , C : D652C

No.	부품번호	부품명	수량 A	수량 B	수량 C	수량 D	수량 E	I.C	비고
19	T4520-43672	오링	2	2					
20	08101-06311	볼베어링	2	2					
21	01173-51040	볼트	36	36					
22	04512-50100	스프링와셔	36	36					
23	01517-51632	심음볼트	4	4					

----> 개정전의 부품이 개정후의 부품을 대체 할 수 있음 <---- 개정후의 부품이 개정전의 부품에 대체 할 수 있음
<-X-> 개정전과 후의 부품이 상호 호환성이 없음 <---> 개정전과 후의 부품이 상호 호환성이 있음
<-0-> 단품 상태로는 상호호환성이 없으나 관련 부품의 조합상태로는 호환성이 있음

D68-T290A 추진축그룹

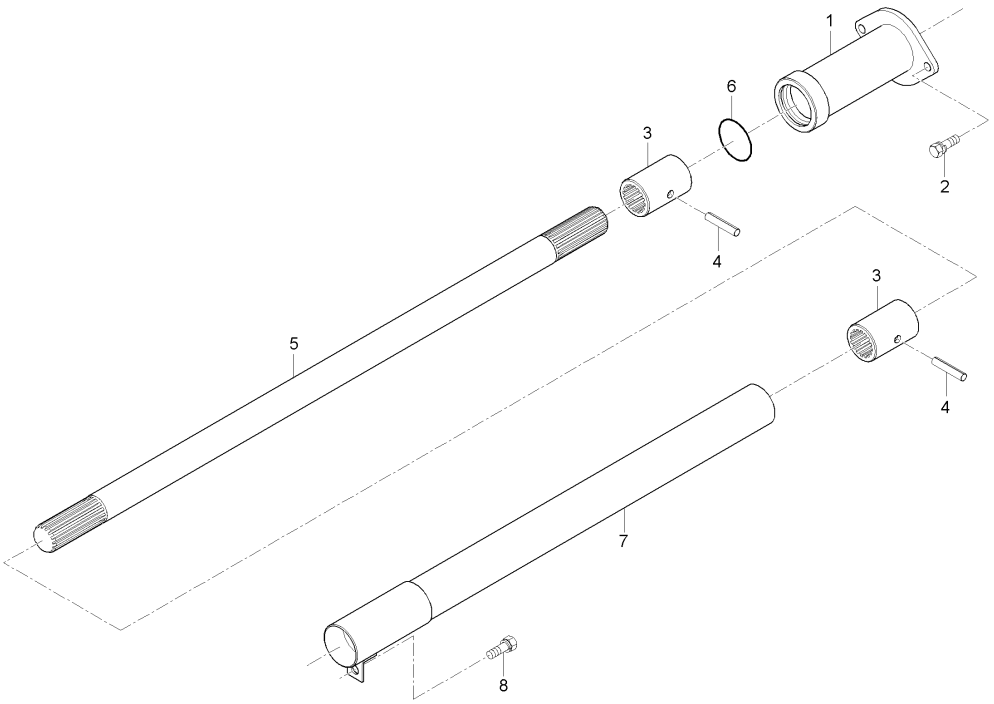

A : D852C , B : D702C , C : D652C

No.	부품번호	부품명	수량 A	수량 B	수량 C	수량 D	수량 E	I.C	비고
1	T4810-24651	추진축커버, 1	1 ~GT8500371	1 ~HT8400070	1 ~GT8300275				
1	T4810-24652	추진축커버, 1	1 GT8500372~	1 HT8400071~	1 GT8300276~			<-X->	
2	01123-50820	와셔붙임볼트	2	2	2				M8*P1.25
3	T4810-24662	커플링	2	2	2				
4	05411-00838	스프링핀	2	2	2				
5	T4850-24671	전륜구동축, 3	1	1	1				
6	T4850-24691	추진축커버, 2	1	1	1				
7	01123-50820	와셔붙임볼트	1 ~HT8500362	1 ~HT8400350	1 ~HT8300215				M8*P1.25
7	01123-50816	와셔붙임볼트	1 HT8500363~	1 HT8400351~	1 HT8300216~			<-0->	M8*P1.25
8	04811-00420	오링	2	2	2				

----> 개정전의 부품이 개정후의 부품을 대체 할 수 있음 <---- 개정후의 부품이 개정전의 부품에 대체 할 수 있음
<-X-> 개정전과 후의 부품이 상호 호환성이 없음 <---> 개정전과 후의 부품이 상호 호환성이 있음
<-0-> 단품 상태로는 상호호환성이 없으나 관련 부품의 조합상태로는 호환성이 있음

D702-T110A 클러치레버그룹

(D652C : GT8300195 ~ , D702C : GT8400234 ~ , D852C : GT8500217 ~)

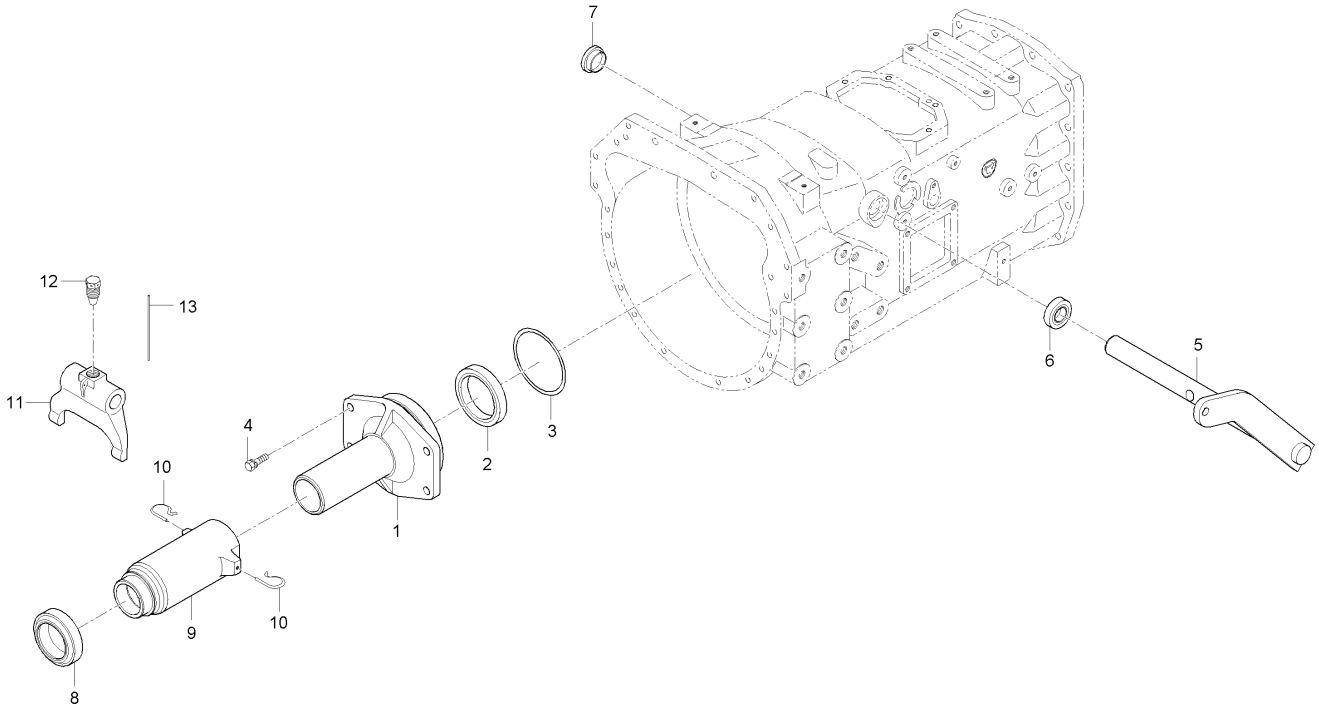

A : D852C , B : D702C , C : D652C

No.	부품번호	부품명	수량 A	수량 B	수량 C	수량 D	수량 E	I.C	비고
1	T5119-14752	추진축케이스	1	1	1				
2	T5119-14741	오일시일, TC45X68X12	1	1	1				
3	04811-51150	오링	1	1	1				
4	01123-51030	와셔붙임볼트	4 ~HT8500324	4 ~HT8400270	4 ~HT8300180				M10*1.5
4	01133-51030	와셔붙임볼트	4 HT8500325~	4 HT8400271~	4 HT8300181~			<-X->	M10*1.25
5	T5189-14711	클러치레버	1	1	1				
6	09500-25428	오일시일	1	1	1				
7	T2305-51191	캡	1	1	1				
8	T4850-14831	릴리스베어링, CT52S	1	1	1				
9	T5119-14812	클러치릴리스허브	1	1	1				
9	T5119-14813	클러치릴리스허브	1	1	1			<--->	
10	T4520-14852	포크잡이	2	2	2				
11	T4810-14721	클러치릴리스포크	1	1	1				
12	T4810-14731	고정볼트	1	1	1				
13	07811-11215	와이어	1	1	1				

----> 개정전의 부품이 개정후의 부품을 대체 할 수 있음
<---- 개정후의 부품이 개정전의 부품에 대체 할 수 있음
<-X-> 개정전과 후의 부품이 상호 호환성이 없음
<---> 개정전과 후의 부품이 상호 호환성이 있음
<-0-> 단품 상태로는 상호호환성이 없으나 관련 부품의 조합상태로는 호환성이 있음

DK802JP-T110A 클러치레버그룹

(D652C : ~ GT8300194, D702C : ~ GT8400233, D852C : ~ GT8500216)

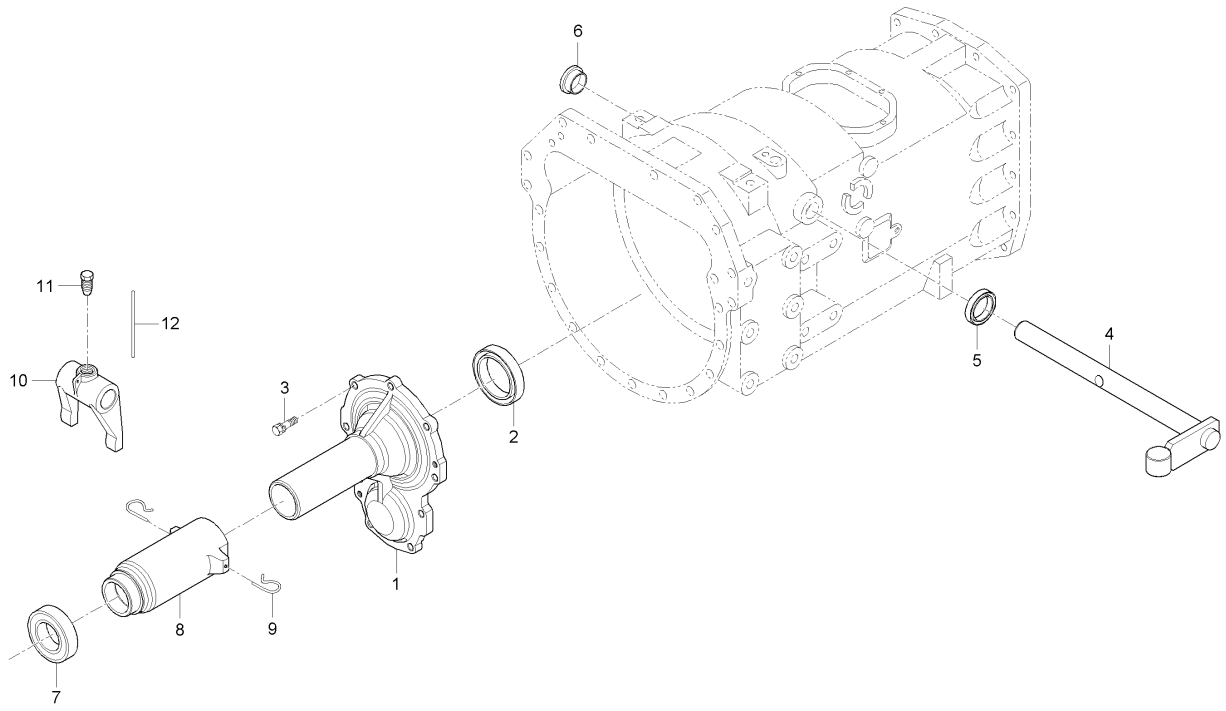

A : D852C , B : D702C , C : D652C

No.	부품번호	부품명	수량					I.C	비고
			A	B	C	D	E		
1	T4810-14754	추진축, 케이스	1	1	1				
2	T4815-14741	오일시일, TC60X80X12	1	1	1				
3	01123-50825	와셔붙임볼트	9	9	9				M8*P1.25
4	T4876-14712	클러치레버	1	1	1				
4	T4876-14713	클러치레버	1		1			<--->	
5	09500-25428	오일시일	1	1	1				
6	T2305-51191	캡	1	1	1				
7	T4850-14831	릴리스베어링, CT52S	1	1	1				
8	T4810-14815	클러치릴리스허브	1	1	1				
9	T4520-14852	포크잡이	2	2	2				
10	T4810-14721	클러치릴리스포크	1	1	1				
11	T4810-14731	고정볼트	1	1	1				
12	07811-11215	와이어	1	1	1				

----> 개정전의 부품이 개정후의 부품을 대체 할 수 있음 <---- 개정후의 부품이 개정전의 부품에 대체 할 수 있음
<-X-> 개정전과 후의 부품이 상호 호환성이 없음 <---> 개정전과 후의 부품이 상호 호환성이 있음
<-0-> 단품 상태로는 상호호환성이 없으나 관련 부품의 조합상태로는 호환성이 있음

D652-T125A 클러치하우징그룹

(D652C : GT8300195 ~ , D702C : GT8400234 ~ , D852C : GT8500217 ~)

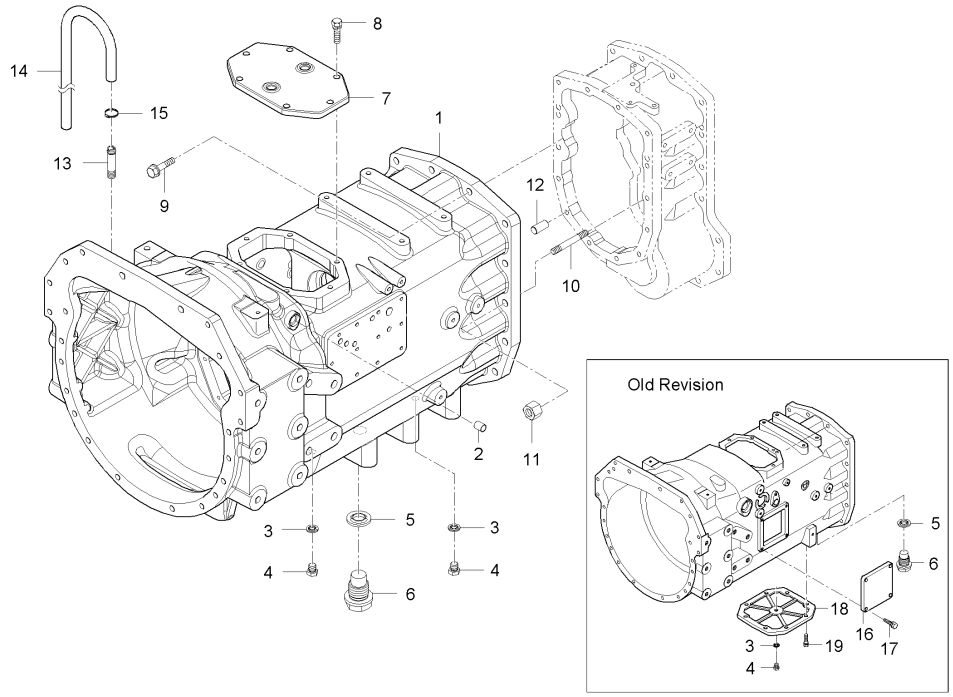

A : D852C , B : D702C , C : D652C

No.	부품번호	부품명	수량 A	수량 B	수량 C	수량 D	수량 E	I.C	비고
1	T5139-14112	클러치하우징	1 ~HT8500407	1 ~HT8400360	1 ~HT8300271				
1	T5139-14113	클러치하우징	1 HT8500408~	1 HT8400361~	1 HT8300272~			<----	
1	T5139-14115	클러치하우징	1	1	1			<----	
1	T5139-14116	클러치하우징	1	1	1			<-0->	
2	08511-02530	부시	2	2	2				MB2530DU
3	04717-01200	시일와셔	2	2	2				
4	06331-35012	플러그	2	2	2				M12*P1.25
5	04717-02650	시일와셔	1	1	1				
6	T4125-14261	자석플러그	1 ~HT8500369	1 ~HT8400290	1 ~HT8300206				
6	T4930-14261	플러그	1 HT8500370~	1 HT8400291~	1 HT8300207~			<-0->	
7	T4810-22211	셔틀변속커버	1	1	1				
8	01133-51030	와셔붙임볼트	6	6	6				M10*1.25
9	T4810-14261	UBS볼트	12	12	12				
10	T4810-14271	심음볼트	2	2	2				
11	T4240-14081	너트	2	2	2				
12	05012-01322	평행핀	2	2	2				
13	T2630-42161	공기빼기연결관	1	1	1				
14	T2350-42171	오버플로우튜브	1	1	1				
15	15301-7247-0	튜브클립	1	1	1				

----> 개정전의 부품이 개정후의 부품을 대체 할 수 있음 <---- 개정후의 부품이 개정전의 부품에 대체 할 수 있음
<-X-> 개정전과 후의 부품이 상호 호환성이 없음 <---> 개정전과 후의 부품이 상호 호환성이 있음
<-0-> 단품 상태로는 상호호환성이 없으나 관련 부품의 조합상태로는 호환성이 있음

D652-T125A 클러치하우징그룹

(D652C : GT8300195 ~ , D702C : GT8400234 ~ , D852C : GT8500217 ~)

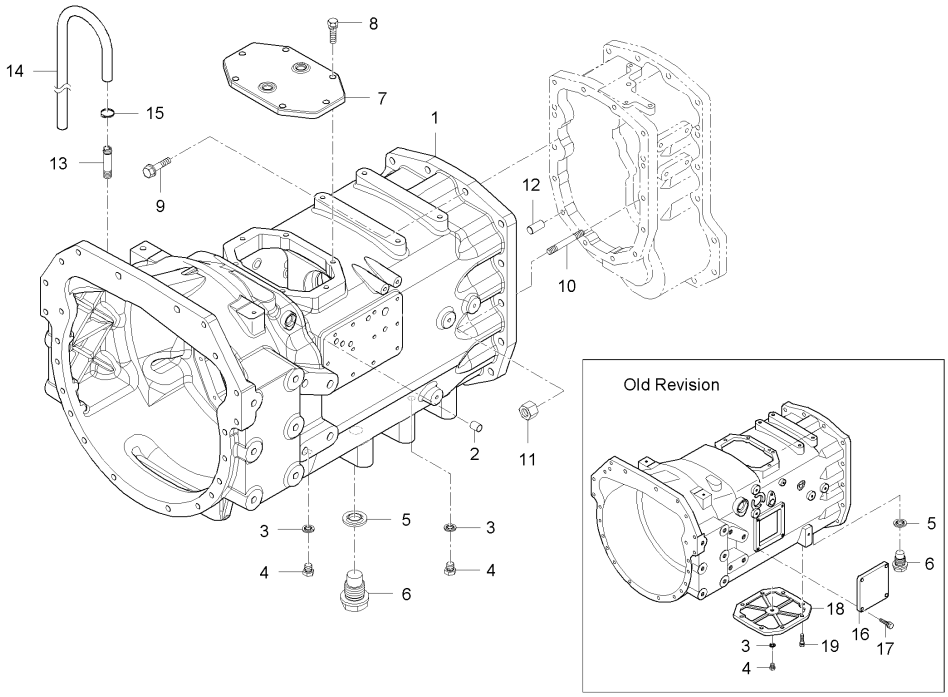

A : D852C , B : D702C , C : D652C

No.	부품번호	부품명	수량					I.C	비고
			A	B	C	D	E		
15	14911-4275-1	튜브클립	1	1	1			<--->	
16	T5119-14281	아이들커버	1	1	1				
17	01133-51030	와셔붙임볼트	4	4	4				M10*1.25
18	T4810-14551	배속턴커버	1	1	1				
19	01133-51030	와셔붙임볼트	8	8	8				M10*1.25

----> 개정전의 부품이 개정후의 부품을 대체 할 수 있음 <---- 개정후의 부품이 개정전의 부품에 대체 할 수 있음
<-X-> 개정전과 후의 부품이 상호 호환성이 없음 <---> 개정전과 후의 부품이 상호 호환성이 있음
<-0-> 단품 상태로는 상호호환성이 없으나 관련 부품의 조합상태로는 호환성이 있음

D68-T125A 클러치하우징그룹

(D652C : ~ GT8300194, D702C : ~ GT8400233, D852C : ~ GT8500216)

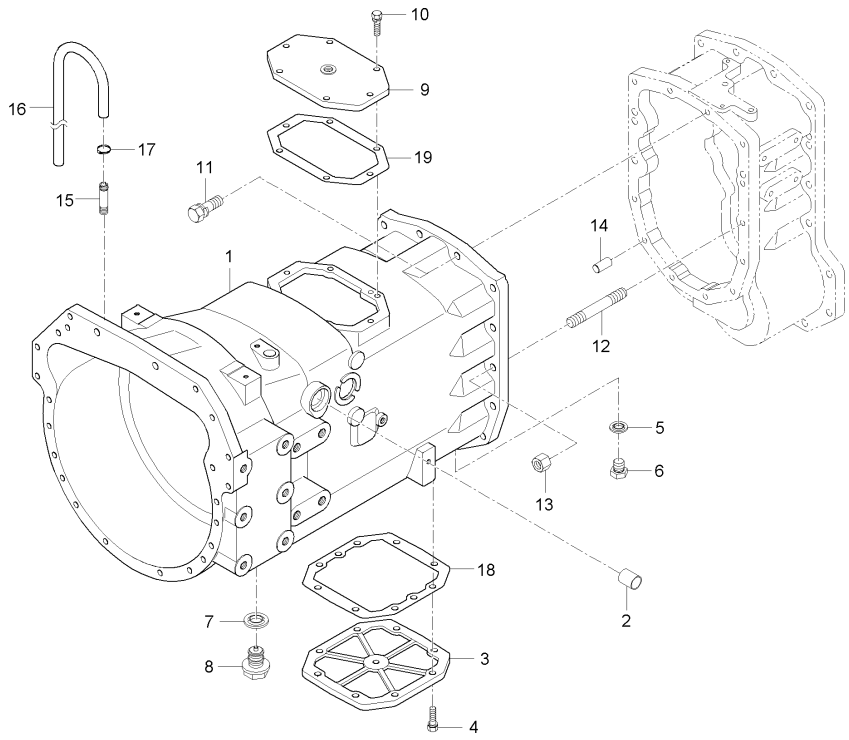

A : D852C , B : D702C , C : D652C

No.	부품번호	부품명	수량 A	B	C	D	E	I.C	비고
1	T4850-14112	클러치하우징	1	1	1				
1	T4850-14113	클러치하우징	1	1	1			<----	
1	T4850-14115	클러치하우징	1	1	1			<----	
1	T4850-14116	클러치하우징	1	1	1			<----	
1	T4850-14117	클러치하우징	1	1	1			<-X->	
2	08511-02530	부시	2	2	2				MB2530DU
3	T4810-14551	배속턴커버	1	1	1				
4	01133-51030	와셔붙임볼트	8	8	8				M10*1.25
5	04717-01200	시일와셔	2	2	2				
6	06331-35012	플러그	2	2	2				M12*P1.25
7	04717-02650	시일와셔	1	1	1				
8	06311-55060	플러그	1	1	1				
8	T4125-14261	자석플러그	1	1	1			<--->	
8	T4930-14261	플러그	1	1	1			<-0->	
9	T4810-22211	셔틀변속커버	1	1	1				
10	01133-51030	와셔붙임볼트	6	6	6				M10*1.25
11	T4810-14261	UBS볼트	12	12	12				
12	T4810-14271	심음볼트	2	2	2				
13	T4240-14081	너트	2	2	2				

----> 개정전의 부품이 개정후의 부품을 대체 할 수 있음 <---- 개정후의 부품이 개정전의 부품에 대체 할 수 있음
<-X-> 개정전과 후의 부품이 상호 호환성이 없음 <---> 개정전과 후의 부품이 상호 호환성이 있음
<-0-> 단품 상태로는 상호호환성이 없으나 관련 부품의 조합상태로는 호환성이 있음

D68-T125A 클러치하우징그룹

(D652C : ~ GT8300194, D702C : ~ GT8400233, D852C : ~ GT8500216)

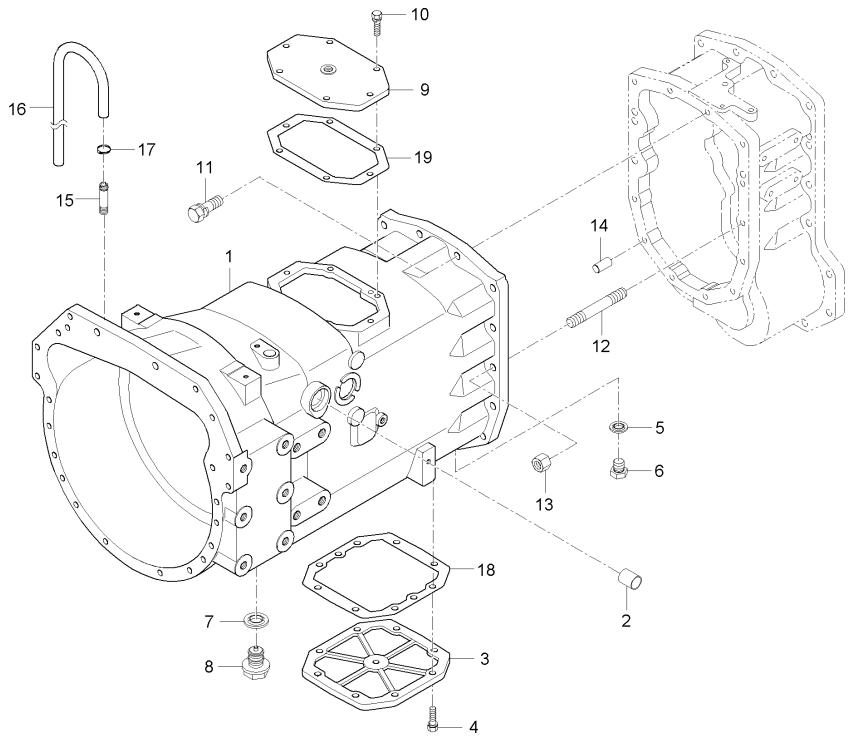

A : D852C , B : D702C , C : D652C

No.	부품번호	부품명	수량					I.C	비고
			A	B	C	D	E		
14	05012-01322	평행핀	2	2	2				
15	T2630-42161	공기빼기연결관	1	1	1				
16	T2350-42171	오버플로우튜브	1	1	1				
17	15301-7247-0	튜브클립	1	1	1				
17	14911-4275-1	튜브클립	1	1	1			<--->	
18	T4810-14561	패킹	1	1	1				
19	T4810-22221	패킹	1	1	1				

----> 개정전의 부품이 개정후의 부품을 대체 할 수 있음 <---- 개정후의 부품이 개정전의 부품에 대체 할 수 있음
<-X-> 개정전과 후의 부품이 상호 호환성이 없음 <---> 개정전과 후의 부품이 상호 호환성이 있음
<-0-> 단품 상태로는 상호호환성이 없으나 관련 부품의 조합상태로는 호환성이 있음

DK802-T130A 트랜스밋션케이스그룹

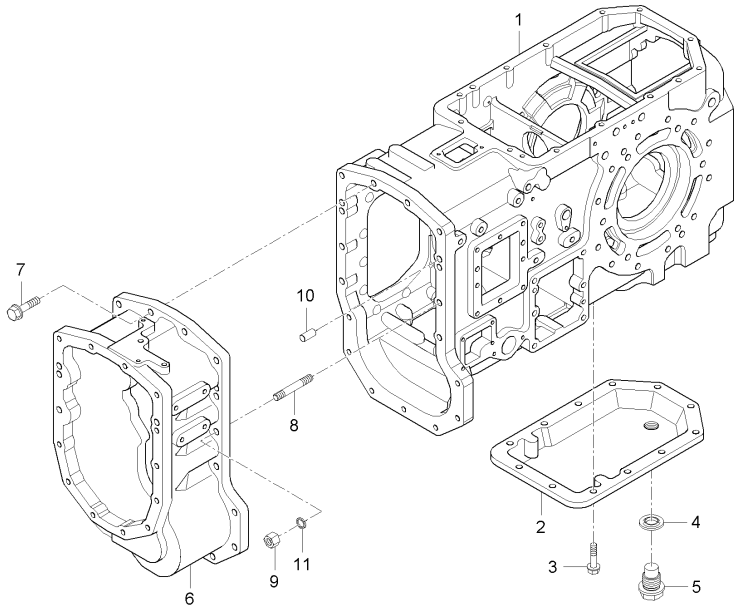

A : D852C , B : D702C , C : D652C

No.	부품번호	부품명	수량 A	수량 B	수량 C	수량 D	수량 E	I.C	비고
1	T4880-21111	트랜스미션케이스	1 ~HT8500387	1 ~HT8400360	1 ~HT8300271				
1	T4880-21112	밋션케이스	1 HT8500388~	1 HT8400361~	1 HT8300272~			<-0->	
1	T4880-21113	밋션케이스	1	1	1			<--->	
1	T4880-21114	밋션케이스	1	1	1			<--->	
2	T4810-21121	커버	1	1	1				
2	T4810-21122	커버	1	1	1			<--->	
3	01133-51030	와셔붙임볼트	12	12	12				M10*1.25
4	04717-02650	시일와셔	1	1	1				
5	T4125-14261	자석플러그	1	1	1				
6	T4880-21201	중간케이스	1	1	1				
6	T4880-21202	중간케이스	1	1	1			<--->	
6	T4880-21203	중간케이스	1	1	1			<--->	
6	T4880-21204	중간케이스	1	1	1			<----	
7	T4810-14261	UBS볼트	15	15	15				
8	T4810-14271	심음볼트	2	2	2				
9	T4240-14081	너트	2	2	2				
10	05012-01322	평행핀	2	2	2				
11	04512-50120	스프링와셔	2	2	2				M12

----> 개정전의 부품이 개정후의 부품을 대체 할 수 있음 <---- 개정후의 부품이 개정전의 부품에 대체 할 수 있음
<-X-> 개정전과 후의 부품이 상호 호환성이 없음 <---> 개정전과 후의 부품이 상호 호환성이 있음
<-0-> 단품 상태로는 상호호환성이 없으나 관련 부품의 조합상태로는 호환성이 있음

D652-T135A 셔틀축그룹

(D652C : GT8300195 ~ , D702C : GT8400234 ~ , D852C : GT8500217 ~)

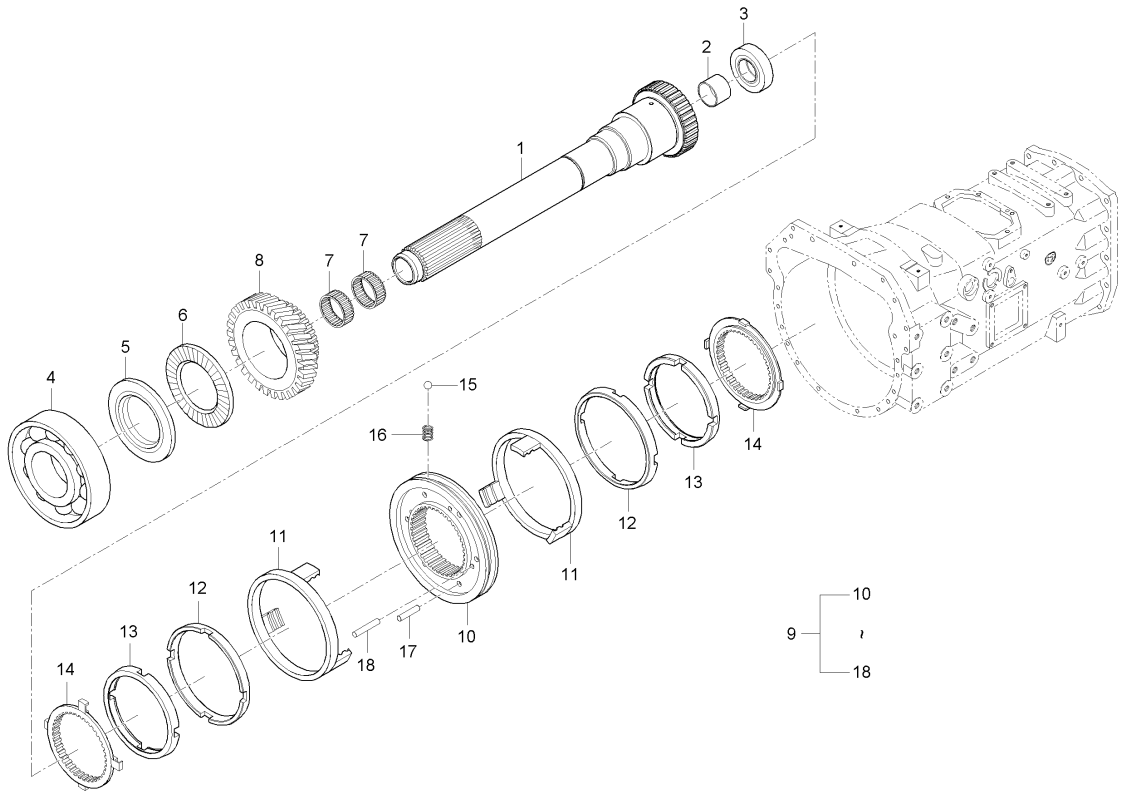

A : D852C , B : D702C , C : D652C

No.	부품번호	부품명	수량					I.C	비고
			A	B	C	D	E		
1	T5139-22632	셔틀축	1	1					
1	T5139-22633	셔틀축	1	1	1			<----	
2	08511-02520	부시	1	1	1				MB2520DU
3	09500-25388	오일시일	1	1	1				
4	08101-06210	볼베어링	1	1	1				#6210
5	T5119-22621	리테이너	1	1	1				
6	T4810-22861	스러스트니들베어링	1	1	1				
7	08826-06619	니들베어링	2	2	2				KOYO RS606619
8	T4810-22564	기어, 30	1	1	1				
9	T4810-22755	싱크로나이저조합	1	1	1				
10	T4810-22664	슬리브조합	1	1	1				
11	T4810-22676	콘조합, 1	2	2	2				
12	T4810-22681	콘조합, 2	2	2	2				
13	T4810-22692	콘조합, 3	2	2	2				
14	T4810-22704	리테이너	2	2	2				
15	07715-00401	강구	6	6	6				
16	T4810-22713	스프링	6	6	6				
17	T4810-22722	핀	6	6	6				
18	T4810-22732	핀	4	4	4				

----> 개정전의 부품이 개정후의 부품을 대체 할 수 있음 <---- 개정후의 부품이 개정전의 부품에 대체 할 수 있음
<-X-> 개정전과 후의 부품이 상호 호환성이 없음 <---> 개정전과 후의 부품이 상호 호환성이 있음
<-0-> 단품 상태로는 상호호환성이 없으나 관련 부품의 조합상태로는 호환성이 있음

D68-T135A 셔틀축그룹

(D652C : ~ GT8300194, D702C : ~ GT8400233, D852C : ~ GT8500216)

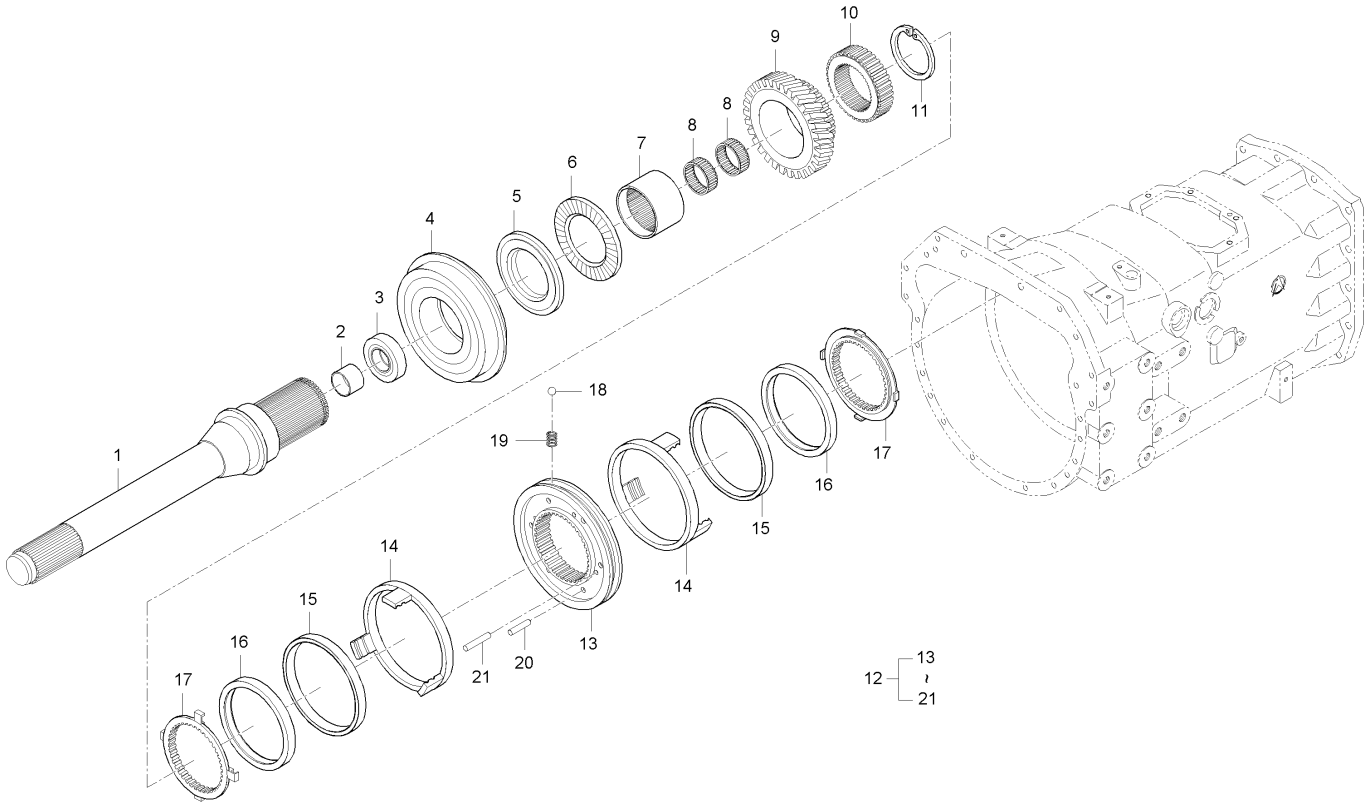

A : D852C , B : D702C , C : D652C

No.	부품번호	부품명	수량 A	B	C	D	E	I.C	비고
1	T4850-22634	셔틀축	1	1	1				
2	08511-02520	부시	1	1	1				MB2520DU
3	09500-25388	오일시일	1	1	1				
4	08151-06213	볼베어링, 6213NR	1	1	1				
5	T4810-22621	리테이너	1	1	1				
6	T4810-22861	스러스트니들베어링	1	1	1				
7	T4810-22611	인너링	1	1	1				
8	08826-06619	니들베어링	2	2	2				KOYO RS606619
9	T4810-22564	기어, 30	1	1	1				
10	T4810-22774	스플라인허브	1	1	1				
11	T4810-22812	스냅링	1	1	1				
12	T4810-22754	싱크로나이저조합	1	1	1				
12	T4810-22755	싱크로나이저조합	1	1	1			<--->	
13	T4810-22663	슬리브조합	1	1	1				
13	T4810-22664	슬리브조합	1	1	1			<--->	
14	T4810-22676	콘조합, 1	2	2	2				
15	T4810-22681	콘조합, 2	2	2	2				
16	T4810-22692	콘조합, 3	2	2	2				
17	T4810-22704	리테이너	2	2	2				

----> 개정전의 부품이 개정후의 부품을 대체 할 수 있음
<---- 개정후의 부품이 개정전의 부품에 대체 할 수 있음
<-X-> 개정전과 후의 부품이 상호 호환성이 없음
<---> 개정전과 후의 부품이 상호 호환성이 있음
<-0-> 단품 상태로는 상호호환성이 없으나 관련 부품의 조합상태로는 호환성이 있음

D68-T135A

셔틀축그룹

(D652C : ~ GT8300194, D702C : ~ GT8400233, D852C : ~ GT8500216)

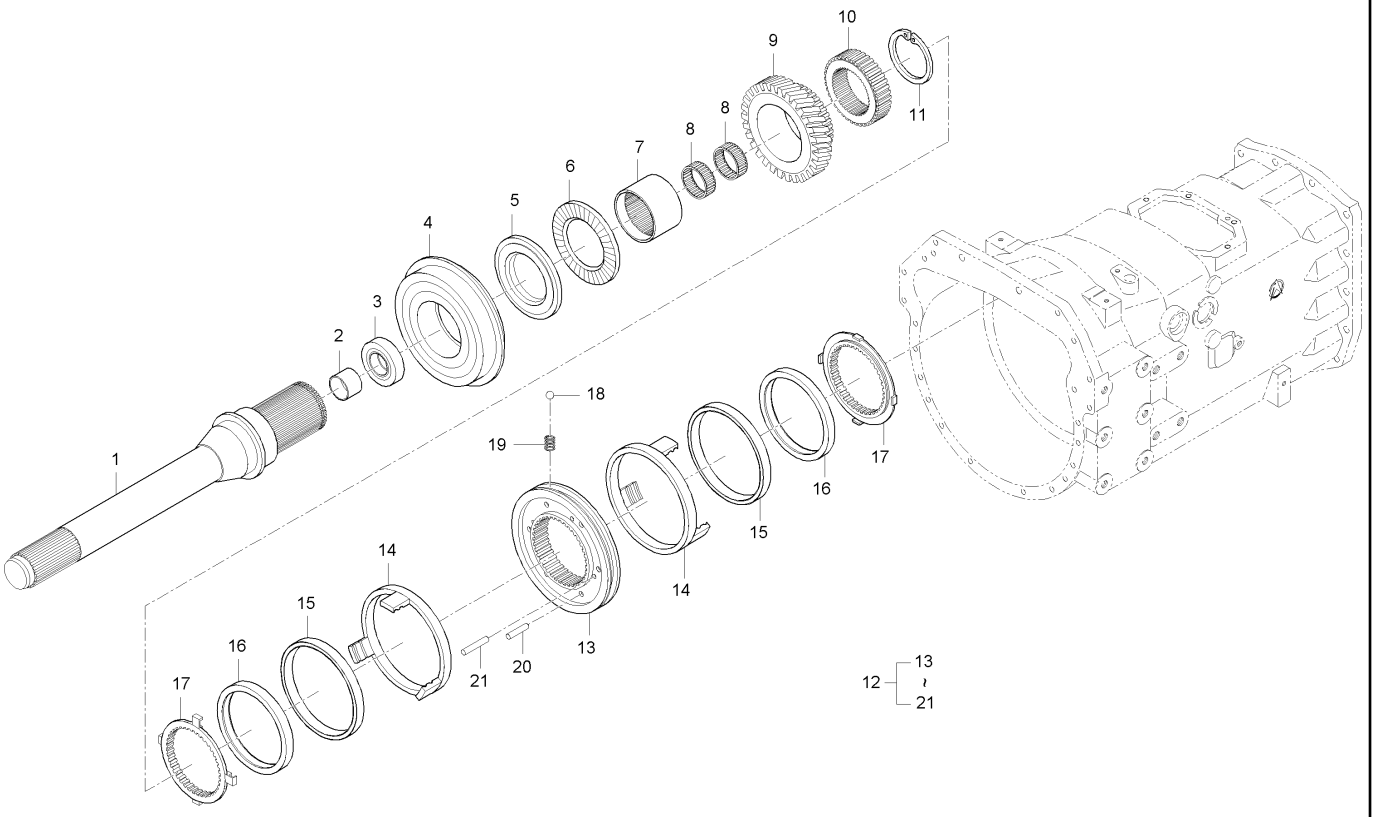

A : D852C , B : D702C , C : D652C

No.	부품번호	부품명	수량					I.C	비고
			A	B	C	D	E		
18	07715-00401	강구	6	6	6				
19	T4810-22713	스프링	6	6	6				
20	T4810-22722	핀	6	6	6				
21	T4810-22732	핀	4	4	4				

----> 개정전의 부품이 개정후의 부품을 대체 할 수 있음 <---- 개정후의 부품이 개정전의 부품에 대체 할 수 있음
<-X-> 개정전과 후의 부품이 상호 호환성이 없음 <---> 개정전과 후의 부품이 상호 호환성이 있음
<-0-> 단품 상태로는 상호호환성이 없으나 관련 부품의 조합상태로는 호환성이 있음

D652-T140A 1축그룹

(D652C : GT8300195 ~ , D702C : GT8400234 ~ , D852C : GT8500217 ~)

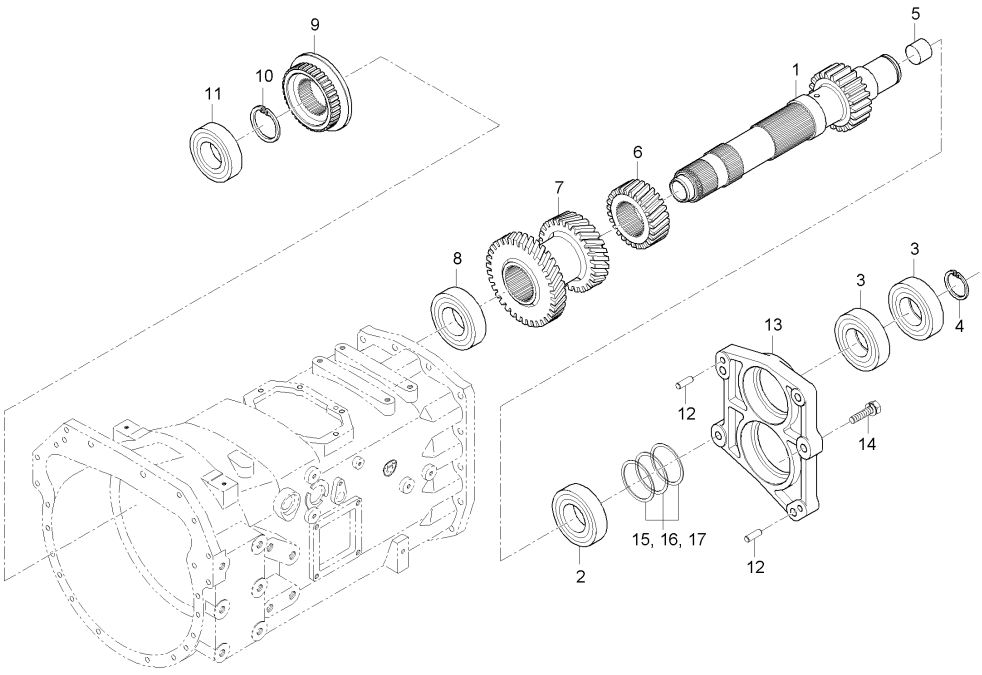

A : D852C , B : D702C , C : D652C

No.	부품번호	부품명	수량					I.C	비고
			A	B	C	D	E		
1	T5189-22512	기어축, 22	1	1	1				
1	T5189-22513	기어축, 22	1	1	1			<----	
2	08101-06309	볼베어링	1	1	1				#6309
3	08101-06208	볼베어링	2	2	2				#6208
3	T4682-43731	볼베어링, HC6208HL	2	2	2			<----	
4	T4810-22852	스냅링	1	1	1				
5	08511-02520	부시	1	1	1				MB2520DU
6	T5189-22521	기어, 27	1	1	1				
7	T5189-22531	기어, 32X35	1	1	1				
8	08101-06209	볼베어링	1	1	1				#6209
9	T5119-22551	셔틀싱크로기어	1	1	1				
10	T4810-22822	스냅링	1	1	1				
11	08101-06007	볼베어링	1	1	1				
12	05012-01018	평행핀	2	2	2				
13	T5119-22801	베어링커버	1	1	1				
14	01133-51255	와셔붙임볼트	6	6	6				
15	T4520-44021	심, 0.1	99	99	99				
16	T4520-44031	심, 0.2	99	99	99				
17	T4520-44041	심, 0.4	99	99	99				

----> 개정전의 부품이 개정후의 부품을 대체 할 수 있음 <---- 개정후의 부품이 개정전의 부품에 대체 할 수 있음
<-X-> 개정전과 후의 부품이 상호 호환성이 없음 <---> 개정전과 후의 부품이 상호 호환성이 있음
<-0-> 단품 상태로는 상호호환성이 없으나 관련 부품의 조합상태로는 호환성이 있음

DK802-T140A 1축그룹

(D652C : ~ GT8300194, D702C : ~ GT8400233, D852C : ~ GT8500216)

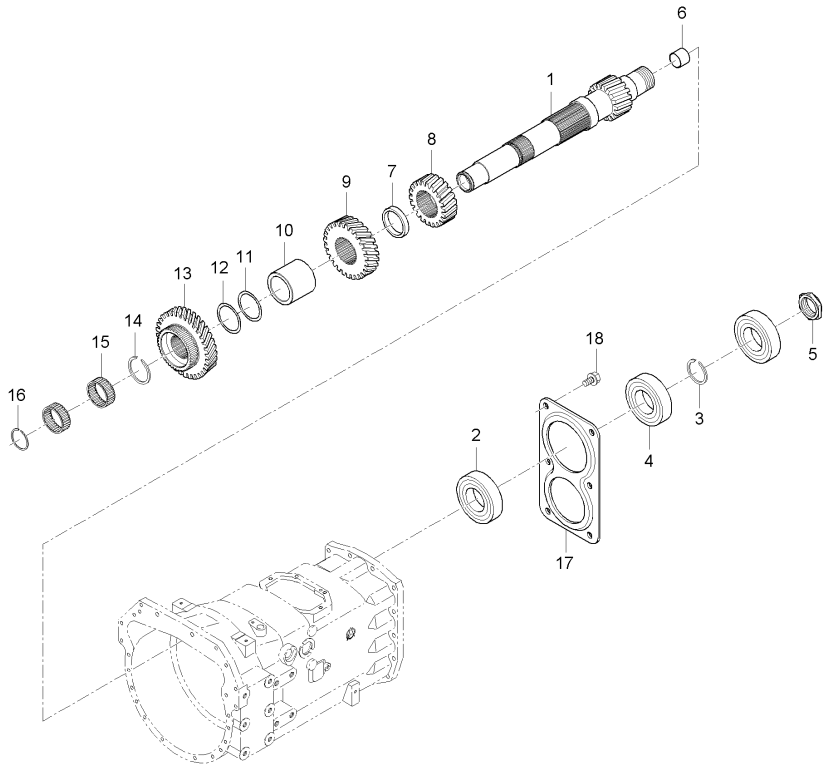

A : D852C , B : D702C , C : D652C

No.	부품번호	부품명	수량					I.C	비고
			A	B	C	D	E		
1	T4880-22511	기어축, 21	1	1	1				
2	08151-06309	볼베어링	1	1	1				#6309NR
3	04611-00680	스냅링	1	1	1				
4	08711-32008	테이퍼롤러베어링	2	2	2				#32008
5	T4620-23761	너트, 36	1	1	1				
6	08511-02520	부시	1	1	1				MB2520DU
7	T4810-22841	간격통	1	1	1				
8	T4880-22521	기어, 25	1	1	1				
9	T4880-22531	기어, 30	1	1	1				
10	T4810-22542	간격통	1	1	1				
11	T4810-23871	심, 0.1	99	99	99				
12	T4810-23881	심, 0.2	99	99	99				
13	T4880-22551	기어, 35	1	1	1				
14	T4810-22822	스냅링	1	1	1				
15	08823-74217	니들베어링	2	2	2				NTN KJ374217S
16	T4810-22791	스냅링	1	1	1				
17	T4810-22801	베어링잡이판	1	1	1				
18	01133-51020	와셔붙임볼트	6	6	6				M10*P1.25

----> 개정전의 부품이 개정후의 부품을 대체 할 수 있음 <---- 개정후의 부품이 개정전의 부품에 대체 할 수 있음
<-X-> 개정전과 후의 부품이 상호 호환성이 없음 <---> 개정전과 후의 부품이 상호 호환성이 있음
<-0-> 단품 상태로는 상호호환성이 없으나 관련 부품의 조합상태로는 호환성이 있음

D652-T145A 2축그룹

(D652C : GT8300195 ~ , D702C : GT8400234 ~ , D852C : GT8500217 ~)

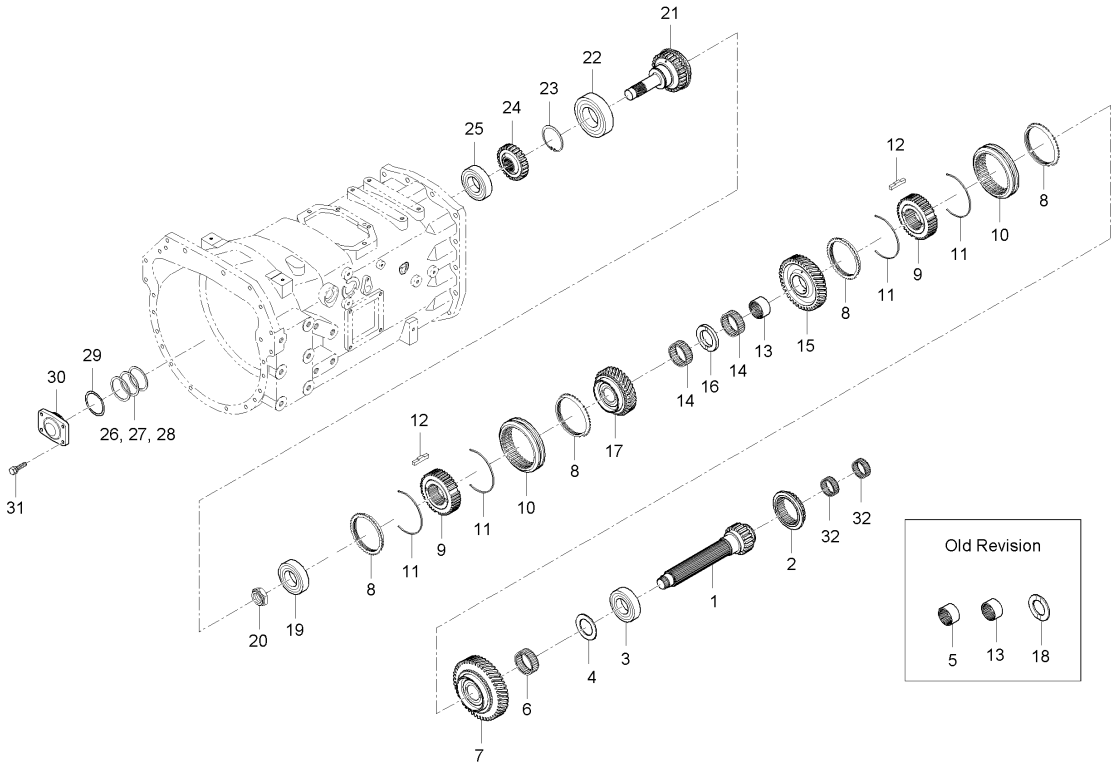

A : D852C , B : D702C , C : D652C

No.	부품번호	부품명	수량					I.C	비고
			A	B	C	D	E		
1	T5189-21511	기어축, 21	1	1	1				
2	T5189-21521	스플라인보스	1	1	1				
3	08101-06310	볼베어링	1	1	1				
4	T4810-21521	스러스트간격판	1	1	1				
5	T4810-21533	인너링	1	1	1				
6	08825-05527	니들베어링	1	1	1				K50X55X27
7	T5189-21711	기어, 41	1	1	1				
8	T4810-21762	주변속싱크로나이저	4	4	4				
9	T4810-21774	싱크로허브	2	2	2				
10	T4810-21782	시프트	2	2	2				
11	T4810-21792	싱크로나이저스프링	4	4	4				
12	T4810-21802	싱크로나이저키	6	6	6				
13	T4810-21542	인너링	2	2	2				
14	08825-05527	니들베어링	2	2	2				K50X55X27
15	T5189-21721	기어, 35	1	1	1				
16	T4810-21551	스러스트간격판	1	1	1				
17	T5189-21731	기어, 31	1	1	1				
18	T4620-21521	스러스트간격판	1	1	1				
19	08101-06207	볼베어링	1	1	1				#6207

----> 개정전의 부품이 개정후의 부품을 대체 할 수 있음 <---- 개정후의 부품이 개정전의 부품에 대체 할 수 있음
<-X-> 개정전과 후의 부품이 상호 호환성이 없음 <---> 개정전과 후의 부품이 상호 호환성이 있음
<-0-> 단품 상태로는 상호호환성이 없으나 관련 부품의 조합상태로는 호환성이 있음

D652-T145A 2축그룹

(D652C : GT8300195 ~ , D702C : GT8400234 ~ , D852C : GT8500217 ~)

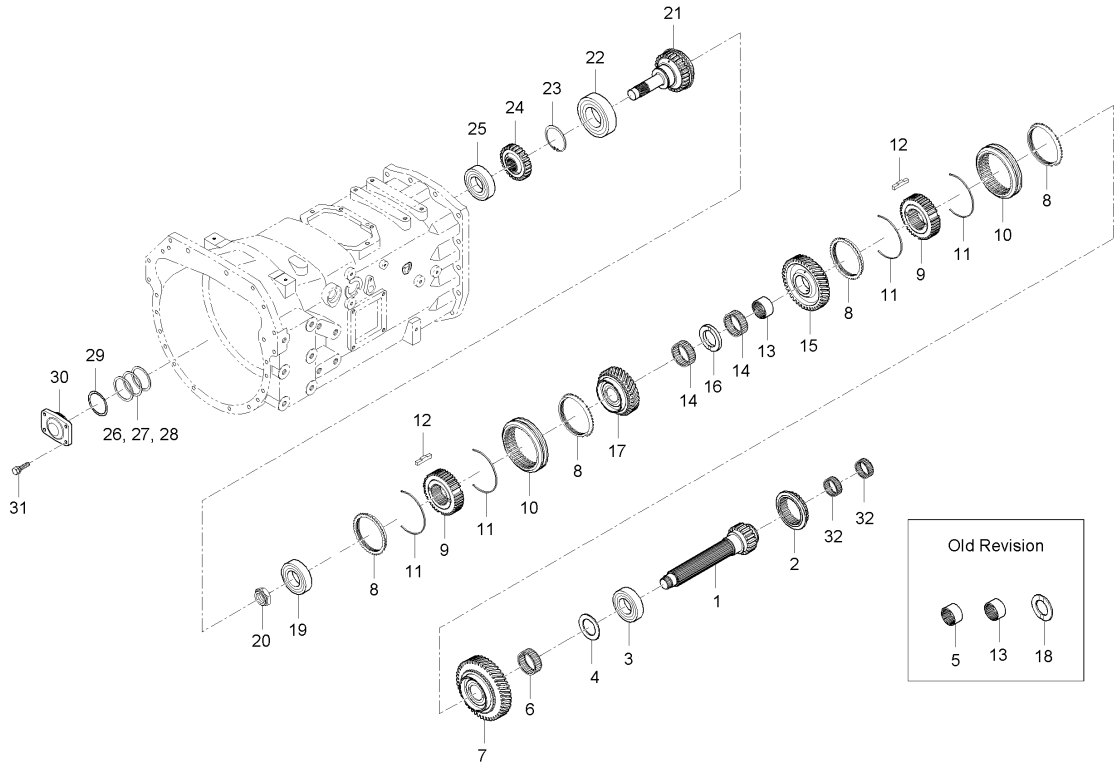

A : D852C , B : D702C , C : D652C

No.	부품번호	부품명	수량 A	수량 B	수량 C	수량 D	수량 E	I.C	비고
20	35340-2532-1	너트	1	1	1				
21	T5189-21741	기어축, 27	1	1	1				
22	08101-06212	볼베어링	1	1	1				
23	04612-00600	스냅링	1	1	1				
24	T5119-21781	기어, 26	1	1	1				
25	08101-06306	볼베어링	1	1	1				#6306
26	T4520-42351	심, 0.1	99	99	99				
27	T4520-42361	심, 0.2	99	99	99				
28	T4520-42371	심, 0.4	99	99	99				
29	04811-10700	오링	1	1	1				
30	T4620-21791	베어링커버	1	1	1				
31	01123-50828	와셔붙임볼트	4	4	4				
32	T4682-46151	니들베어링	2	2	2				

----> 개정전의 부품이 개정후의 부품을 대체 할 수 있음 <---- 개정후의 부품이 개정전의 부품에 대체 할 수 있음
<-X-> 개정전과 후의 부품이 상호 호환성이 없음 <---> 개정전과 후의 부품이 상호 호환성이 있음
<-0-> 단품 상태로는 상호호환성이 없으나 관련 부품의 조합상태로는 호환성이 있음

DK802-T145A 2축그룹

(D652C : ~ GT8300194, D702C : ~ GT8400233, D852C : ~ GT8500216)

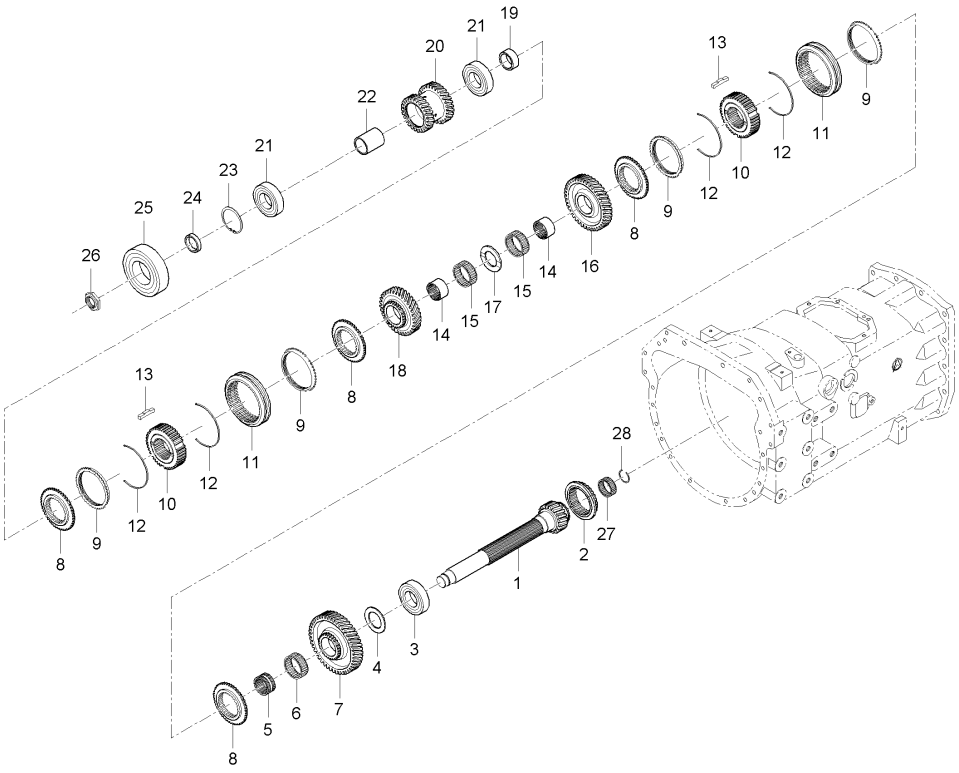

A : D852C , B : D702C , C : D652C

No.	부품번호	부품명	수량					I.C	비고
			A	B	C	D	E		
1	T4880-21521	기어축, 20	1	1	1				
2	T4880-21531	스플라인보스	1	1	1				
3	08151-06310	볼베어링, 6310NR	1	1	1				
4	T4810-21521	스러스트간격판	1	1	1				
5	T4810-21533	인너링	1	1	1				
6	08825-05527	니들베어링	1	1	1				K50X55X27
7	T4880-21711	기어, 41	1	1	1				
8	T4810-21753	주변속싱크로기어	4	4	4				
9	T4810-21762	주변속싱크로나이저	4	4	4				
10	T4810-21774	싱크로허브	2	2	2				
11	T4810-21782	시프트	2	2	2				
12	T4810-21792	싱크로나이저스프링	4	4	4				
13	T4810-21802	싱크로나이저키	6	6	6				
14	T4810-21542	인너링	2	2	2				
15	08825-05527	니들베어링	2	2	2				K50X55X27
16	T4880-21721	기어, 37	1	1	1				
17	T4810-21551	스러스트간격판	1	1	1				
18	T4880-21731	기어, 32	1	1	1				
19	T4810-21562	간격통	1	1	1				

----> 개정전의 부품이 개정후의 부품을 대체 할 수 있음 <---- 개정후의 부품이 개정전의 부품에 대체 할 수 있음
<-X-> 개정전과 후의 부품이 상호 호환성이 없음 <---> 개정전과 후의 부품이 상호 호환성이 있음
<-0-> 단품 상태로는 상호호환성이 없으나 관련 부품의 조합상태로는 호환성이 있음

DK802-T145A 2축그룹

(D652C : ~ GT8300194, D702C : ~ GT8400233, D852C : ~ GT8500216)

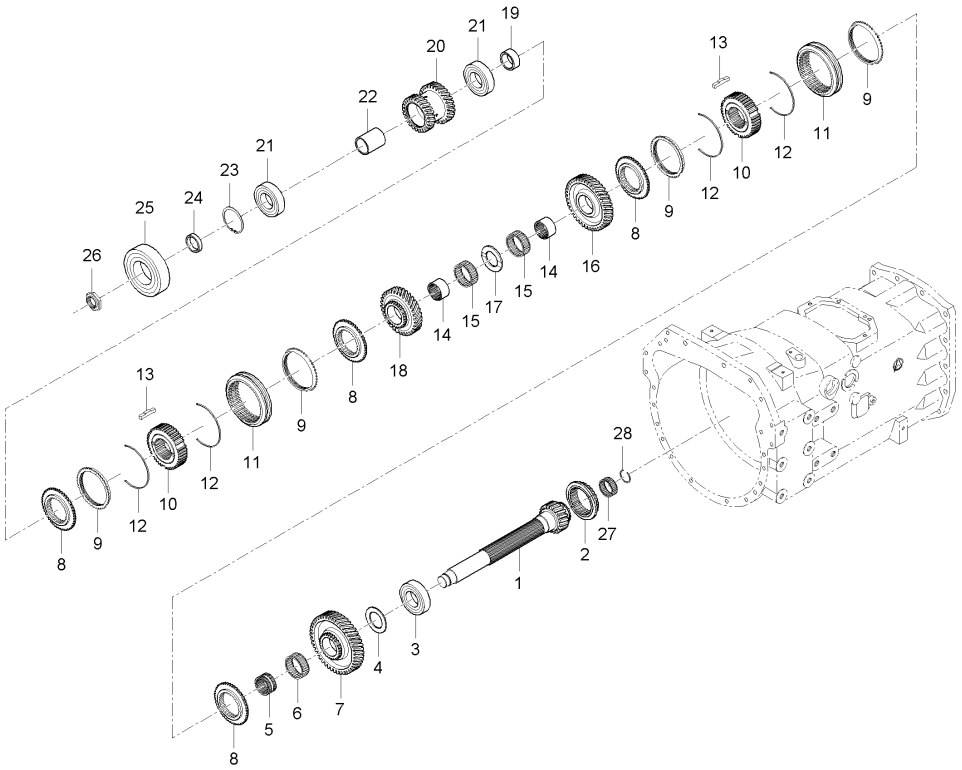

A : D852C , B : D702C , C : D652C

No.	부품번호	부품명	수량					I.C	비고
			A	B	C	D	E		
20	T4880-21741	기어, 26X27	1	1	1				
21	08101-06008	볼베어링	2	2	2				#6008
22	T4810-21571	간격통	1	1	1				
23	04611-00680	스냅링	1	1	1				
24	T4810-21612	간격통	1	1	1				
25	08101-06307	볼베어링	1	1	1				#6307
26	T4810-21621	너트, 32	1	1	1				
27	T4850-26541	니들베어링	1	1	1				
28	T4810-21642	스냅링	1	1	1				

----> 개정전의 부품이 개정후의 부품을 대체 할 수 있음 <---- 개정후의 부품이 개정전의 부품에 대체 할 수 있음
<-X-> 개정전과 후의 부품이 상호 호환성이 없음 <---> 개정전과 후의 부품이 상호 호환성이 있음
<-0-> 단품 상태로는 상호호환성이 없으나 관련 부품의 조합상태로는 호환성이 있음

D62-T150A 후차축그룹

(D652C : ~ GT8300194, D702C : ~ GT8400233, D852C : ~ GT8500216)

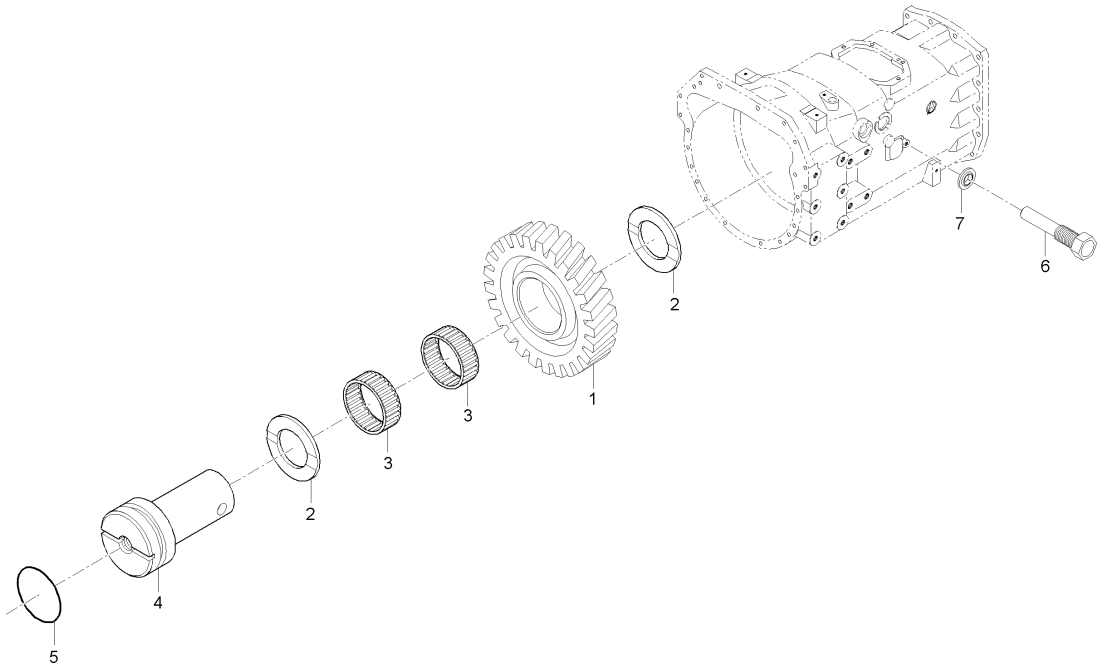

A : D852C , B : D702C , C : D652C

No.	부품번호	부품명	수량 A	B	C	D	E	I.C	비고
1	T4810-22572	기어, 25	1	1	1				
2	T4810-22581	스러스트간격판	2	2	2				
3	08823-03716	니들베어링	2	2	2				KOYO RV303716
4	T4810-22592	후진축	1	1	1				
5	04811-00390	오링	1	1	1				
6	T4810-22601	고정볼트	1	1	1				
7	04717-01000	시일와셔	1	1	1				M10

----> 개정전의 부품이 개정후의 부품을 대체 할 수 있음 <---- 개정후의 부품이 개정전의 부품에 대체 할 수 있음
<-X-> 개정전과 후의 부품이 상호 호환성이 없음 <---> 개정전과 후의 부품이 상호 호환성이 있음
<-0-> 단품 상태로는 상호호환성이 없으나 관련 부품의 조합상태로는 호환성이 있음

D652-T150A 후차축그룹

(D652C : GT8300195 ~ , D702C : GT8400234 ~ , D852C : GT8500217 ~)

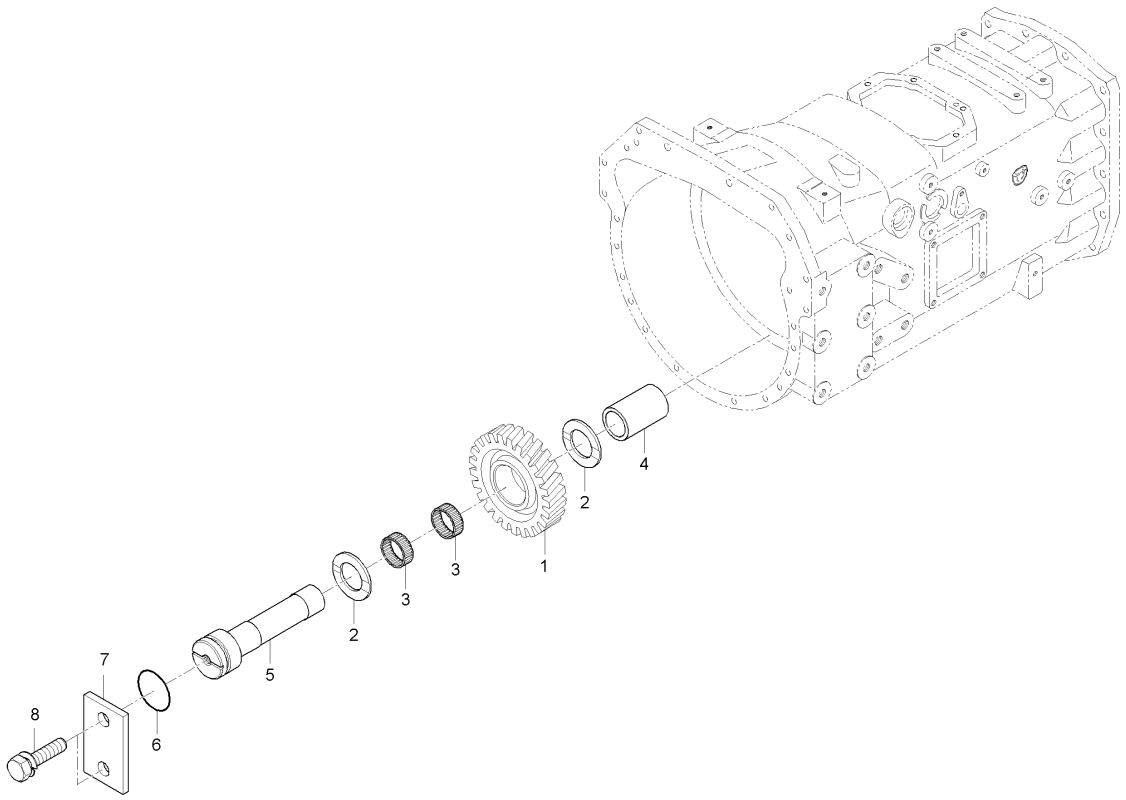

A : D852C , B : D702C , C : D652C

No.	부품번호	부품명	수량 A	수량 B	수량 C	수량 D	수량 E	I.C	비고
1	T4810-22572	기어, 25	1	1	1				
2	T4810-22581	스러스트간격판	2	2	2				
3	08823-03716	니들베어링	2	2	2				KOYO RV303716
4	T5119-22491	간격통	1	1	1				
5	T5119-22592	후진축	1	1	1				
6	04811-00390	오링	1	1	1				
7	T5119-14291	판	1	1	1				
8	01123-50818	와셔붙임볼트	2	2	2				M8*P1.25

----> 개정전의 부품이 개정후의 부품을 대체 할 수 있음 <---- 개정후의 부품이 개정전의 부품에 대체 할 수 있음
<-X-> 개정전과 후의 부품이 상호 호환성이 없음 <---> 개정전과 후의 부품이 상호 호환성이 있음
<-0-> 단품 상태로는 상호호환성이 없으나 관련 부품의 조합상태로는 호환성이 있음

DK802-T155A 뒷차동장치그룹

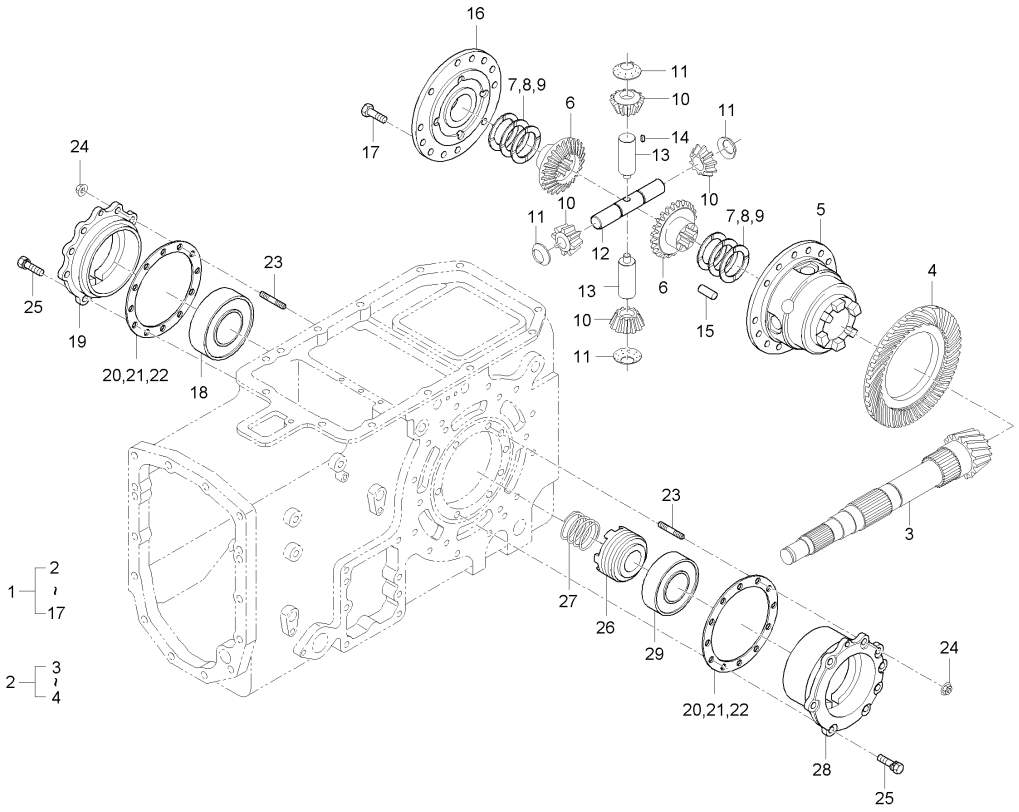

A : D852C , B : D702C , C : D652C

No.	부품번호	부품명	수량 A	B	C	D	E	I.C	비고
1	T4880-26101	차동장치조합	1						
1	T4880-26102	차동장치조합	1	1	1			<--->	
2	T4880-26111	스파이럴베벨기어조합	1	1	1				
3	T4880-22111	스파이럴베벨피니언	1	1	1				
4	T4810-26121	스파이럴베벨기어, 37	1	1	1				
5	T4850-26131	차동케이스, 좌	1						
5	T4850-26132	차동케이스, 좌	1	1	1			<--->	
6	T4810-26171	차동베벨기어, 22	2	2	2				
7	T4810-26141	와셔, 1	2	2	2				
8	T4810-26151	와셔, 2	2	2	2				
9	T4810-26161	와셔, 3	2	2	2				
10	T4810-26191	차동피니언, 13	4	4	4				
11	T4810-26181	와셔, 차동장치피니언	4	4	4				
12	T4850-26201	차동피니언축, 1	1	1	1				
13	T4850-26241	차동피니언축, 2	2	2	2				
14	05712-00512	평행키	2	2	2				
15	05012-01332	평행핀	2	2	2				
16	T4810-26211	차동케이스, 우	1						
16	T4810-26212	차동케이스, 우	1	1	1			<--->	

----> 개정전의 부품이 개정후의 부품을 대체 할 수 있음
<---- 개정후의 부품이 개정전의 부품에 대체 할 수 있음
<-X-> 개정전과 후의 부품이 상호 호환성이 없음
<---> 개정전과 후의 부품이 상호 호환성이 있음
<-0-> 단품 상태로는 상호호환성이 없으나 관련 부품의 조합상태로는 호환성이 있음

DK802-T155A 뒷차동장치그룹

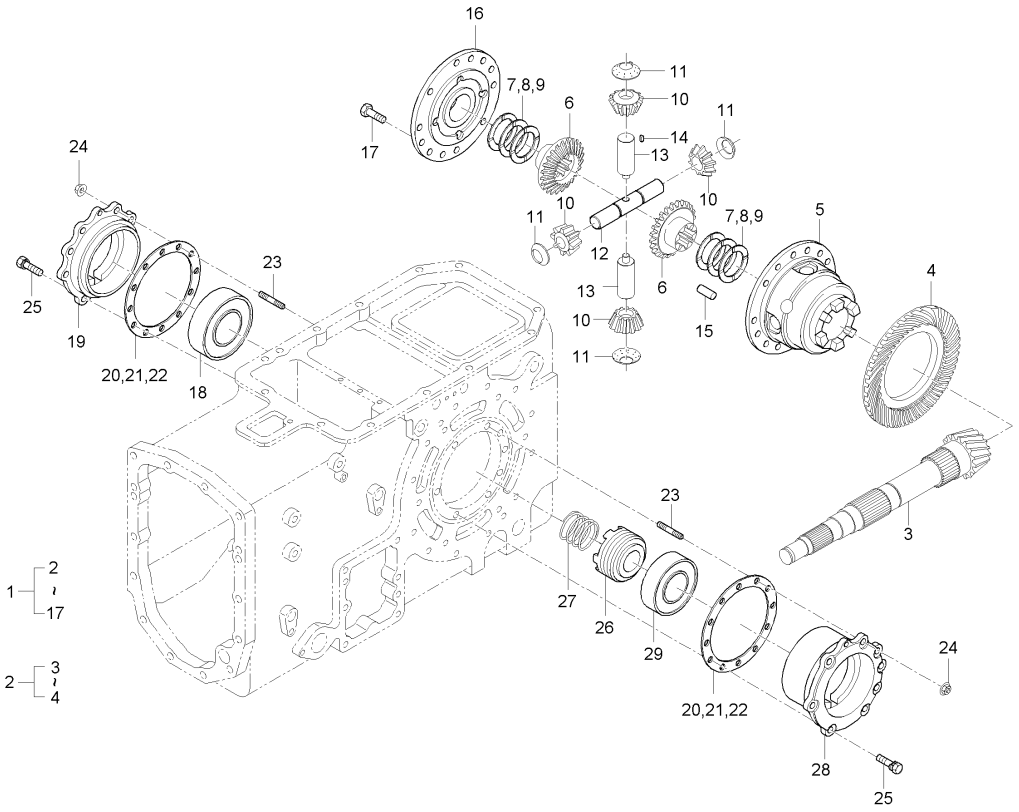

A : D852C , B : D702C , C : D652C

No.	부품번호	부품명	수량					I.C	비고
			A	B	C	D	E		
17	T4810-26231	UBS볼트	8	8	8				
18	08711-30213	테이퍼롤러베어링	1	1	1				
19	T4810-26771	차동베어링케이스, 우	1	1	1				
20	T4810-26811	심	2	2	2				
21	T4810-26821	심	5	5	5				
22	T4810-26831	심	2	2	2				
23	01517-51022	심음볼트	4	4	4				M10*1.25*22
24	02783-50100	플랜지너트	4	4	4				M10XP1.25
25	01133-51030	와셔붙임볼트	12	12	12				M10*1.25
26	T4810-26731	시프트, 차동	1	1	1				
27	T4810-26751	스프링, 차동	1	1	1				
28	T4810-26761	차동베어링케이스, 좌	1	1	1				
29	T4810-26781	테이퍼롤러베어링	1	1	1				

----> 개정전의 부품이 개정후의 부품을 대체 할 수 있음 <---- 개정후의 부품이 개정전의 부품에 대체 할 수 있음
<-X-> 개정전과 후의 부품이 상호 호환성이 없음 <---> 개정전과 후의 부품이 상호 호환성이 있음
<-0-> 단품 상태로는 상호호환성이 없으나 관련 부품의 조합상태로는 호환성이 있음

DK802-T160A 뒷차동고정장치그룹

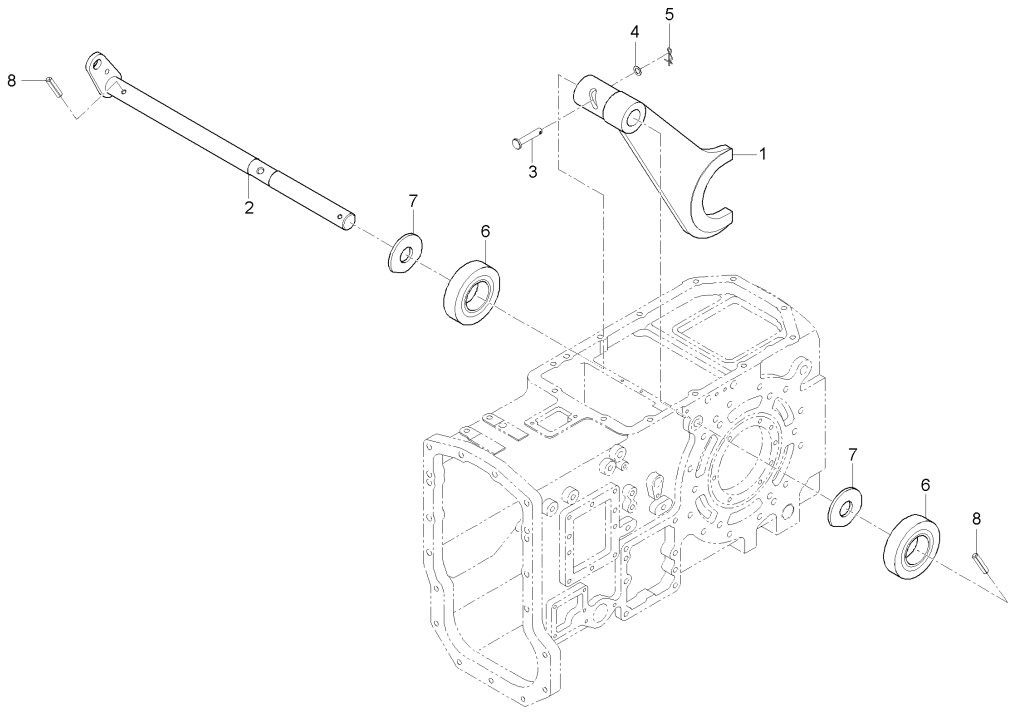

A : D852C , B : D702C , C : D652C

No.	부품번호	부품명	수량					I.C	비고
			A	B	C	D	E		
1	T4810-26672	차동고정포크	1	1	1				
2	T4880-26681	차동포크로드	1	1	1				
2	T4880-26682	차동포크로드	1	1	1			<--->	
3	05122-50840	두부핀	1	1	1				
4	04013-50080	평와셔	1	1	1				M8
5	52300-3411-1	스냅핀	1	1	1				
6	09500-18308	오일시일	2	2	2				TC18308
7	04014-50180	평와셔	2	2	2				
8	05411-00630	스프링핀	2	2	2				DIA6*30

----> 개정전의 부품이 개정후의 부품을 대체 할 수 있음 <---- 개정후의 부품이 개정전의 부품에 대체 할 수 있음
<-X-> 개정전과 후의 부품이 상호 호환성이 없음 <---> 개정전과 후의 부품이 상호 호환성이 있음
<-0-> 단품 상태로는 상호호환성이 없으나 관련 부품의 조합상태로는 호환성이 있음

D652-T165A 셔틀포크레버그룹

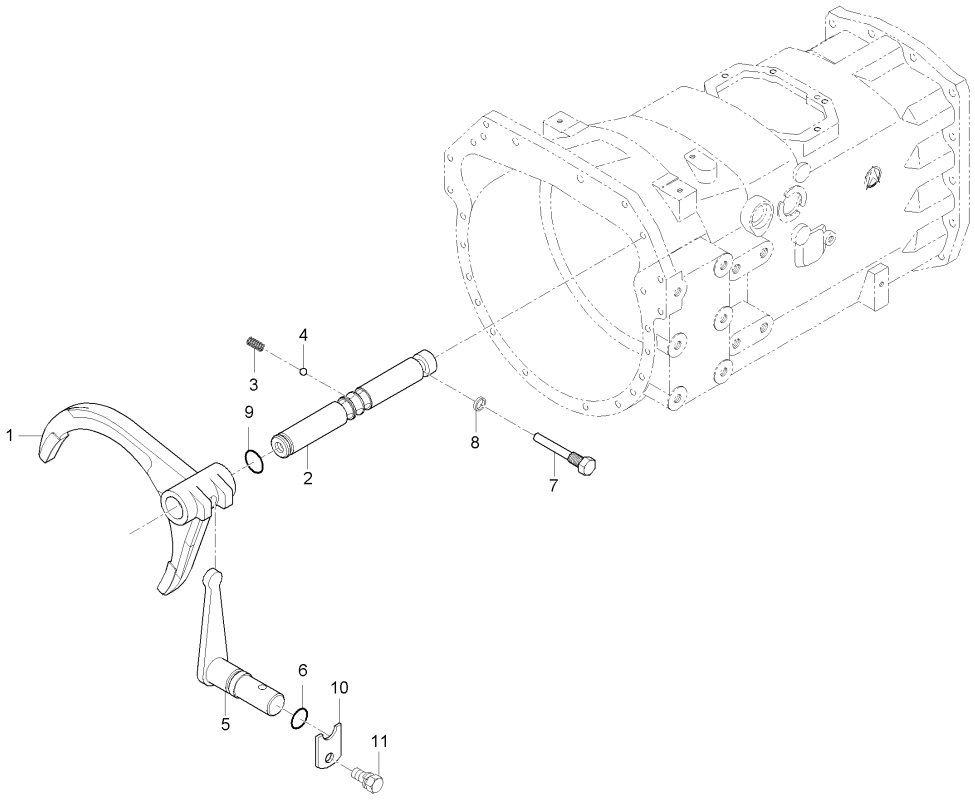

A : D852C , B : D702C , C : D652C

No.	부품번호	부품명	수량					I.C	비고
			A	B	C	D	E		
1	T4810-22154	셔틀변속포크	1	1	1				
2	T5119-22161	셔틀로드포크	1	1	1				
3	T4810-21291	스프링	1 ~GT8500266	1 ~GT8400263	1 ~GT8300194				
3	T4815-21291	스프링	1 GT8500267~	1 GT8400264~	1 GT8300195~			<-X->	
4	07715-00803	강구	1	1	1				
5	T4810-44314	변속암, 전륜구동	1	1	1				
6	04811-00160	오링	1	1	1				DIA15.8
7	T4810-25951	PTO변환고정볼트	1	1	1				
8	04717-01000	시일와셔	1 ~GT8500306	1 ~GT8400333	1 ~GT8300229				M10
8	04717-00800	시일와셔	1 GT8500307~	1 GT8400334~	1 GT8300230~			<-X->	M8
9	04811-00140	오링	1	1	1				
10	T4810-22171	스토퍼	1	1	1				
11	01023-50816	와셔붙임볼트	1	1	1				

----> 개정전의 부품이 개정후의 부품을 대체 할 수 있음 <---- 개정후의 부품이 개정전의 부품에 대체 할 수 있음
<-X-> 개정전과 후의 부품이 상호 호환성이 없음 <---> 개정전과 후의 부품이 상호 호환성이 있음
<-0-> 단품 상태로는 상호호환성이 없으나 관련 부품의 조합상태로는 호환성이 있음

D652-T170A 주변속포크레버그룹

(D652C : GT8300195 ~ , D702C : GT8400234 ~ , D852C : GT8500217 ~)

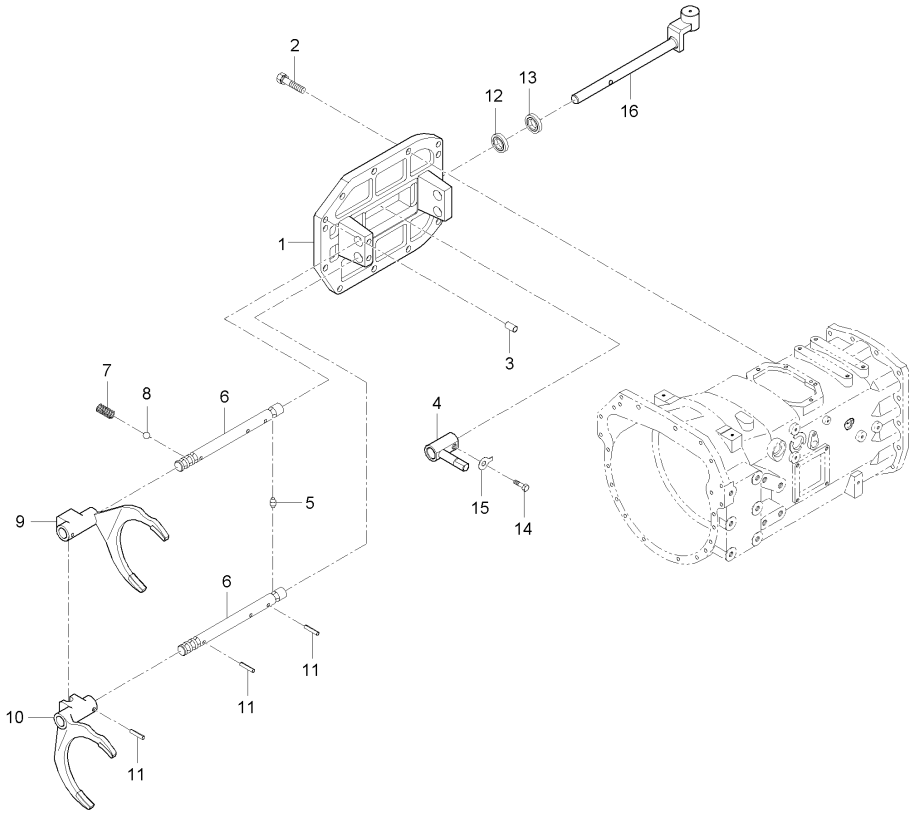

A : D852C , B : D702C , C : D652C

No.	부품번호	부품명	수량 A	B	C	D	E	I.C	비고
1	T5119-21211	주변속커버	1	1	1				
2	01133-51035	와셔붙임볼트	11	11	11				M10X1.25
3	05012-01018	평행핀	2	2	2				
4	T4810-21353	변속암	1	1	1				
5	T4810-21283	핀	1	1	1				
6	T5119-21261	포크로드	2	2	2				
7	T4815-21291	스프링	2	2	2				
8	07715-00803	강구	2	2	2				
9	T4810-21243	변속포크, 1X2	1	1	1				
9	T4810-21244	변속포크, 1X2	1	1	1			<-0->	
10	T4810-21253	변속포크, 3X4	1	1	1				
10	T4810-21254	변속포크, 3X4	1	1	1			<-0->	
11	05411-00628	스프링핀	6	6	6				
12	09500-18327	오일시일	1	1	1				
13	T4680-21231	오일시일	1	1	1				
14	34220-1451-2	리머볼트	1	1	1				
15	04111-50080	혀붙이와셔	1	1	1				
16	T5189-21361	변속로드, 주변속	1	1	1				

----> 개정전의 부품이 개정후의 부품을 대체 할 수 있음 <---- 개정후의 부품이 개정전의 부품에 대체 할 수 있음
<-X-> 개정전과 후의 부품이 상호 호환성이 없음 <---> 개정전과 후의 부품이 상호 호환성이 있음
<-0-> 단품 상태로는 상호호환성이 없으나 관련 부품의 조합상태로는 호환성이 있음

DK802-T170A 주변속포크레버그룹

(D652C : ~ GT8300194, D702C : ~ GT8400233, D852C : ~ GT8500216)

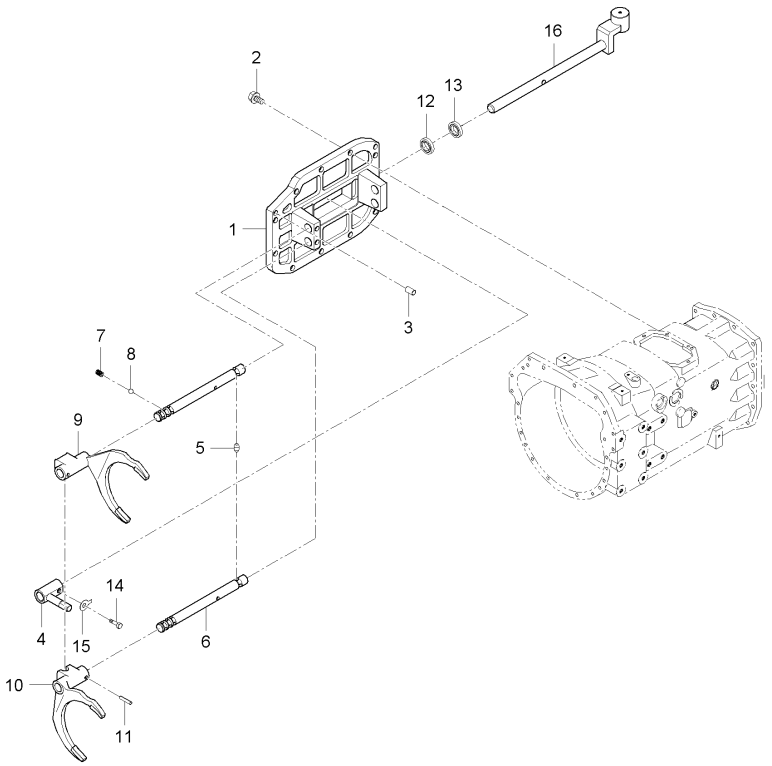

A : D852C , B : D702C , C : D652C

No.	부품번호	부품명	수량					I.C	비고
			A	B	C	D	E		
1	T4880-21211	주변속커버	1	1	1				
2	01133-51035	와셔붙임볼트	12	12	12				M10X1.25
3	05012-01018	평행핀	2	2	2				
4	T4810-21353	변속암	1	1	1				
5	T4810-21283	핀	1	1	1				
6	T4810-21265	포크로드	2	2	2				
7	T4815-21291	스프링	2	2	2				
8	07715-00803	강구	2	2	2				
9	T4810-21243	변속포크, 1X2	1	1	1				
10	T4810-21253	변속포크, 3X4	1	1	1				
11	05411-00628	스프링핀	6	6	6				
12	09500-18327	오일시일	2	2	2				
13	T4680-21231	오일시일	2	2	2				
14	34220-1451-2	리머볼트	1	1	1				
15	04111-50080	혀붙이와셔	1	1	1				
16	T4880-21361	변속로드, 주변속	1	1	1				
16	T4880-21362	변속로드, 주변속	1	1	1			<--->	

----> 개정전의 부품이 개정후의 부품을 대체 할 수 있음 <---- 개정후의 부품이 개정전의 부품에 대체 할 수 있음
<-X-> 개정전과 후의 부품이 상호 호환성이 없음 <---> 개정전과 후의 부품이 상호 호환성이 있음
<-0-> 단품 상태로는 상호호환성이 없으나 관련 부품의 조합상태로는 호환성이 있음

D652-T175A 부변속그룹

(D652C : GT8300195 ~ , D702C : GT8400234 ~ , D852C : GT8500217 ~)

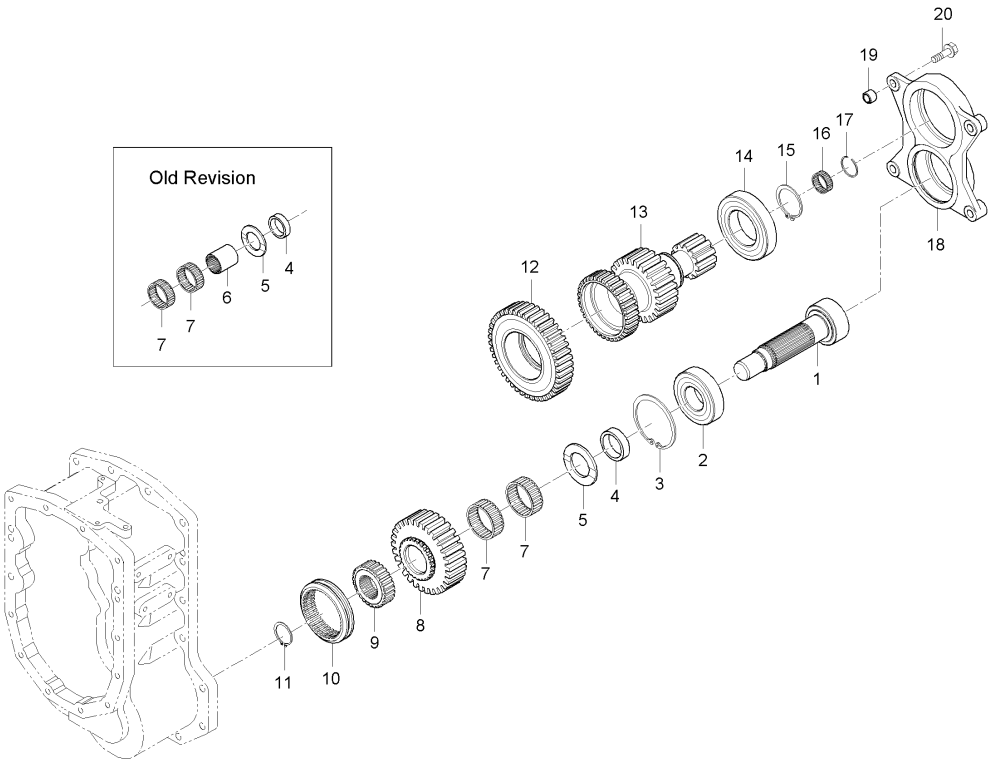

A : D852C , B : D702C , C : D652C

No.	부품번호	부품명	수량 A	B	C	D	E	I.C	비고
1	T5189-23351	스플라인축	1	1	1				
2	T4710-23501	롤러베어링	1	1	1				
3	04611-00900	멈춤링	1	1	1				DIA90
4	T4880-23831	간격통	1	1	1				
5	T2440-22581	스러스트간격판	1	1	1				
6	T4880-23361	인너링	1	1	1				
7	08824-55221	니들베어링	2	2	2				
8	T4880-23371	평기어, 30	1	1	1				
9	T4880-23561	스플라인허브	1	1	1				
10	T5189-23651	시프트	1	1	1				
11	04612-00400	스냅링	1	1	1				
12	T5189-23511	기어, 43	1	1	1				
13	T4880-23531	기어, 25X12	1	1	1				
14	T4880-23521	롤러베어링, NUP212	1	1	1				
15	04612-00600	스냅링	1	1	1				
16	08822-53020	니들베어링	1	1	1				NTN K253020S
17	T2305-21891	스냅링	1	1	1				
18	T4880-23311	커버	1	1	1				
19	T4710-23322	튜브핀	2	2	2				

----> 개정전의 부품이 개정후의 부품을 대체 할 수 있음 <---- 개정후의 부품이 개정전의 부품에 대체 할 수 있음
<-X-> 개정전과 후의 부품이 상호 호환성이 없음 <---> 개정전과 후의 부품이 상호 호환성이 있음
<-0-> 단품 상태로는 상호호환성이 없으나 관련 부품의 조합상태로는 호환성이 있음

D652-T175A 부변속그룹

(D652C : GT8300195 ~ , D702C : GT8400234 ~ , D852C : GT8500217 ~)

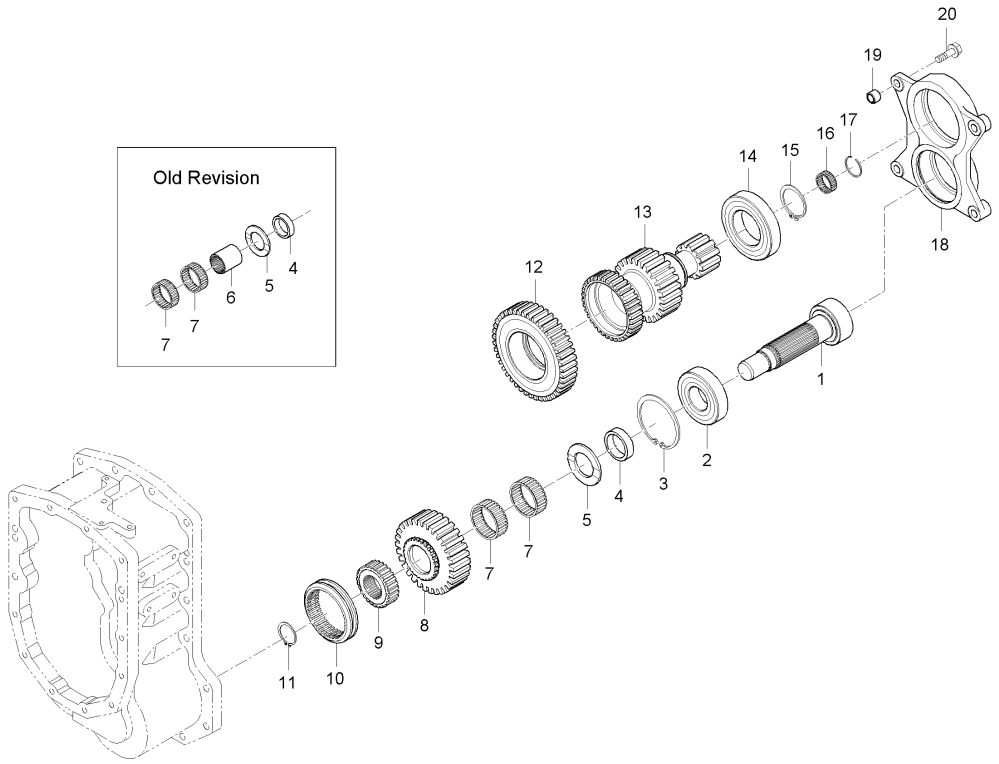

A : D852C , B : D702C , C : D652C

No.	부품번호	부품명	수량 A	B	C	D	E	I.C	비고
20	01133-51250	와셔붙임볼트	4	4	4				

----> 개정전의 부품이 개정후의 부품을 대체 할 수 있음 <---- 개정후의 부품이 개정전의 부품에 대체 할 수 있음
<-X-> 개정전과 후의 부품이 상호 호환성이 없음 <---> 개정전과 후의 부품이 상호 호환성이 있음
<-0-> 단품 상태로는 상호호환성이 없으나 관련 부품의 조합상태로는 호환성이 있음

DK802-T175A 부변속그룹

(D652C : ~ GT8300194, D702C : ~ GT8400233, D852C : ~ GT8500216)

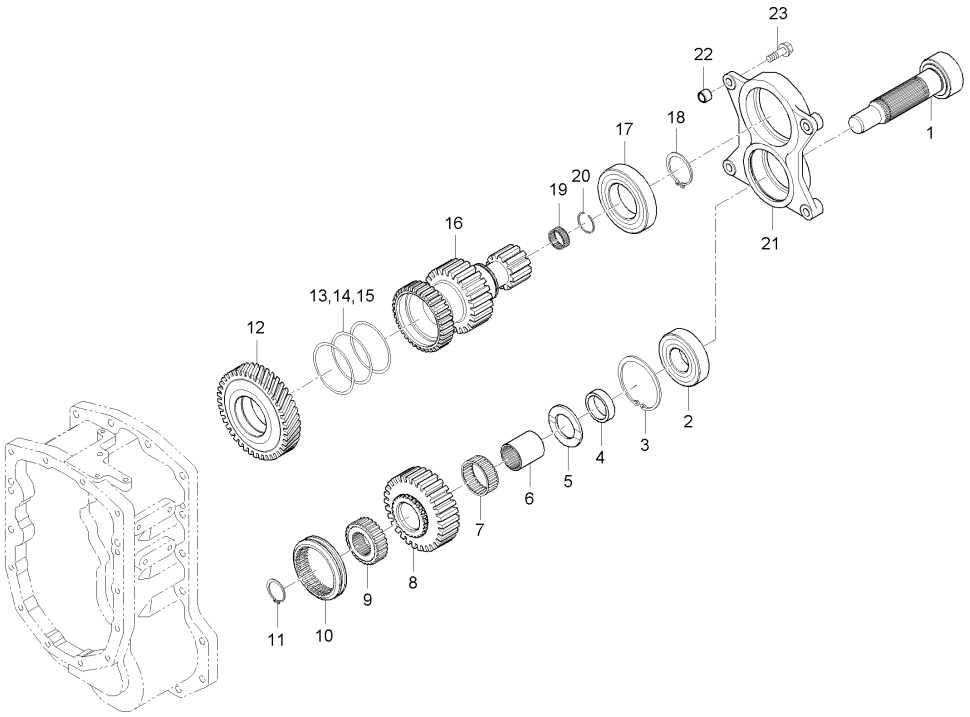

A : D852C , B : D702C , C : D652C

No.	부품번호	부품명	수량					I.C	비고
			A	B	C	D	E		
1	T4880-23351	스플라인축	1	1	1				
2	T4710-23501	롤러베어링	1	1	1				
3	04611-00900	멈춤링	1	1	1				DIA90
4	T4880-23831	간격통	1	1	1				
5	T2440-22581	스러스트간격판	1	1	1				
6	T4880-23361	인너링	1	1	1				
7	08824-55221	니들베어링	2	2	2				
8	T4880-23371	평기어, 30	1	1	1				
9	T4880-23561	스플라인허브	1	1	1				
10	T4880-23651	시프트	1	1	1				
11	04612-00400	스냅링	1	1	1				
12	T4880-23511	기어, 41	1	1	1				
13	T4810-23911	심	99	99	99				
14	T4810-23921	심	99	99	99				
15	T4810-23931	심	99	99	99				
16	T4880-23531	기어, 25X12	1	1	1				
17	T4880-23521	롤러베어링, NUP212	1	1	1				
18	04612-00600	스냅링	1	1	1				
19	08822-53020	니들베어링	1	1	1				NTN K253020S

----> 개정전의 부품이 개정후의 부품을 대체 할 수 있음 <---- 개정후의 부품이 개정전의 부품에 대체 할 수 있음
<-X-> 개정전과 후의 부품이 상호 호환성이 없음 <---> 개정전과 후의 부품이 상호 호환성이 있음
<-0-> 단품 상태로는 상호호환성이 없으나 관련 부품의 조합상태로는 호환성이 있음

DK802-T175A 부변속그룹

(D652C : ~ GT8300194, D702C : ~ GT8400233, D852C : ~ GT8500216)

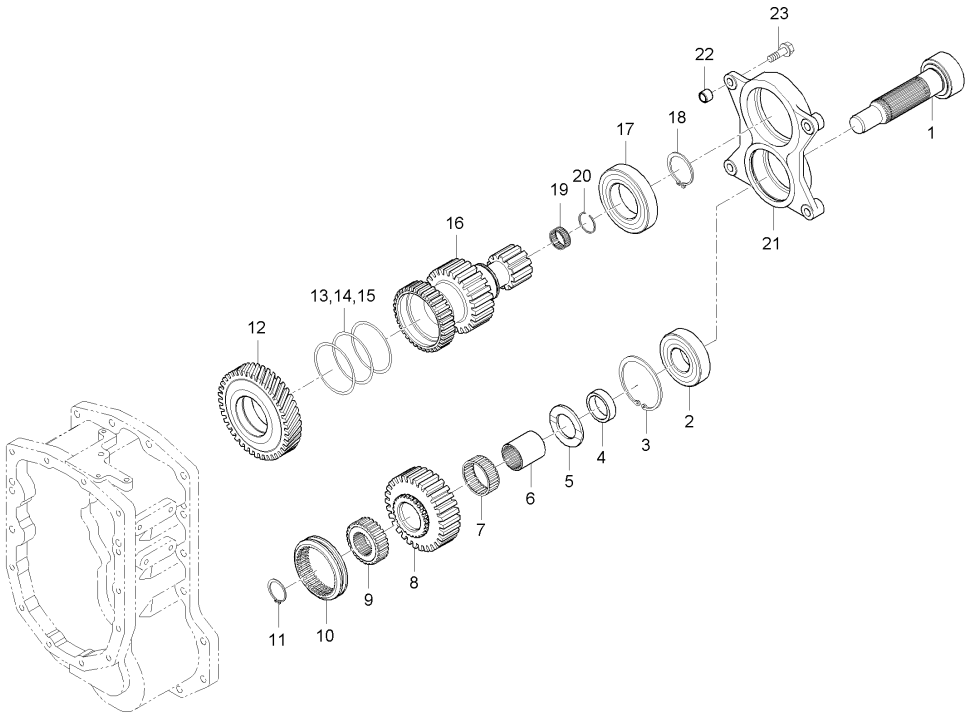

A : D852C , B : D702C , C : D652C

No.	부품번호	부품명	수량					I.C	비고
			A	B	C	D	E		
20	T2305-21891	스냅링	1	1	1				
21	T4880-23311	커버	1	1	1				
22	T4710-23322	튜브핀	2	2	2				
23	01133-51250	와셔붙임볼트	4	4	4				

----> 개정전의 부품이 개정후의 부품을 대체 할 수 있음 <---- 개정후의 부품이 개정전의 부품에 대체 할 수 있음
<-X-> 개정전과 후의 부품이 상호 호환성이 없음 <---> 개정전과 후의 부품이 상호 호환성이 있음
<-0-> 단품 상태로는 상호호환성이 없으나 관련 부품의 조합상태로는 호환성이 있음

D652-T180A 초저속그룹

(D652C : GT8300195 ~ , D702C : GT8400234 ~ , D852C : GT8500217 ~)

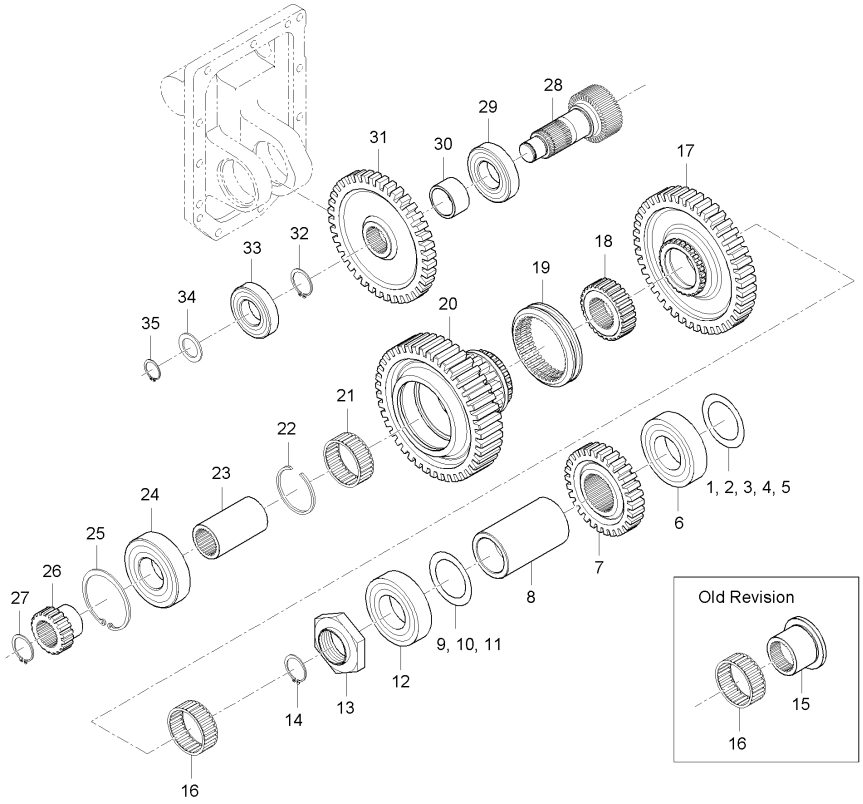

A : D852C , B : D702C , C : D652C

No.	부품번호	부품명	수량 A	B	C	D	E	I.C	비고
1	T2630-43011	심, 0.8	99	99	99				
2	T2630-43021	심, 0.1	99	99	99				
3	T2630-43031	심, 1.2	99	99	99				
4	T2630-43041	심, 2.0	99	99	99				
5	T2630-43051	심, 2.3	99	99	99				
6	T4810-23851	테이퍼롤러베어링	1	1	1				
6	T8713-03101	테이퍼롤러베어링	1	1	1			<--->	
7	T4810-24512	기어, 30	1	1	1				
8	T4810-23753	간격통	1	1	1				
9	T4810-23871	심, 0.1	99	99	99				
10	T4810-23881	심, 0.2	99	99	99				
11	T4810-23891	심, 0.5	99	99	99				
12	T4810-23861	테이퍼롤러베어링	1	1	1				
12	T8713-03091	테이퍼롤러베어링	1	1	1			<--->	
13	T4810-23662	너트, 42	1	1	1				
14	04612-00400	스냅링	1	1	1				
15	T4880-23381	인너링	1	1	1				
16	08825-05527	니들베어링	1	1	1				K50X55X27
16	08824-04527	니들베어링	1	1	1			<-0->	

----> 개정전의 부품이 개정후의 부품을 대체 할 수 있음
<---- 개정후의 부품이 개정전의 부품에 대체 할 수 있음
<-X-> 개정전과 후의 부품이 상호 호환성이 없음
<---> 개정전과 후의 부품이 상호 호환성이 있음
<-0-> 단품 상태로는 상호호환성이 없으나 관련 부품의 조합상태로는 호환성이 있음

D652-T180A 초저속그룹

(D652C : GT8300195 ~ , D702C : GT8400234 ~ , D852C : GT8500217 ~)

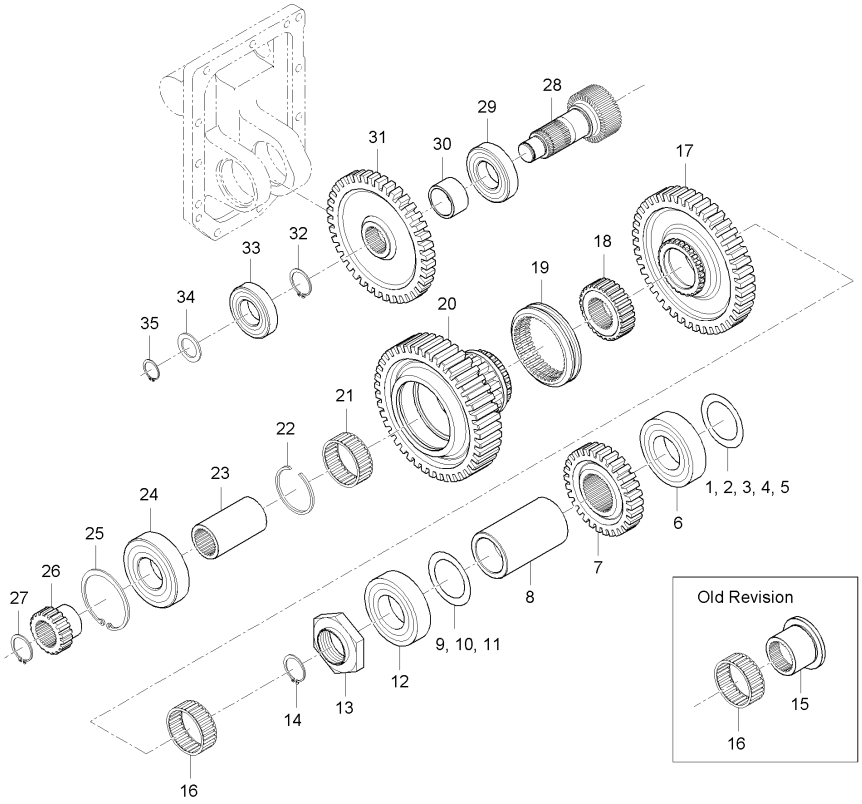

A : D852C , B : D702C , C : D652C

No.	부품번호	부품명	수량					I.C	비고
			A	B	C	D	E		
17	T4880-23681	평기어, 44	1	1	1				
17	T4880-23682	44평기어	1	1	1			<-0->	
18	T4880-23561	스플라인허브	1	1	1				
18	T4920-23561	스플라인허브	1	1	1			<-0->	
19	T5189-23651	시프트	1	1	1				
20	T5189-23691	기어, 43X17	1	1	1				
21	08824-55221	니들베어링	1	1	1				
22	T4880-25171	스냅링	1	1	1				
23	T4880-23711	인너링	1	1	1				
23	T4920-23831	간격통	1	1	1			<-0->	
24	08101-06308	볼베어링	1	1	1				#6308
25	04611-00900	멈춤링	1	1	1				DIA90
26	T4880-23741	스플라인보스	1	1	1				
27	04612-00350	스냅링	1	1	1				
28	T4880-23631	기어축, 13	1	1	1				
29	T2610-27211	롤러베어링	1	1	1				
30	T4880-23811	간격통	1	1	1				
31	T4880-23621	평기어, 40	1	1	1				
32	04612-00350	스냅링	1	1	1				

----> 개정전의 부품이 개정후의 부품을 대체 할 수 있음 <---- 개정후의 부품이 개정전의 부품에 대체 할 수 있음
<-X-> 개정전과 후의 부품이 상호 호환성이 없음 <---> 개정전과 후의 부품이 상호 호환성이 있음
<-0-> 단품 상태로는 상호호환성이 없으나 관련 부품의 조합상태로는 호환성이 있음

D652-T180A 초저속그룹

(D652C : GT8300195 ~ , D702C : GT8400234 ~ , D852C : GT8500217 ~)

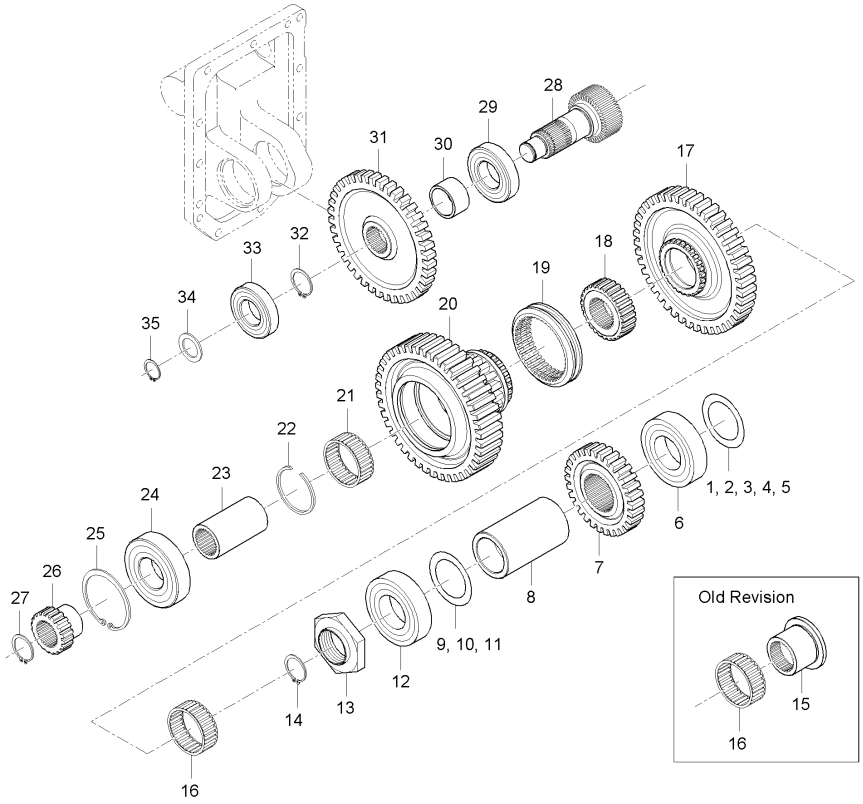

A : D852C , B : D702C , C : D652C

No.	부품번호	부품명	수량 A	B	C	D	E	I.C	비고
33	08151-06305	볼베어링	1	1	1				#6305NR
34	34150-2156-1	간격판	1	1	1				
35	04612-00250	스냅링	1	1	1				

----> 개정전의 부품이 개정후의 부품을 대체 할 수 있음 <---- 개정후의 부품이 개정전의 부품에 대체 할 수 있음
<-X-> 개정전과 후의 부품이 상호 호환성이 없음 <---> 개정전과 후의 부품이 상호 호환성이 있음
<-0-> 단품 상태로는 상호호환성이 없으나 관련 부품의 조합상태로는 호환성이 있음

DK802-T180A 초저속그룹

(D652C : ~ GT8300194, D702C : ~ GT8400233, D852C : ~ GT8500216)

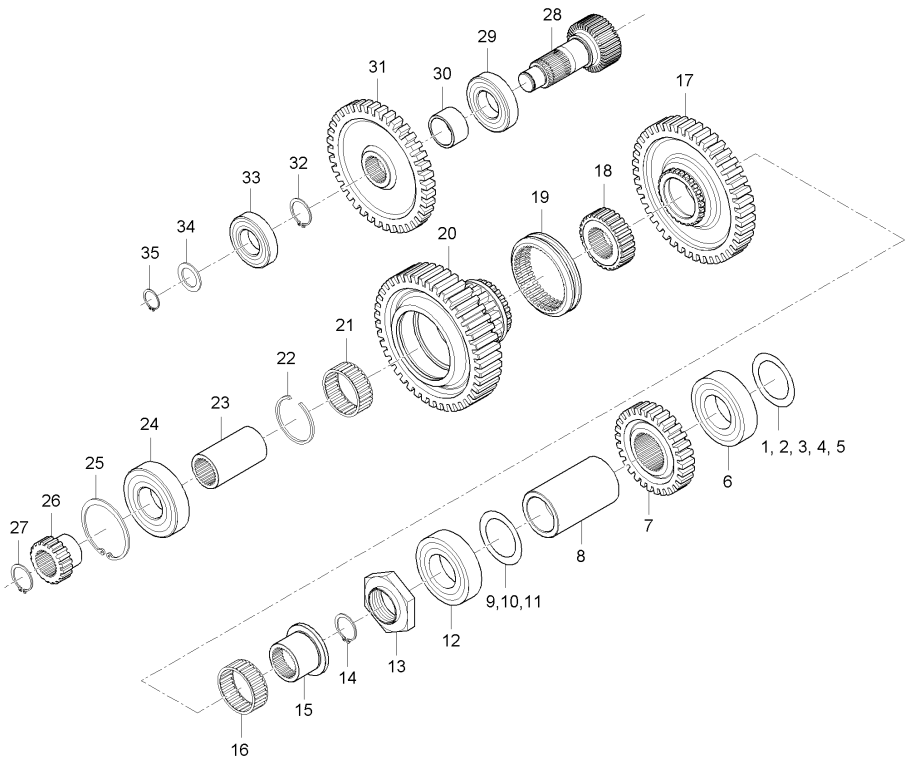

A : D852C , B : D702C , C : D652C

No.	부품번호	부품명	수량					I.C	비고
			A	B	C	D	E		
1	T4810-23761	심	99	99	99				
2	T4810-23771	심	99	99	99				
3	T4810-23781	심	99	99	99				
4	T4810-23791	심	99	99	99				
5	T4810-23801	심	99	99	99				
6	T4810-23851	테이퍼롤러베어링	1	1	1				
7	T4810-24512	기어, 30	1	1	1				
8	T4810-23753	간격통	1	1	1				
9	T4810-23871	심, 0.1	99	99	99				
10	T4810-23881	심, 0.2	99	99	99				
11	T4810-23891	심, 0.5	99	99	99				
12	T4810-23861	테이퍼롤러베어링	1	1	1				
13	T4810-23662	너트, 42	1	1	1				
14	04612-00400	스냅링	1	1	1				
15	T4880-23381	인너링	1	1	1				
16	08825-05527	니들베어링	1	1	1				K50X55X27
17	T4880-23681	평기어, 44	1	1	1				
18	T4880-23561	스플라인허브	1	1	1				
19	T4880-23651	시프트	1	1	1				

----> 개정전의 부품이 개정후의 부품을 대체 할 수 있음 <---- 개정후의 부품이 개정전의 부품에 대체 할 수 있음
<-X-> 개정전과 후의 부품이 상호 호환성이 없음 <---> 개정전과 후의 부품이 상호 호환성이 있음
<-0-> 단품 상태로는 상호호환성이 없으나 관련 부품의 조합상태로는 호환성이 있음

DK802-T180A 초저속그룹

(D652C : ~ GT8300194, D702C : ~ GT8400233, D852C : ~ GT8500216)

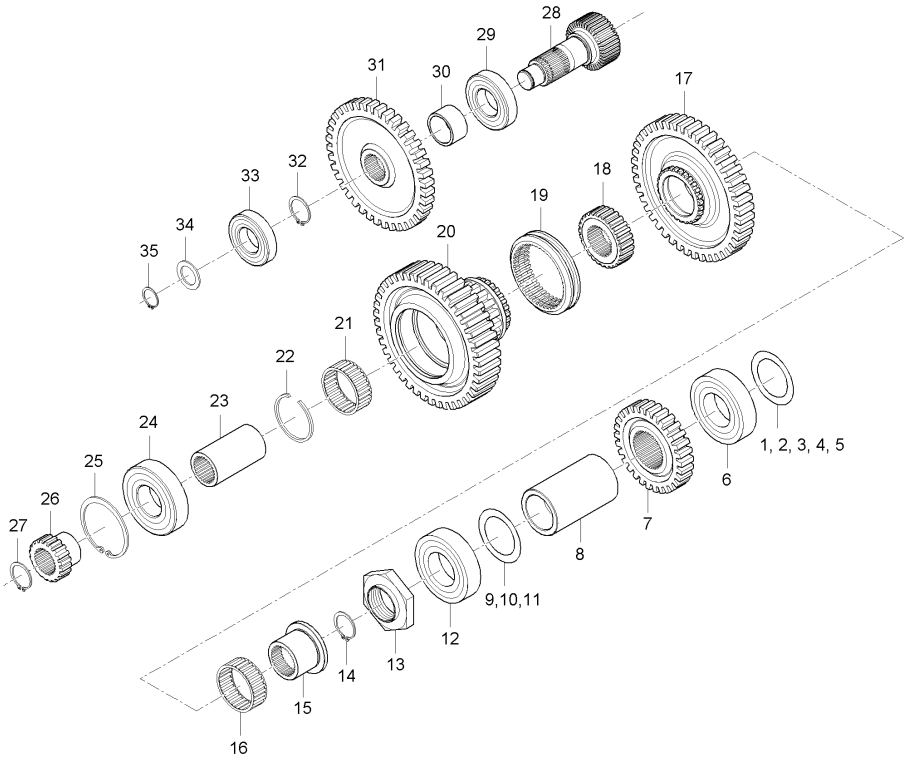

A : D852C , B : D702C , C : D652C

No.	부품번호	부품명	수량 A	B	C	D	E	I.C	비고
20	T4880-23691	기어, 43X17	1	1	1				
21	08824-55221	니들베어링	1	1	1				
22	T4880-25171	스냅링	1	1	1				
23	T4880-23711	인너링	1	1	1				
24	08101-06308	볼베어링	1	1	1				#6308
25	04611-00900	멈춤링	1	1	1				DIA90
26	T4880-23741	스플라인보스	1	1	1				
27	04612-00350	스냅링	1	1	1				
28	T4880-23631	기어축, 13	1	1	1				
29	T2610-27211	롤러베어링	1	1	1				
30	T4880-23811	간격통	1	1	1				
31	T4880-23621	평기어, 40	1	1	1				
32	04612-00350	스냅링	1	1	1				
33	08151-06305	볼베어링	1	1	1				#6305NR
34	34150-2156-1	간격판	1	1	1				
35	04612-00250	스냅링	1	1	1				

----> 개정전의 부품이 개정후의 부품을 대체 할 수 있음 <---- 개정후의 부품이 개정전의 부품에 대체 할 수 있음
<-X-> 개정전과 후의 부품이 상호 호환성이 없음 <---> 개정전과 후의 부품이 상호 호환성이 있음
<-0-> 단품 상태로는 상호호환성이 없으나 관련 부품의 조합상태로는 호환성이 있음

DK802-T185A 부변속&초저속포크레버그룹

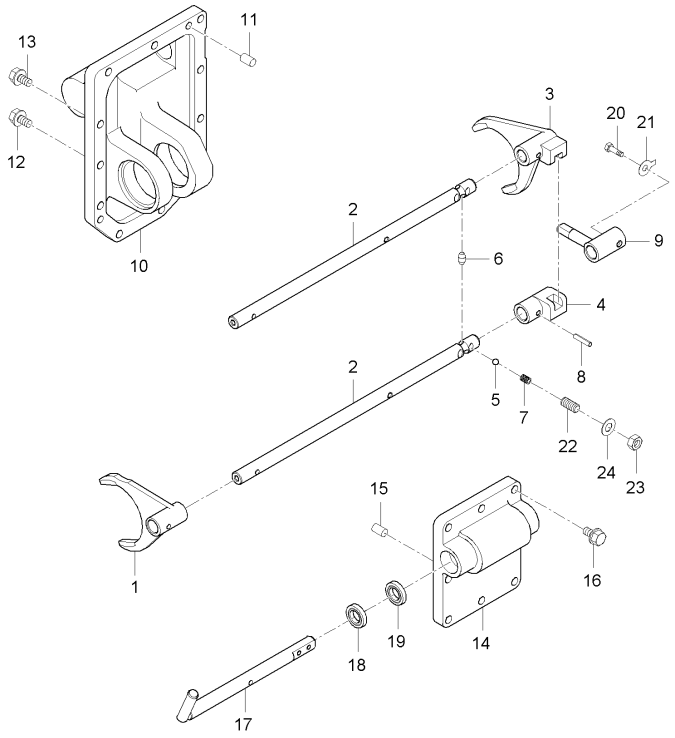

A : D852C , B : D702C , C : D652C

No.	부품번호	부품명	수량					I.C	비고
			A	B	C	D	E		
1	T4880-23111	부변속포크	1	1	1				
2	T4880-23121	포크로드	2	2	2				
3	T4880-23151	초저속포크	1	1	1				
4	T4880-23141	초저속포크, 2	1	1	1				
5	07715-00803	강구	2	2	2				
6	T4810-21283	핀	1	1	1				
7	T4815-21291	스프링	2	2	2				
8	05411-00628	스프링핀	2	2	2				
9	T4880-21351	변속암	1	1	1				
10	T4880-23211	부변속커버	1	1	1				
10	T4880-23212	부변속커버	1	1	1			<--->	
10	T4880-23213	부변속커버	1	1	1			<----	
11	05012-01018	평행핀	2	2	2				
12	01133-51035	와셔붙임볼트	11	11	11				M10X1.25
13	01133-51070	와셔붙임볼트	1	1	1				M10*1.25
14	T4880-23231	변속커버	1	1	1				
14	T4880-23232	변속커버	1	1	1			<----	
15	05012-01018	평행핀	2	2	2				
16	01133-51035	와셔붙임볼트	6	6	6				M10X1.25

----> 개정전의 부품이 개정후의 부품을 대체 할 수 있음 <---- 개정후의 부품이 개정전의 부품에 대체 할 수 있음
<-X-> 개정전과 후의 부품이 상호 호환성이 없음 <---> 개정전과 후의 부품이 상호 호환성이 있음
<-0-> 단품 상태로는 상호호환성이 없으나 관련 부품의 조합상태로는 호환성이 있음

DK802-T185A 부변속&초저속포크레버그룹

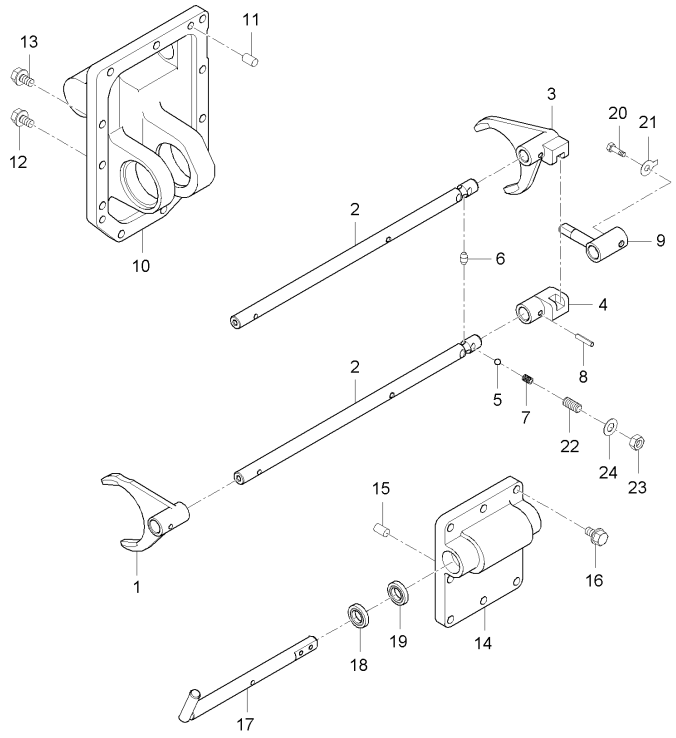

A : D852C , B : D702C , C : D652C

No.	부품번호	부품명	수량					I.C	비고
			A	B	C	D	E		
17	T4880-23131	부변속로드	1	1	1				
17	T4880-23132	부변속로드	1	1	1			<--->	
18	T4680-21231	오일시일	2	2	2				
19	09500-18327	오일시일	2	2	2				
20	34220-1451-2	리머볼트	2	2	2				
21	04111-50080	혀붙이와셔	2	2	2				
22	T4810-23171	스토퍼나사	2	2	2				
23	02172-50120	너트	2	2	2				
24	04724-00120	패킹	2	2	2				T2.0

----> 개정전의 부품이 개정후의 부품을 대체 할 수 있음 <---- 개정후의 부품이 개정전의 부품에 대체 할 수 있음
<-X-> 개정전과 후의 부품이 상호 호환성이 없음 <---> 개정전과 후의 부품이 상호 호환성이 있음
<-0-> 단품 상태로는 상호호환성이 없으나 관련 부품의 조합상태로는 호환성이 있음

DK802-T190A PT0클러치그룹

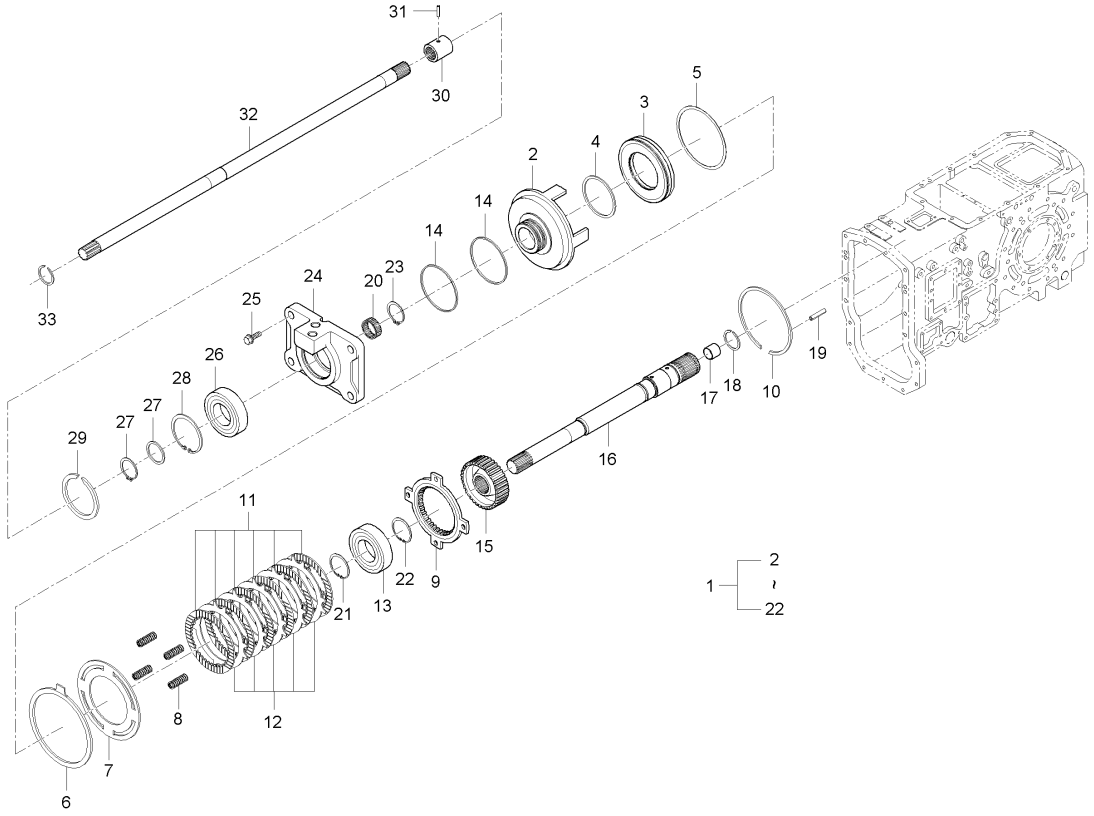

A : D852C , B : D702C , C : D652C

No.	부품번호	부품명	수량 A	수량 B	수량 C	수량 D	수량 E	I.C	비고
1	T4880-25601	PT0클러치조합	1 ~GT8500146	1 ~GT8400158	1 ~GT8300129				
1	T4880-25602	PT0클러치조합	1 GT8500147~	1 GT8400159~	1 GT8300130~			<-X->	
1	T4880-25603	PT0클러치조합	1	1	1			<----	
2	T4810-25612	클러치몸체	1	1	1				
2	T4810-25613	클러치몸체	1	1	1			<----	
3	T4810-25622	피스톤	1	1	1				
4	T4810-25631	피스톤링	1	1	1				
5	T4810-25641	피스톤링	1	1	1				
6	T4810-25652	브레이크판	1	1	1				
7	T4810-25662	되돌림판	1	1	1				
7	T4810-25663	되돌림판	1	1	1			<----	
8	T4810-25672	스프링	4	4	4				
9	T4810-25682	압력판	1	1	1				
9	T4810-25683	압력판	1	1	1			<-0->	
10	T4810-25693	스냅링	1	1	1				
11	T4810-25701	클러치디스크	6	6	6				
12	T4810-25712	클러치판	5	5	5				
12	T4810-25713	클러치판	5	5	5			<----	
13	08101-06007	볼베어링	1	1	1				

----> 개정전의 부품이 개정후의 부품을 대체 할 수 있음 <---- 개정후의 부품이 개정전의 부품에 대체 할 수 있음
<-X-> 개정전과 후의 부품이 상호 호환성이 없음 <---> 개정전과 후의 부품이 상호 호환성이 있음
<-0-> 단품 상태로는 상호호환성이 없으나 관련 부품의 조합상태로는 호환성이 있음

DK802-T190A PT0클러치그룹

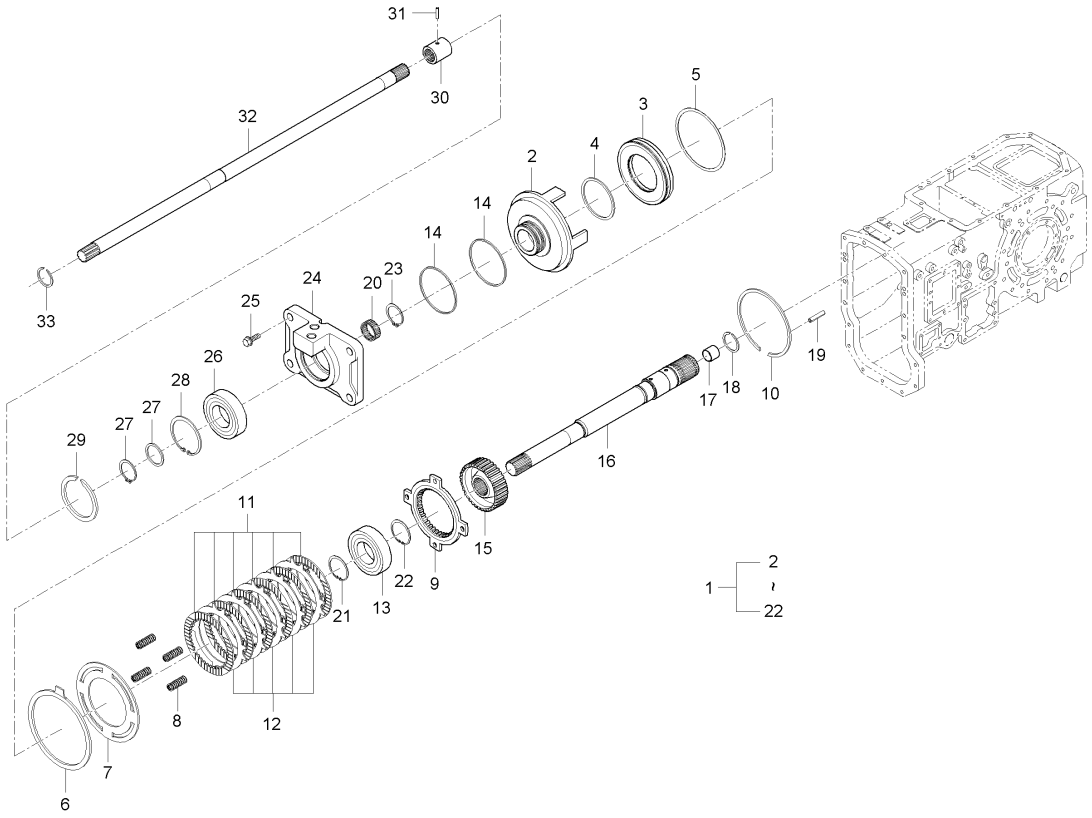

A : D852C , B : D702C , C : D652C

No.	부품번호	부품명	수량 A	수량 B	수량 C	수량 D	수량 E	I.C	비고
14	T4810-25731	시일링	2	2	2				
15	T4810-25742	스플라인허브	1	1	1				
16	T4880-25751	PT0클러치축	1 ~GT8500146	1 ~GT8400159	1 ~GT8300129				
16	T4880-25752	PT0클러치축	1 GT8500147~	1 GT8400160~	1 GT8300130~			<-X->	
17	08822-02617	니들베어링	1	1	1				KT202617
18	T4810-25771	스냅링	1	1	1				
19	05411-02010	스프링핀	1	1	1				
20	T4810-25781	니들베어링	1	1	1				
21	04612-00350	스냅링	1	1	1				
22	04611-00620	멈춤링	1	1	1				
23	T2360-44591	전륜구동축스냅링, 1	1	1	1				
24	T4880-25511	PT0클러치브라켓	1	1	1				
25	01133-51240	와셔붙임볼트	4	4	4				
26	T4810-25541	볼베어링	1	1	1				
27	38455-2314-1	와셔	1	1	1				
28	38430-2554-1	스냅링	1	1	1				
29	04611-00620	멈춤링	1	1	1				
30	37805-4452-1	커플링	1	1	1				
31	05411-00635	스프링핀	1	1	1				DIA5*36

----> 개정전의 부품이 개정후의 부품을 대체 할 수 있음 <---- 개정후의 부품이 개정전의 부품에 대체 할 수 있음
<-X-> 개정전과 후의 부품이 상호 호환성이 없음 <---> 개정전과 후의 부품이 상호 호환성이 있음
<-0-> 단품 상태로는 상호호환성이 없으나 관련 부품의 조합상태로는 호환성이 있음

DK802-T190A PT0클러치그룹

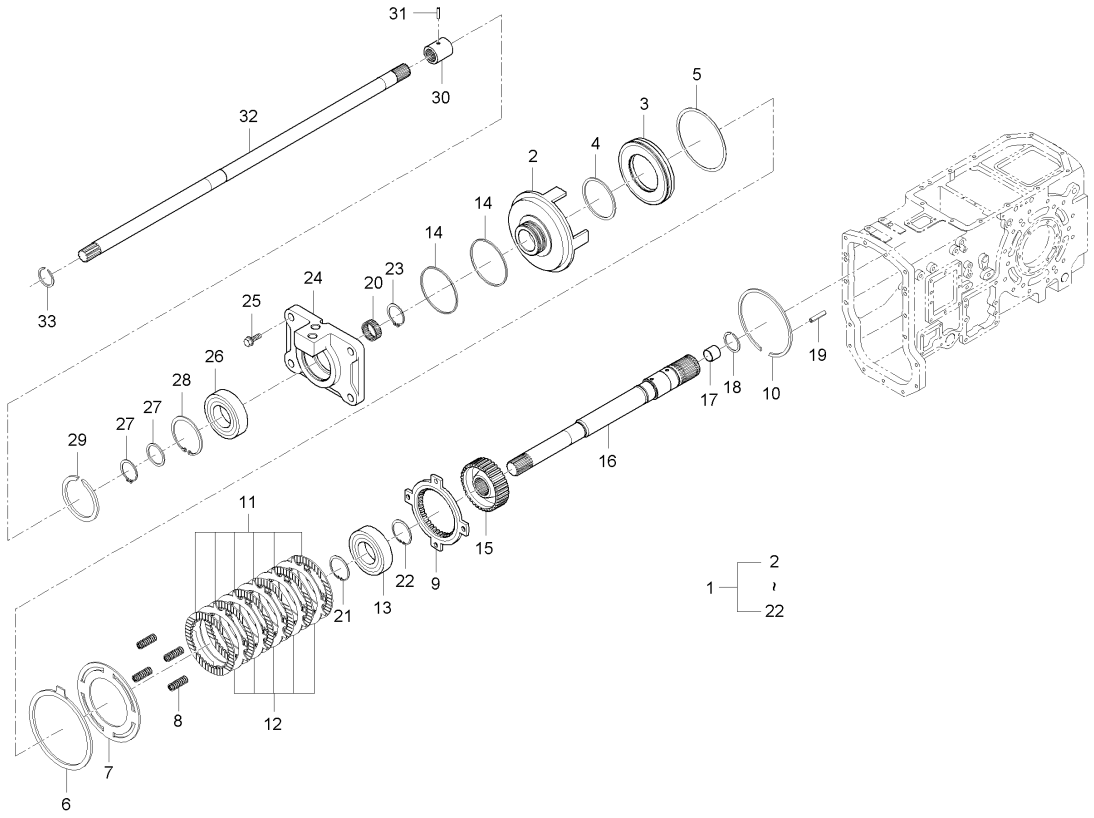

A : D852C , B : D702C , C : D652C

No.	부품번호	부품명	수량 A	수량 B	수량 C	수량 D	수량 E	I.C	비고
32	T4880-22642	PT0구동축	1	1	1				
32	T4880-22643	PT0구동축	1	1	1			<-0->	
33	37150-2179-1	스냅링	1	1	1				

----> 개정전의 부품이 개정후의 부품을 대체 할 수 있음 <---- 개정후의 부품이 개정전의 부품에 대체 할 수 있음
<-X-> 개정전과 후의 부품이 상호 호환성이 없음 <---> 개정전과 후의 부품이 상호 호환성이 있음
<-0-> 단품 상태로는 상호호환성이 없으나 관련 부품의 조합상태로는 호환성이 있음

D62-T195A PT0포크그룹

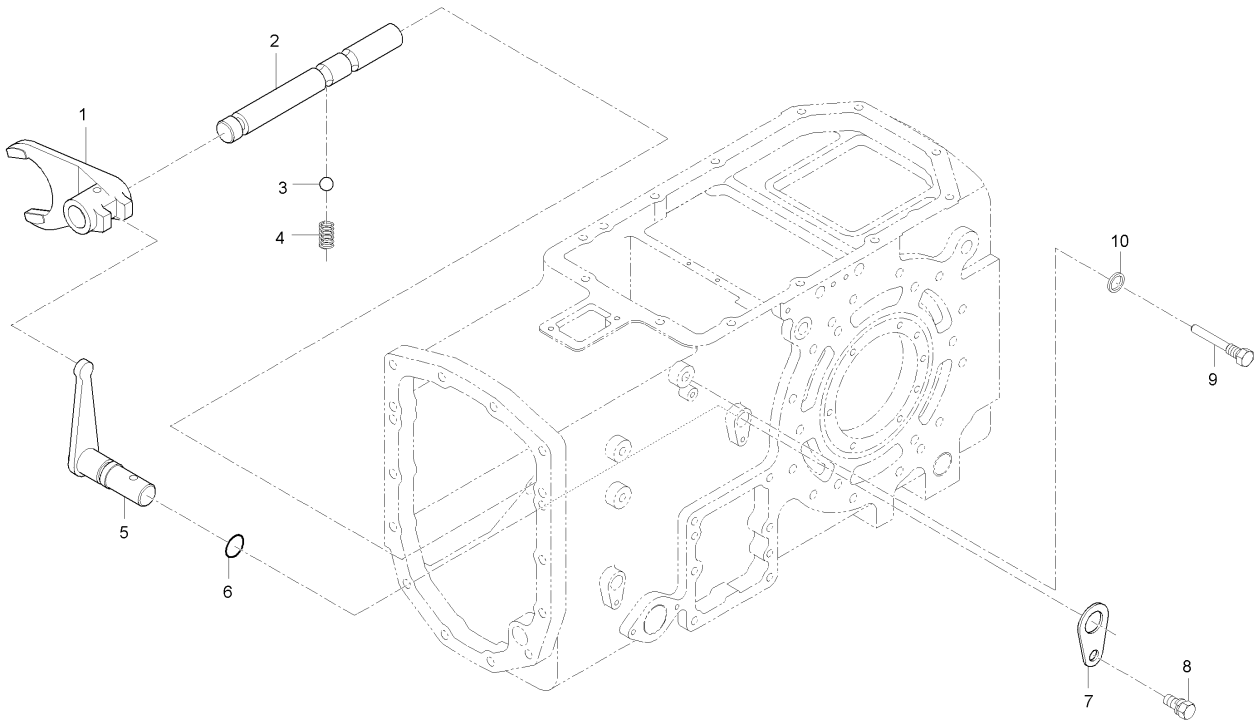

A : D852C , B : D702C , C : D652C

No.	부품번호	부품명	수량 A	수량 B	수량 C	수량 D	수량 E	I.C	비고
1	T4810-25913	PT0변환포크	1	1	1				
2	T4810-25931	PT0변환포크로드	1	1	1				
3	07715-03211	강구	1	1	1				11/32"
4	62331-1853-2	스프링	1	1	1				
5	T4810-25942	변속암	1	1	1				
6	04811-00160	오링	1	1	1				DIA15.8
7	T4620-44331	스토퍼	1	1	1				
8	01123-50816	와셔붙임볼트	1	1	1				M8*P1.25
9	T4810-25951	PT0변환고정볼트	1	1	1				
10	04717-01000	시일와셔			1 ~FT8300001				M10
10	04717-00800	시일와셔	1	1	1 GT8300001~			<-X->	M8

----> 개정전의 부품이 개정후의 부품을 대체 할 수 있음 <---- 개정후의 부품이 개정전의 부품에 대체 할 수 있음
<-X-> 개정전과 후의 부품이 상호 호환성이 없음 <---> 개정전과 후의 부품이 상호 호환성이 있음
<-0-> 단품 상태로는 상호호환성이 없으나 관련 부품의 조합상태로는 호환성이 있음

DK802-T200A PTO축그룹

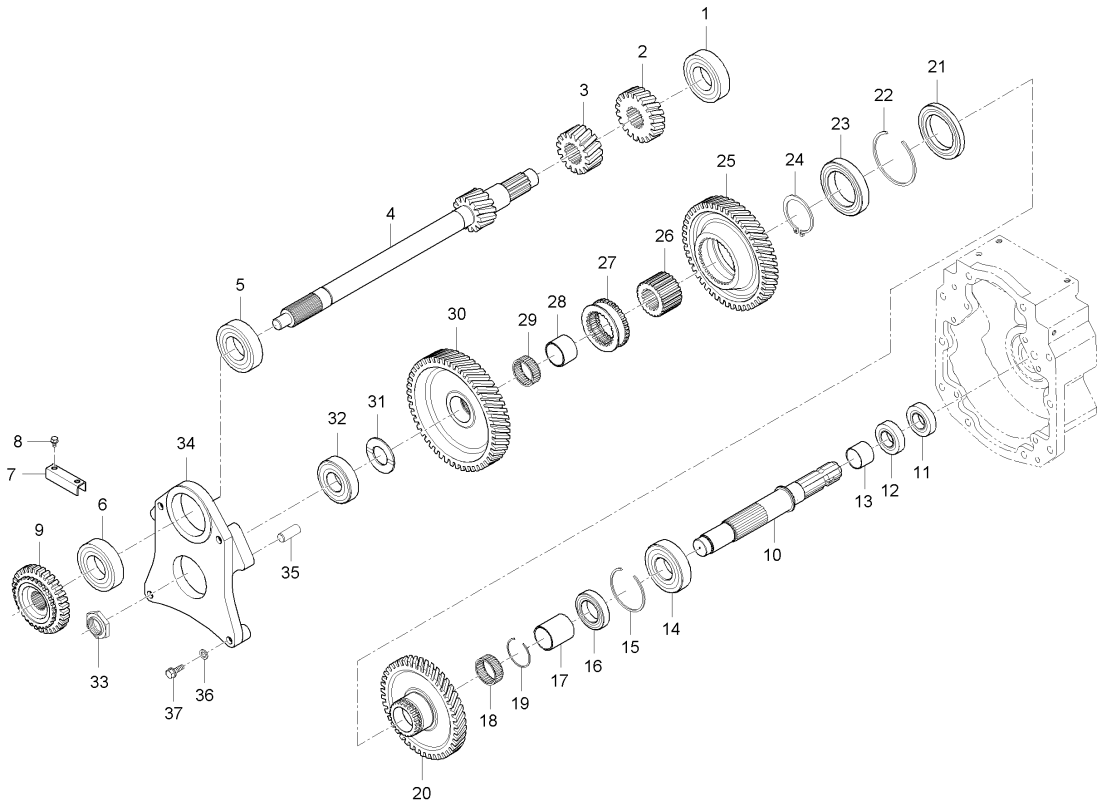

A : D852C , B : D702C , C : D652C

No.	부품번호	부품명	수량 A	수량 B	수량 C	수량 D	수량 E	I.C	비고
1	08711-30206	테이퍼롤러베어링	1 ~HT8500099	1 ~GT8400353	1 ~GT8300194				
1	08100-00026	볼베어링, B/L307	1 HT8500100~	1 GT8400354~	1 GT8300195~			<-X->	KOYO,M6307
2	T4880-25231	기어, 20	1	1	1				
3	T4880-25241	기어, 16	1	1	1				
4	T4880-25221	PTO구동축	1 ~HT8500099	1 ~GT8400353	1 ~GT8300194				
4	T4880-25222	PTO구동축	1 HT8500100~	1 GT8400354~	1 GT8300195~			<-X->	
5	08711-30207	테이퍼롤러베어링	1 ~HT8500099	1 ~GT8400353	1 ~GT8300194				#30207
5	T4880-25321	볼베어링, 6308R	1 HT8500100~	1 GT8400354~	1 GT8300195~			<-X->	
5	T8110-63081	볼베어링(6308HL1)	1	1	1			<--->	
5	T4880-25321	볼베어링, 6308R		1	1			<----	
6	08101-06207	볼베어링	1	1	1				#6207
7	T4810-25801	베어링스토퍼	1	1	1				
8	01123-50816	와셔붙임볼트	2	2	2				M8*P1.25
9	T4810-25792	평기어, 33	1	1	1				
9	T4810-25794	평기어, 33	1	1	1			<--->	
10	T4880-25312	PTO축	1	1	1				
11	T4620-25442	오일시일	1	1	1				
12	T4620-25452	오일시일	1	1	1				
13	T4620-25383	슬리브	1	1	1				

----> 개정전의 부품이 개정후의 부품을 대체 할 수 있음 <---- 개정후의 부품이 개정전의 부품에 대체 할 수 있음
<-X-> 개정전과 후의 부품이 상호 호환성이 없음 <---> 개정전과 후의 부품이 상호 호환성이 있음
<-0-> 단품 상태로는 상호호환성이 없으나 관련 부품의 조합상태로는 호환성이 있음

DK802-T200A PT0축그룹

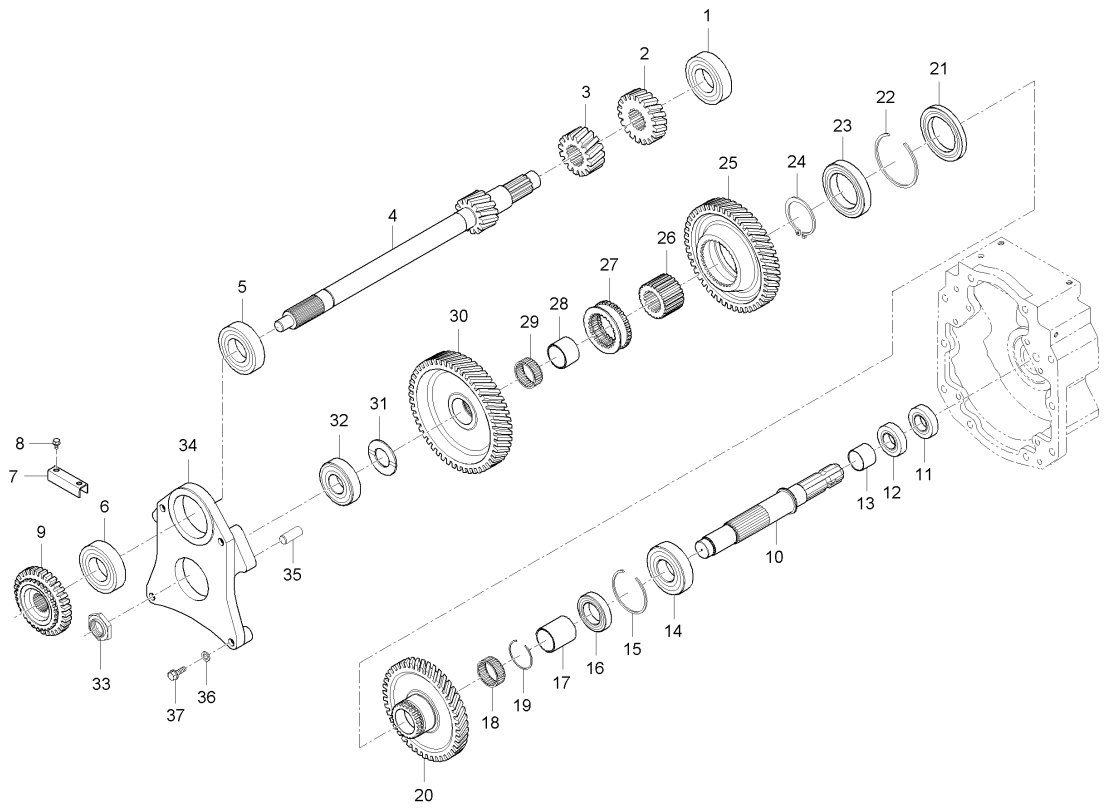

A : D852C , B : D702C , C : D652C

No.	부품번호	부품명	수량 A	B	C	D	E	I.C	비고
14	T4880-25321	볼베어링, 6308R	1	1	1				
14	T8110-63081	볼베어링(6308HL1)	1	1	1			<--->	
15	04611-00900	멈춤링	1	1	1				DIA90
16	08101-06008	볼베어링	1	1	1				#6008
17	T4880-25331	인너링	1	1	1				
17	T4880-25332	인너링	1	1	1			<--->	
18	08824-55221	니들베어링	1	1	1				
19	T4880-25171	스냅링	1	1	1				
20	T4880-25141	기어, 43	1	1	1				
21	08101-16013	볼베어링	1	1	1				
22	04611-01000	스냅링	1	1	1				
23	08101-06013	볼베어링	1	1	1				#6013
24	04612-00650	스냅링	1	1	1				
25	T4880-25131	기어, 47	1	1	1				
26	T4880-25061	스플라인허브	1	1	1				
26	T4880-25062	스플라인허브	1	1	1			<----	
27	T4710-25151	시프트, PT0	1	1	1				
28	T4880-25341	인너링	1	1	1				
28	T4880-25342	인너링	1	1	1			<--->	

----> 개정전의 부품이 개정후의 부품을 대체 할 수 있음
<-X-> 개정전과 후의 부품이 상호 호환성이 없음
<-0-> 단품 상태로는 상호호환성이 없으나 관련 부품의 조합상태로는 호환성이 있음
<---- 개정후의 부품이 개정전의 부품에 대체 할 수 있음
<---> 개정전과 후의 부품이 상호 호환성이 있음

DK802-T200A PTO축그룹

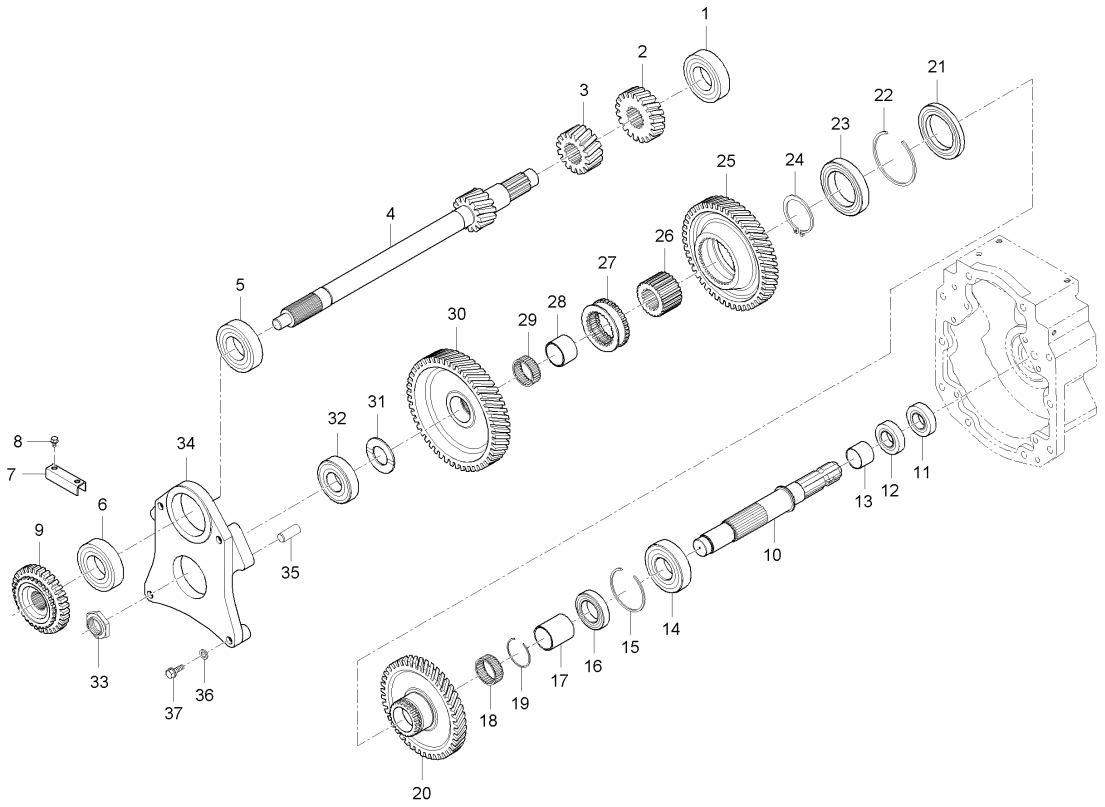

A : D852C , B : D702C , C : D652C

No.	부품번호	부품명	수량 A	수량 B	수량 C	수량 D	수량 E	I.C	비고
29	08824-04825	니들베어링	1	1	1				K40X48X25
30	T4880-25121	기어, 50	1	1	1				
31	T4810-25091	스러스트간격판	1	1	1				
32	T2610-23811	롤러베어링	1 ~HT8500099	1 ~GT8400233	1 ~GT8300194				
32	08100-00026	볼베어링, B/L307	1 HT8500100~	1 GT8400234~	1 GT8300195~			<-X->	KOYO,M6307
33	T4810-21621	너트, 32	1	1	1				
34	T4880-25431	PTO베어링케이스	1 ~HT8500099	1 ~GT8400233	1 ~GT8300194				
34	T4880-25432	PTO베어링케이스	1 HT8500100~	1 GT8400234~	1 GT8300195~			<-X->	
35	05012-01018	평행핀	2	2	2				
36	04512-50120	스프링와셔	4	4	4				M12
37	01173-51280	볼트	4 ~HT8500099	4 ~GT8400233	4 ~GT8300194				M12P1.25*80
37	01173-51280	볼트	2 HT8500100~	2 GT8400234~	2 GT8300195~			<-X->	M12P1.25*80

----> 개정전의 부품이 개정후의 부품을 대체 할 수 있음 <---- 개정후의 부품이 개정전의 부품에 대체 할 수 있음
<-X-> 개정전과 후의 부품이 상호 호환성이 없음 <---> 개정전과 후의 부품이 상호 호환성이 있음
<-0-> 단품 상태로는 상호호환성이 없으나 관련 부품의 조합상태로는 호환성이 있음

DK802-T205A PTO변속장치그룹

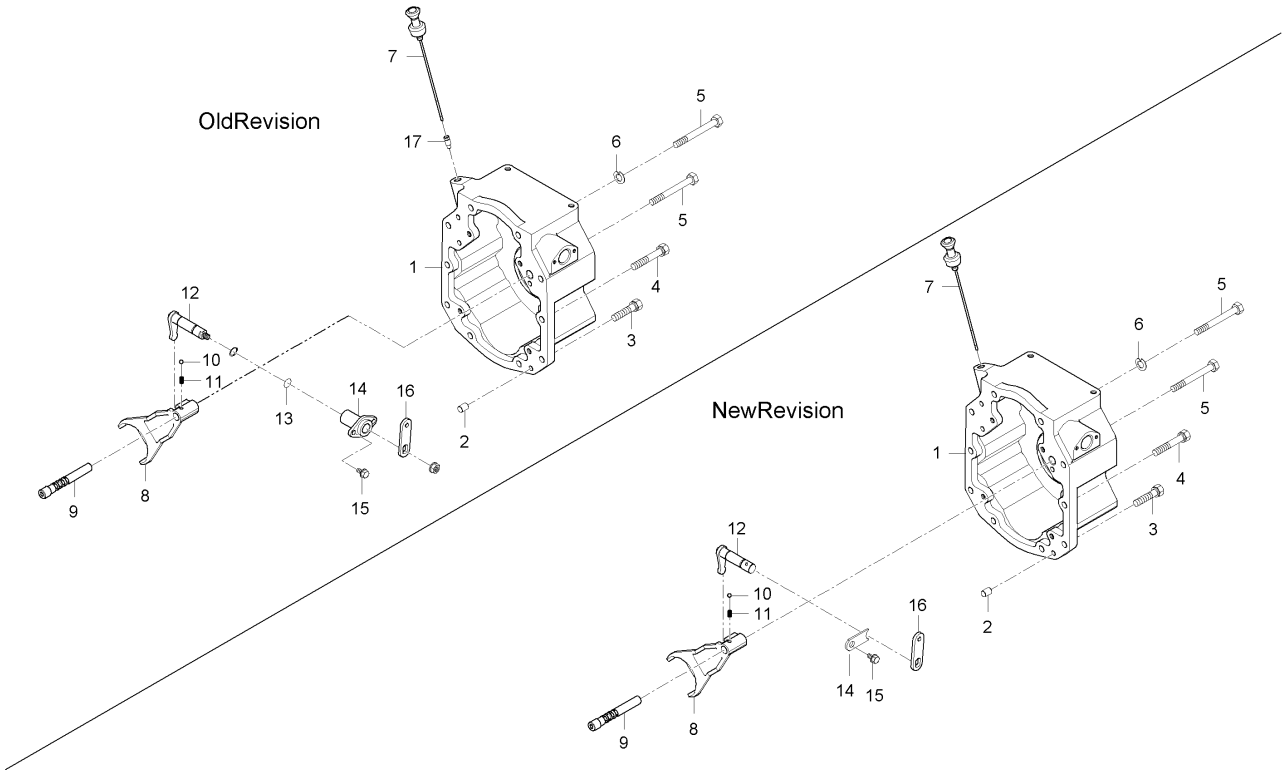

A : D852C , B : D702C , C : D652C

No.	부품번호	부품명	수량 A	B	C	D	E	I.C	비고
1	T4880-25413	PTO케이스	1						
1	T4880-25414	PTO케이스	1					<--->	
2	05012-01018	평행핀	2						
3	01133-51240	와셔붙임볼트	4						
4	01133-51250	와셔붙임볼트	2						
5	T4880-25261	볼트, M12X155	4						
6	04512-50120	스프링와셔	4						M12
7	T4810-25904OE	오일게이지	1						
8	T4880-25811	PTO포크	1						
9	T4880-25831	포크로드	1						
10	07715-00401	강구	1						
11	T4620-25821	스프링	1						
12	T4880-25842	변속암, PTO	1						
13	04811-00150	오링	1						
14	34150-2435-1	스토퍼	1						
15	01123-50820	와셔붙임볼트	1						M8*P1.25
16	T4880-65482	PTO판	1						
17	T4810-25452	오일게이지안내	1						

----> 개정전의 부품이 개정후의 부품을 대체 할 수 있음 <---- 개정후의 부품이 개정전의 부품에 대체 할 수 있음
<-X-> 개정전과 후의 부품이 상호 호환성이 없음 <---> 개정전과 후의 부품이 상호 호환성이 있음
<-0-> 단품 상태로는 상호호환성이 없으나 관련 부품의 조합상태로는 호환성이 있음

DK802-T205A PT0변속장치그룹

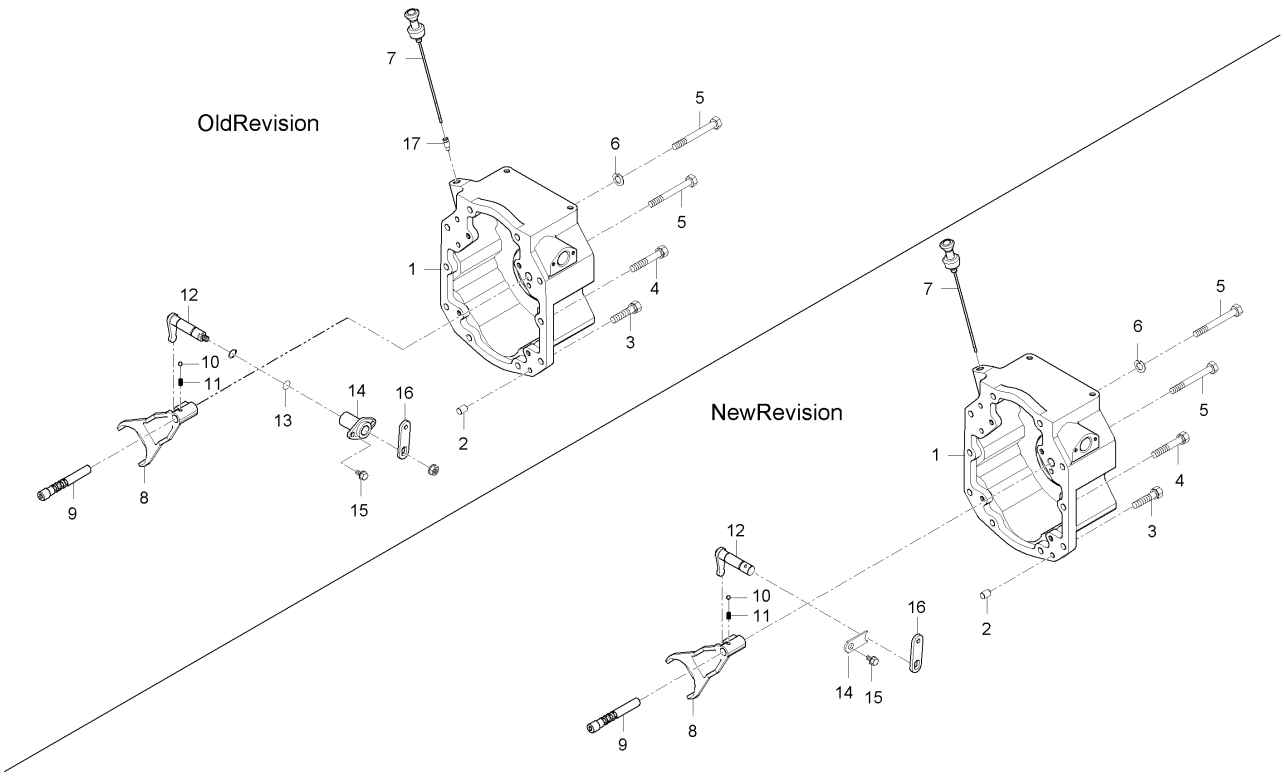

A : D852C , B : D702C , C : D652C

No.	부품번호	부품명	수량					I.C	비고
			A	B	C	D	E		
1	T4880-25413	PT0케이스		1					
1	T4880-25414	PT0케이스		1				<--->	
2	05012-01018	평행핀		2					
3	01133-51240	와셔붙임볼트		4					
4	01133-51250	와셔붙임볼트		2					
5	T4880-25261	볼트, M12X155		4					
6	04512-50120	스프링와셔		4					M12
7	T4810-25904OE	오일게이지		1					
8	T4880-25811	PT0포크		1					
9	T4880-25831	포크로드		1					
10	07715-00401	강구		1					
11	T4620-25821	스프링		1					
12	T4880-25842	변속암, PT0		1					
13	04811-00150	오링		1					
14	34150-2435-1	스토퍼		1					
15	01123-50820	와셔붙임볼트		1					M8*P1.25
16	T4880-65482	PT0판		1					
17	T4810-25452	오일게이지안내		1					

----> 개정전의 부품이 개정후의 부품을 대체 할 수 있음 <---- 개정후의 부품이 개정전의 부품에 대체 할 수 있음
<-X-> 개정전과 후의 부품이 상호 호환성이 없음 <---> 개정전과 후의 부품이 상호 호환성이 있음
<-0-> 단품 상태로는 상호호환성이 없으나 관련 부품의 조합상태로는 호환성이 있음

DK802-T205A PTO변속장치그룹

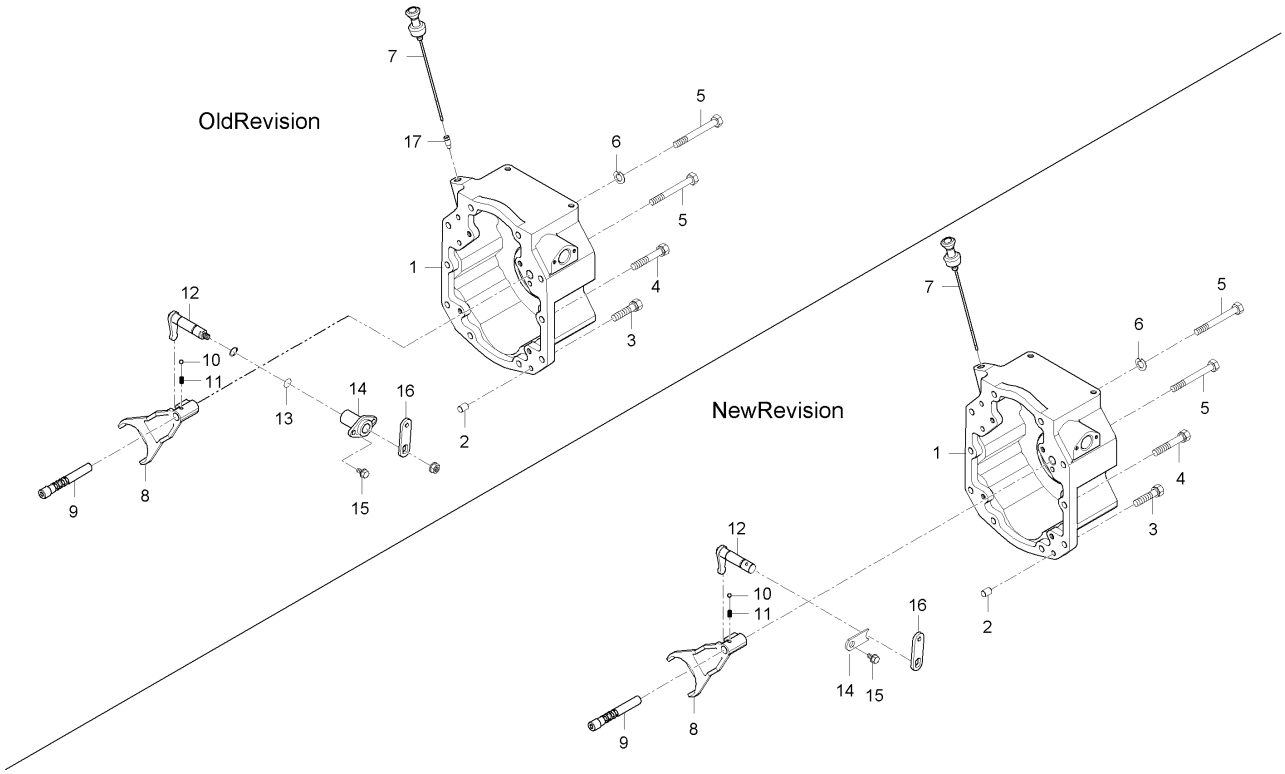

A : D852C , B : D702C , C : D652C

No.	부품번호	부품명	수량					I.C	비고
			A	B	C	D	E		
1	T4880-25413	PTO케이스			1				
1	T4880-25414	PTO케이스			1			<--->	
2	05012-01018	평행핀			2				
3	01133-51240	와셔붙임볼트			4				
4	01133-51250	와셔붙임볼트			2				
5	T4880-25261	볼트, M12X155			4				
6	04512-50120	스프링와셔			4				M12
7	T4810-25904OE	오일게이지			1				
8	T4880-25811	PTO포크			1				
9	T4880-25831	포크로드			1				
10	07715-00401	강구			1				
11	T4620-25821	스프링			1				
12	T4880-25842	변속암, PTO			1				
13	04811-00150	오링			1				
14	34150-2435-1	스토퍼			1				
15	01123-50820	와셔붙임볼트			1				M8*P1.25
16	T4880-65482	PTO판			1				
17	T4810-25452	오일게이지안내			1				

----> 개정전의 부품이 개정후의 부품을 대체 할 수 있음 <---- 개정후의 부품이 개정전의 부품에 대체 할 수 있음
<-X-> 개정전과 후의 부품이 상호 호환성이 없음 <---> 개정전과 후의 부품이 상호 호환성이 있음
<-0-> 단품 상태로는 상호호환성이 없으나 관련 부품의 조합상태로는 호환성이 있음

DK802-T210A 전륜구동축그룹

(D652C : ~ GT8300194, D702C : ~ GT8400233, D852C : ~ GT8500216)

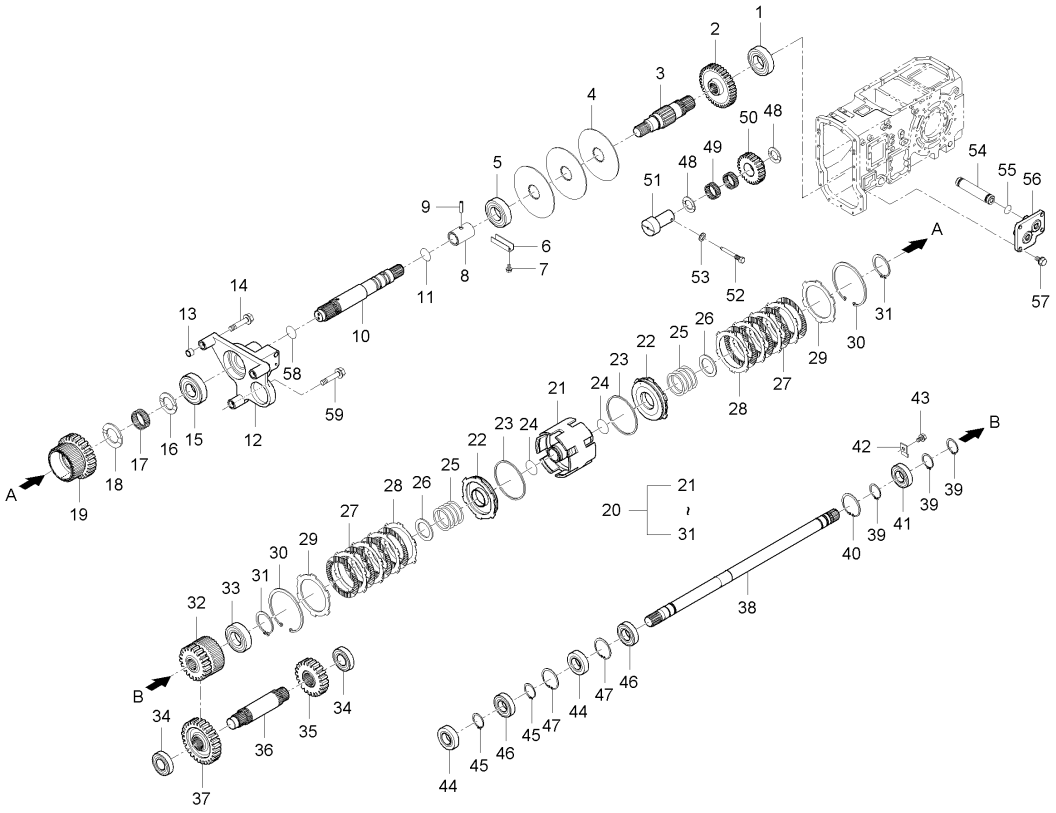

A : D852C , B : D702C , C : D652C

No.	부품번호	부품명	수량					I.C	비고
			A	B	C	D	E		
1	08101-06306	볼베어링	1	1	1				#6306
2	T4810-24561	기어, 37	1	1	1				
3	T4880-24581	전륜구동축, 1	1	1	1				
4	T4887-27511	주차브레이크디스크	3	3	3				
5	08101-06207	볼베어링	1	1	1				#6207
6	T4810-25801	베어링스토퍼	1	1	1				
7	01123-50820	와셔붙임볼트	2	2	2				M8*P1.25
8	T4810-24662	커플링	1	1	1				
9	05411-00838	스프링핀	1	1	1				
10	T4880-46201	배속턴축	1	1	1				
11	T4710-21931	시일링	4	4	4				
12	T4880-46121	브라켓, 4WDXQT	1	1	1				
12	T4880-46122	브라켓, 4WDXQT	1	1	1			<----	
13	T4710-23322	튜브핀	2	2	2				
14	01133-51280	와셔붙임볼트	2	2	2				M12*1.25
15	T2610-23811	롤러베어링	1	1	1				
16	T4620-21521	스러스트간격판	1	1	1				
17	08824-04825	니들베어링	1	1	1				K40X48X25
18	T2185-22531	스러스트간격판	1	1	1				

----> 개정전의 부품이 개정후의 부품을 대체 할 수 있음 <---- 개정후의 부품이 개정전의 부품에 대체 할 수 있음
<-X-> 개정전과 후의 부품이 상호 호환성이 없음 <---> 개정전과 후의 부품이 상호 호환성이 있음
<-0-> 단품 상태로는 상호호환성이 없으나 관련 부품의 조합상태로는 호환성이 있음

DK802-T210A 전륜구동축그룹

(D652C : ~ GT8300194, D702C : ~ GT8400233, D852C : ~ GT8500216)

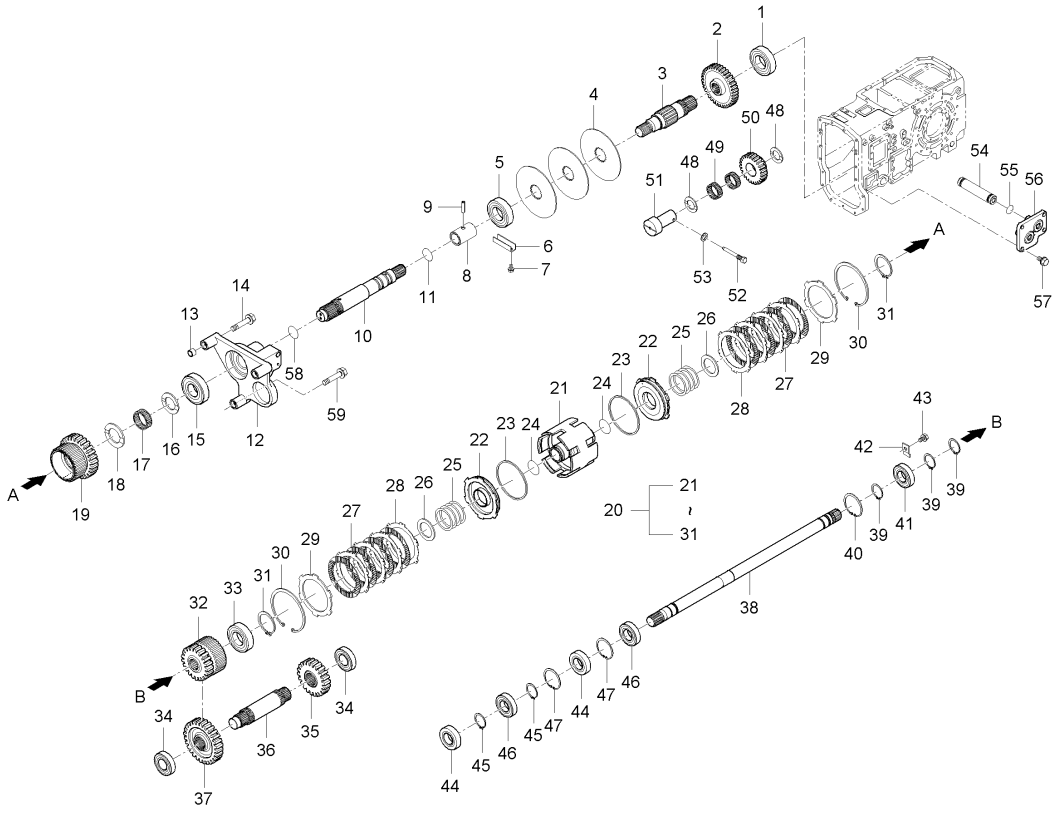

A : D852C , B : D702C , C : D652C

No.	부품번호	부품명	수량					I.C	비고
			A	B	C	D	E		
19	T4880-46131	평기어, 27	1	1	1				
20	T4880-24401	클러치조합, 4WD QT	1	1	1				
21	T4880-24411	클러치몸체	1	1	1				
22	T4880-24421	피스톤	2	2	2				
23	T4880-24431	피스톤링	2	2	2				
24	04811-00460	오링	2	2	2				
25	T2670-15182	스프링	30	30	30				
26	T4710-24462	스프링시트, 전후진	2	2	2				
27	T4710-24471	전후진클러치디스크	10	10	10				
28	T4710-24481	전후클러치판, 2.3T	10	10	10				
29	T4710-24491	압력판, 전후진	2	2	2				
30	T4710-24511	멈춤링	2	2	2				
31	04612-00500	스냅링	2	2	2				
32	T4880-46141	평기어, 21	1	1	1				
33	08101-06006	볼베어링	1	1	1				#6006
34	T4880-46211	볼베어링, 6206R	2	2	2				
35	T4880-46151	평기어, 22	1	1	1				
36	T4880-46221	아이들기어축, 배속	1	1	1				
37	T4880-46161	평기어, 28	1	1	1				

----> 개정전의 부품이 개정후의 부품을 대체 할 수 있음 <---- 개정후의 부품이 개정전의 부품에 대체 할 수 있음
<-X-> 개정전과 후의 부품이 상호 호환성이 없음 <---> 개정전과 후의 부품이 상호 호환성이 있음
<-0-> 단품 상태로는 상호호환성이 없으나 관련 부품의 조합상태로는 호환성이 있음

DK802-T210A 전륜구동축그룹

(D652C : ~ GT8300194, D702C : ~ GT8400233, D852C : ~ GT8500216)

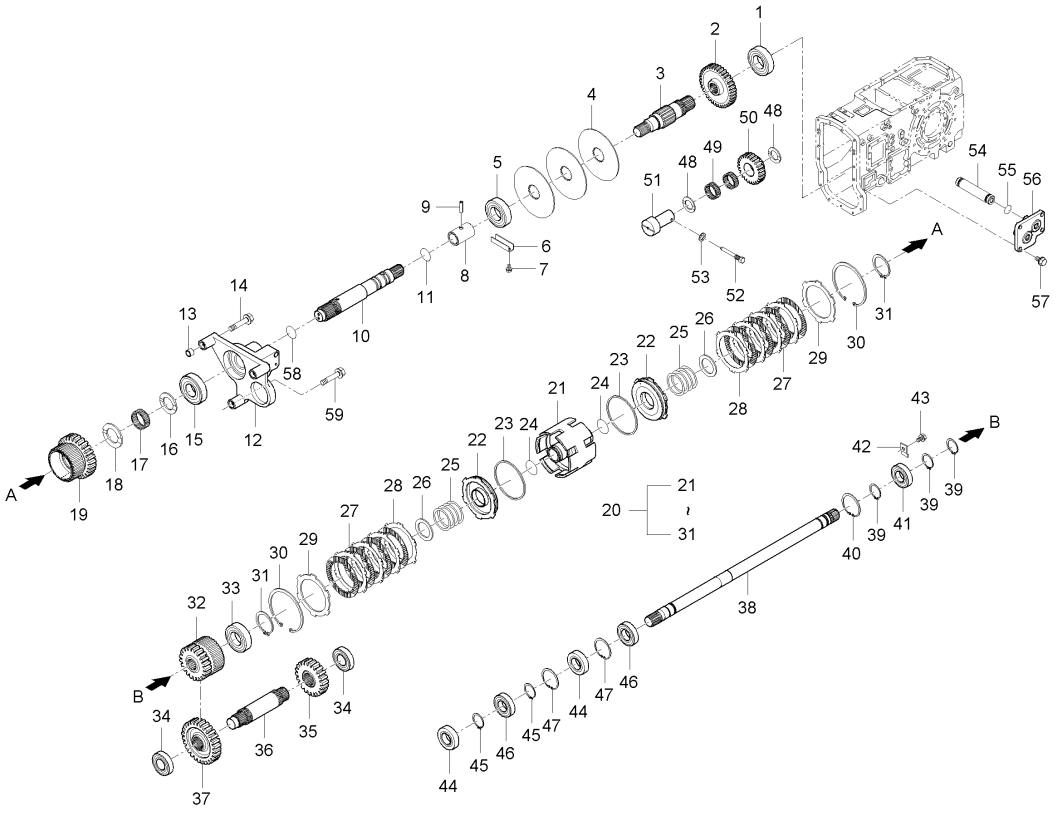

A : D852C , B : D702C , C : D652C

No.	부품번호	부품명	수량					I.C	비고
			A	B	C	D	E		
38	T4880-24631	전륜구동축, 2	1	1	1				
39	04612-00300	스냅링	3	3	3				
40	04611-00620	멈춤링	1	1	1				
41	T4880-24601	롤러베어링, NUP206E	1	1	1				
42	34150-2194-2	베어링리테이너	1	1	1				
43	01123-50820	와셔붙임볼트	1	1	1				M8*P1.25
44	T4815-14771	오일시일, TC30X62X11	2	2	2				
45	04612-00300	스냅링	2	2	2				
46	T4810-25541	볼베어링	2	2	2				
46	T4810-25541	볼베어링	1	1	1			<--->	
47	04611-00620	멈춤링	2	2	2				
47	04611-00620	멈춤링	1	1	1			<--->	
48	T4810-24541	스러스트간격판	2	2	2				
49	08823-54220	니들베어링	2	2	2				KOYO VS35/20
50	T4810-24521	기어, 25	1	1	1				
51	T4810-24531	전륜구동아이들축	1	1	1				
52	T4810-22601	고정볼트	1	1	1				
53	04717-01000	시일와셔	1	1	1				M10
54	T4810-45713	연결튜브	2	2	2				

----> 개정전의 부품이 개정후의 부품을 대체 할 수 있음 <---- 개정후의 부품이 개정전의 부품에 대체 할 수 있음
<-X-> 개정전과 후의 부품이 상호 호환성이 없음 <---> 개정전과 후의 부품이 상호 호환성이 있음
<-0-> 단품 상태로는 상호호환성이 없으나 관련 부품의 조합상태로는 호환성이 있음

DK802-T210A 전륜구동축그룹

(D652C : ~ GT8300194, D702C : ~ GT8400233, D852C : ~ GT8500216)

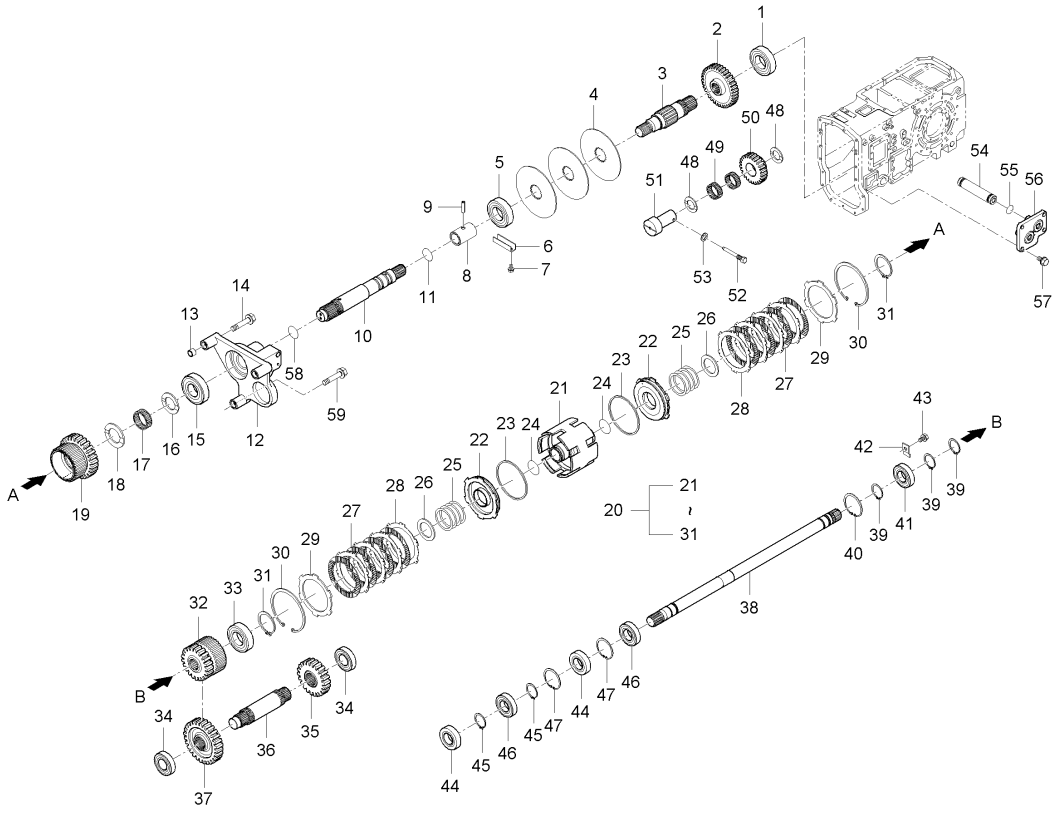

A : D852C , B : D702C , C : D652C

No.	부품번호	부품명	수량 A	B	C	D	E	I.C	비고
55	04811-00900	오링	4	4	4				
55	04811-00090	오링	4	4	4			<----	
56	T4880-46301	커버, 4WDXQT	1	1	1				
57	01123-50825	와셔붙임볼트	4	4	4				M8*P1.25
58	04811-00340	오링	1	1	1				P34
59	01133-51270	와셔붙임볼트	1	1	1				M12*1.25

----> 개정전의 부품이 개정후의 부품을 대체 할 수 있음
<-X-> 개정전과 후의 부품이 상호 호환성이 없음
<-0-> 단품 상태로는 상호호환성이 없으나 관련 부품의 조합상태로는 호환성이 있음
<---- 개정후의 부품이 개정전의 부품에 대체 할 수 있음
<---> 개정전과 후의 부품이 상호 호환성이 있음

DK802-T210B 전륜구동축그룹

(D652C : GT8300195 ~ , D702C : GT8400234 ~ , D852C : GT8500217 ~)

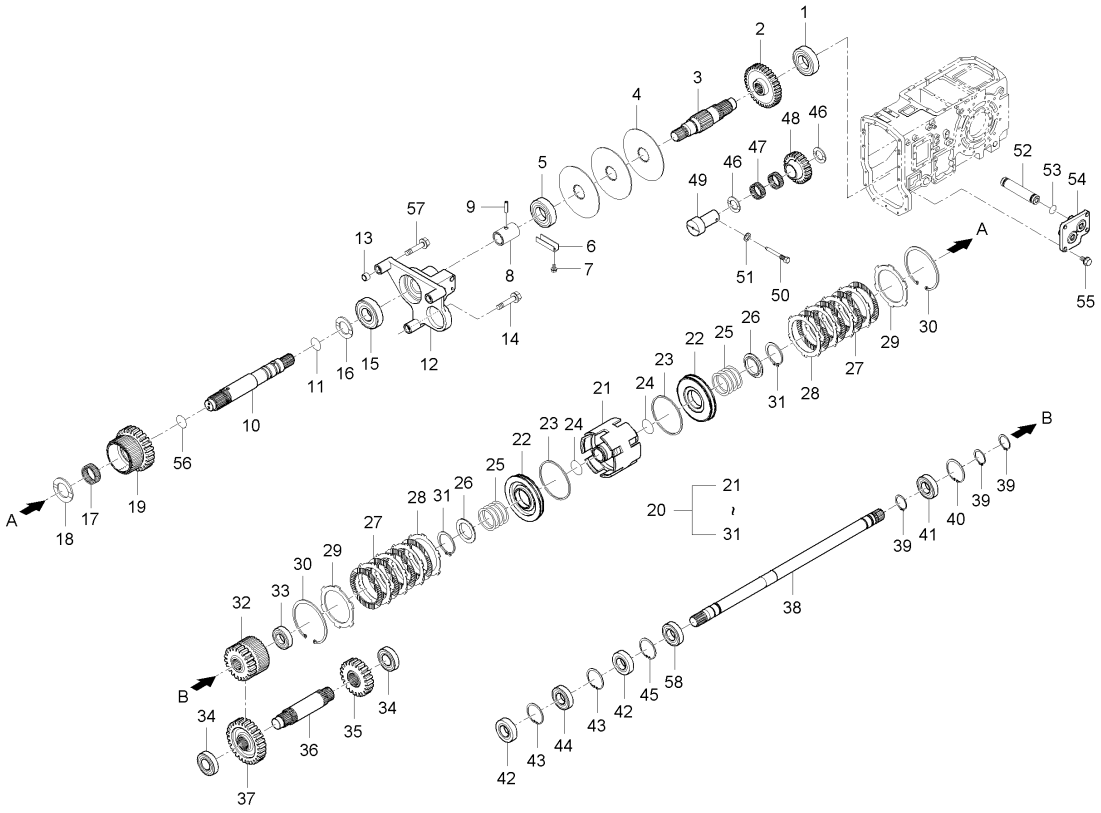

A : D852C , B : D702C , C : D652C

No.	부품번호	부품명	수량					I.C	비고
			A	B	C	D	E		
1	08101-06306	볼베어링	1	1	1				#6306
2	T4810-24561	기어, 37	1	1	1				
3	T4880-24581	전륜구동축, 1	1	1	1				
4	T4887-27511	주차브레이크디스크	3	3	3				
5	08101-06207	볼베어링	1	1	1				#6207
6	T4810-25801	베어링스토퍼	1	1	1				
7	01123-50820	와셔붙임볼트	2	2	2				M8*P1.25
8	T4810-24662	커플링	1	1	1				
9	05411-00838	스프링핀	1	1	1				
10	T4880-46201	배속턴축	1	1	1				
11	T4710-21931	시일링	4	4	4				
12	T4880-46122	브라켓, 4WDXQT	1	1	1				
13	T4710-23322	튜브핀	2	2	2				
14	01133-51270	와셔붙임볼트	1	1	1				M12*1.25
15	T2610-23811	롤러베어링	1	1	1				
16	T4620-21521	스러스트간격판	1	1	1				
17	08824-04825	니들베어링	1	1	1				K40X48X25
18	T2185-22531	스러스트간격판	1	1	1				
19	T4880-46131	평기어, 27	1	1	1				

----> 개정전의 부품이 개정후의 부품을 대체 할 수 있음 <---- 개정후의 부품이 개정전의 부품에 대체 할 수 있음
<-X-> 개정전과 후의 부품이 상호 호환성이 없음 <---> 개정전과 후의 부품이 상호 호환성이 있음
<-0-> 단품 상태로는 상호호환성이 없으나 관련 부품의 조합상태로는 호환성이 있음

DK802-T210B 전륜구동축그룹

(D652C : GT8300195 ~ , D702C : GT8400234 ~ , D852C : GT8500217 ~)

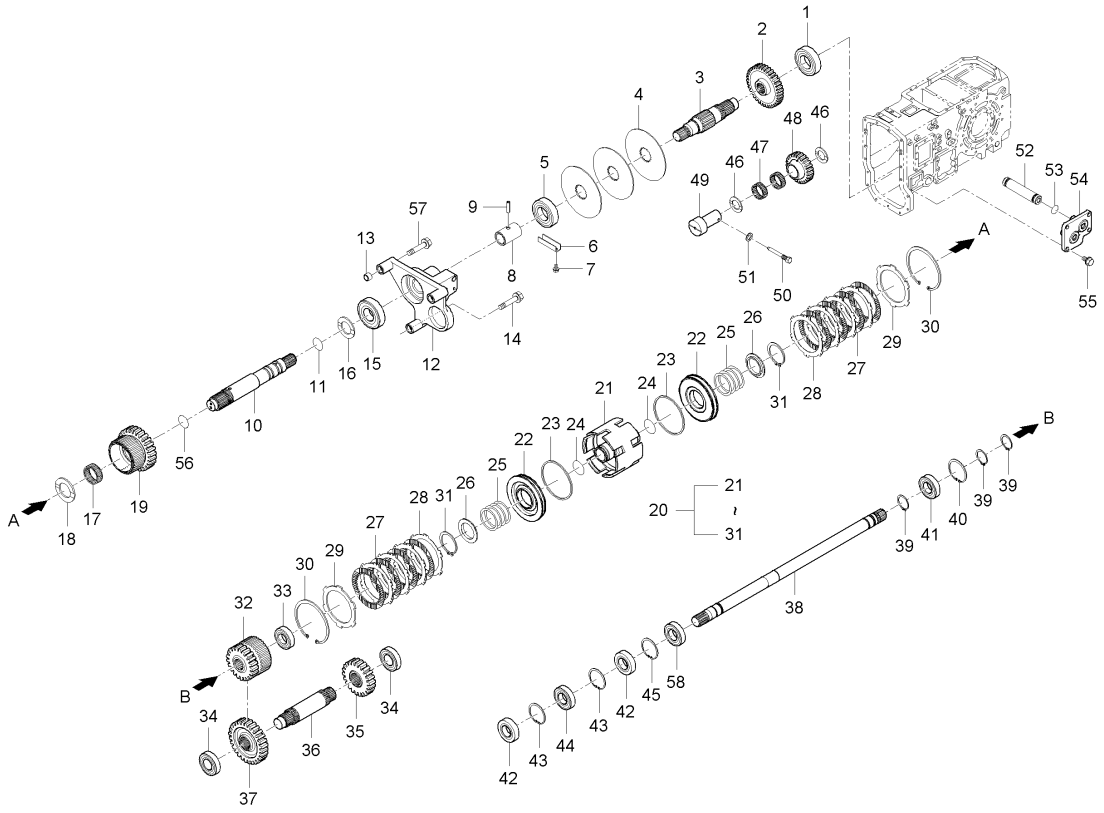

A : D852C , B : D702C , C : D652C

No.	부품번호	부품명	수량 A	B	C	D	E	I.C	비고
20	T4880-24402	클러치조합, 4WD QT	1	1	1				
20	T4880-24403	클러치조합, 4WD QT	1	1	1			<--->	
20	T4880-24404	클러치조합, 4WD QT	1	1	1			<--->	
21	T4880-24412	클러치몸체	1	1	1				
22	T5189-24421	피스톤	2	2	2				
23	T4880-24431	피스톤링	2	2	2				
24	04811-00460	오링	2	2	2				
25	T4710-24451	스프링, 전후진	2	2	2				
26	T5189-24461	스프링시트	2	2	2				
27	T4710-24471	전후진클러치디스크	10	10	10				
28	T4710-24481	전후클러치판, 2.3T	10	10	10				
29	T4710-24491	압력판, 전후진	2	2	2				
29	T4880-24491	압력판, 전후진	2	2	2			<--->	
30	T4710-24511	멈춤링	2	2	2				
31	04612-00500	스냅링	2	2	2				
32	T4880-46141	평기어, 21	1	1	1				
33	08101-06006	볼베어링	1	1	1				#6006
34	T4880-46211	볼베어링, 6206R	2	2	2				
35	T4880-46151	평기어, 22	1	1	1				

----> 개정전의 부품이 개정후의 부품을 대체 할 수 있음 <---- 개정후의 부품이 개정전의 부품에 대체 할 수 있음
<-X-> 개정전과 후의 부품이 상호 호환성이 없음 <---> 개정전과 후의 부품이 상호 호환성이 있음
<-0-> 단품 상태로는 상호호환성이 없으나 관련 부품의 조합상태로는 호환성이 있음

DK802-T210B 전륜구동축그룹

(D652C : GT8300195 ~ , D702C : GT8400234 ~ , D852C : GT8500217 ~)

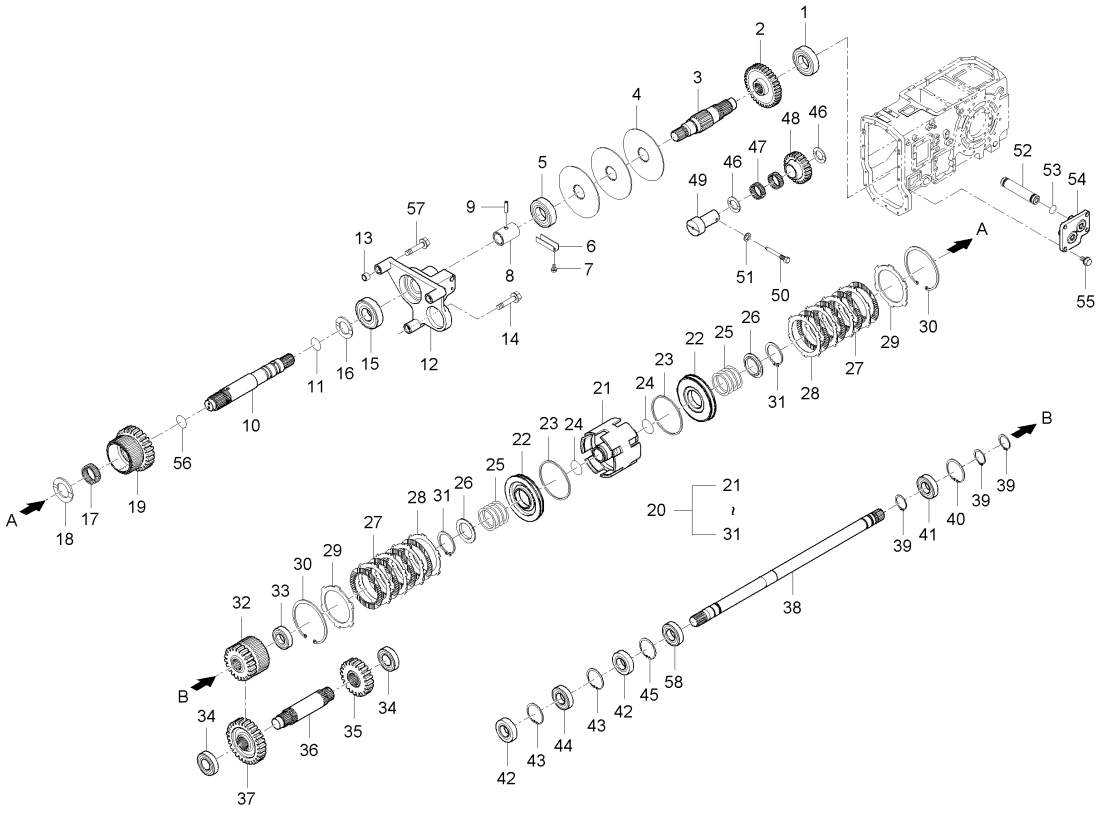

A : D852C , B : D702C , C : D652C

No.	부품번호	부품명	수량 A	수량 B	수량 C	수량 D	수량 E	I.C	비고
36	T4880-46221	아이들기어축, 배속	1	1	1				
37	T4880-46161	평기어, 28	1	1	1				
38	T5189-24632	전륜구동축, 2	1	1	1				
39	04612-00300	스냅링	3	3	3				
40	04611-00620	멈춤링	1	1	1				
41	08101-06206	볼베어링	1	1	1				#6206
42	T4815-14771	오일시일, TC30X62X11	2	2					
42	T4815-14772	오일시일, TC30X62X11	2	2	2			<--->	
43	04611-00620	멈춤링	2	2	2				
44	T4810-25541	볼베어링	2	2	2				
45	04611-00620	멈춤링	1	1	1				
46	T4810-24541	스러스트간격판	2	2	2				
47	08823-54220	니들베어링	2	2	2				KOYO VS35/20
48	T4810-24521	기어, 25	1 ~HT8500407	1 ~HT8400360	1 ~HT8300271				
48	T4810-24522	기어, 25	1 HT8500408~	1 HT8400361~	1 HT8300272~			<-0->	
49	T4810-24531	전륜구동아이들축	1	1	1				
50	T4810-22601	고정볼트	1	1	1				
51	04717-01000	시일와셔	1	1	1				M10
52	T4810-45713	연결튜브	2	2	2				

----> 개정전의 부품이 개정후의 부품을 대체 할 수 있음 <---- 개정후의 부품이 개정전의 부품에 대체 할 수 있음
<-X-> 개정전과 후의 부품이 상호 호환성이 없음 <---> 개정전과 후의 부품이 상호 호환성이 있음
<-0-> 단품 상태로는 상호호환성이 없으나 관련 부품의 조합상태로는 호환성이 있음

DK802-T210B 전륜구동축그룹

(D652C : GT8300195 ~ , D702C : GT8400234 ~ , D852C : GT8500217 ~)

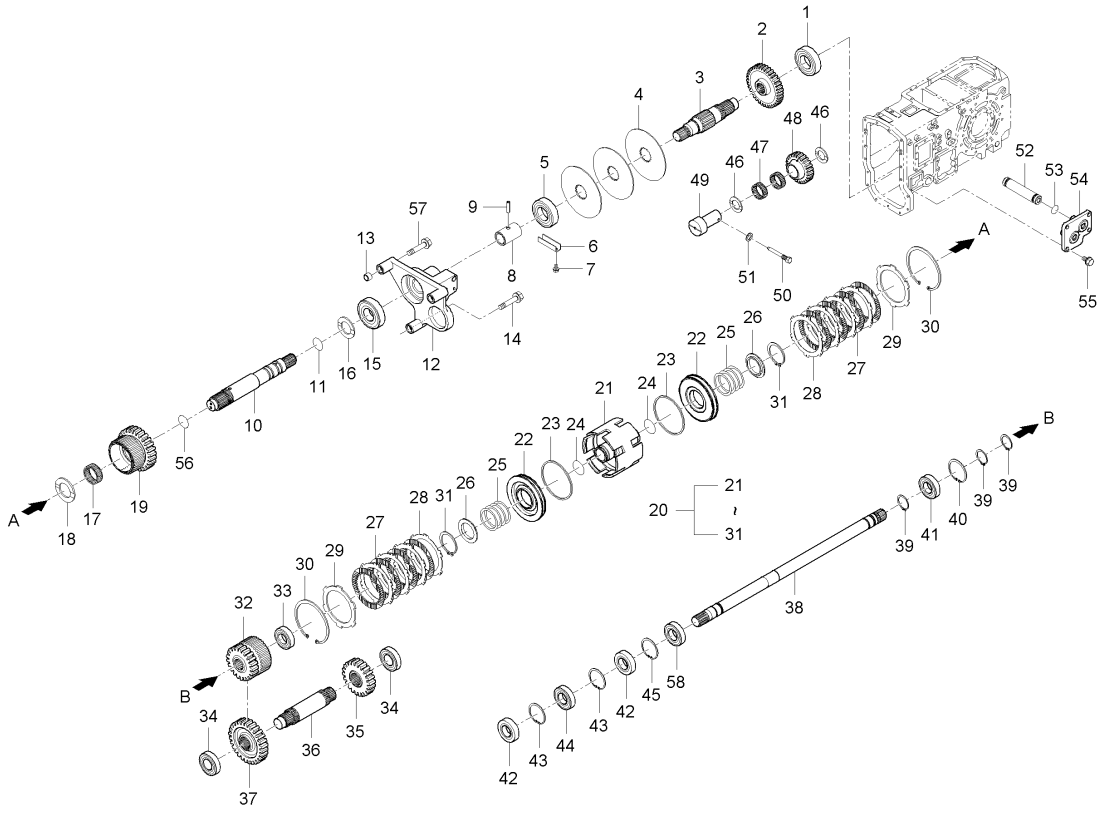

A : D852C , B : D702C , C : D652C

No.	부품번호	부품명	수량 A	B	C	D	E	I.C	비고
53	04811-00090	오링	4	4	4				
54	T4880-46301	커버, 4WDXQT	1	1	1				
55	01123-50825	와셔붙임볼트	4	4	4				M8*P1.25
56	04811-00340	오링	1	1	1				P34
57	01133-51280	와셔붙임볼트	2	2	2				M12*1.25
58	08101-06206	볼베어링	1	1	1				#6206

----> 개정전의 부품이 개정후의 부품을 대체 할 수 있음 <---- 개정후의 부품이 개정전의 부품에 대체 할 수 있음
<-X-> 개정전과 후의 부품이 상호 호환성이 없음 <---> 개정전과 후의 부품이 상호 호환성이 있음
<-0-> 단품 상태로는 상호호환성이 없으나 관련 부품의 조합상태로는 호환성이 있음

D68-T235A 브레이크케이스그룹

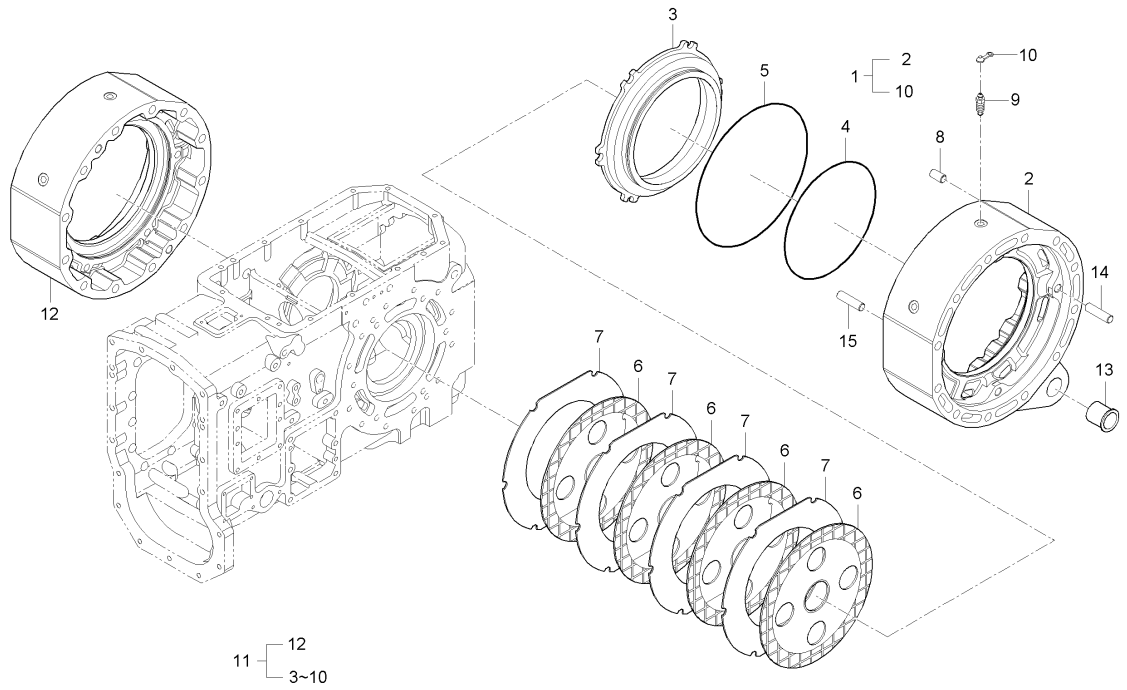

A : D852C , B : D702C , C : D652C

No.	부품번호	부품명	수량					I.C	비고
			A	B	C	D	E		
1	T4850-26612	브레이크케이스조합, 좌	1	1	1				
1	T4850-26613	브레이크케이스조합, 좌	1	1	1			<--->	
2	T4850-26422	브레이크케이스, 좌	1	1	1				
2	T4850-26423	브레이크케이스, 좌	1	1	1			<--->	
3	T4810-26442	브레이크피스톤	1	1	1				
4	T4810-26451	피스톤링	1	1	1				
5	T4810-26461	케이스링	1	1	1				
6	T4810-26471	브레이크판	3	3	3				
7	T4810-26481	브레이크판	3	3	3				
8	05012-01325	평행핀	2	2	2				
9	T4810-67261	브리더	1	1	1				
10	T4810-67271	고무캡	1	1	1				
11	T4850-26622	브레이크케이스조합, 우	1	1	1				
11	T4850-26623	브레이크케이스조합, 우	1	1	1			<--->	
12	T4850-26432	브레이크케이스, 우	1	1	1				
12	T4850-26433	브레이크케이스, 우	1	1	1			<--->	
13	T4850-26561	부시	2	2	2				
14	05012-01363	평행핀	4	4	4				
15	05012-01356	평행핀	12	12	12				

----> 개정전의 부품이 개정후의 부품을 대체 할 수 있음 <---- 개정후의 부품이 개정전의 부품에 대체 할 수 있음
<-X-> 개정전과 후의 부품이 상호 호환성이 없음 <---> 개정전과 후의 부품이 상호 호환성이 있음
<-0-> 단품 상태로는 상호호환성이 없으나 관련 부품의 조합상태로는 호환성이 있음

D68-T240A 뒷차축케이스그룹

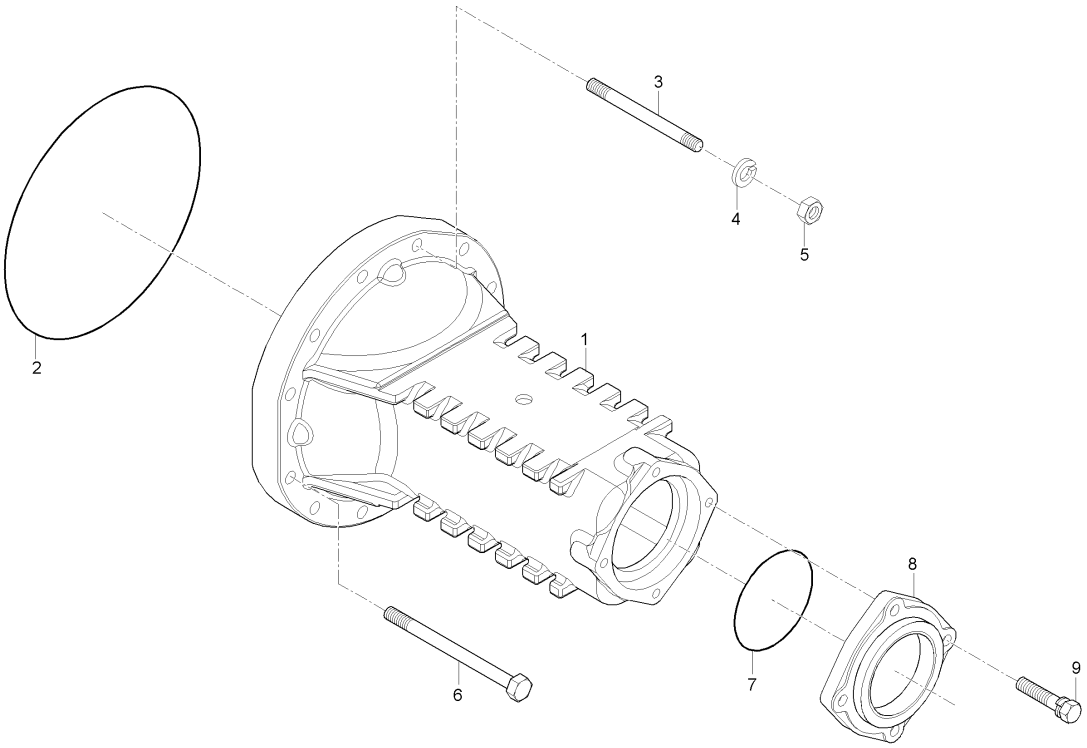

A : D852C , B : D702C , C : D652C

No.	부품번호	부품명	수량 A	B	C	D	E	I.C	비고
1	T4850-26326	뒷차축케이스	2	2	2				
2	T4810-26551	오링	2	2	2				
3	T4850-26491	심음볼트	7	7	7				
4	04512-50140	스프링와셔	24	24	24				
5	02176-50140	너트	7	7	7				M14*P1.5
6	T4850-26501	볼트	17	17	17				
7	04811-11300	오링	2	2	2				
8	T4850-26344	차축베어링커버, 뒤	2	2	2				
9	01133-51245	와셔붙임볼트	8	8	8				

----> 개정전의 부품이 개정후의 부품을 대체 할 수 있음 <---- 개정후의 부품이 개정전의 부품에 대체 할 수 있음
<-X-> 개정전과 후의 부품이 상호 호환성이 없음 <---> 개정전과 후의 부품이 상호 호환성이 있음
<-0-> 단품 상태로는 상호호환성이 없으나 관련 부품의 조합상태로는 호환성이 있음

D68-T245A 뒷차축그룹

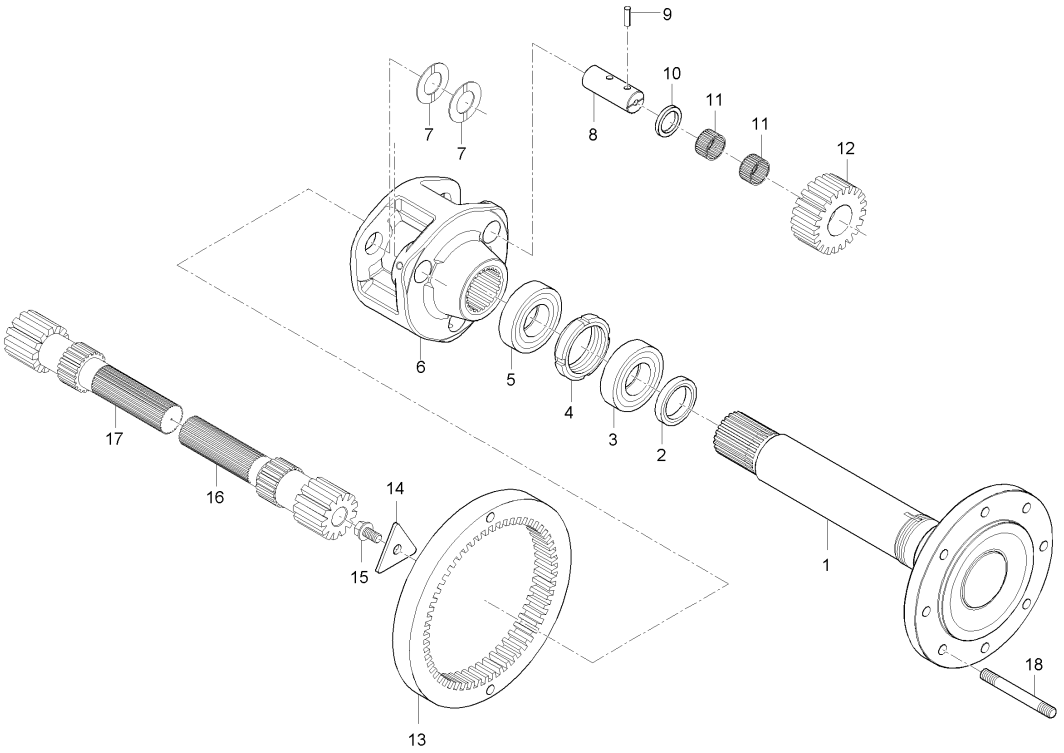

A : D852C , B : D702C , C : D652C

No.	부품번호	부품명	수량					I.C	비고
			A	B	C	D	E		
1	T4850-26312	뒷차축	2	2	2				
1	T4850-26313	뒷차축	2	2	2			<--->	
2	T4850-26352	오일시일	2	2	2			<----	
3	08101-06215	볼베어링	2	2	2				
4	T4850-26331	너트	2	2	2				
5	08101-06213	볼베어링	2	2	2				
6	T4850-26361	유성기어지지	2	2	2				
7	T4810-26391	스러스트간격판	12	12	12				
8	T4850-26381	유성기어축	6	6	6				
9	05411-00825	스프링핀	6	6	6				
10	T4850-26531	간격통	6	6	6				
11	T4850-26541	니들베어링	12	12	12				
12	T4850-26402	유성기어, 21	6	6	6				
12	T4850-26403	21유성기어	6	6	6			<--->	
13	T4850-26412	인터널기어, 56	2	2	2				
13	T4850-26413	인터널기어, 56	2	2	2			<--->	
14	T4810-26371	고정판	2	2	2				
15	T4810-26571	UBS볼트	2	2	2				
16	T4850-26713	기어축, 13 좌	1	1	1				

----> 개정전의 부품이 개정후의 부품을 대체 할 수 있음 <---- 개정후의 부품이 개정전의 부품에 대체 할 수 있음
<-X-> 개정전과 후의 부품이 상호 호환성이 없음 <---> 개정전과 후의 부품이 상호 호환성이 있음
<-0-> 단품 상태로는 상호호환성이 없으나 관련 부품의 조합상태로는 호환성이 있음

D68-T245A

뒷차축그룹

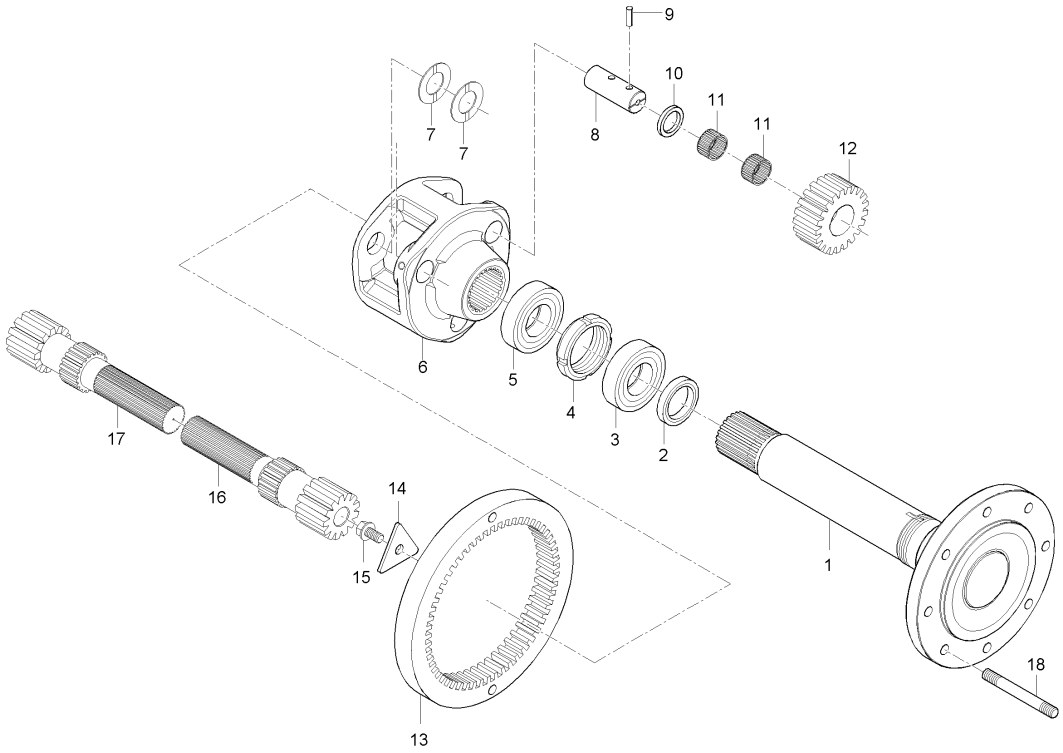

A : D852C , B : D702C , C : D652C

No.	부품번호	부품명	수량					I.C	비고
			A	B	C	D	E		
17	T4850-26723	기어축, 13 우	1	1	1				
18	T4810-26912	심음볼트	16	16	16				

----> 개정전의 부품이 개정후의 부품을 대체 할 수 있음
<-X-> 개정전과 후의 부품이 상호 호환성이 없음
<-0-> 단품 상태로는 상호호환성이 없으나 관련 부품의 조합상태로는 호환성이 있음
<---- 개정후의 부품이 개정전의 부품에 대체 할 수 있음
<---> 개정전과 후의 부품이 상호 호환성이 있음

D701-T295A 클러치그룹

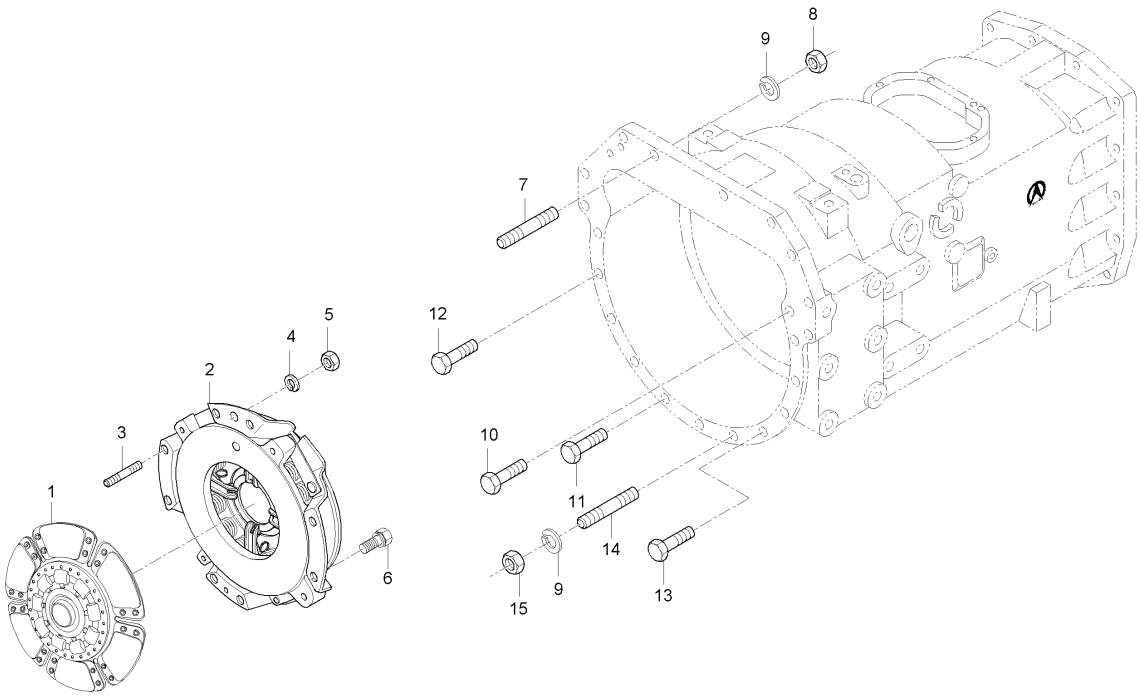

A : D852C , B : D702C , C : D652C

No.	부품번호	부품명	수량 A	수량 B	수량 C	수량 D	수량 E	I.C	비고
1	T4887-14301	클러치디스크조합	1 ~GT8500266	1 ~GT8400293	1 ~GT8300194				
1	T5189-14301	CER클러치디스크조합	1 GT8500267~	1 GT8400294~	1 GT8300195~			<-X->	
1	T5189-14302	클러치 디스크 조합	1	1	1			<--->	
2	T4887-14501	클러치커버조합	1 ~GT8500266	1 ~GT8400293	1 ~GT8300194				
2	T5189-14501	CER클러치커버조합	1 GT8500267~	1 GT8400294~	1 GT8300195~			<-X->	
3	13951-9155-2	심음볼트	2	2	2				
4	04512-50080	스프링와셔	2	2	2				M08
5	02156-50080	너트	2	2	2				M8XP1.25
6	01123-50818	와셔붙임볼트	6	6	6				M8*P1.25
7	T4850-14211	심음볼트	2	2	2				
8	T4240-14081	너트	2	2	2				
9	04512-50120	스프링와셔	2	2	2				M12
10	01176-51240	볼트	1	1	1				M12P1.25*40
10	01177-51240	와셔붙임볼트	1	1	1			<--->	M12XP1.25(9T/스프링
11	01176-51250	볼트	1	1	1				
11	01177-51250	와셔붙임볼트	1	1	1			<--->	M12XP1.25(9T)
12	01176-51265	볼트	5	5	5				M12X1.25
12	01177-51265	와셔붙임볼트	5	5	5			<--->	M12XP1.25(9T/스프링
13	01176-51275	볼트	4	4	4				M12*1.25

----> 개정전의 부품이 개정후의 부품을 대체 할 수 있음 <---- 개정후의 부품이 개정전의 부품에 대체 할 수 있음
<-X-> 개정전과 후의 부품이 상호 호환성이 없음 <---> 개정전과 후의 부품이 상호 호환성이 있음
<-0-> 단품 상태로는 상호호환성이 없으나 관련 부품의 조합상태로는 호환성이 있음

D701-T295A

클러치그룹

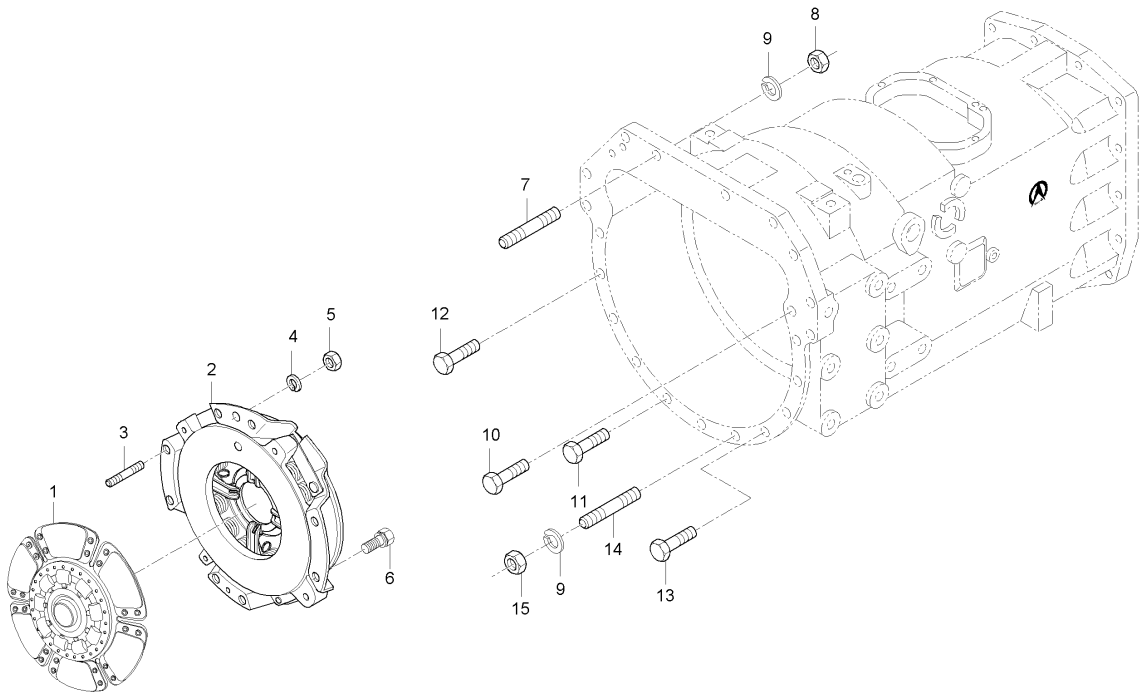

A : D852C , B : D702C , C : D652C

No.	부품번호	부품명	수량					I.C	비고
			A	B	C	D	E		
13	01177-51275	와셔붙임볼트	4	4	4			<--->	M12XP1.25(9T/스프링
14	01574-51250	심음볼트	2	2	2				
15	02176-50120	너트	2	2	2				M12*1.25

----> 개정전의 부품이 개정후의 부품을 대체 할 수 있음
<-X-> 개정전과 후의 부품이 상호 호환성이 없음
<-0-> 단품 상태로는 상호호환성이 없으나 관련 부품의 조합상태로는 호환성이 있음
<---- 개정후의 부품이 개정전의 부품에 대체 할 수 있음
<---> 개정전과 후의 부품이 상호 호환성이 있음

D652-T225A 유압실린더그룹

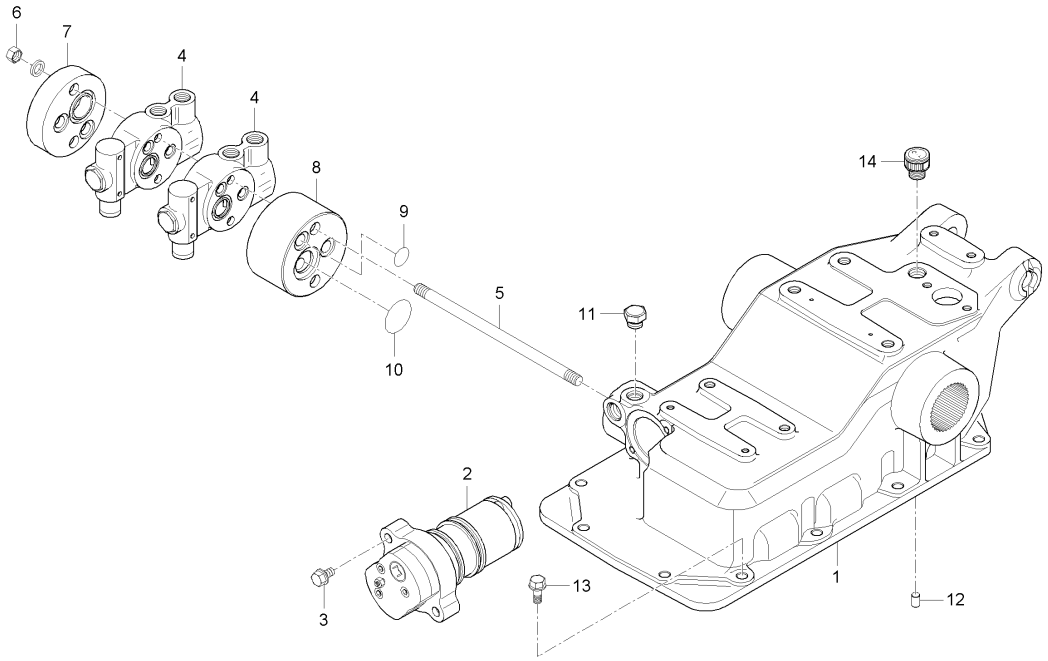

A : D852C , B : D702C , C : D652C

No.	부품번호	부품명	수량					I.C	비고
			A	B	C	D	E		
1	T4930-33001	유압실린더	1	1	1				
1	T4930-33002	유압실린더	1	1	1			<--->	
1	T4930-33003	유압실린더	1	1	1			<--->	
2	110054004	MLS 밸브 (MORE STEPS M22)	1	1	1				
2	110084004	MLS 밸브 (MORE STEPS M22)	1	1	1			<----	
3	01123-50835	와셔붙임볼트	2	2	2				M8X1.25
4	008268	복동밸브	2	2	2				
5	T4818-37861	심음볼트, 3	2	2	2				
6	50541-5115-1	너트	2	2	2				
7	T2610-37471	커버	1	1	1				
7	T2610-37473	커버	1	1	1			<--->	
8	T4815-46411	밸브커버조합	1	1	1				
9	04810-00120	오링	4	4	4				
10	04811-06250	오링	2	2	2				
11	T4810-45671	플러그	1	1	1				
12	37805-4350-1	평행핀	2	2	2				
13	01133-51235	와셔붙임볼트	12	12	12				M12*P1.25
14	T4816-43101	급유마개조합	1	1	1				

----> 개정전의 부품이 개정후의 부품을 대체 할 수 있음 <---- 개정후의 부품이 개정전의 부품에 대체 할 수 있음
<-X-> 개정전과 후의 부품이 상호 호환성이 없음 <---> 개정전과 후의 부품이 상호 호환성이 있음
<-0-> 단품 상태로는 상호호환성이 없으나 관련 부품의 조합상태로는 호환성이 있음

D581-T230A 유압승강암그룹

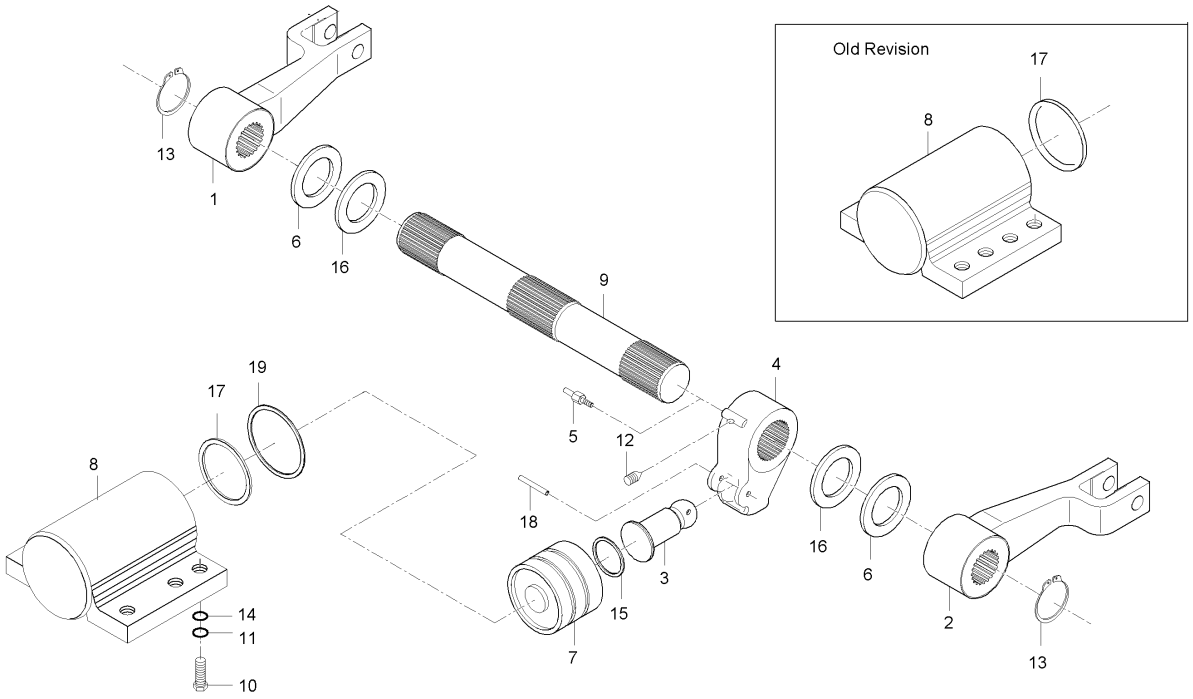

A : D852C , B : D702C , C : D652C

No.	부품번호	부품명	수량 A	B	C	D	E	I.C	비고
1	T4810-46403	승강암	1	1	1				
1	T4810-46404	승강암	1	1	1			<-0->	
2	T4835-46402	승강암, 좌	1	1	1				
2	T4835-46403	승강암, 좌	1	1	1			<-0->	
3	T4816-37321	유압로드	1	1	1				
4	T4816-37441	유압암	1	1	1				
5	T4816-37421	핀	1	1	1				
6	T4816-37461	와셔	2	2	2				
7	T4816-37311	피스톤	1	1	1				
7	T4816-37312	피스톤	1	1	1			<-X->	
8	T4816-37301	실린더	1	1	1				
8	T4816-37302	실린더	1	1	1			<-0->	
9	T4816-37431	유압암축	1	1	1				
10	T4520-14163	볼트	8	8	8				
10	T4520-14163	볼트	6	6	6			<-0->	
11	04512-50140	스프링와셔	8	8	8				
11	04512-50140	스프링와셔	6	6	6			<-0->	
12	T2610-37453	고정나사	1	1	1				
13	04612-00550	스냅링	1	1	1				DIA52

----> 개정전의 부품이 개정후의 부품을 대체 할 수 있음 <---- 개정후의 부품이 개정전의 부품에 대체 할 수 있음
<-X-> 개정전과 후의 부품이 상호 호환성이 없음 <---> 개정전과 후의 부품이 상호 호환성이 있음
<-0-> 단품 상태로는 상호호환성이 없으나 관련 부품의 조합상태로는 호환성이 있음

D581-T230A 유압승강암그룹

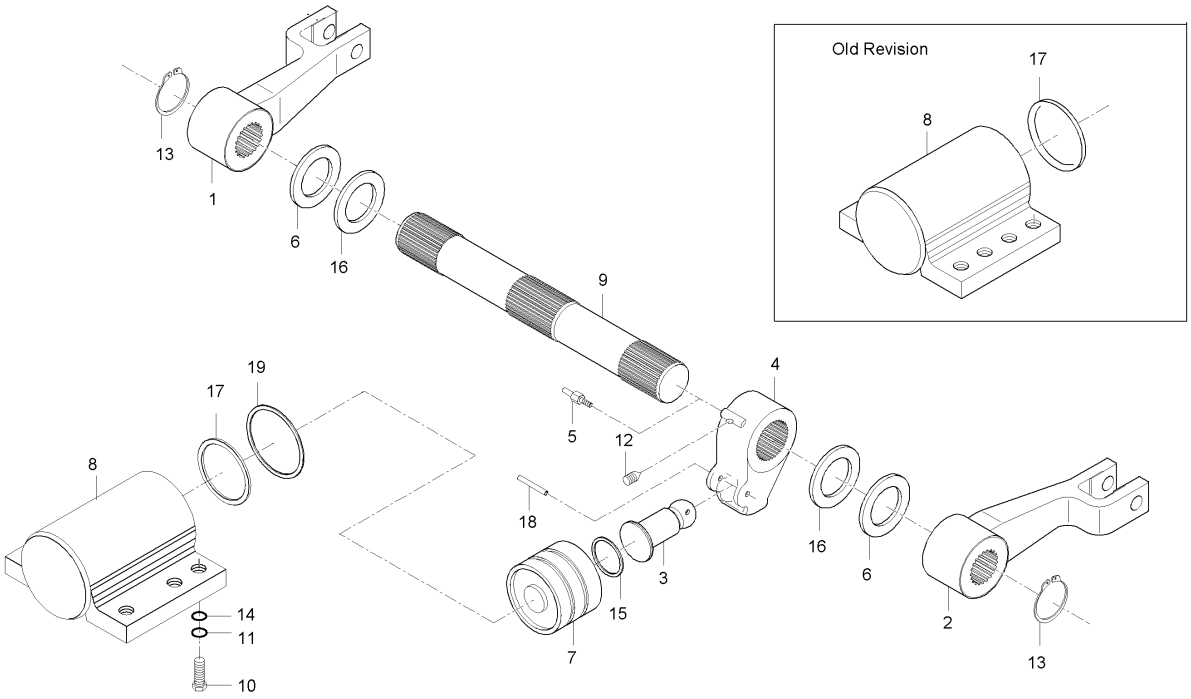

A : D852C , B : D702C , C : D652C

No.	부품번호	부품명	수량					I.C	비고
			A	B	C	D	E		
14	04810-00140	오링	1	1	1				1B,P14
15	04811-00550	오링	1	1	1				
16	360085000	링	2	2	2				
16	09500-55729	오일시일	2	2	2			<-0->	55x72x9
16	T4930-55701	오일시일	2	2	2			<-X->	
17	360092000	가스켓	1	1	1				
17	04811-01000	0링	1	1	1			<-0->	P10
17	04810-01000	0링	1	1	1			<-X->	1종B
18	05411-01065	스프링핀	1	1	1				
19	T4920-37351	백업링	1	1	1				

----> 개정전의 부품이 개정후의 부품을 대체 할 수 있음 <---- 개정후의 부품이 개정전의 부품에 대체 할 수 있음
<-X-> 개정전과 후의 부품이 상호 호환성이 없음 <---> 개정전과 후의 부품이 상호 호환성이 있음
<-0-> 단품 상태로는 상호호환성이 없으나 관련 부품의 조합상태로는 호환성이 있음

D652-T231A 유압실린더본체그룹

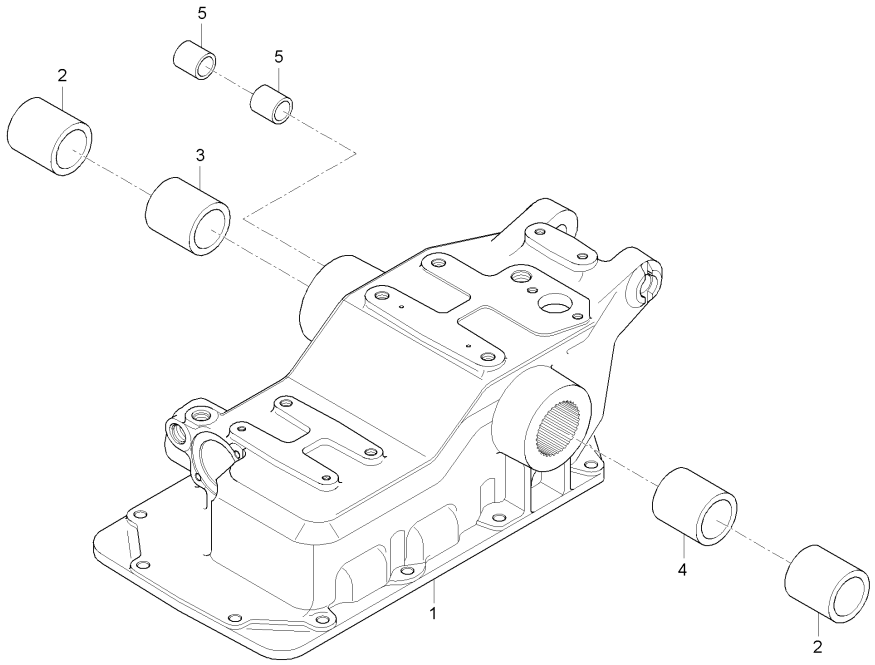

A : D852C , B : D702C , C : D652C

No.	부품번호	부품명	수량					I.C	비고
			A	B	C	D	E		
1	T4930-37501	유압실린더	1	1	1				
1	T4930-37502	유압실린더	1	1	1			<--->	
2	08511-05540	부시	2	2	2				
3	08511-06060	부시	1	1	1				
4	08511-06030	부시	1	1	1				
5	08511-01615	부시	2	2	2				MB1615DU

----> 개정전의 부품이 개정후의 부품을 대체 할 수 있음 <---- 개정후의 부품이 개정전의 부품에 대체 할 수 있음
<-X-> 개정전과 후의 부품이 상호 호환성이 없음 <---> 개정전과 후의 부품이 상호 호환성이 있음
<-0-> 단품 상태로는 상호호환성이 없으나 관련 부품의 조합상태로는 호환성이 있음

D652-T232A 유압장치1그룹

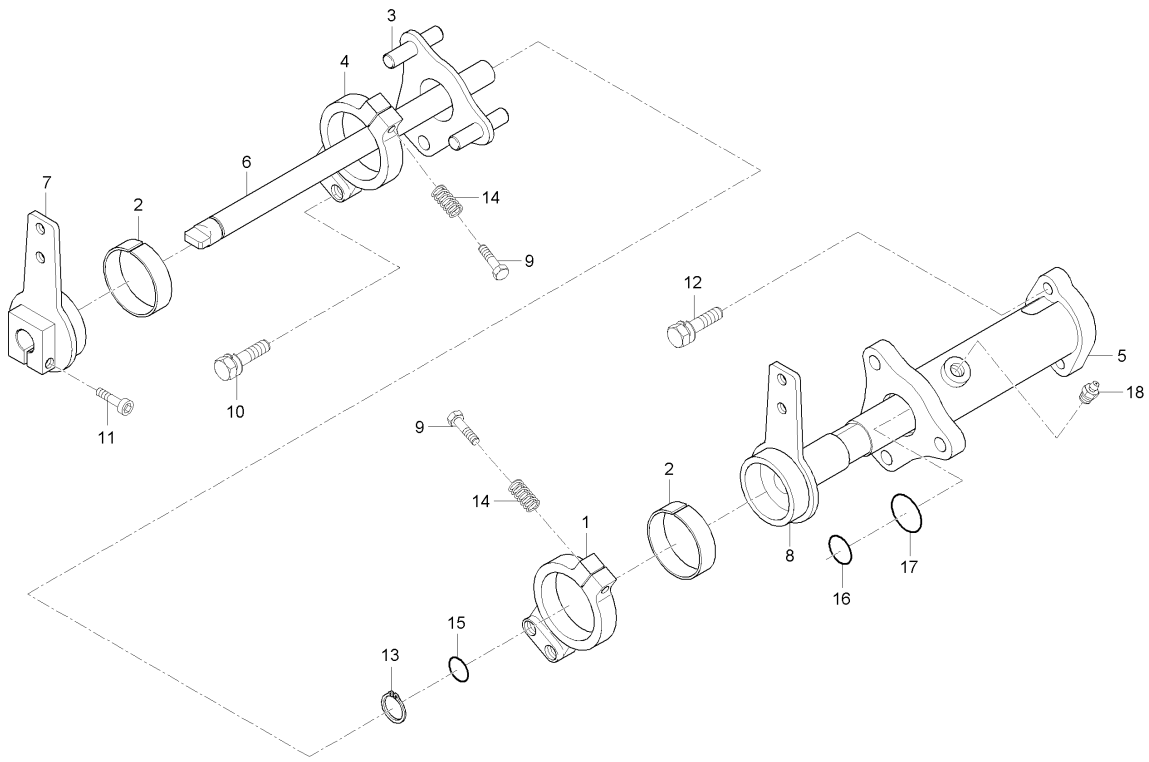

A : D852C , B : D702C , C : D652C

No.	부품번호	부품명	수량					I.C	비고
			A	B	C	D	E		
1	T2610-39212	클러치허브1	1	1	1				
2	T2610-39202	CLUTCH	2	2	2				
3	T2610-39281	플랜지	1	1	1				
4	T2610-39222	클러치허브2	1	1	1				
5	T4930-39301	유압레버지지대	1	1	1				
6	T4930-39271	축	1	1	1				
7	T4816-39261	조정레버	1	1	1				
8	T4930-39291	피트만암	1	1	1				
9	01053-50640	볼트	2	2	2				HEX10*42
10	01123-50855	와셔붙임볼트	2	2	2				
11	T2610-39252	육각볼트	2	2	2				
12	01123-50825	와셔붙임볼트	2	2	2				M8*P1.25
13	04612-00160	스냅링	1	1	1				
14	T2610-39233	스프링	2	2	2				
15	04811-00120	오링	1	1	1				
16	04811-00210	오링	1	1	1				
17	04811-00250	오링	1	1	1				
18	06613-10010	그리스니플	1	1	1				A-M6F

----> 개정전의 부품이 개정후의 부품을 대체 할 수 있음 <---- 개정후의 부품이 개정전의 부품에 대체 할 수 있음
<-X-> 개정전과 후의 부품이 상호 호환성이 없음 <---> 개정전과 후의 부품이 상호 호환성이 있음
<-0-> 단품 상태로는 상호호환성이 없으나 관련 부품의 조합상태로는 호환성이 있음

D581-T233A 유압장치2그룹

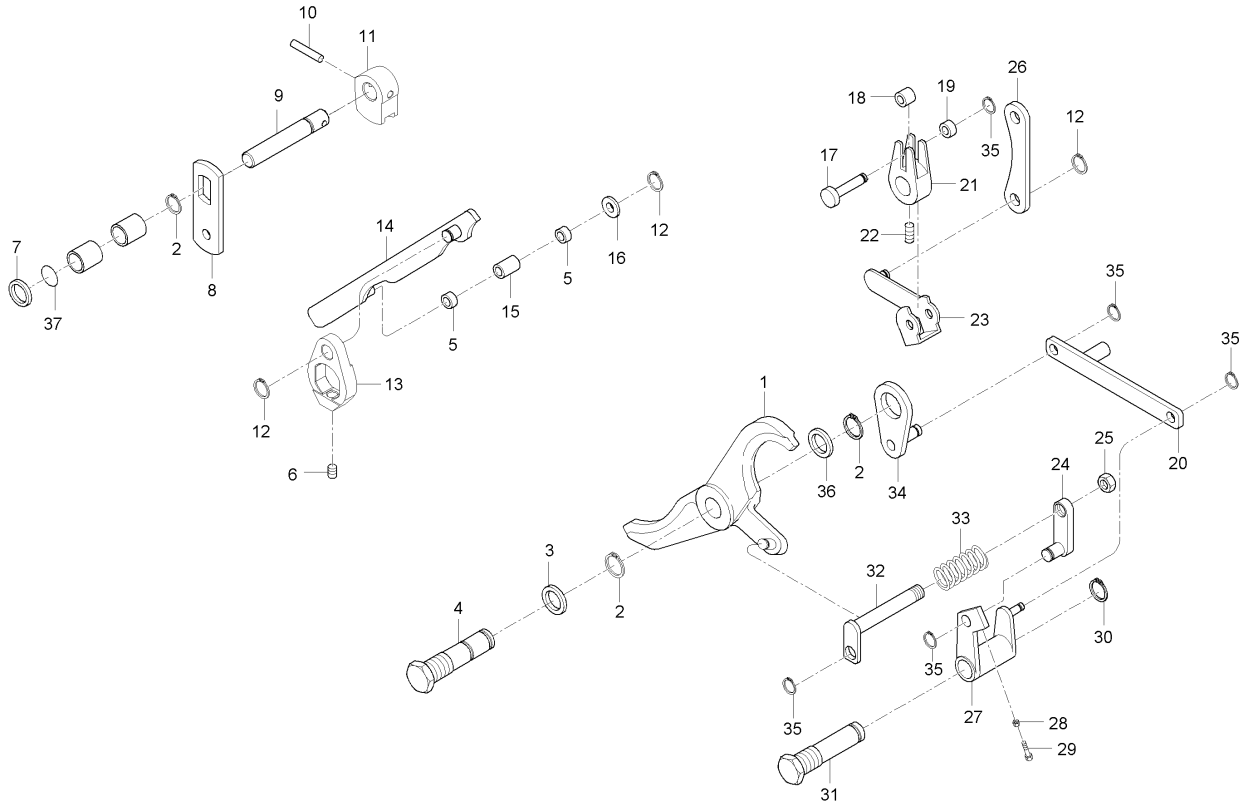

A : D852C , B : D702C , C : D652C

No.	부품번호	부품명	수량					I.C	비고
			A	B	C	D	E		
1	T4816-39351	조정레버	1						
1	T4816-39352	조정레버	1					<--->	
2	04612-00160	스냅링	3						
3	04724-00180	패킹	2						
4	T4816-39401	핀	1						
5	T2610-39411	롤러, 3	2						
6	T2610-39422	고정나사	1						
7	T2610-39431	오일시일	1						
7	44512-4663-1	클러치시일	1					<-0->	
8	T2610-39441	링크4	1						
9	T4816-39451	축	1						
10	05411-00635	스프링핀	1						
11	T2610-39462	캠	1						
11	T2610-39463	캠	1					<--->	
12	04613-50070	스냅링	2						
13	T2610-39472	링크, 1	1						
13	T2610-39473	링크1	1					<--->	
14	T2610-39481	링크2	1						
15	T2610-39491	롤러, 4	1						

----> 개정전의 부품이 개정후의 부품을 대체 할 수 있음 <---- 개정후의 부품이 개정전의 부품에 대체 할 수 있음
<-X-> 개정전과 후의 부품이 상호 호환성이 없음 <---> 개정전과 후의 부품이 상호 호환성이 있음
<-0-> 단품 상태로는 상호호환성이 없으나 관련 부품의 조합상태로는 호환성이 있음

D581-T233A 유압장치2그룹

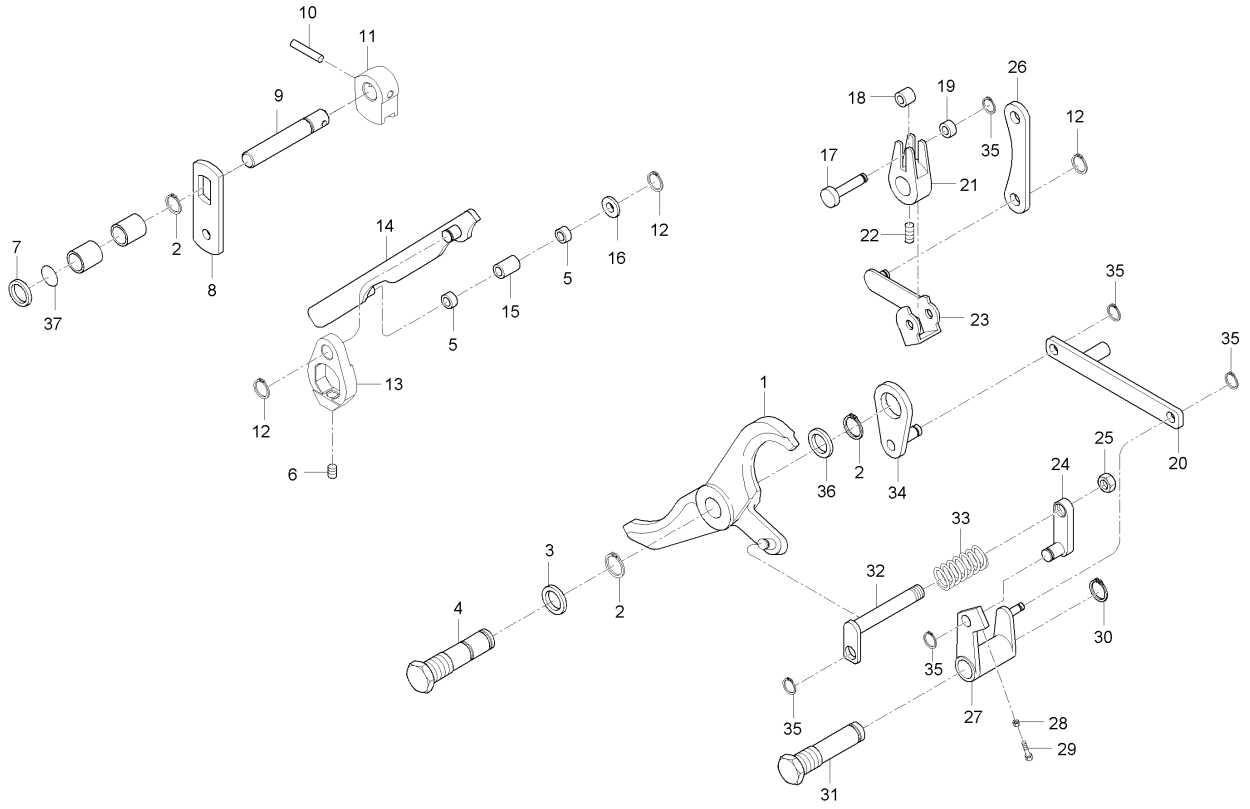

A : D852C , B : D702C , C : D652C

No.	부품번호	부품명	수량					I.C	비고
			A	B	C	D	E		
16	04011-50100	평와셔	1						
17	T2610-39511	핀	1						
18	T2610-39521	롤러, 1	1						
19	T2610-39531	롤러, 2	1						
20	T4816-39551	타이로드	1						
21	T2610-39562	암	1						
22	T2610-39572	고정나사	1						
23	T4816-39581	캠	1						
24	T2610-39601	핀	1						
25	02114-50060	너트	1						
26	T4816-39611	링크, 3	1						
27	T4816-39621	레버, 2	1						
28	02114-50080	너트	1						
29	T2610-39631	볼트	1						
30	04612-00150	스냅링	1						
31	T4816-39651	핀	1						
32	T4816-39661	핀	1						
33	T2610-39672	스프링	1						
34	T4816-39681	링크	1						

----> 개정전의 부품이 개정후의 부품을 대체 할 수 있음 <---- 개정후의 부품이 개정전의 부품에 대체 할 수 있음
<-X-> 개정전과 후의 부품이 상호 호환성이 없음 <---> 개정전과 후의 부품이 상호 호환성이 있음
<-0-> 단품 상태로는 상호호환성이 없으나 관련 부품의 조합상태로는 호환성이 있음

D581-T233A 유압장치2그룹

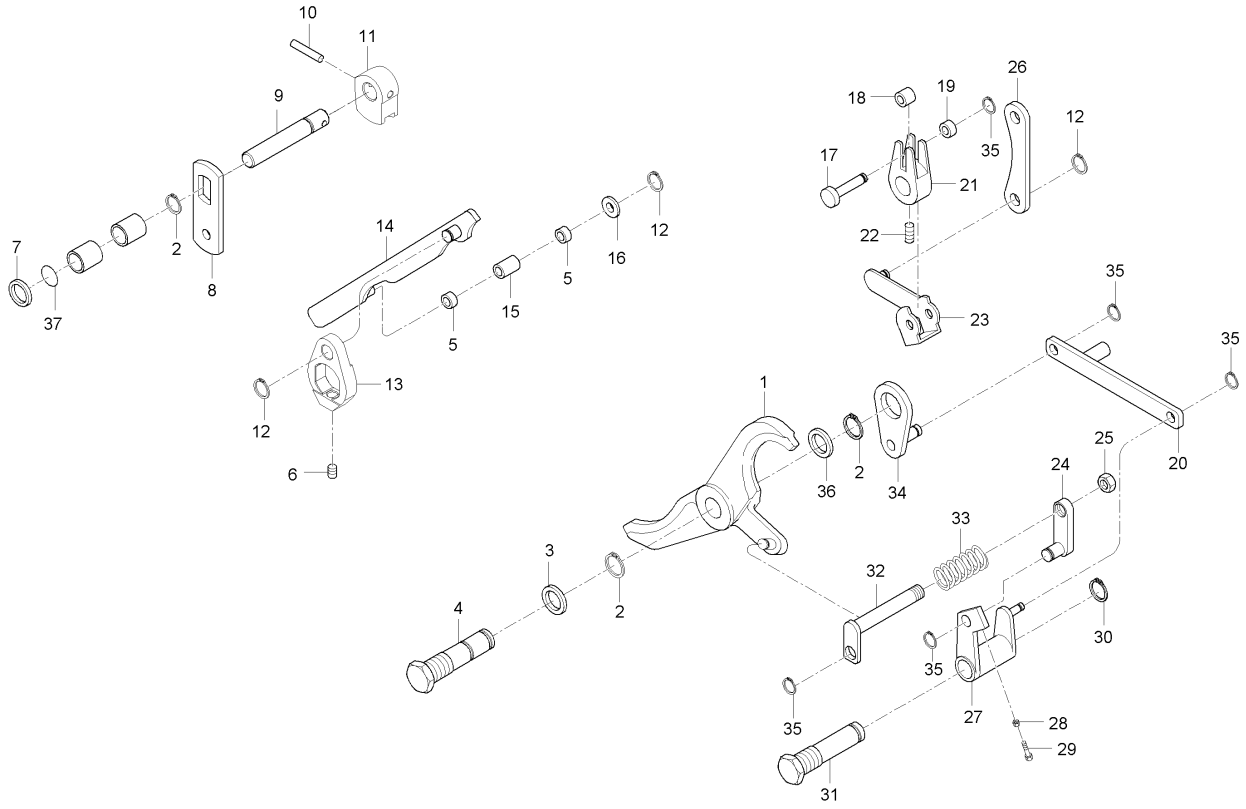

A : D852C , B : D702C , C : D652C

No.	부품번호	부품명	수량 A	B	C	D	E	I.C	비고
35	04613-50060	스냅링	4						
36	41162-4283-1	이송축간격판	1						
37	04810-00160	오링	1						

----> 개정전의 부품이 개정후의 부품을 대체 할 수 있음 <---- 개정후의 부품이 개정전의 부품에 대체 할 수 있음
<-X-> 개정전과 후의 부품이 상호 호환성이 없음 <---> 개정전과 후의 부품이 상호 호환성이 있음
<-0-> 단품 상태로는 상호호환성이 없으나 관련 부품의 조합상태로는 호환성이 있음

DK65-T233A 주분배밸브 그룹

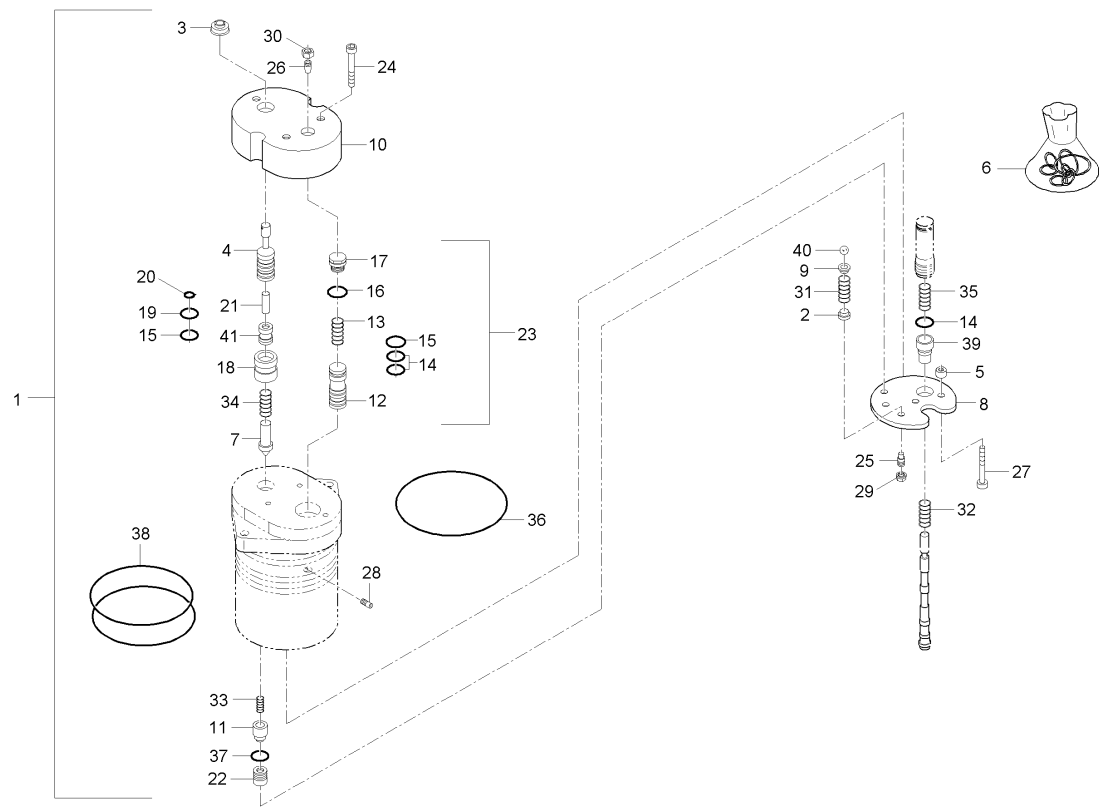

A : D852C , B : D702C , C : D652C

No.	부품번호	부품명	수량 A	수량 B	수량 C	수량 D	수량 E	I.C	비고
1	110054004	MLS 밸브 (MORE STEPS M22)	1	1	1				
2	110001080	간격통	1	1	1				
3	110001110	고무가이드	1	1	1				
4	110009032	레버조합	1	1	1				
5	110001160	스페이스	3	3	3				
6	950011024	O링KIT(녹색)	1	1	1				
7	110003040	밸브	1	1	1				
8	110003150	판	1	1	1				
9	110004080	스페이스	1	1	1				
10	110004090	커버	1	1	1				
11	110005040	밸브	1	1	1				
12	110006032	밸브	1	1	1				
13	350044000	스프링	1	1	1				
14	360011000	O-링	3	3	3				
15	360054000	O-링	2	2	2				
16	360076000	O-링	1	1	1				
17	440144000	플러그	1	1	1				
18	110011020	밸브시트	1	1	1				
19	360009000	O-링	1	1	1				

----> 개정전의 부품이 개정후의 부품을 대체 할 수 있음 <---- 개정후의 부품이 개정전의 부품에 대체 할 수 있음
<-X-> 개정전과 후의 부품이 상호 호환성이 없음 <---> 개정전과 후의 부품이 상호 호환성이 있음
<-0-> 단품 상태로는 상호호환성이 없으나 관련 부품의 조합상태로는 호환성이 있음

DK65-T233A 주분배밸브 그룹

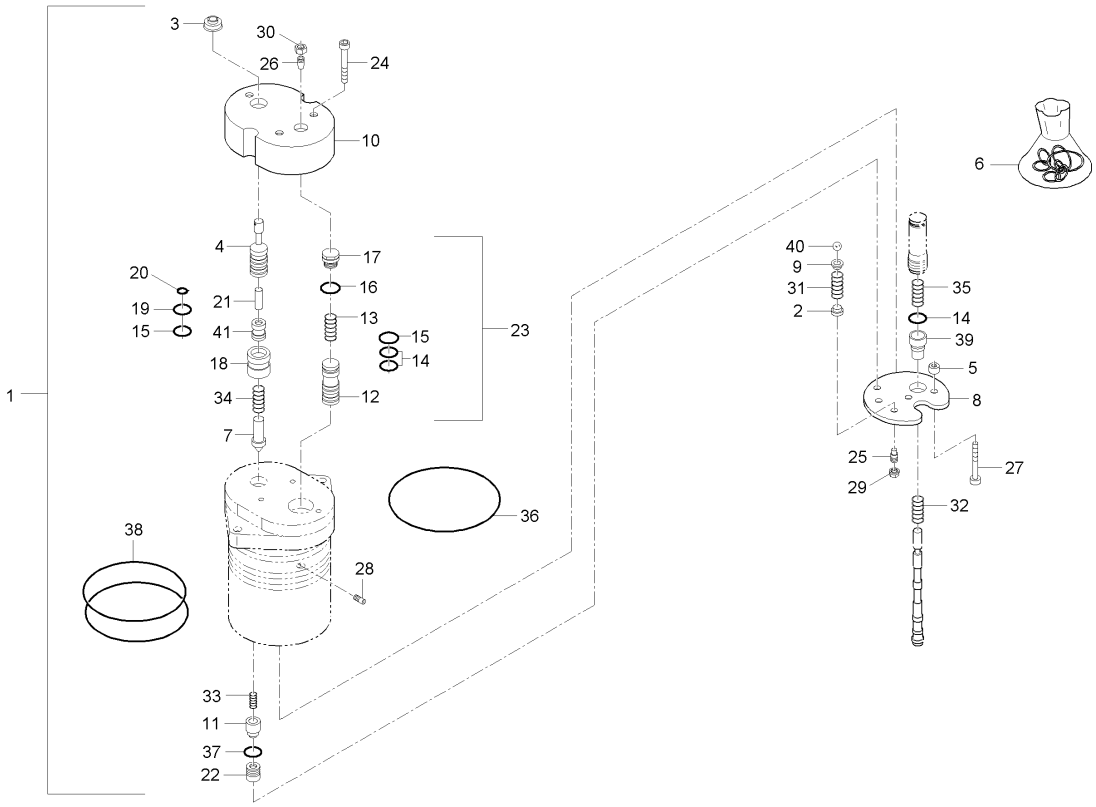

A : D852C , B : D702C , C : D652C

No.	부품번호	부품명	수량 A	B	C	D	E	I.C	비고
20	360010000	0-링	1	1	1				
21	460002000	핀	1	1	1				
22	110012020	밸브시트	1	1	1				
23	110007032	밸브	1	1	1				
24	300002000	조정나사	3	3	3				
25	300004000	조정나사	1	1	1				
26	300093000	스크류	1	1	1				
27	300129000	조정나사	3	3	3				
28	300180000	스크류	1	1	1				
29	310001000	너트	1	1	1				
30	310003000	너트	1	1	1				
31	350005000	스프링	1	1	1				
32	350011000	스프링	1	1	1				
33	350027000	스프링	1	1	1				
34	350043000	스프링	1	1	1				
35	350046000	스프링	1	1	1				
36	360003000	시일	1	1	1				
37	360073000	0-링	1	1	1				
38	360077000	0-링	2	2	2				

----> 개정전의 부품이 개정후의 부품을 대체 할 수 있음 <---- 개정후의 부품이 개정전의 부품에 대체 할 수 있음
<-X-> 개정전과 후의 부품이 상호 호환성이 없음 <---> 개정전과 후의 부품이 상호 호환성이 있음
<-0-> 단품 상태로는 상호호환성이 없으나 관련 부품의 조합상태로는 호환성이 있음

DK65-T233A 주분배밸브 그룹

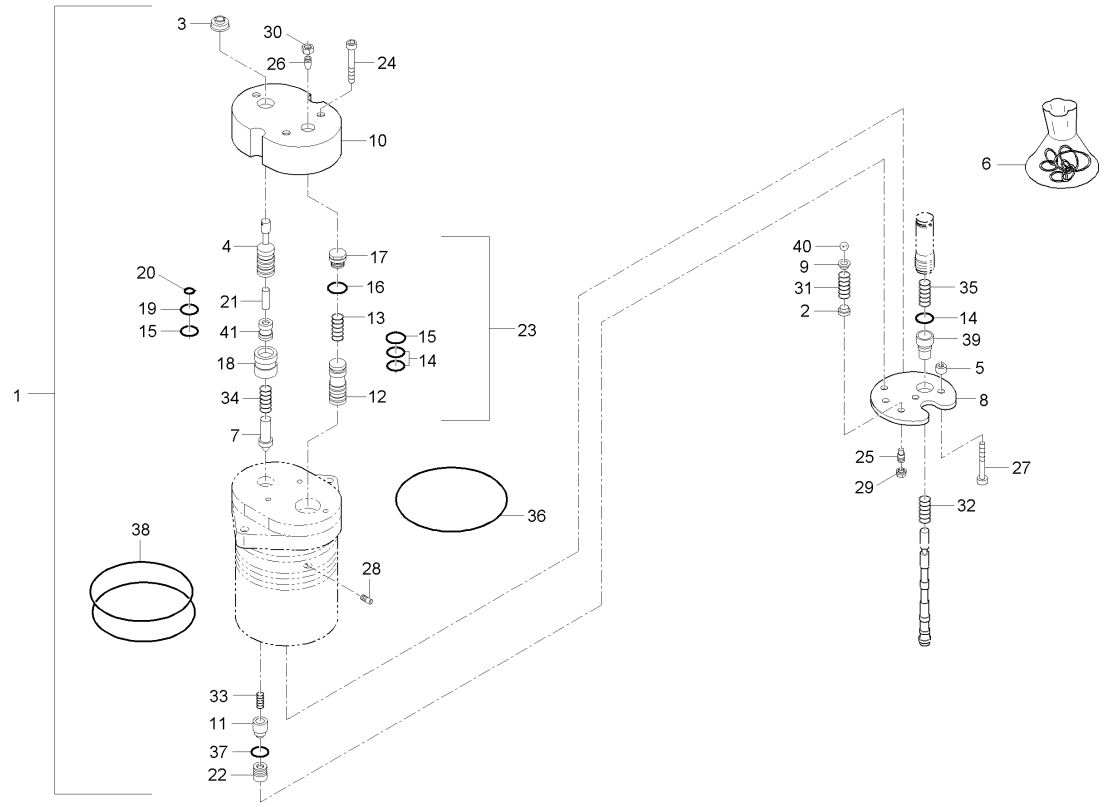

A : D852C , B : D702C , C : D652C

No.	부품번호	부품명	수량					I.C	비고
			A	B	C	D	E		
39	440008000	플러그	1	1	1				
40	450005000	볼	1	1	1				
41	110004040	밸브	1	1	1				

----> 개정전의 부품이 개정후의 부품을 대체 할 수 있음 <---- 개정후의 부품이 개정전의 부품에 대체 할 수 있음
<-X-> 개정전과 후의 부품이 상호 호환성이 없음 <---> 개정전과 후의 부품이 상호 호환성이 있음
<-0-> 단품 상태로는 상호호환성이 없으나 관련 부품의 조합상태로는 호환성이 있음

D581-T234A 톱링크브라켓그룹

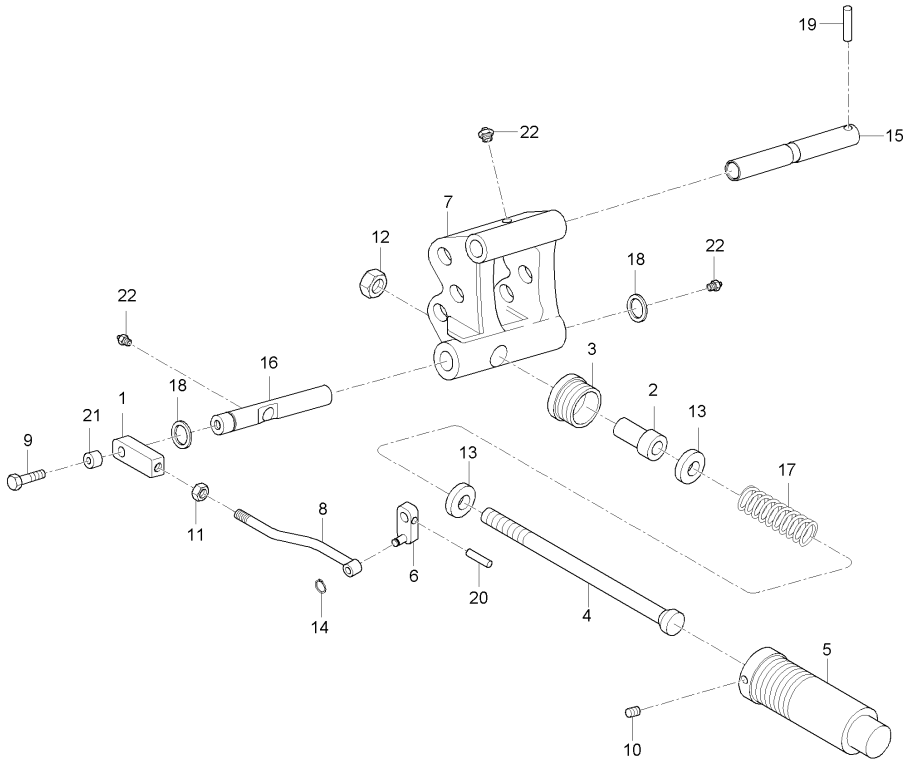

A : D852C , B : D702C , C : D652C

No.	부품번호	부품명	수량					I.C	비고
			A	B	C	D	E		
1	T2610-39911	판	1	1	1				
2	T4816-39821	롤러	1	1	1				
3	T4816-39861	플랜지	1	1	1				
4	T4816-39851	볼트	1	1	1				
5	T4816-39841	커버	1	1	1				
6	T2610-39951	크랭크	1	1	1				
7	T4816-39801	톱링크브라켓	1	1	1				
8	T4816-39931	타이로드	1	1	1				
9	01123-50835	와셔붙임볼트	1	1	1				M8X1.25
10	T2610-39422	고정나사	1	1	1				
11	02118-50100	너트	1	1	1				M10*P1.25
12	T4260-27691	고정너트	1	1	1				
13	T4816-39912	로크와셔	2	2	2				
14	04613-50070	스냅링	1	1	1				
15	T4816-39901	핀	1	1	1				
16	T4816-39921	핀, 2	1	1	1				
17	350058000	스프링	1	1	1				
18	04811-00240	오링	2	2	2				P24
19	05411-00636	스프링핀	2	2	2				

----> 개정전의 부품이 개정후의 부품을 대체 할 수 있음 <---- 개정후의 부품이 개정전의 부품에 대체 할 수 있음
<-X-> 개정전과 후의 부품이 상호 호환성이 없음 <---> 개정전과 후의 부품이 상호 호환성이 있음
<-0-> 단품 상태로는 상호호환성이 없으나 관련 부품의 조합상태로는 호환성이 있음

D581-T234A 톱링크브라켓그룹

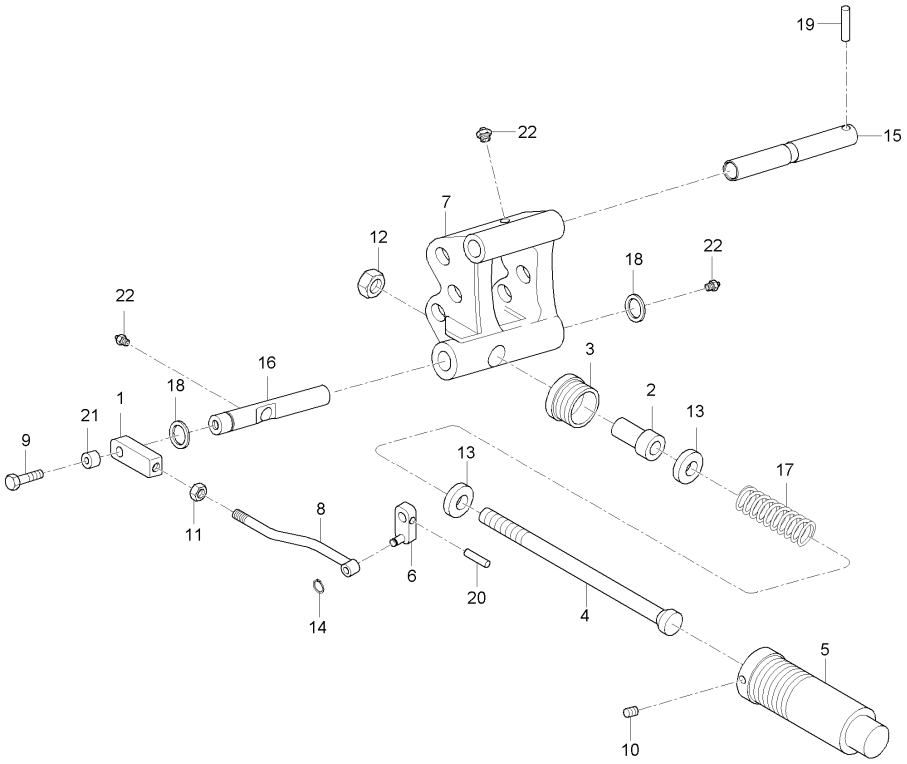

A : D852C , B : D702C , C : D652C

No.	부품번호	부품명	수량					I.C	비고
			A	B	C	D	E		
20	05411-00625	스프링핀	1	1	1				DIA6*25
21	T2610-39921	롤러	1	1	1				
22	06613-20010	그리스니플	2	2	2				
22	06613-10010	그리스니플	3	3	3			<-0->	A-M6F

----> 개정전의 부품이 개정후의 부품을 대체 할 수 있음 <---- 개정후의 부품이 개정전의 부품에 대체 할 수 있음
<-X-> 개정전과 후의 부품이 상호 호환성이 없음 <---> 개정전과 후의 부품이 상호 호환성이 있음
<-0-> 단품 상태로는 상호호환성이 없으나 관련 부품의 조합상태로는 호환성이 있음

DK65-T234B 디텐트 플로팅 복동밸브

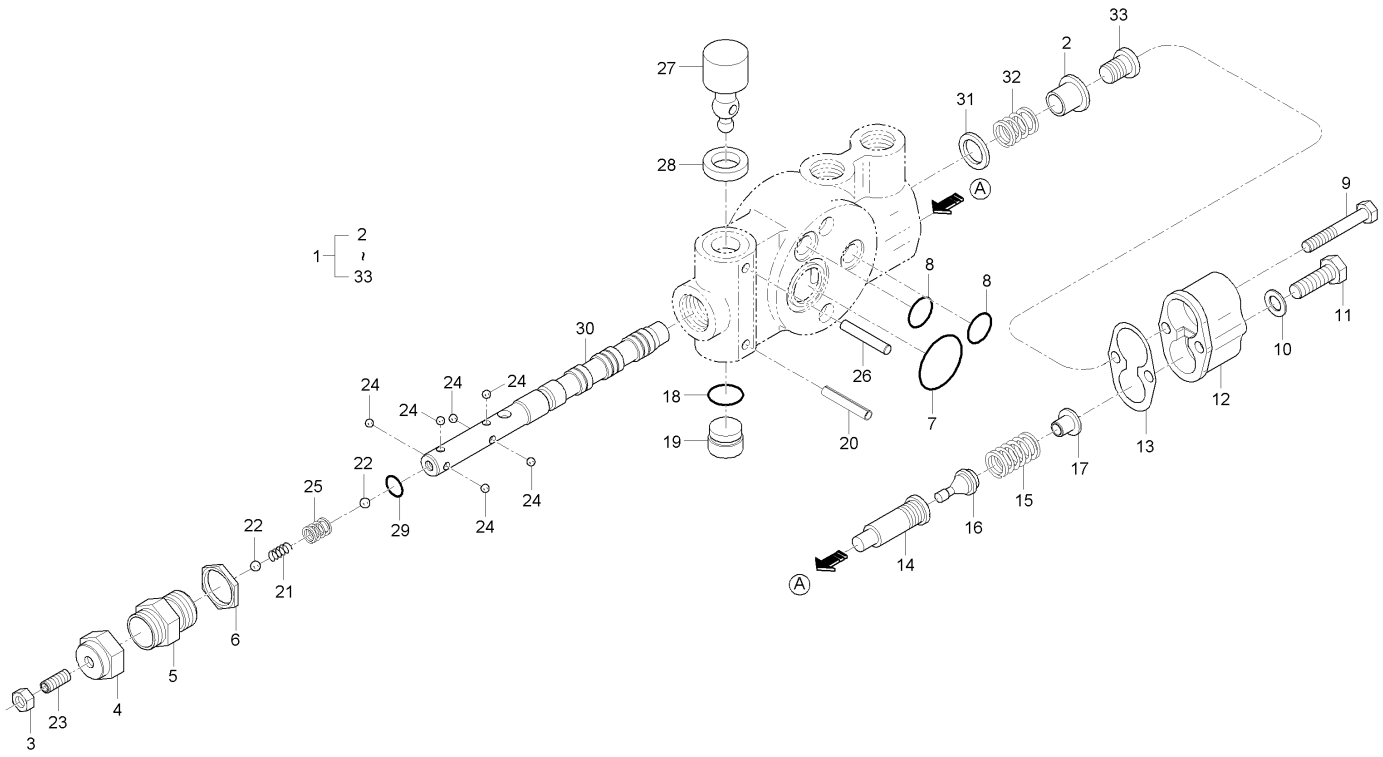

A : D852C , B : D702C , C : D652C

No.	부품번호	부품명	수량					I.C	비고
			A	B	C	D	E		
1	008266	디텐트플로우팅밸브	1	1	1				
2	400049000	간격통	1	1	1				
3	310006000	너트	1	1	1				
4	440152000	플러그	1	1	1				
5	200016090	커버	1	1	1				
6	310021000	너트	1	1	1				
7	360037000	0-링	1	1	1				
8	360013000	0-링	2	2	2				
9	300091000	나사	2	2	2				
10	320048000	시일와셔	1	1	1				
11	300070000	스크류	1	1	1				
12	200002090	커버	1	1	1				
13	360047000	개스킷	1	1	1				
14	200007180	밸브시트	1	1	1				
15	350027000	스프링	1	1	1				
16	200002050	밸브	1	1	1				
17	200004020	밸브시트	1	1	1				
18	360011000	0-링	1	1	1				
19	440031000	플러그	1	1	1				

----> 개정전의 부품이 개정후의 부품을 대체 할 수 있음 <---- 개정후의 부품이 개정전의 부품에 대체 할 수 있음
<-X-> 개정전과 후의 부품이 상호 호환성이 없음 <---> 개정전과 후의 부품이 상호 호환성이 있음
<-0-> 단품 상태로는 상호호환성이 없으나 관련 부품의 조합상태로는 호환성이 있음

DK65-T234B 디텐트 플로팅 복동밸브

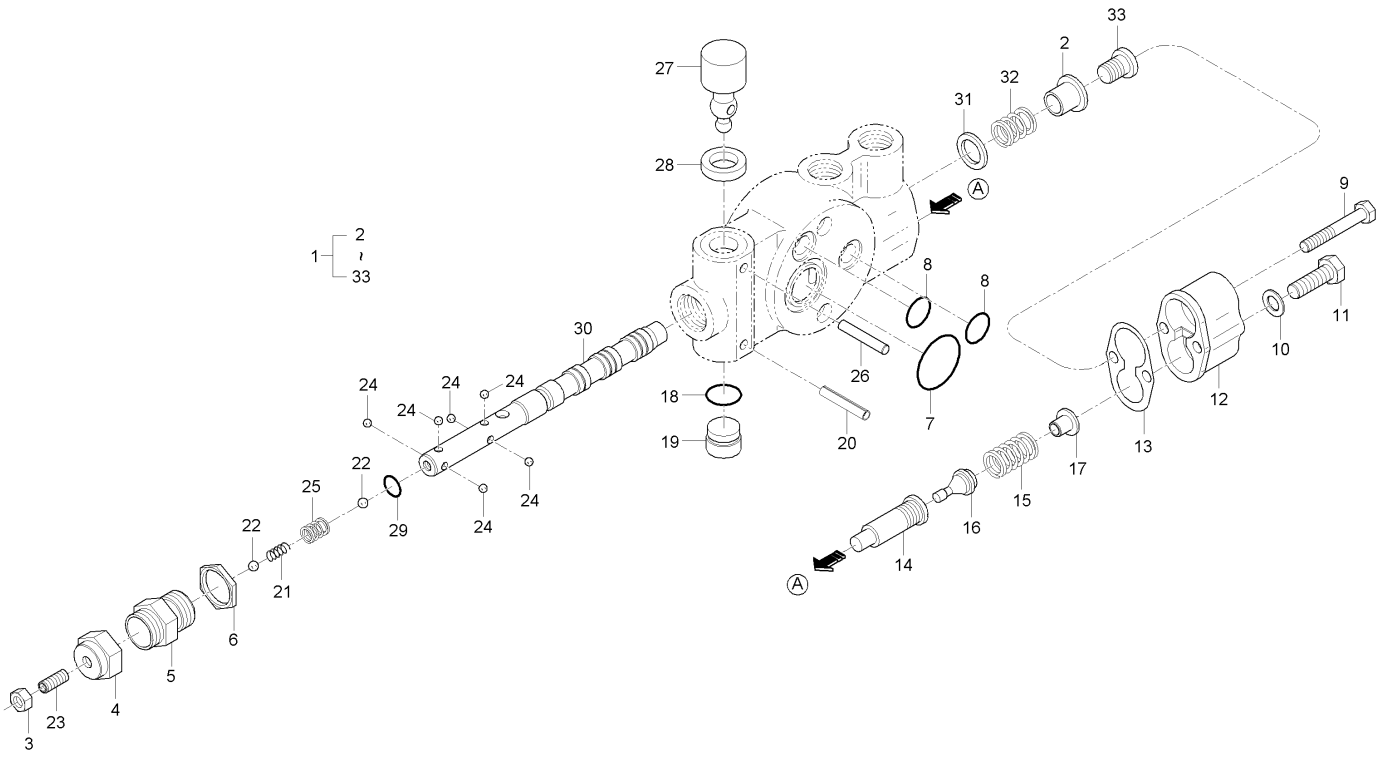

A : D852C , B : D702C , C : D652C

No.	부품번호	부품명	수량					I.C	비고
			A	B	C	D	E		
20	380015000	핀	1	1	1				
21	350062000	스프링	1	1	1				
22	450007000	볼	2	2	2				
23	300017000	스크류	1	1	1				
24	450006000	볼	6	6	6				
25	350001000	스프링	1	1	1				
26	460006000	핀	1	1	1				
27	200027100	굴절암	1	1	1				
28	360049000	개스킷	1	1	1				
29	360046000	0-링	1	1	1				
30	200004060	조정스풀	1	1	1				
31	320047000	핀	1	1	1				
32	350024000	스프링	1	1	1				
33	300090000	스크류	1	1	1				

----> 개정전의 부품이 개정후의 부품을 대체 할 수 있음 <---- 개정후의 부품이 개정전의 부품에 대체 할 수 있음
<-X-> 개정전과 후의 부품이 상호 호환성이 없음 <---> 개정전과 후의 부품이 상호 호환성이 있음
<-0-> 단품 상태로는 상호호환성이 없으나 관련 부품의 조합상태로는 호환성이 있음

DK65-T235B 복동밸브부품 그룹

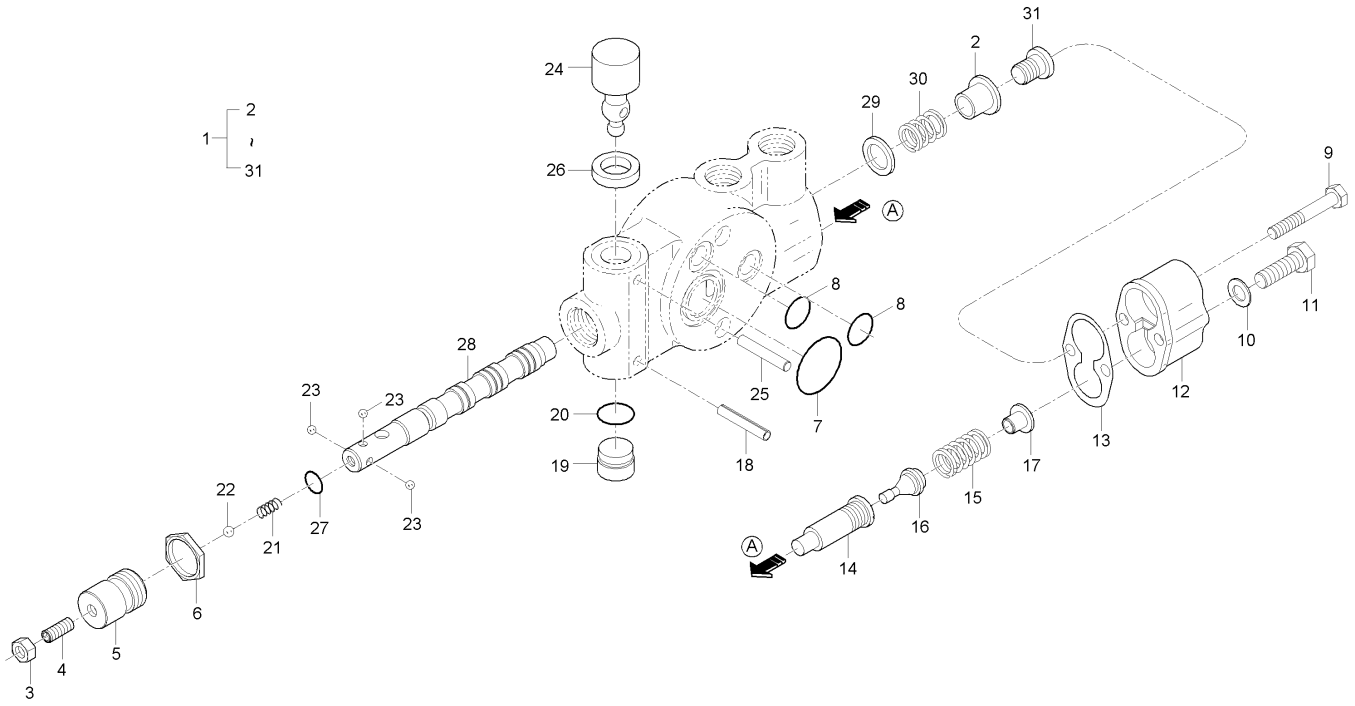

A : D852C , B : D702C , C : D652C

No.	부품번호	부품명	수량 A	수량 B	수량 C	수량 D	수량 E	I.C	비고
1	008264	디텐트복동밸브조합	1	1	1				
2	400049000	간격통	1	1	1				
3	310006000	너트	1	1	1				
4	300017000	스크류	1	1	1				
5	410003000	커버	1	1	1				
6	310021000	너트	1	1	1				
7	360037000	0-링	1	1	1				
8	360013000	0-링	2	2	2				
9	300091000	나사	2	2	2				
10	320048000	시일와셔	2	2	2				
11	300070000	스크류	1	1	1				
12	200001000	덮개	1	1	1				
13	360047000	개스킷	1	1	1				
14	200007180	밸브시트	1	1	1				
15	350027000	스프링	1	1	1				
16	200002050	밸브	1	1	1				
17	200004020	밸브시트	1	1	1				
18	380015000	핀	1	1	1				
19	440031000	플러그	1	1	1				

----> 개정전의 부품이 개정후의 부품을 대체 할 수 있음 <---- 개정후의 부품이 개정전의 부품에 대체 할 수 있음
<-X-> 개정전과 후의 부품이 상호 호환성이 없음 <---> 개정전과 후의 부품이 상호 호환성이 있음
<-0-> 단품 상태로는 상호호환성이 없으나 관련 부품의 조합상태로는 호환성이 있음

DK65-T235B 복동밸브부품 그룹

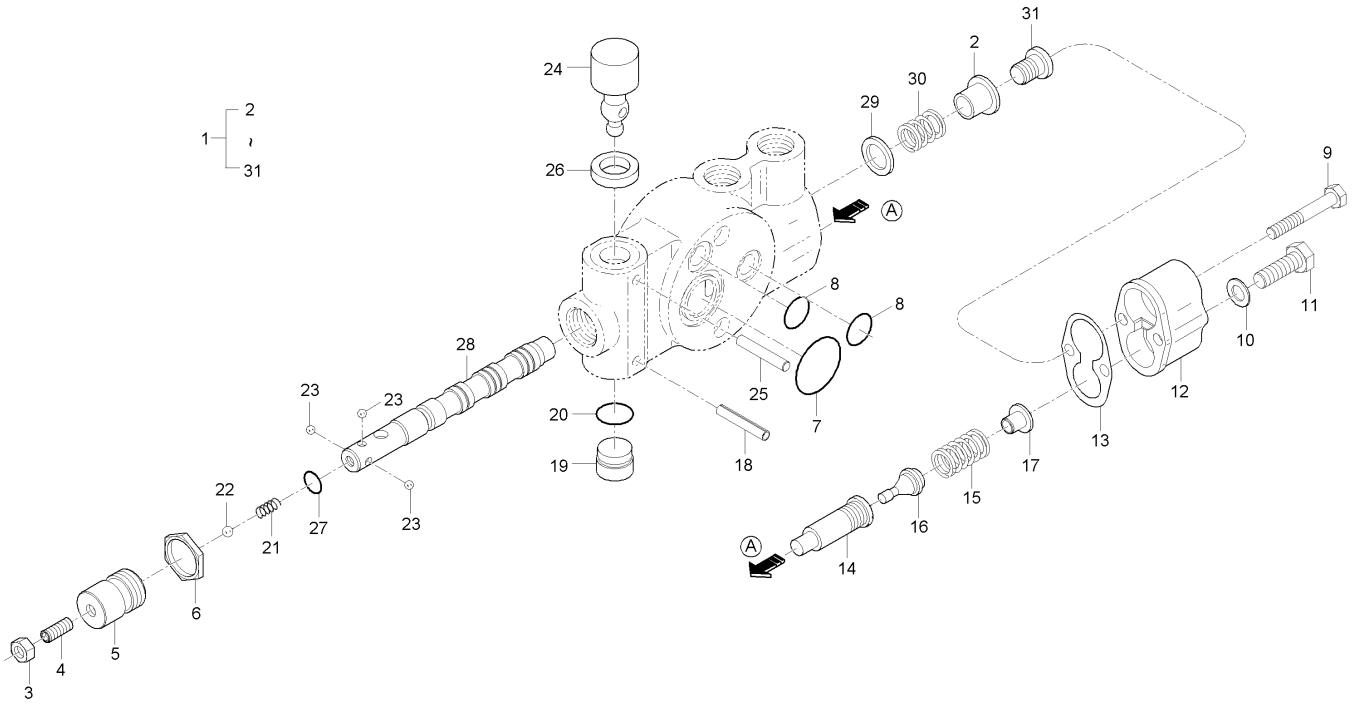

A : D852C , B : D702C , C : D652C

No.	부품번호	부품명	수량 A	수량 B	수량 C	수량 D	수량 E	I.C	비고
20	360011000	0-링	1	1	1				
21	350073000	스프링	1	1	1				
22	450007000	볼	1	1	1				
23	450006000	볼	3	3	3				
24	200027100	굴절암	1	1	1				
25	460006000	핀	1	1	1				
26	360049000	개스킷	1	1	1				
27	360046000	0-링	1	1	1				
28	200005060	조정스풀	1	1	1				
29	320047000	핀	1	1	1				
30	350024000	스프링	1	1	1				
31	300090000	스크류	1	1	1				

----> 개정전의 부품이 개정후의 부품을 대체 할 수 있음 <---- 개정후의 부품이 개정전의 부품에 대체 할 수 있음
<-X-> 개정전과 후의 부품이 상호 호환성이 없음 <---> 개정전과 후의 부품이 상호 호환성이 있음
<-0-> 단품 상태로는 상호호환성이 없으나 관련 부품의 조합상태로는 호환성이 있음

D652-T287A 스티어링실린더그룹

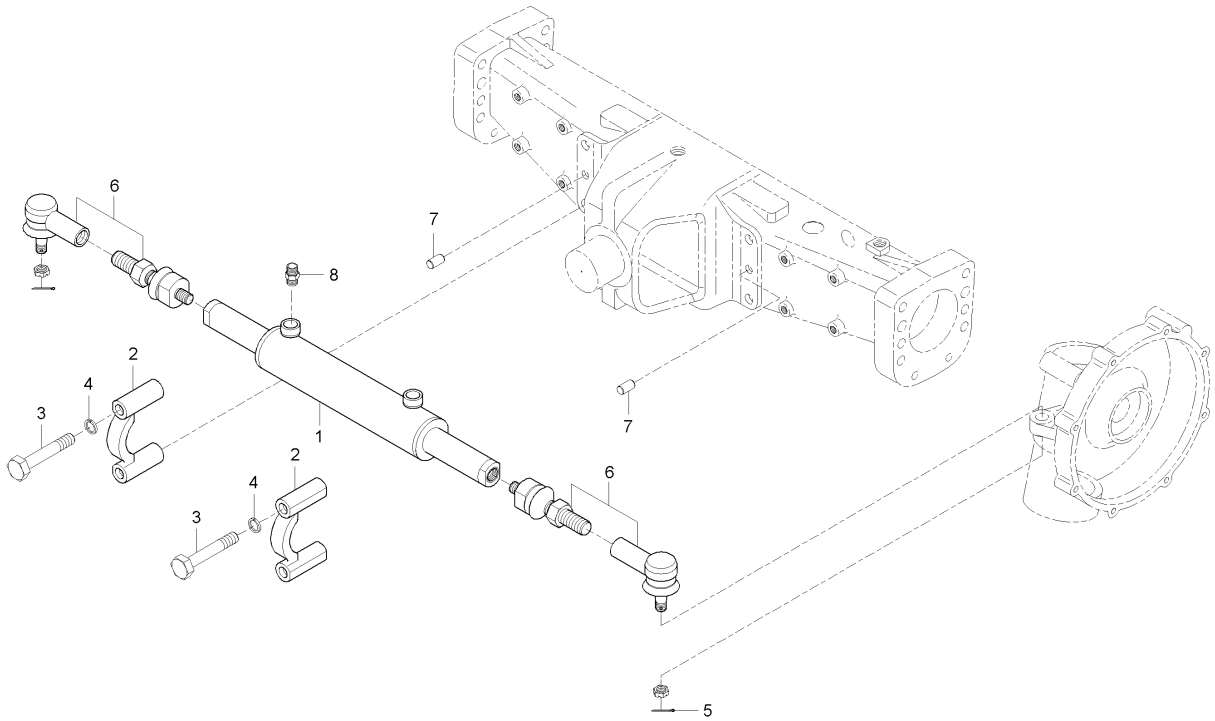

A : D852C , B : D702C , C : D652C

No.	부품번호	부품명	수량 A	수량 B	수량 C	수량 D	수량 E	I.C	비고
1	T4930-45201	조향실린더조합	1	1	1				
1	T4930-45301	스티어링실린더조합	1	1	1			<--->	
2	T4930-45211	실린더브라켓	2	2 ~HT8400450	2 ~HT8300291				
2	T4930-45211BB	실린더브라켓	2	2 JT8400001~	2 JT8300001~			<-X->	
3	01173-51400	볼트	4	4	4				
4	04512-50140	스프링와셔	4	4	4				
5	05511-50335	분할핀	2	2	2				DIA3*35
6	T4520-63603	볼조인트조합	2	2 ~HT8400450	2 ~HT8300291				
6	T4520-63603BB	볼죠인트조합	2	2 JT8400001~	2 JT8300001~			<-X->	
7	T4520-63971	평행핀	2	2	2				
8	T4620-66161	연결관	2	2	2				

----> 개정전의 부품이 개정후의 부품을 대체 할 수 있음 <---- 개정후의 부품이 개정전의 부품에 대체 할 수 있음
<-X-> 개정전과 후의 부품이 상호 호환성이 없음 <---> 개정전과 후의 부품이 상호 호환성이 있음
<-0-> 단품 상태로는 상호호환성이 없으나 관련 부품의 조합상태로는 호환성이 있음

D652-T320A 오일주유튜브그룹

(D652C : GT8300195 ~ , D702C : GT8400234 ~ , D852C : GT8500217 ~)

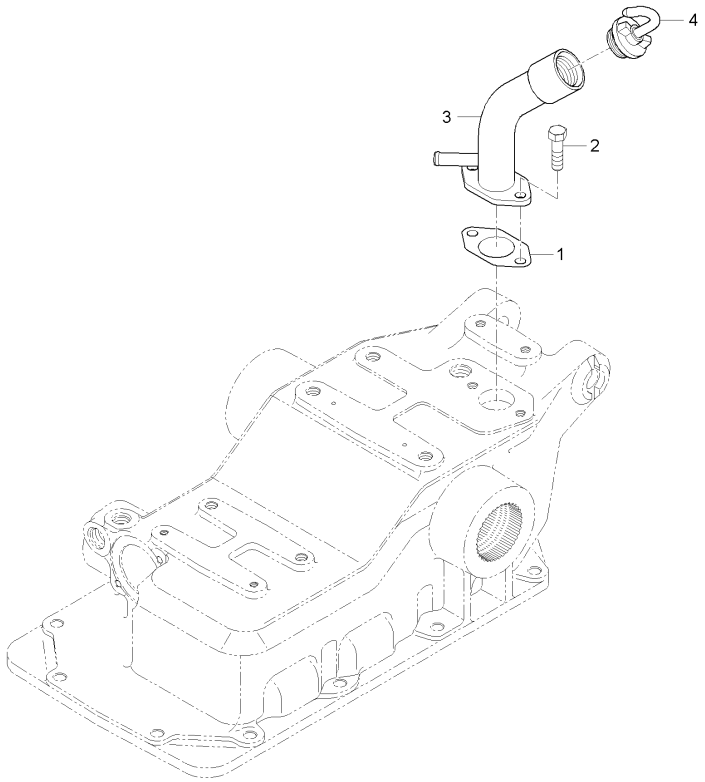

A : D852C , B : D702C , C : D652C

No.	부품번호	부품명	수량 A	수량 B	수량 C	수량 D	수량 E	I.C	비고
1	T4620-35012	패킹	1	1	1				
2	01133-51018	와셔붙임볼트	2	2	2				
3	T4930-45901	오일주유튜브	1	1 ~HT8400450	1 ~HT8300291				
3	T4930-45901BB	오일주유파이프	1	1 JT8400001~	1 JT8300001~			<-X->	
4	T4680-36002	공기빼기	1	1	1				

----> 개정전의 부품이 개정후의 부품을 대체 할 수 있음 <---- 개정후의 부품이 개정전의 부품에 대체 할 수 있음
<-X-> 개정전과 후의 부품이 상호 호환성이 없음 <---> 개정전과 후의 부품이 상호 호환성이 있음
<-0-> 단품 상태로는 상호호환성이 없으나 관련 부품의 조합상태로는 호환성이 있음

D701-T320A 기어펌프그룹

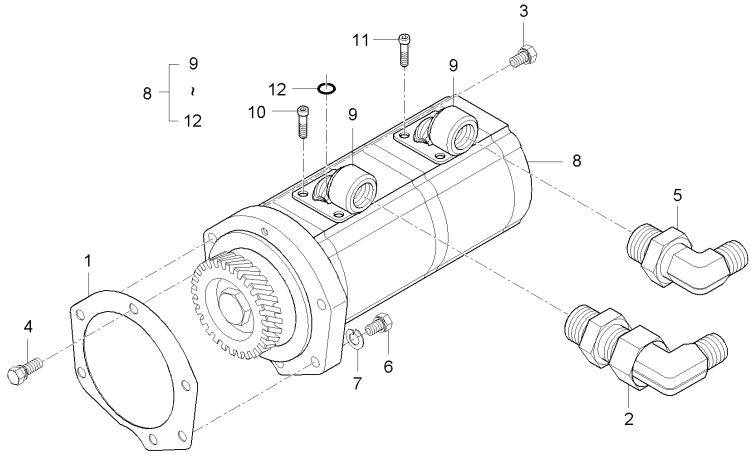

A : D852C , B : D702C , C : D652C

No.	부품번호	부품명	수량 A	수량 B	수량 C	수량 D	수량 E	I.C	비고
1	T4850-45011	패킹	1	1	1				
1	T4850-45012	패킹	1	1	1			<----	
1	T4850-45013	패킹	1	1	1			<--->	
2	T4835-45532	엘보우	1	1	1				
3	01123-50865	와셔붙임볼트	1	1	1				
3	01125-50865	와셔붙임볼트	1	1	1			<--->	M8 X P1.25
4	01123-50825	와셔붙임볼트	4 ~GT8500050	4	4 ~FT8300001				M8*P1.25
4	01123-50825	와셔붙임볼트	5 GT8500051~	5	5 GT8300001~			<-0->	M8*P1.25
5	T4876-45551	엘보우	1	1	1				
5	T4935-45551	엘보우	1	1	1			<-0->	
6	E6500-50822	육각볼트	1	1	1				
7	04512-50080	스프링와셔	1	1	1				M08
8	T4876-45103	기어펌프조합	1	1	1				
8	T4950-45101	기어펌프조합	1	1	1			<--->	
8	T4950-31501	기어펌프조합	1	1	1			<----	
9	T4876-45112	연결관	2	2	2				
10	T4876-45121	육각구멍붙이볼트	4	4	4				
11	T4876-45131	육각구멍붙이볼트	4	4	4				
12	04810-00180	오링	2	2	2				

----> 개정전의 부품이 개정후의 부품을 대체 할 수 있음 <---- 개정후의 부품이 개정전의 부품에 대체 할 수 있음
<-X-> 개정전과 후의 부품이 상호 호환성이 없음 <---> 개정전과 후의 부품이 상호 호환성이 있음
<-0-> 단품 상태로는 상호호환성이 없으나 관련 부품의 조합상태로는 호환성이 있음

DK802-T320A 오일주유튜브그룹

(D652C : ~ GT8300194, D702C : ~ GT8400233, D852C : ~ GT8500216)

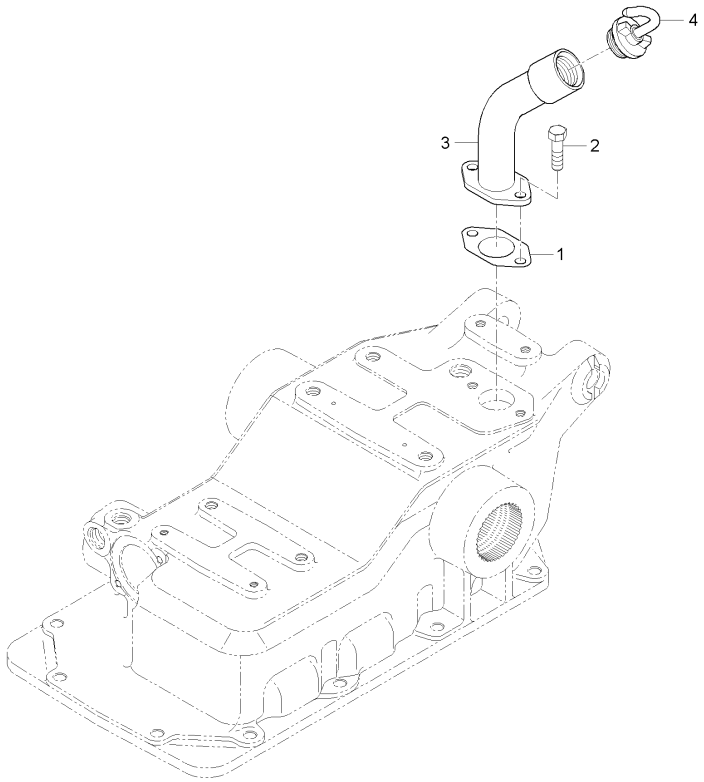

A : D852C , B : D702C , C : D652C

No.	부품번호	부품명	수량					I.C	비고
			A	B	C	D	E		
1	T4620-35012	패킹	1	1	1				
2	01133-51018	와셔붙임볼트	2	2	2				
3	T4880-45901	오일주유튜브	1	1	1				
4	T4680-36002	공기빼기	1	1	1				

----> 개정전의 부품이 개정후의 부품을 대체 할 수 있음 <---- 개정후의 부품이 개정전의 부품에 대체 할 수 있음
<-X-> 개정전과 후의 부품이 상호 호환성이 없음 <---> 개정전과 후의 부품이 상호 호환성이 있음
<-0-> 단품 상태로는 상호호환성이 없으나 관련 부품의 조합상태로는 호환성이 있음

DK802-T330A 흡입튜브그룹

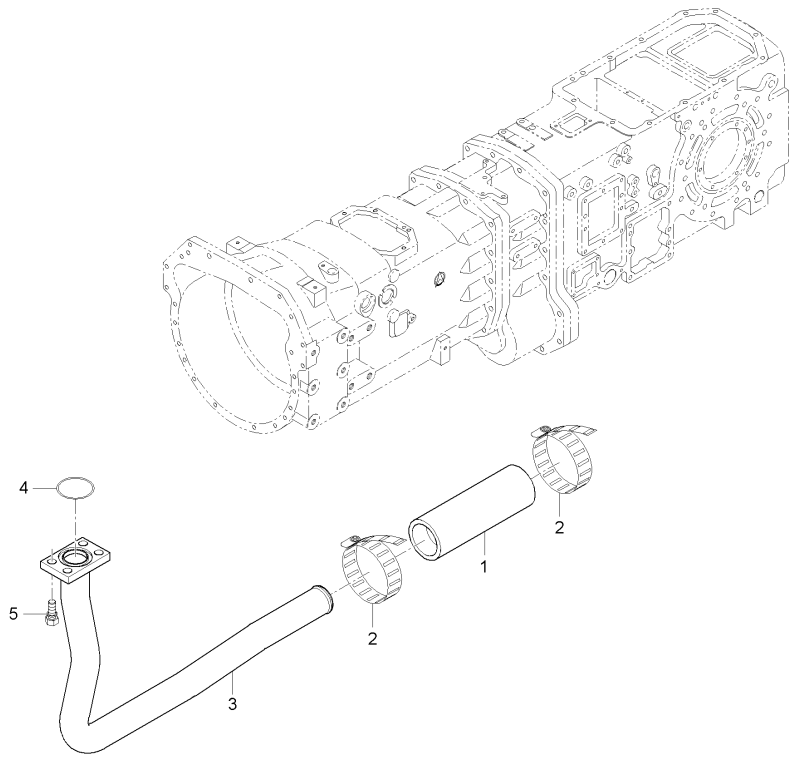

A : D852C , B : D702C , C : D652C

No.	부품번호	부품명	수량 A	수량 B	수량 C	수량 D	수량 E	I.C	비고
1	T4520-38151	흡입호스	1	1	1				
2	T4340-38231	호스밴드	2	2	2				
3	T4850-46135	흡입튜브, L3	1	1	1				
3	T4850-46136	흡입튜브, L3	1 ~HT8500382	1 ~HT8400350	1 ~HT8300245			<--->	
3	T4850-46137	흡입튜브, L3	1 HT8500383~	1 HT8400351~	1 HT8300246~			<-0->	
4	04811-00340	오링	1	1	1				P34
5	01123-51025	와셔붙임볼트	2	2	2				M10X1.5

----> 개정전의 부품이 개정후의 부품을 대체 할 수 있음 <---- 개정후의 부품이 개정전의 부품에 대체 할 수 있음
<-X-> 개정전과 후의 부품이 상호 호환성이 없음 <---> 개정전과 후의 부품이 상호 호환성이 있음
<-0-> 단품 상태로는 상호호환성이 없으나 관련 부품의 조합상태로는 호환성이 있음

D652-T340A 스티어링호스그룹

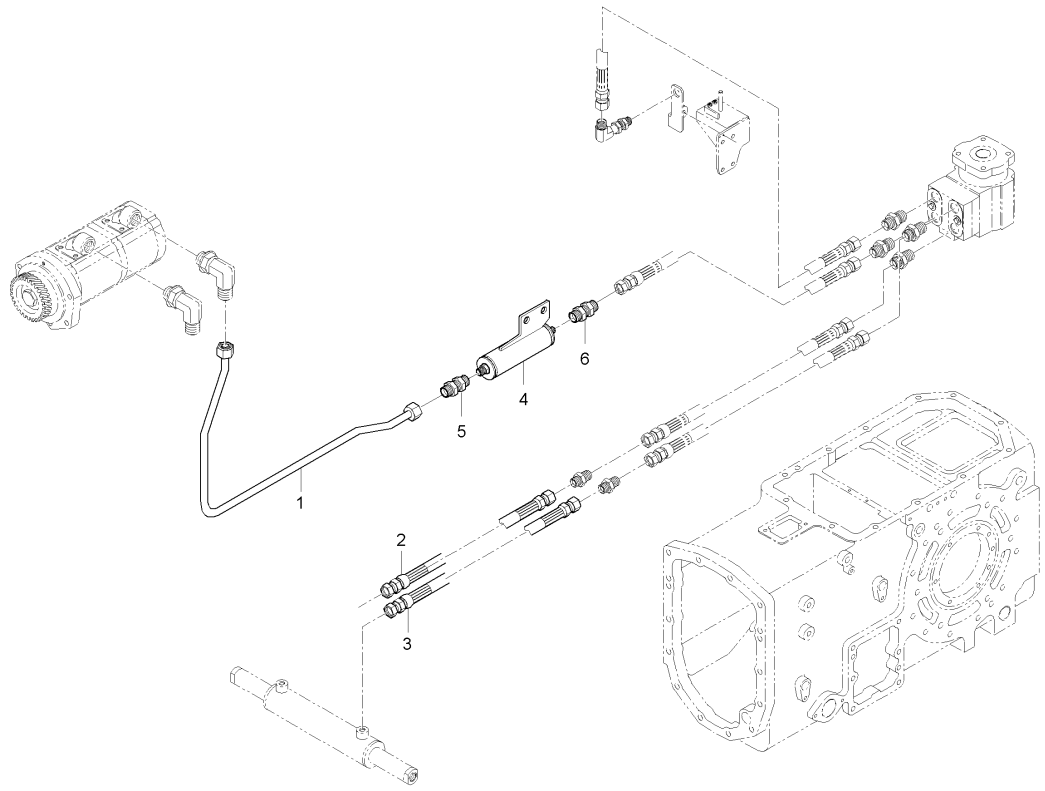

A : D852C , B : D702C , C : D652C

No.	부품번호	부품명	수량 A	수량 B	수량 C	수량 D	수량 E	I.C	비고
1	T4876-45292	조향튜브, P3	1	1	1				
1	T4876-45293	조향튜브, P3	1 ~HT8500382	1 ~HT8400350	1 ~HT8300245			<--->	
1	T4935-45281	조향튜브, P3	1 HT8500383~	1 HT8400351~	1 HT8300246~			<-0->	
2	T4876-45481	조향호스조합, R1	1	1	1				
3	T4876-45491	조향호스조합, L1	1	1	1				
4	T4876-45872	맥동감쇠기	1 ~HT8500382	1 ~HT8400350	1 ~HT8300245				
4	T4935-45871	맥동감쇠기	1 HT8500383~	1 HT8400351~	1 HT8300246~			<-0->	
5	T4816-47131	연결관	1	1	1				
6	T4810-46971	연결관	1	1	1				

----> 개정전의 부품이 개정후의 부품을 대체 할 수 있음 <---- 개정후의 부품이 개정전의 부품에 대체 할 수 있음
<-X-> 개정전과 후의 부품이 상호 호환성이 없음 <---> 개정전과 후의 부품이 상호 호환성이 있음
<-0-> 단품 상태로는 상호호환성이 없으나 관련 부품의 조합상태로는 호환성이 있음

DK802-T345A 스티어링실린더그룹

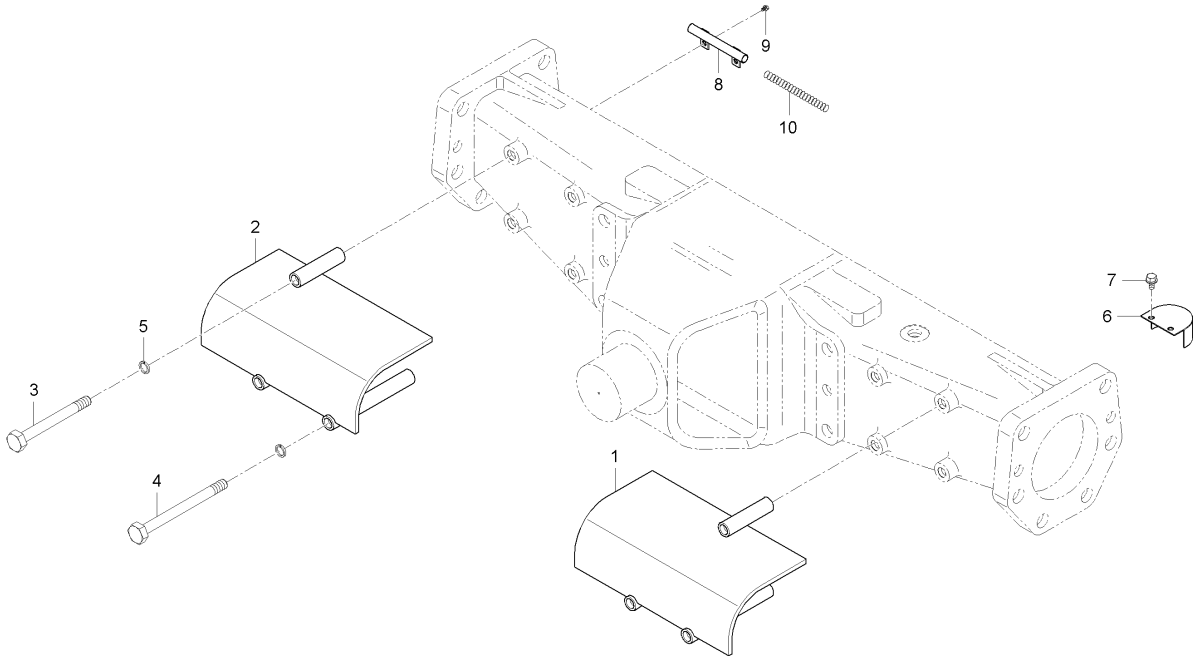

A : D852C , B : D702C , C : D652C

No.	부품번호	부품명	수량 A	수량 B	수량 C	수량 D	수량 E	I.C	비고
1	T4520-63854	실린더커버, 좌	1		1				
1	T4520-63855	실린더커버, 좌	1	1	1			<----	
1	T4520-63855	실린더커버, 좌	1	1	1			<----	
2	T4520-63862	실린더커버, 우	1		1				
2	T4520-63863	실린더커버, 우	1	1	1			<----	
2	T4520-63863	실린더커버, 우	1	1	1			<----	
3	01173-51080	볼트	2 ~GT8500010	2 ~GT8400020	2 ~FT8300001				M10*P1.25*80
3	01173-51090	볼트	2 GT8500011~	2 GT8400021~	2 GT8300001~			<-X->	
3	01133-51090	와셔붙임볼트	2	2	2			<--->	P1.25
4	01173-51002	볼트	4 ~GT8500010	4 ~GT8400020	4 ~FT8300001				M10*1.25*105
4	01173-51005	볼트	4 GT8500011~	4 GT8400021~	4 GT8300001~			<-X->	
4	01133-51005	와셔붙임볼트	4	4	4			<--->	P1.25
5	04512-50100	스프링와셔	6	6	6				M10
6	T4682-43272	커버	1	1	1				
7	01133-51016	와셔붙임볼트	2	2	2				M10*P1.25
7	01774-51016	플랜지볼트	2	2	2			<--->	
8	T4682-43281	브라켓	1	1	1				
9	01123-50814	와셔붙임볼트	2	2	2				M8*P1.25
10	T4624-43291	스프링	2	2	2				

----> 개정전의 부품이 개정후의 부품을 대체 할 수 있음 <---- 개정후의 부품이 개정전의 부품에 대체 할 수 있음
<-X-> 개정전과 후의 부품이 상호 호환성이 없음 <---> 개정전과 후의 부품이 상호 호환성이 있음
<-0-> 단품 상태로는 상호호환성이 없으나 관련 부품의 조합상태로는 호환성이 있음

D652-T355A 유압튜브그룹

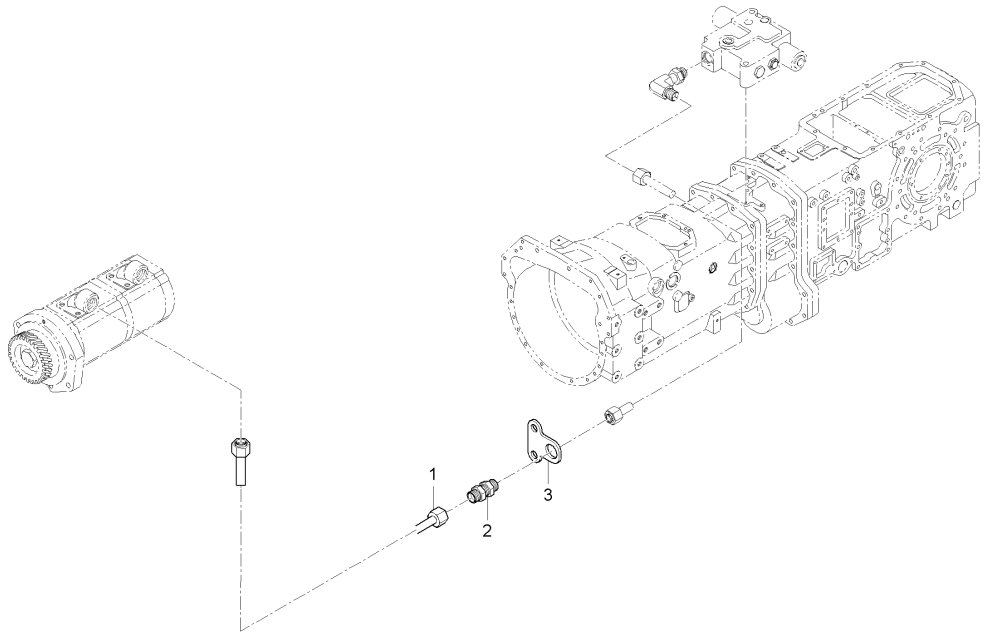

A : D852C , B : D702C , C : D652C

No.	부품번호	부품명	수량 A	수량 B	수량 C	수량 D	수량 E	I.C	비고
1	T4876-45602	유압튜브, L3	1	1	1				
1	T4876-45603	유압튜브, L3	1	1	1			<--->	
2	T4850-45631	연결관	1	1	1				
3	T4850-45413	튜브지지대, 3	1	1 ~HT8400450	1 ~HT8300291				
3	T4850-45413ED	파이프지지대3	1	1 JT8400001~	1 JT8300001~			<-X->	

----> 개정전의 부품이 개정후의 부품을 대체 할 수 있음 <---- 개정후의 부품이 개정전의 부품에 대체 할 수 있음
<-X-> 개정전과 후의 부품이 상호 호환성이 없음 <---> 개정전과 후의 부품이 상호 호환성이 있음
<-0-> 단품 상태로는 상호호환성이 없으나 관련 부품의 조합상태로는 호환성이 있음

D652-T360A 죠이스틱밸브그룹

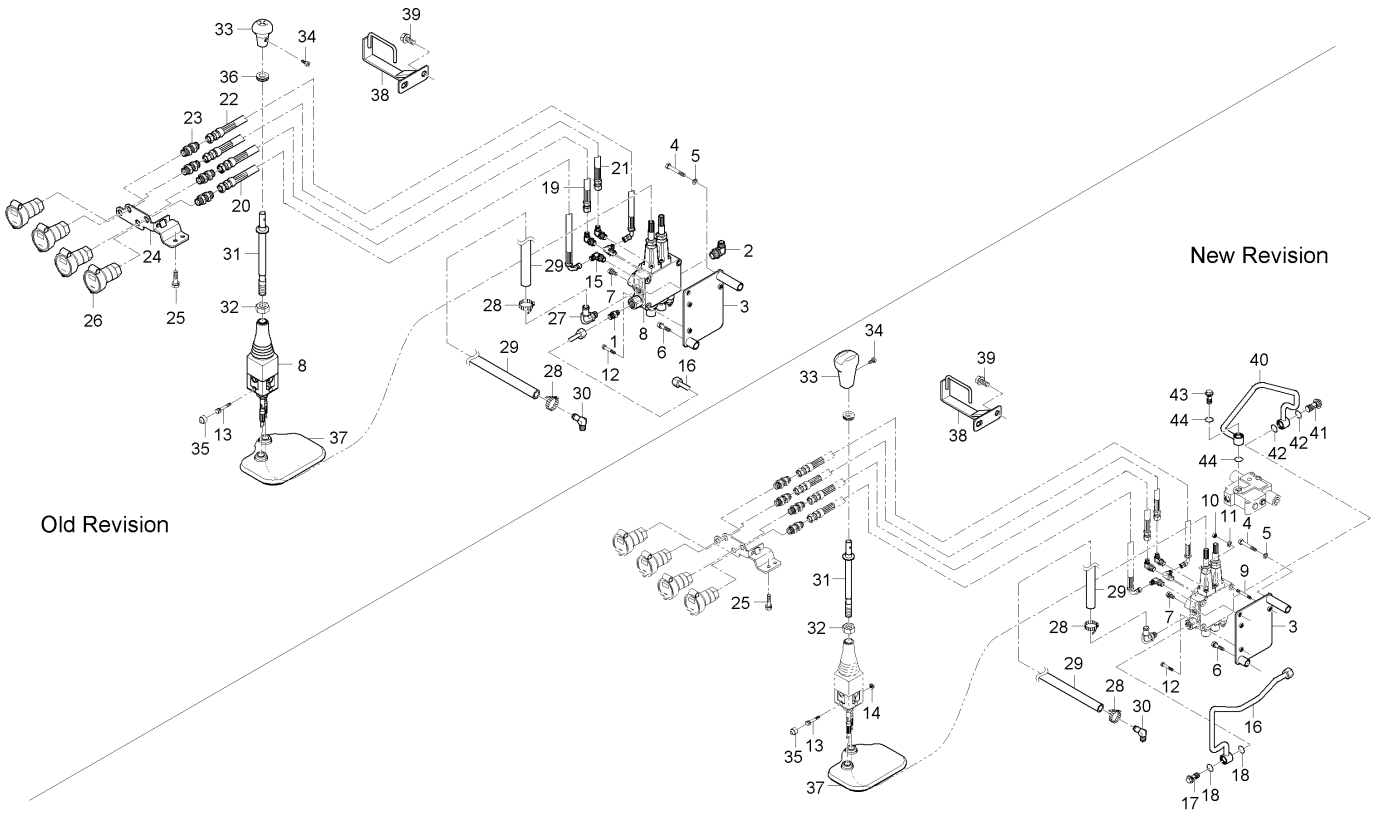

A : D852C , B : D702C , C : D652C

No.	부품번호	부품명	수량 A	수량 B	수량 C	수량 D	수량 E	I.C	비고
1	T4835-47271	연결관	1	1	1				
2	T4880-47271	엘보우	1	1	1				
3	T4880-47352	조이스틱밸브브라켓, 2	1	1	1				
4	01133-51095	와셔붙임볼트	1	1	1				P1.25
5	04512-50100	스프링와셔	1	1	1				M10
6	01133-51040	와셔붙임볼트	1	1	1				M10XP1.25X40
7	01133-51020	와셔붙임볼트	1	1	1				M10*P1.25
8	T4880-45251	조이스틱밸브조합	1 ~GT8500216	1 ~GT8400085	1 ~GT8300059				
8	T4880-45252	조이스틱밸브조합	1 GT8500217~	1 GT8400086~	1 GT8300060~			<-X->	
9	76KD-1094	심음볼트	2	2	2				
10	02156-50080	너트	2	2	2				M8XP1.25
11	04512-50080	스프링와셔	2	2	2				M08
12	01123-50860	와셔붙임볼트	3	3	3				M8*1.25
13	01123-50880	와셔붙임볼트	2	2	2				M8*1.25
13	01123-50885	와셔붙임볼트	2	2	2			<--->	
14	02751-50080	플랜지너트	2	2	2				M8X1.25
15	T4815-47261	엘보우	4	4	4				
16	T4880-47311	유압튜브, J1	1 ~GT8500050	1 ~GT8400060	1 ~GT8300040				
16	T4880-47312	유압튜브, J1	1 ~GT8500286	1 ~GT8400313	1 ~GT8300209			<-X->	

----> 개정전의 부품이 개정후의 부품을 대체 할 수 있음 <---- 개정후의 부품이 개정전의 부품에 대체 할 수 있음
<-X-> 개정전과 후의 부품이 상호 호환성이 없음 <---> 개정전과 후의 부품이 상호 호환성이 있음
<-0-> 단품 상태로는 상호호환성이 없으나 관련 부품의 조합상태로는 호환성이 있음

D652-T360A 죠이스틱밸브그룹

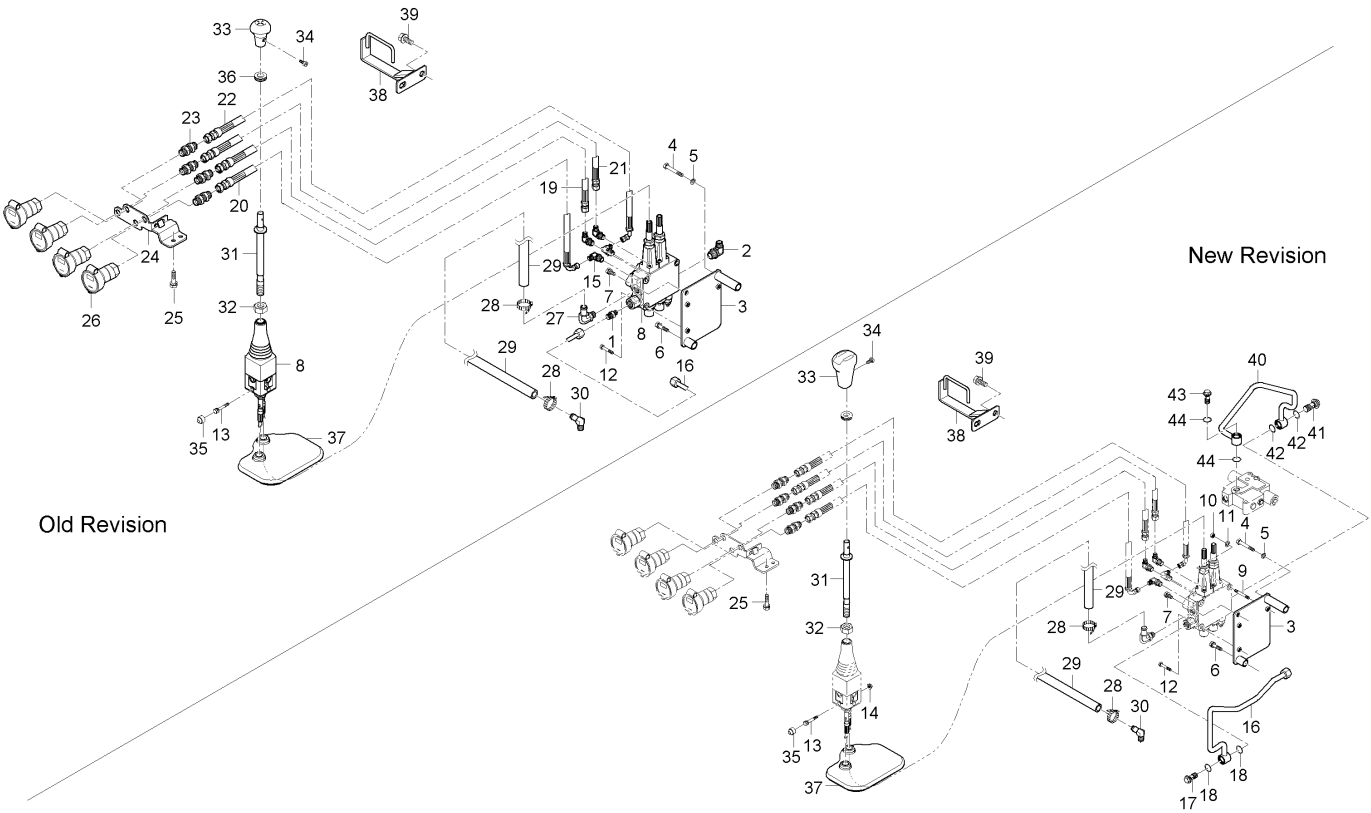

A : D852C , B : D702C , C : D652C

No.	부품번호	부품명	수량 A	수량 B	수량 C	수량 D	수량 E	I.C	비고
16	T4880-47313	유압튜브, J1	1 ~HT8500446	1 ~HT8400420	1 ~HT8300241			<-X->	
16	T4880-47314	유압파이프J1	1 HT8500447~	1 ~HT8400450	1 ~HT8300291			<-0->	
16	T4880-47314BB	유압파이프J1	1	1 JT8400001~	1 JT8300001~			<-X->	
17	T4835-46591	조인트볼트	2	2	2				
18	04810-00220	오링	4	4	4				DIA21.8
19	T4880-46341	유압호스조합, E	1	1	1				
20	T4880-46351	유압호스조합, F	1	1	1				
21	T4880-46361	유압호스조합, G	1	1	1				
22	T4880-46372	유압호스조합, H	1	1	1				
23	T4682-37591	필터콘넥터	4	4	4				
24	T4930-46391	브라켓커플러소켓	1	1	1				
25	01133-51025	와셔붙임볼트	2	2	2				M10*1.25
26	T4520-90093	커플러소켓조합	4	4	4				
27	T4682-37211	엘보우	1	1	1				
28	52200-2523-1	호스밴드	2	2	2				
29	T4880-47302	되돌림호스	1		1				
29	T4930-47301	되돌림호스	1	1	1			<----	
30	T4620-34091	엘보우	1	1	1				
31	T4710-64712	조이스틱레버	1	1	1				

----> 개정전의 부품이 개정후의 부품을 대체 할 수 있음 <---- 개정후의 부품이 개정전의 부품에 대체 할 수 있음
<-X-> 개정전과 후의 부품이 상호 호환성이 없음 <---> 개정전과 후의 부품이 상호 호환성이 있음
<-0-> 단품 상태로는 상호호환성이 없으나 관련 부품의 조합상태로는 호환성이 있음

D652-T360A 죠이스틱밸브그룹

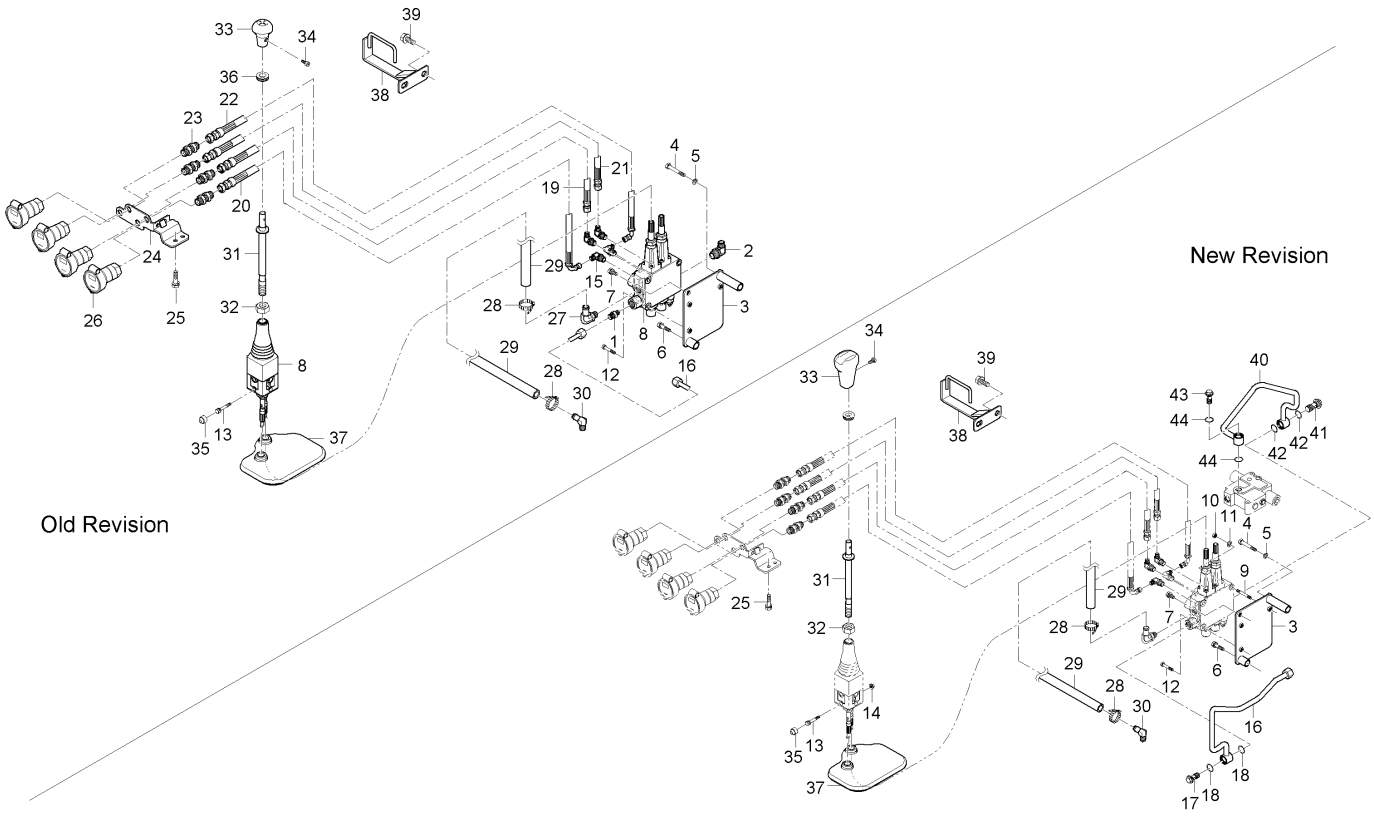

A : D852C , B : D702C , C : D652C

No.	부품번호	부품명	수량 A	수량 B	수량 C	수량 D	수량 E	I.C	비고
32	02176-50140	너트	1	1	1				M14*P1.5
33	T4930-64721	조이스틱손잡이	1	1	1				
33	T5210-64721	손잡이, 죠이스틱	1	1	1			<--->	
34	03054-50514	십자홈붙이소나사	1	1	1				
35	T4815-93211	캡너트, M8	2	2	2				
36	31355-2949-1	그로멧	1	1	1				
37	T4710-64742	조이스틱자바라	1	1	1				
38	T4880-46391	유압호스브라켓	1	1	1				
39	01123-51230	와셔붙임볼트	2	2	2				
40	T4880-45623	유압튜브, L1	1 ~GT8500146	1 ~GT8400085	1 ~GT8300059				
40	T4880-45624	유압튜브, L1	1 GT8500147~	1 ~HT8400450	1 ~HT8300291			<-X->	
40	T4880-45624BB	유압파이프L1	1	1 JT8400001~	1 JT8300001~			<-X->	
41	T4835-46591	조인트볼트	1	1	1				
42	04810-00220	오링	2	2	2				DIA21.8
43	T4835-46591	조인트볼트	1	1	1				
44	04810-00220	오링	2	2	2				DIA21.8

----> 개정전의 부품이 개정후의 부품을 대체 할 수 있음
<---- 개정후의 부품이 개정전의 부품에 대체 할 수 있음
<-X-> 개정전과 후의 부품이 상호 호환성이 없음
<---> 개정전과 후의 부품이 상호 호환성이 있음
<-0-> 단품 상태로는 상호호환성이 없으나 관련 부품의 조합상태로는 호환성이 있음

D652-T360B 죠이스틱밸브모듈그룹

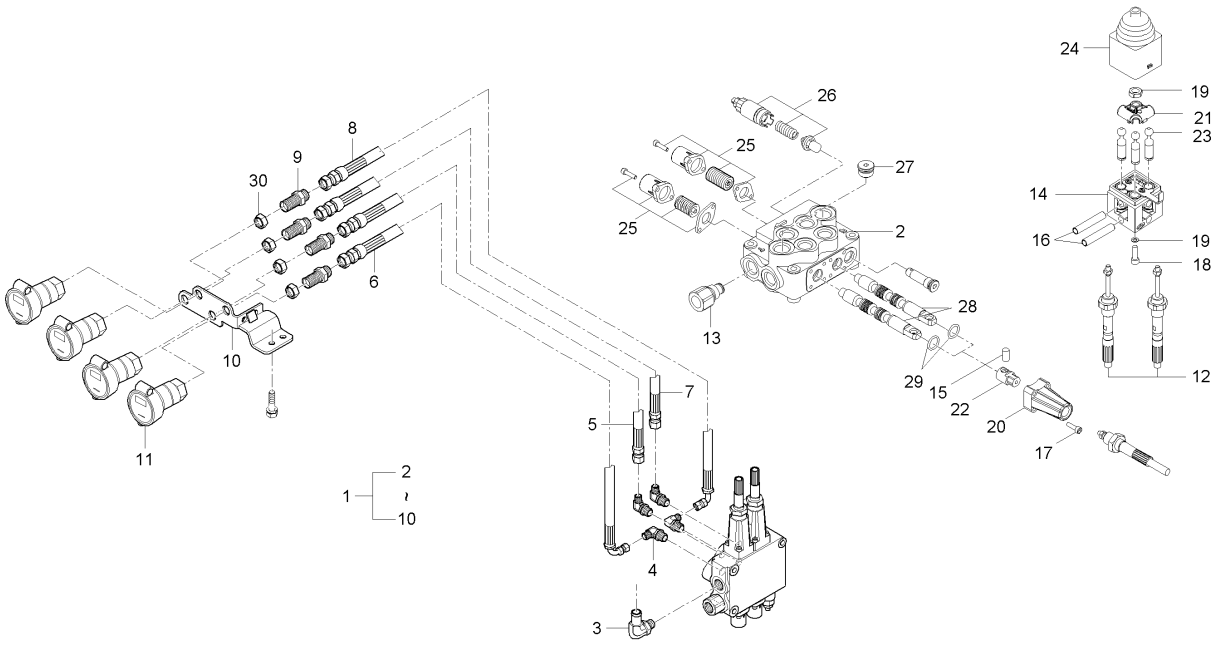

A : D852C , B : D702C , C : D652C

No.	부품번호	부품명	수량					I.C	비고
			A	B	C	D	E		
1	T4880-45252	조이스틱밸브조합	1 ~GT8500286	1 ~GT8400313	1 ~GT8300209				
1	T4880-45253	조이스틱밸브조합	1 GT8500287~	1 GT8400314~	1 GT8300210~			<-X->	
2	T4835-47592	조이스틱밸브	1	1	1				
2	102200474	밸브바디조합	1	1	1			<--->	
3	T4682-37211	엘보우	1	1	1				
4	T4815-47261	엘보우	4	4	4				
5	T4880-46341	유압호스조합, E	1	1	1				
5	T4880-46342	유압호스조합, E	1	1	1			<--->	
5	T4880-46343	유압호스조합, E	1	1	1			<----	
6	T4880-46351	유압호스조합, F	1	1	1				
6	T4880-46352	유압호스조합, F	1	1	1			<--->	
6	T4880-46353	유압호스조합, F	1	1	1			<----	
7	T4880-46361	유압호스조합, G	1	1	1				
7	T4880-46362	유압호스조합, G	1	1	1			<--->	
7	T4880-46363	유압호스조합, G	1	1	1			<----	
8	T4880-46372	유압호스조합, H	1	1	1				
8	T4880-46373	유압호스조합, H	1	1	1			<--->	
8	T4880-46374	유압호스조합, H	1	1	1			<----	
9	T4682-37591	필터콘넥터	4	4	4				

----> 개정전의 부품이 개정후의 부품을 대체 할 수 있음 <---- 개정후의 부품이 개정전의 부품에 대체 할 수 있음
<-X-> 개정전과 후의 부품이 상호 호환성이 없음 <---> 개정전과 후의 부품이 상호 호환성이 있음
<-O-> 단품 상태로는 상호호환성이 없으나 관련 부품의 조합상태로는 호환성이 있음

D652-T360B 죠이스틱밸브모듈그룹

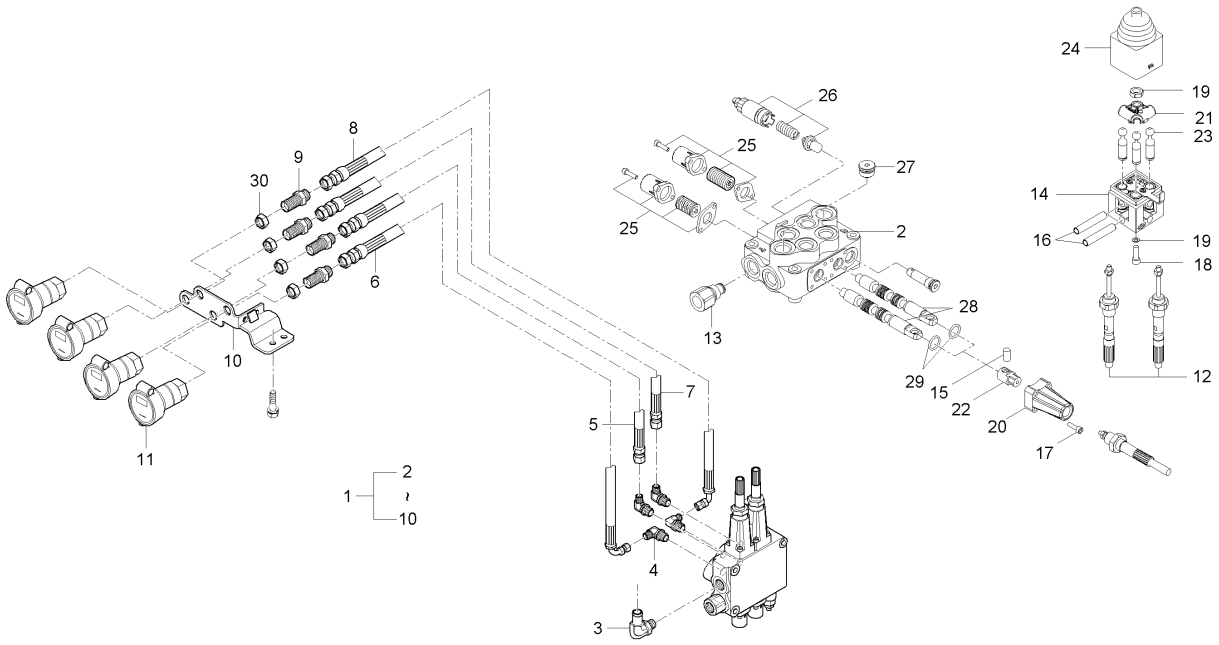

A : D852C , B : D702C , C : D652C

No.	부품번호	부품명	수량 A	수량 B	수량 C	수량 D	수량 E	I.C	비고
9	T4815-46381	연결관	4 ~HT8500207	4 ~HT8400156	4 ~HT8300097			<--->	
9	T4815-46382	연결관	4 HT8500208~	4 HT8400157~	4 HT8300098~			<-X->	
10	T4930-46391	브라켓커플러소켓	1	1	1				
11	T4520-90093	커플러소켓조합	4	4	4				
12	36001-0230	케이블, 720	2	2	2				
13	T4935-46651	플러그, C포트	1	1	1				
14	26001-0040	몸체조합, A	1	1	1				
15	36001-0010	연결핀	2	2	2				
16	36001-0050	스페이스링	2	2	2				
17	36001-0070	육각볼트	8	8	8				
18	36001-0080	육각볼트	1	1	1				
19	36001-0100	스프링와셔, M6용	1	1	1				
20	36001-0110	엔드캡, 1	2	2	2				
21	36001-0140	셀렉터	1	1	1				
22	36001-0150	조인트	2	2	2				
23	36001-0160	볼핀, A	3	3	3				
24	36001-0190	핸들커버, B	1	1	1				
25	5V08104000	스풀키트	2	2	2				
26	5KIT105413	릴리프밸브, JG3	1	1	1				

----> 개정전의 부품이 개정후의 부품을 대체 할 수 있음 <---- 개정후의 부품이 개정전의 부품에 대체 할 수 있음
<-X-> 개정전과 후의 부품이 상호 호환성이 없음 <---> 개정전과 후의 부품이 상호 호환성이 있음
<-0-> 단품 상태로는 상호호환성이 없으나 관련 부품의 조합상태로는 호환성이 있음

D652-T360B 죠이스틱밸브모듈그룹

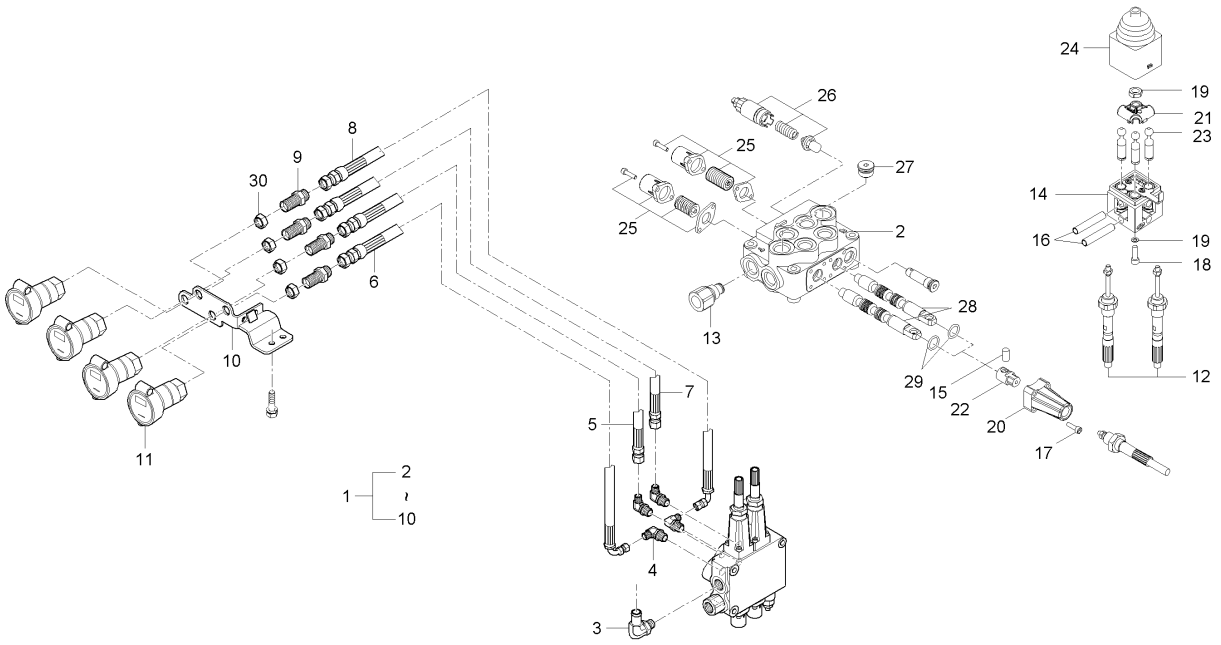

A : D852C , B : D702C , C : D652C

No.	부품번호	부품명	수량					I.C	비고
			A	B	C	D	E		
27	3XTAP822150	플러그	1	1	1				
28	3CU1210730	스풀, 1 ED	2	2	2				
29	5KC1227000	플로팅폼통키트, 외부	2	2	2				
30	T4931-48011	너트	4	4	4				

----> 개정전의 부품이 개정후의 부품을 대체 할 수 있음 <---- 개정후의 부품이 개정전의 부품에 대체 할 수 있음
<-X-> 개정전과 후의 부품이 상호 호환성이 없음 <---> 개정전과 후의 부품이 상호 호환성이 있음
<-0-> 단품 상태로는 상호호환성이 없으나 관련 부품의 조합상태로는 호환성이 있음

D652-T365A 밸브유니트그룹

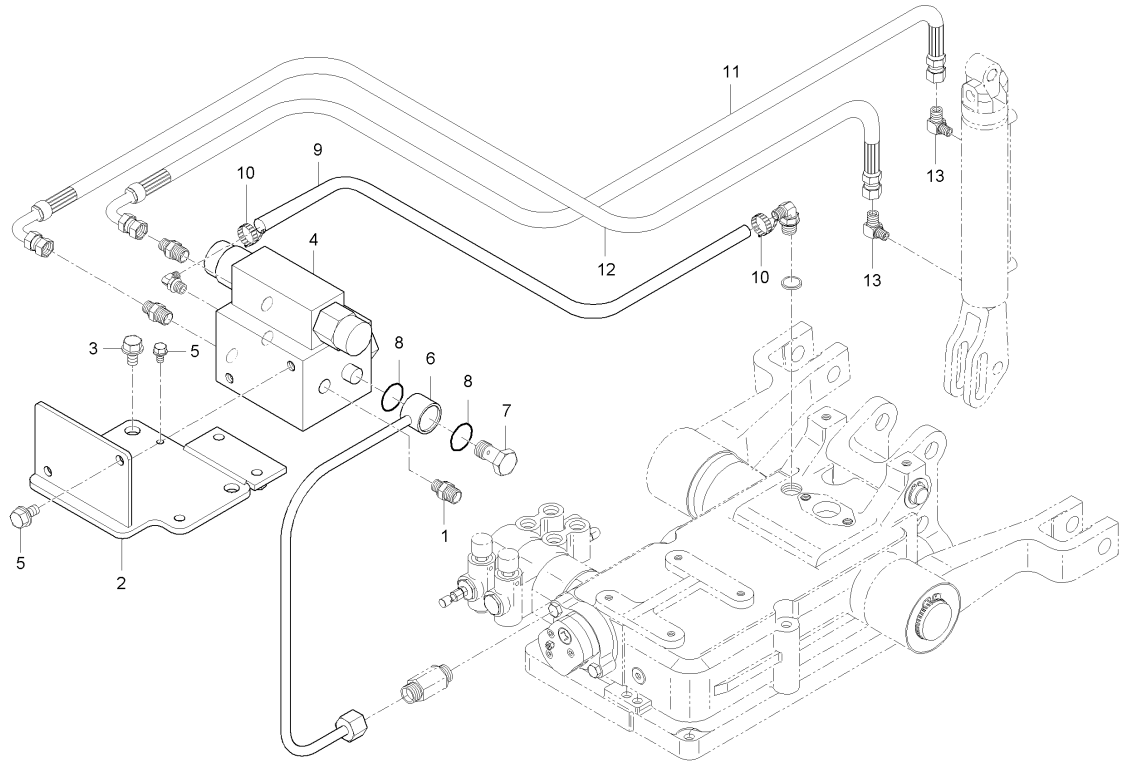

A : D852C , B : D702C , C : D652C

No.	부품번호	부품명	수량					I.C	비고
			A	B	C	D	E		
1	T4850-45621	연결관	1	1	1				
2	T4815-46621	밸브지지대, 1	1 ~JT8500050	1 ~HT8400450	1 ~HT8300291				
2	T4815-46622	밸브지지대1	1 JT8500051~	1 JT8400001~	1 JT8300001~			<-0->	
3	01123-51225	볼트	2 ~HT8500285	2 ~HT8400270	2 ~HT8300180				M12*1.75
3	01133-51220	와셔붙임볼트	2 HT8500286~	2 HT8400271~	2 HT8300181~			<-0->	M12*P1.25
4	T4930-46611	밸브유닛조합	1 ~GT8500216	1 ~GT8400233	1 ~GT8300194				
4	T4930-46612	밸브유닛조합	1 ~GT8500286	1 ~GT8400313	1 ~GT8300209			<-X->	
4	T4930-46613	밸브유닛조합	1 ~JT8500050	1 ~HT8400450	1 ~HT8300180			<-X->	
4	T4930-46614	밸브유니트조합	1 JT8500051~	1 JT8400001~	1 JT8300001~			<-0->	
4	T4930-46615	밸브유니트조합	1	1	1			<--->	
5	01123-50820	와셔붙임볼트	3 ~JT8500050	3 ~HT8400450	3 ~HT8300291				M8*P1.25
5	01123-50870	와셔붙임볼트	3 JT8500051~	3 JT8400001~	3 JT8300001~			<-0->	
6	T4835-46573	유압튜브, J2	1 ~JT8500050	1 ~HT8400450	1 ~HT8300291				
6	T4835-46574	유압파이프J2	1 JT8500051~	1 JT8400001~	1 JT8300001~			<-0->	
6	T4835-46575	유압파이프J2	1	1	1			<--->	
7	T4835-46591	조인트볼트	1	1	1				
8	04810-00200	오링	2	2	2				
8	04810-00220	오링	2	2	2			<---->	DIA21.8
9	T4880-46641	되돌림호스, S1	1	1	1				

----> 개정전의 부품이 개정후의 부품을 대체 할 수 있음 <---- 개정후의 부품이 개정전의 부품에 대체 할 수 있음
<-X-> 개정전과 후의 부품이 상호 호환성이 없음 <---> 개정전과 후의 부품이 상호 호환성이 있음
<-0-> 단품 상태로는 상호호환성이 없으나 관련 부품의 조합상태로는 호환성이 있음

D652-T365A 밸브유니트그룹

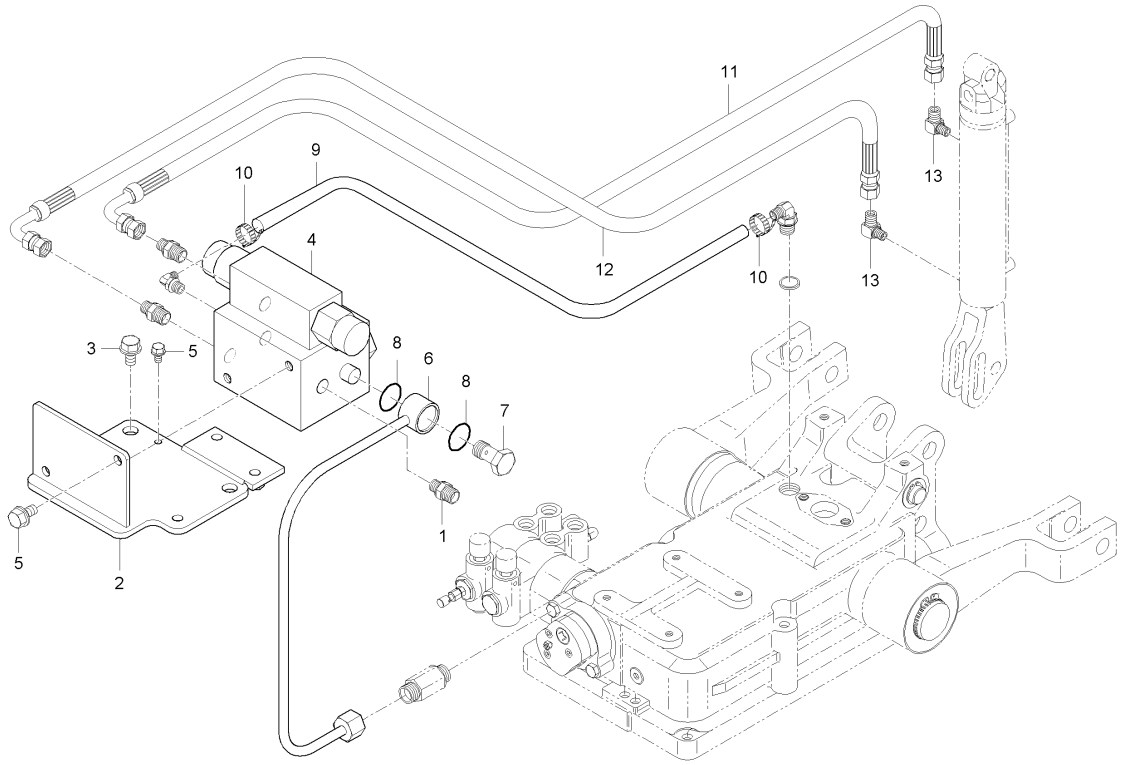

A : D852C , B : D702C , C : D652C

No.	부품번호	부품명	수량					I.C	비고
			A	B	C	D	E		
9	T4880-47302	되돌림호스	1	1	1			<-X->	
9	T4931-47301	리턴호스	1	1	1			<-0->	
10	52200-2523-1	호스밴드	2	2	2				
11	T4835-46652	유압호스조합, RL1	1	1	1				
11	T4835-46653	유압호스조합RL1	1	1	1			<----	
12	T4835-46662	유압호스조합, RL2	1	1	1				
12	T4835-46663	유압호스조합RL2	1	1	1			<----	
13	56713-2813-1	실린더어댑터, 1	2	2	2				

----> 개정전의 부품이 개정후의 부품을 대체 할 수 있음 <---- 개정후의 부품이 개정전의 부품에 대체 할 수 있음
<-X-> 개정전과 후의 부품이 상호 호환성이 없음 <---> 개정전과 후의 부품이 상호 호환성이 있음
<-0-> 단품 상태로는 상호호환성이 없으나 관련 부품의 조합상태로는 호환성이 있음

DK754EU-T380A 오일쿨러그룹

(D652C : HT8300001 ~ , D702C : GT8400334 ~ , D852C : GT8500345 ~)

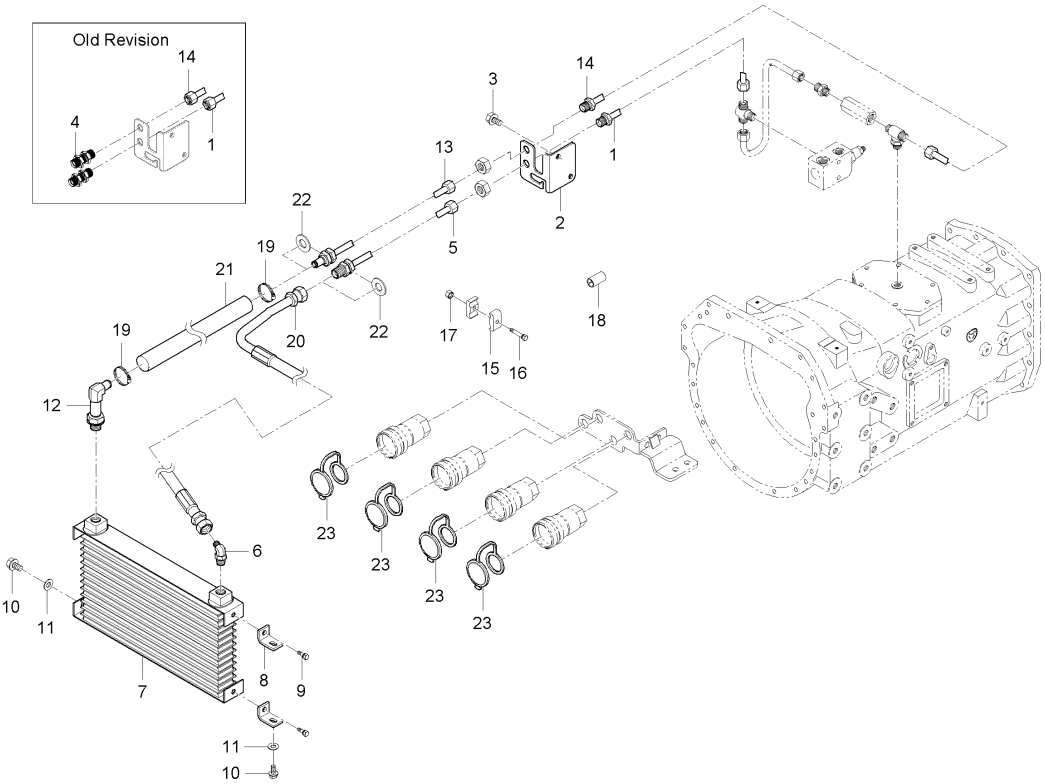

A : D852C , B : D702C , C : D652C

No.	부품번호	부품명	수량 A	수량 B	수량 C	수량 D	수량 E	I.C	비고
1	T4876-47022	쿨링호스, A	1 ~HT8500344	1 ~HT8400290	1 ~HT8300198				
1	T4876-47023	쿨링호스, A	1 HT8500345~	1 HT8400291~	1 HT8300199~			<-0->	
2	T4876-47222	튜브브라켓	1	1	1				
2	T4876-47223ED	파이프브라켓	1	1	1			<--->	
3	01123-51022	와셔붙임볼트	2	2	2				
4	T4810-47052	연결관	2	2	2				
5	T4931-47032	쿨링튜브, B	1 ~HT8500344	1 ~HT8400290	1 ~HT8300198				
5	T4931-47033	쿨링튜브, B	1 ~HT8500446	1 ~HT8400450	1 ~HT8300291			<-0->	
5	T4931-47033BB	쿨링파이프B	1 JT8500001~	1 JT8400001~	1 JT8300001~			<-X->	
6	T4850-45161	엘보우		1 ~GT8400353					
6	T4931-45161	엘보우	1	1 GT8400354~	1			<-X->	
7	T4876-47002	오일쿨러조합	1	1	1				
8	T4876-17771	오일쿨러브라켓	2 ~HT8500446	2 ~HT8400450	2 ~HT8300291				
8	T4876-17771ED	브라켓(오일쿨러)	2 JT8500001~	2 JT8400001~	2 JT8300001~			<-X->	
9	01125-50830	와셔붙임볼트	2	2	2				M8*P1.25
10	01123-50820	와셔붙임볼트	4	4	4				M8*P1.25
11	04012-50080	평와셔	4	4	4				DIA18*T1.2
12	T4931-47071	엘보우		1					
12	T4931-47072	엘보우	1	1	1			<----	

----> 개정전의 부품이 개정후의 부품을 대체 할 수 있음 <---- 개정후의 부품이 개정전의 부품에 대체 할 수 있음
<-X-> 개정전과 후의 부품이 상호 호환성이 없음 <---> 개정전과 후의 부품이 상호 호환성이 있음
<-0-> 단품 상태로는 상호호환성이 없으나 관련 부품의 조합상태로는 호환성이 있음

DK754EU-T380A 오일쿨러그룹

(D652C : HT8300001 ~ , D702C : GT8400334 ~ , D852C : GT8500345 ~)

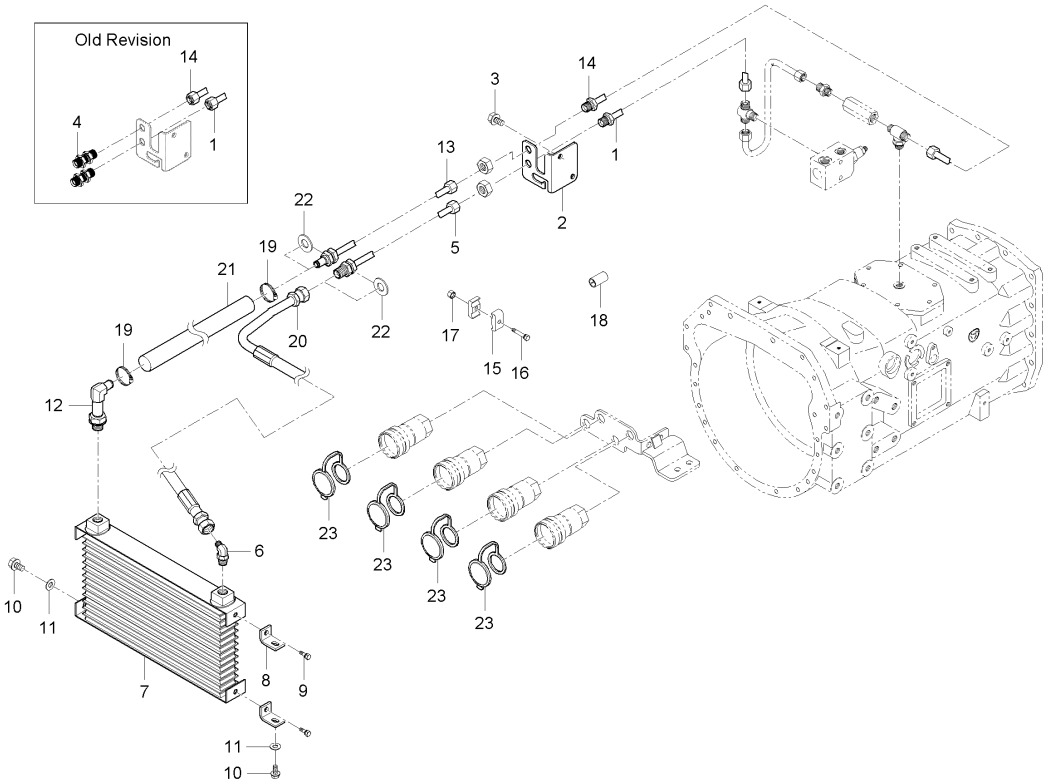

A : D852C , B : D702C , C : D652C

No.	부품번호	부품명	수량 A	수량 B	수량 C	수량 D	수량 E	I.C	비고
13	T4931-47062	쿨링튜브, C	1 ~HT8500344	1 ~HT8400290	1 ~HT8300198				
13	T4931-47063	쿨링튜브, C	1 ~HT8500446	1 ~HT8400450	1 ~HT8300291			<-0->	
13	T4931-47063BB	쿨링파이프C	1 JT8500001~	1 JT8400001~	1 JT8300001~			<-X->	
14	T4937-47071	쿨링튜브, D	1 ~HT8500344	1 ~HT8400290	1 ~HT8300198				
14	T4937-47072	쿨링튜브, D	1 HT8500345~	1 HT8400291~	1 HT8300199~			<-0->	
15	T4810-47151	튜브잡이	2	2	2				
16	01754-50840	플랜지볼트	1	1	1				
17	02751-50080	플랜지너트	1	1	1				M8X1.25
18	T4260-45171	쿠션	3	3	3				
18	T4260-45171	쿠션	1	1	1			<--->	
19	52200-2523-1	호스밴드	2	2	2				
20	T4931-47081	쿨링호스, A1	1	1	1				
21	T4931-47091	쿨링호스, D1	1	1	1				
22	04013-50160	평와셔	2	2	2				M16
23	T4720-90081	소켓마개커플러, 1/2	4	4	4				

----> 개정전의 부품이 개정후의 부품을 대체 할 수 있음 <---- 개정후의 부품이 개정전의 부품에 대체 할 수 있음
<-X-> 개정전과 후의 부품이 상호 호환성이 없음 <---> 개정전과 후의 부품이 상호 호환성이 있음
<-0-> 단품 상태로는 상호호환성이 없으나 관련 부품의 조합상태로는 호환성이 있음

DK802-T380A 오일쿨러그룹

(D652C : ~ GT8300249, D702C : ~ GT8400333, D852C : ~ GT8500344)

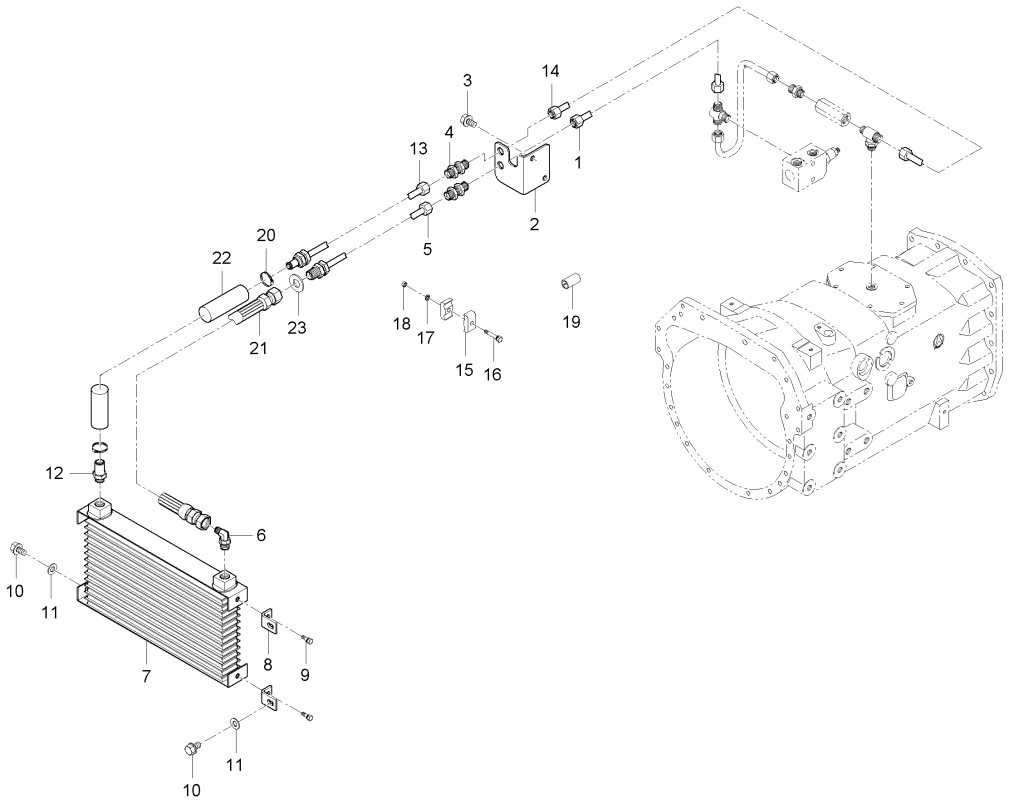

A : D852C , B : D702C , C : D652C

No.	부품번호	부품명	수량 A	수량 B	수량 C	수량 D	수량 E	I.C	비고
1	T4876-47021	쿨링튜브, A	1	1	1				
1	T4876-47022	쿨링호스, A	1	1	1			<--->	
2	T4876-47222	튜브브라켓	1	1	1				
3	01123-51022	와셔붙임볼트	2	2	2				
4	T4810-47052	연결관	2	2	2				
5	T4876-47033	쿨링튜브, B	1	1	1				
6	T4850-45161	엘보우	1	1	1				
7	T4876-47002	오일쿨러조합	1	1	1				
8	T4876-17771	오일쿨러브라켓	2 ~HT8500446	2 ~HT8400450	2 ~HT8300291				
8	T4876-17771ED	브라켓(오일쿨러)	2 JT8500001~	2 JT8400001~	2 JT8300001~			<-X->	
9	01125-50830	와셔붙임볼트	2	2	2				M8*P1.25
10	01123-50820	와셔붙임볼트	4	4	4				M8*P1.25
11	04012-50080	평와셔	4	4	4				DIA18*T1.2
12	T4715-47071	연결관	1	1	1				
13	T4876-47063	쿨링튜브, C	1	1	1				
14	T4876-47071	쿨링튜브, D	1 ~GT8500216	1 ~GT8400233	1 ~GT8300194				
14	T4937-47071	쿨링튜브, D	1 GT8500217~	1 GT8400234~	1 GT8300195~			<-0->	
15	T4810-47151	튜브잡이	2	2	2				
16	01123-50840	와셔붙임볼트	1	1	1				M8*P1.25-40

----> 개정전의 부품이 개정후의 부품을 대체 할 수 있음 <---- 개정후의 부품이 개정전의 부품에 대체 할 수 있음
<-X-> 개정전과 후의 부품이 상호 호환성이 없음 <---> 개정전과 후의 부품이 상호 호환성이 있음
<-0-> 단품 상태로는 상호호환성이 없으나 관련 부품의 조합상태로는 호환성이 있음

DK802-T380A 오일쿨러그룹

(D652C : ~ GT8300249, D702C : ~ GT8400333, D852C : ~ GT8500344)

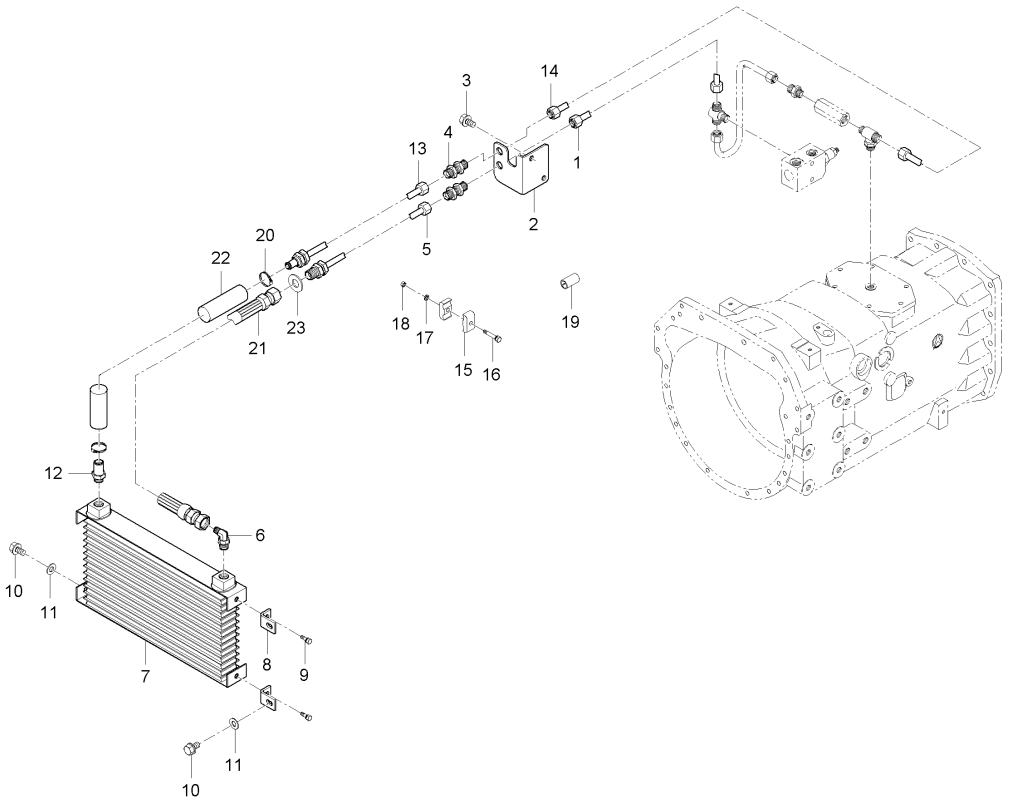

A : D852C , B : D702C , C : D652C

No.	부품번호	부품명	수량 A	수량 B	수량 C	수량 D	수량 E	I.C	비고
17	04013-50080	평와셔	2	2	2				M8
18	02112-50080	너트	1	1	1				M8*P1.25
19	T4260-45171	쿠션	3	3	3				
20	52200-2523-1	호스밴드	2	2	2				
21	T4876-47081	쿨링호스, A	1	1	1				
22	T4876-47091	쿨링호스, D1	1 ~GT8500146	1 ~GT8400020	1 ~GT8300129				
22	T4876-47092	쿨링호스, D1	1 GT8500147~	1 GT8400021~	1 GT8300130~			<-0->	
22	T4876-47093	쿨링호스, D1	1	1	1			---->	
23	04013-50160	평와셔	2	2	2				M16

----> 개정전의 부품이 개정후의 부품을 대체 할 수 있음 <---- 개정후의 부품이 개정전의 부품에 대체 할 수 있음
<-X-> 개정전과 후의 부품이 상호 호환성이 없음 <---> 개정전과 후의 부품이 상호 호환성이 있음
<-0-> 단품 상태로는 상호호환성이 없으나 관련 부품의 조합상태로는 호환성이 있음

D652-T650AS 브레이크파이프그룹

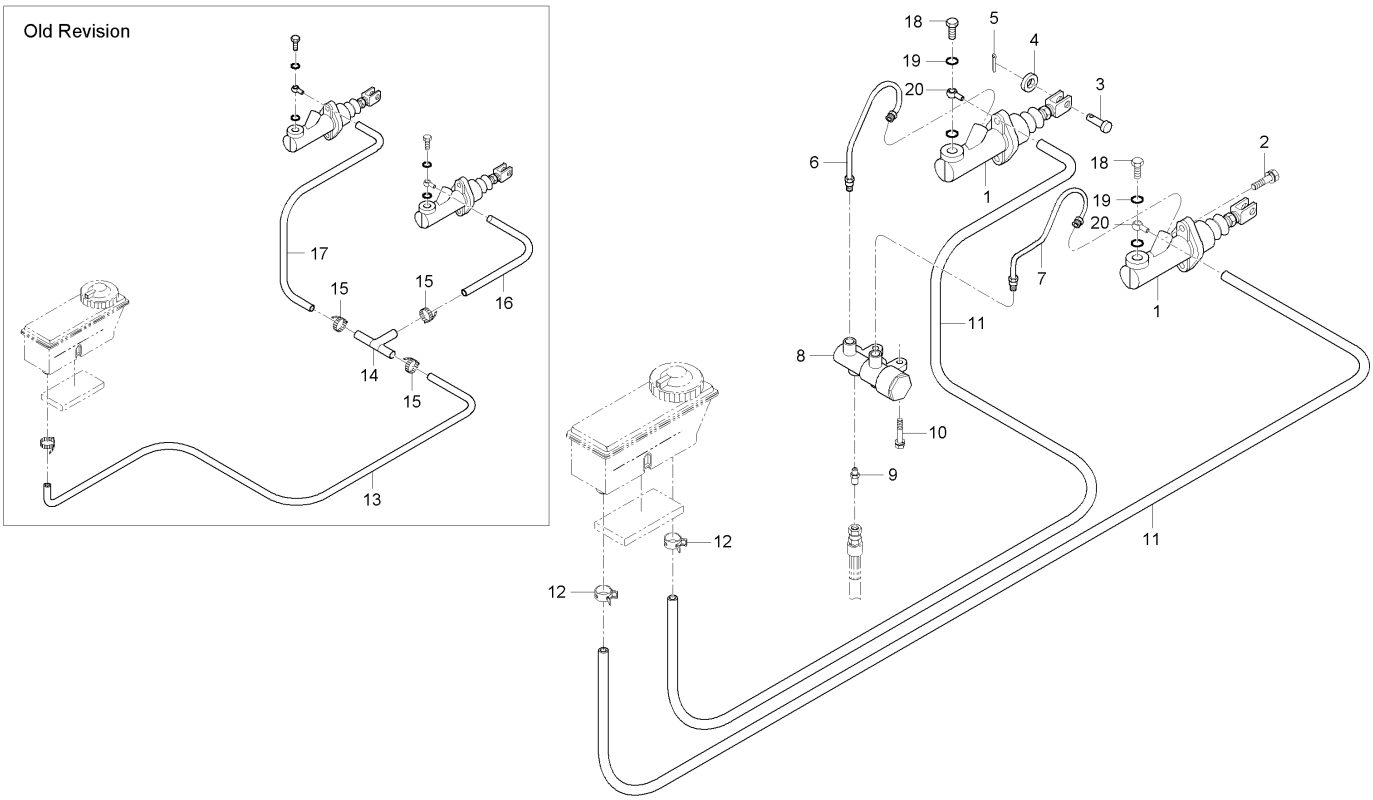

A : D852C , B : D702C , C : D652C

No.	부품번호	부품명	수량					I.C	비고
			A	B	C	D	E		
1	T4835-67401	마스터실린더	2	2	2				
2	01133-51025	와셔붙임볼트	4	4	4				M10*1.25
3	05122-51028	두부핀	2	2	2				DIA10
4	04011-50100	평와셔	2	2	2				M10
5	05511-50320	분할핀	2	2	2				M3.2*20
6	T4810-67553	브레이크튜브 1, 우	1	1	1				
7	T4810-67563	브레이크튜브 1, 좌	1	1	1				
8	T4810-67601	밸런스밸브	1	1	1				
9	T4810-67321	어댑터	2	2	2				
10	01123-50835	와셔붙임볼트	2	2	2				M8X1.25
11	T4930-55561	브레이크호스, 1	2	2	2				
12	09318-88130	호스클램프	2	2	2				
13	T4876-55563	호스, 클러치	1	1	1				
14	T4682-55241	T형조인트	1	1	1				
15	09318-88140	호스클램프	5	5	5				
16	T4876-67812	브레이크호스, 1	1	1	1				
17	T4876-67822	브레이크호스, 2	1	1	1				
18	505-3456	유니언볼트	2	2	2				
19	507-3303	동와셔	4	4	4				

----> 개정전의 부품이 개정후의 부품을 대체 할 수 있음 <---- 개정후의 부품이 개정전의 부품에 대체 할 수 있음
<-X-> 개정전과 후의 부품이 상호 호환성이 없음 <---> 개정전과 후의 부품이 상호 호환성이 있음
<-0-> 단품 상태로는 상호호환성이 없으나 관련 부품의 조합상태로는 호환성이 있음

D652-T650AS 브레이크파이프그룹

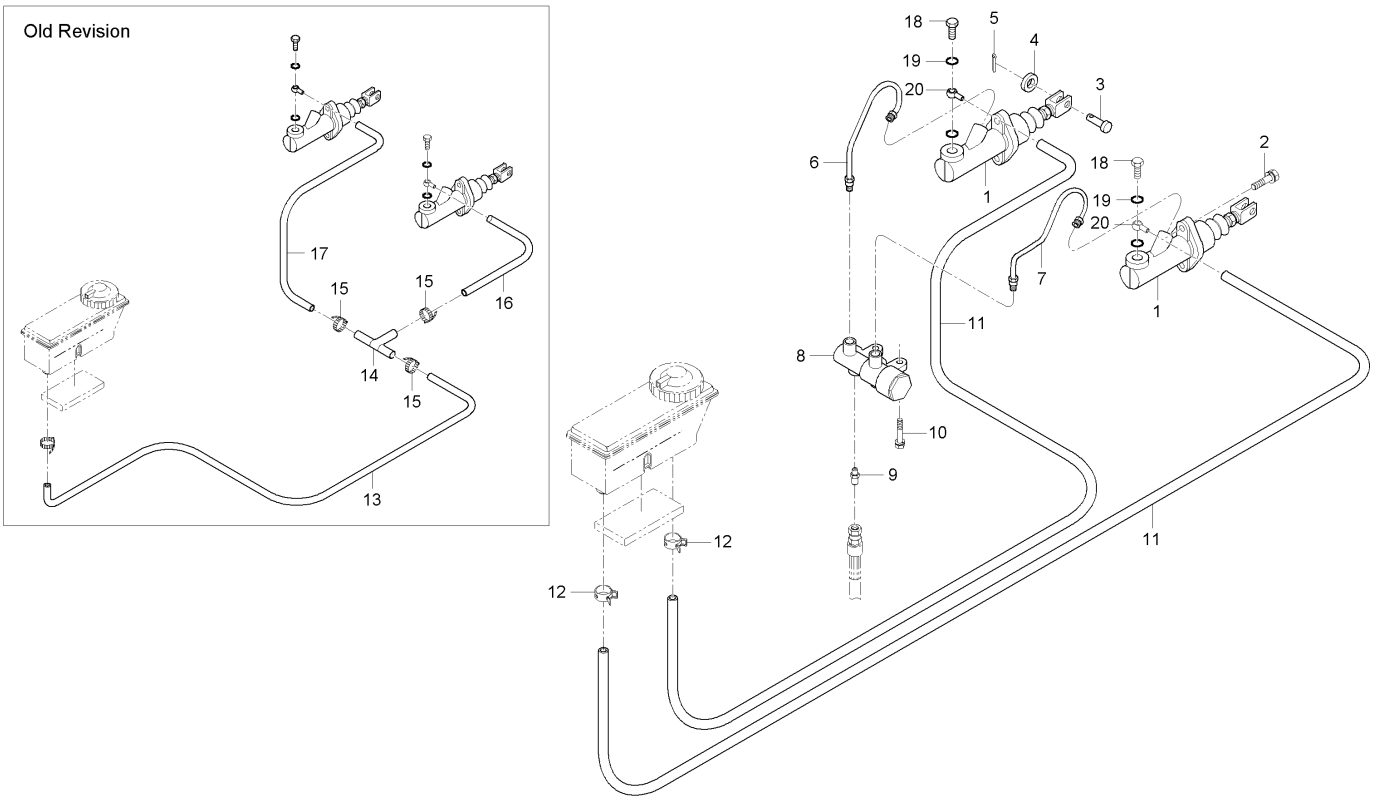

A : D852C , B : D702C , C : D652C

No.	부품번호	부품명	수량					I.C	비고
			A	B	C	D	E		
20	517-3073	유니언	2	2	2				

----> 개정전의 부품이 개정후의 부품을 대체 할 수 있음 <---- 개정후의 부품이 개정전의 부품에 대체 할 수 있음
<-X-> 개정전과 후의 부품이 상호 호환성이 없음 <---> 개정전과 후의 부품이 상호 호환성이 있음
<-0-> 단품 상태로는 상호호환성이 없으나 관련 부품의 조합상태로는 호환성이 있음

D652-T2451A PT0밸브그룹

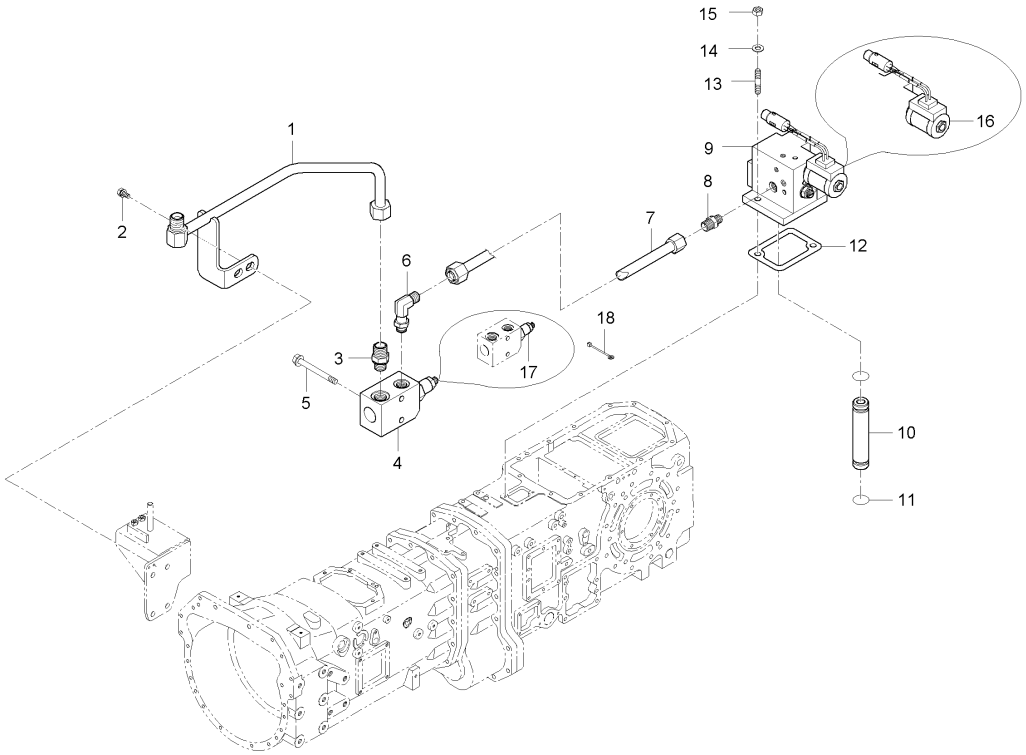

A : D852C , B : D702C , C : D652C

No.	부품번호	부품명	수량 A	수량 B	수량 C	수량 D	수량 E	I.C	비고
1	T4930-45461	조향튜브, T	1 ~HT8500407	1 ~HT8400401	1 ~HT8300271				
1	T4935-45461	조향튜브, T	1 HT8500408~	1 HT8400402~	1 HT8300272~			<-0->	
2	01123-50820	와셔붙임볼트	2	2	2				M8*P1.25
3	T4810-47131	연결관	1 ~HT8500407	1 ~HT8400401	1 ~HT8300271				
3	T4935-46941	연결관	1 HT8500408~	1 HT8400402~	1 HT8300272~			<-0->	
4	T4810-45773	우선밸브조합	1 ~HT8500407	1 ~HT8400401	1 ~HT8300271				
4	T4810-45774	우선밸브조합	1 HT8500408~	1 HT8400402~	1 HT8300272~			<-0->	
5	01123-50860	와셔붙임볼트	2	2	2				M8*1.25
6	T4620-34111	엘보우	1 ~HT8500407	1 ~HT8400401	1 ~HT8300271				
6	T4935-34111	엘보우	1 HT8500408~	1 HT8400402~	1 HT8300272~			<-0->	
7	T4880-45751	PT0유압튜브, 3	1	1	1				
7	T4880-45752	PT0유압튜브, 3	1 ~GT8500236	1 ~GT8400233	1 ~GT8300194			<--->	
7	T4880-45753	PT0유압튜브, 3	1 ~HT8500407	1 ~HT8400401	1 ~HT8300242			<-X->	
7	T4935-45751	PT0유압튜브, 3	1 HT8500408~	1 HT8400402~	1 HT8300272~			<-0->	
8	T4520-37351	연결관	1 ~GT8500236	1 ~GT8400233	1 ~GT8300194				
8	T4810-45721	연결관	1 ~HT8500407	1 ~HT8400401	1 ~HT8300242			<-X->	
8	T4810-47131	연결관	1 HT8500408~	1 HT8400402~	1 HT8300272~			<-0->	
9	T4810-45702	모듈레이터밸브조합	1 ~GT8500236	1 ~GT8400233	1 ~GT8300194				
9	T4930-45701	PT0클러치밸브조합	1 GT8500237~	1 GT8400234~	1 GT8300195~			<-X->	

----> 개정전의 부품이 개정후의 부품을 대체 할 수 있음 <---- 개정후의 부품이 개정전의 부품에 대체 할 수 있음
<-X-> 개정전과 후의 부품이 상호 호환성이 없음 <---> 개정전과 후의 부품이 상호 호환성이 있음
<-0-> 단품 상태로는 상호호환성이 없으나 관련 부품의 조합상태로는 호환성이 있음

D652-T2451A PT0밸브그룹

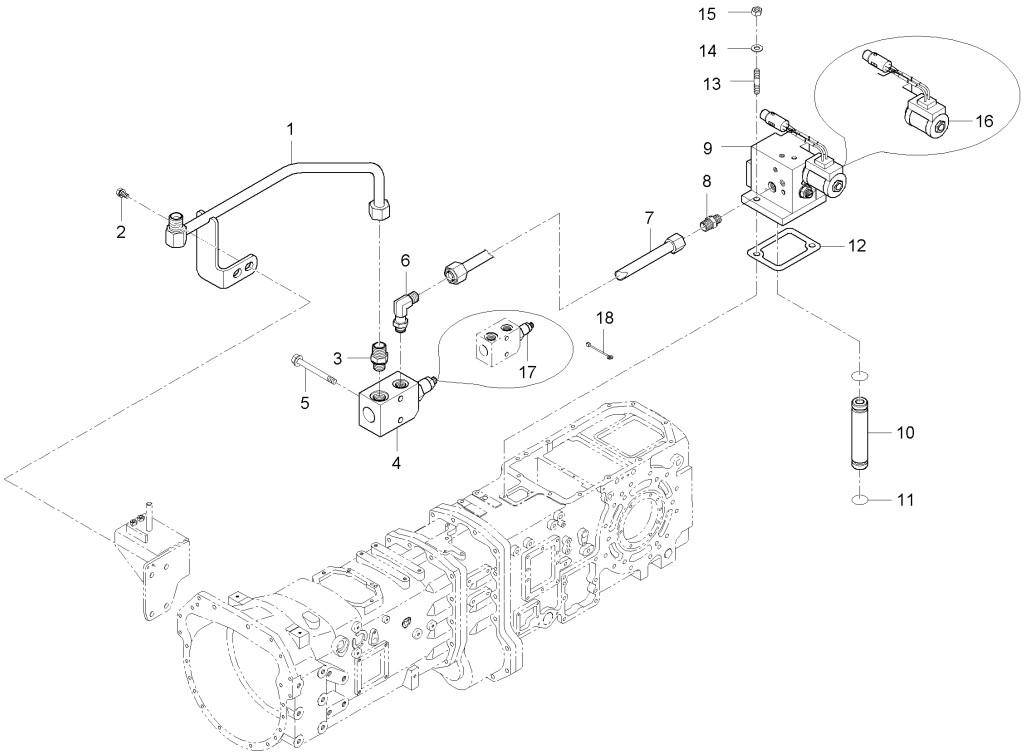

A : D852C , B : D702C , C : D652C

No.	부품번호	부품명	수량 A	수량 B	수량 C	수량 D	수량 E	I.C	비고
9	T4930-45702	PT0클러치밸브조합	1 ~HT8500407	1 ~HT8400401	1 ~HT8300271			<----	
9	T4930-45703	PT0클러치밸브조합	1 HT8500408~	1 HT8400402~	1 HT8300272~			<-0->	
10	T4810-45713	연결튜브	2	2	2				
11	04811-00090	오링	4	4	4				
12	T4620-25932	패킹	1	1	1				
12	T4620-25933	패킹	1	1	1			<--->	
13	01513-50822	심음볼트	2 ~GT8500236	2 ~GT8400233	2 ~GT8300194				M8*1.25
13	01513-50828	심음볼트	2 GT8500237~	2 GT8400234~	2 GT8300195~			<-X->	M8*P1.25
14	04512-50080	스프링와셔	2	2	2				M08
15	02156-50080	너트	2	2	2				M8XP1.25
16	13201-0000	솔레노이드조합	1	1	1				
17	21002-3000	밸브조합	1	1	1				
18	T4620-69521	와이어배선, 4	1	1	1				

----> 개정전의 부품이 개정후의 부품을 대체 할 수 있음 <---- 개정후의 부품이 개정전의 부품에 대체 할 수 있음
<-X-> 개정전과 후의 부품이 상호 호환성이 없음 <---> 개정전과 후의 부품이 상호 호환성이 있음
<-0-> 단품 상태로는 상호호환성이 없으나 관련 부품의 조합상태로는 호환성이 있음

D652-T2452A 4WD,QT밸브그룹

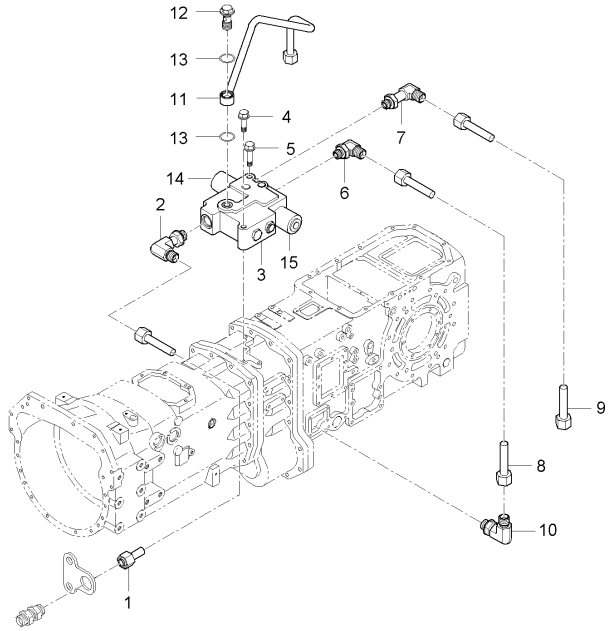

A : D852C , B : D702C , C : D652C

No.	부품번호	부품명	수량					I.C	비고
			A	B	C	D	E		
1	T4880-45612	유압튜브, L2	1	1	1				
1	T4880-45613	유압튜브, L2	1	1	1			<--->	
2	T4835-45532	엘보우	1	1	1				
3	T4880-45672	밸브조합, 4WD QT	1	1	1				
3	T4880-45673	밸브조합, 4WD QT	1	1	1			<----	
3	T4880-45674	밸브조합, 4WD QT	1	1	1			<--->	
4	01123-50860	와셔붙임볼트	1	1	1				M8*1.25
5	01123-50850	와셔붙임볼트	1	1	1				
6	T4420-37361	엘보우	1	1	1				
7	T4624-34111	엘보우	1	1	1				
8	T4880-45631	유압튜브, 4WD	1	1	1				
8	T4880-45632	유압튜브, 4WD	1	1	1			<--->	
9	T4880-45641	유압튜브, QT	1	1	1				
9	T4880-45642	유압튜브, QT	1	1	1			<--->	
10	T4420-37361	엘보우	2	2	2				
11	T4880-45622	유압튜브, L1	1	1	1				
11	T4880-45623	유압튜브, L1	1	1	1			<----	
12	T4835-46591	조인트볼트	1	1	1				
13	04810-00220	오링	2	2	2				DIA21.8

----> 개정전의 부품이 개정후의 부품을 대체 할 수 있음 <---- 개정후의 부품이 개정전의 부품에 대체 할 수 있음
<-X-> 개정전과 후의 부품이 상호 호환성이 없음 <---> 개정전과 후의 부품이 상호 호환성이 있음
<-0-> 단품 상태로는 상호호환성이 없으나 관련 부품의 조합상태로는 호환성이 있음

D652-T2452A 4WD,QT밸브그룹

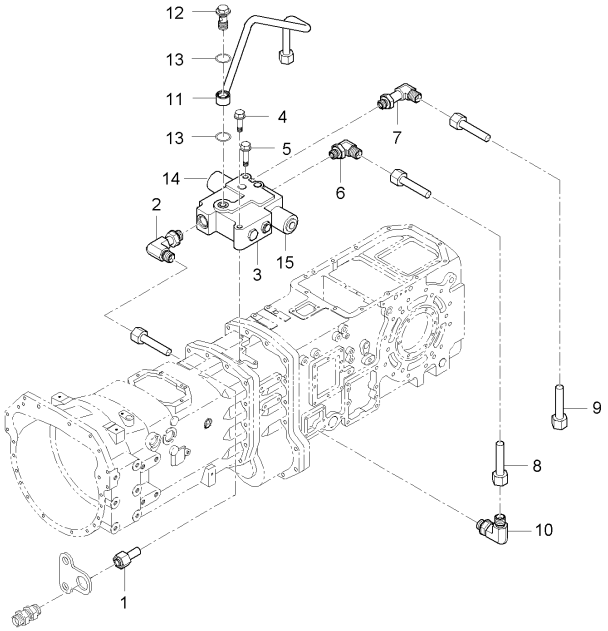

A : D852C , B : D702C , C : D652C

No.	부품번호	부품명	수량					I.C	비고
			A	B	C	D	E		
14	VS-B3-12AA-150	솔레노이드코일	1	1	1				
15	VS-B3-12AB-150	솔레노이드코일	1	1	1				

----> 개정전의 부품이 개정후의 부품을 대체 할 수 있음 <---- 개정후의 부품이 개정전의 부품에 대체 할 수 있음
<-X-> 개정전과 후의 부품이 상호 호환성이 없음 <---> 개정전과 후의 부품이 상호 호환성이 있음
<-0-> 단품 상태로는 상호호환성이 없으나 관련 부품의 조합상태로는 호환성이 있음

DK802-T2453B 유압장치그룹

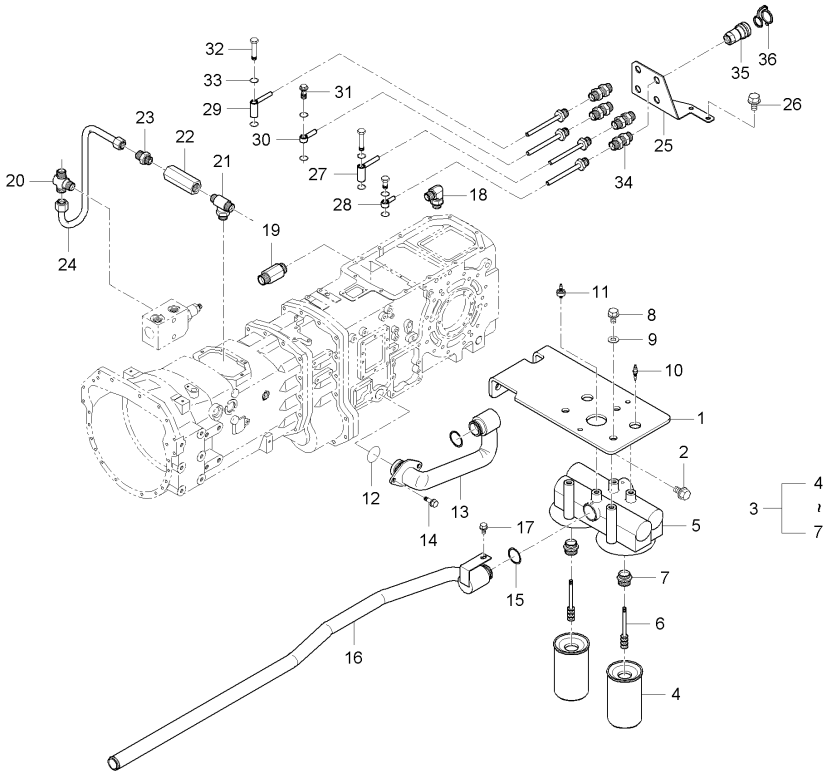

A : D852C , B : D702C , C : D652C

No.	부품번호	부품명	수량 A	수량 B	수량 C	수량 D	수량 E	I.C	비고
1	T4880-46872	필터고정브라켓	1	1	1				
1	T4880-46873	필터고정브라켓	1	1	1			<--->	
2	01133-51220	와셔붙임볼트	2	2	2				M12*P1.25
3	T4810-46722	유압필터조합	1 ~GT8500132	1 ~GT8400060	1 ~GT8300040				
3	T4810-46723	유압필터조합	1 ~GT8500286	1 ~GT8400233	1 ~HT8300026			<-X->	
3	T4810-46724	유압필터조합	1 GT8500287~	1 GT8400234~	1 HT8300027~			<-0->	
3	T4810-46726	유압필터조합	1	1	1			<----	
3	T4810-46727	유압필터조합	1	1	1			<----	
4	T4620-38032	유압필터	2	2	2				
4	T4620-38033	유압필터	2	2	2			<----	
5	T4810-46732	필터브라켓	1 ~GT8500132	1 ~GT8400060	1 ~GT8300040				
5	T4810-46733	필터브라켓	1 GT8500133~	1 GT8400061~	1 GT8300041~			<-X->	
6	T4810-46751	자석조합	2	2	2				
7	T4810-46762	조인트카트리지	2	2	2				
8	01133-51025	와셔붙임볼트	3	3	3				M10*1.25
9	04013-50100	평와셔	3	3	3				M10
10	T4340-38751	온도센서	1	1	1				
11	T4340-38762	진공센서	1	1	1				
12	04810-00320	오링	2	2	2				

----> 개정전의 부품이 개정후의 부품을 대체 할 수 있음 <---- 개정후의 부품이 개정전의 부품에 대체 할 수 있음
<-X-> 개정전과 후의 부품이 상호 호환성이 없음 <---> 개정전과 후의 부품이 상호 호환성이 있음
<-0-> 단품 상태로는 상호호환성이 없으나 관련 부품의 조합상태로는 호환성이 있음

DK802-T2453B 유압장치그룹

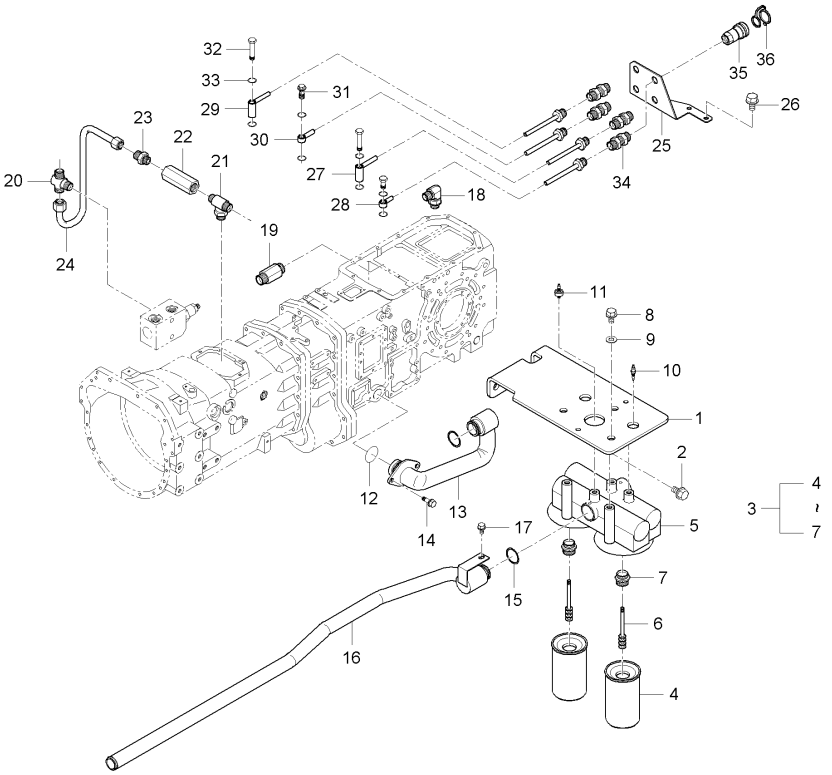

A : D852C , B : D702C , C : D652C

No.	부품번호	부품명	수량 A	수량 B	수량 C	수량 D	수량 E	I.C	비고
13	T4880-47111	흡입튜브, L1	1	1	1				
13	T4880-47112	흡입튜브, L1	1	1	1			<--->	
13	T4880-47114	흡입튜브, L1	1	1	1			<--->	
14	01123-50820	와셔붙임볼트	3 ~GT8500286	3 ~GT8400106	3 ~GT8300194				M8*P1.25
14	01123-50818	와셔붙임볼트	2 GT8500287~	2 GT8400107~	2 GT8300195~			<-X->	M8*P1.25
15	04810-00320	오링	1	1	1				
16	T4880-47121	흡입튜브, L2	1	1	1				
16	T4880-47122	흡입튜브, L2	1	1	1			<--->	
17	01125-50816	와셔붙임볼트	1 ~GT8500286	1 ~GT8400106	1 ~GT8300194				M8*P1.25
18	T4835-46631	엘보우	1	1	1				
19	T4850-45622	연결관	1	1	1				
20	T4810-47192	T자관	1	1	1				
21	T4810-47212	T자관	1	1	1				
22	T4810-47202	라인체크밸브	1	1	1				
23	T4810-47131	연결관	1	1	1				
24	T4850-47083	쿨링튜브, E	1 ~GT8500346	1 ~GT8400233	1 ~GT8300194				
24	T4937-47081	쿨링튜브, E	1 HT8500001~	1 GT8400234~	1 GT8300195~			<-0->	
25	T4818-37051	소켓지지대	1	1	1				
26	01133-51025	와셔붙임볼트	2	2	2				M10*1.25

----> 개정전의 부품이 개정후의 부품을 대체 할 수 있음 <---- 개정후의 부품이 개정전의 부품에 대체 할 수 있음
<-X-> 개정전과 후의 부품이 상호 호환성이 없음 <---> 개정전과 후의 부품이 상호 호환성이 있음
<-0-> 단품 상태로는 상호호환성이 없으나 관련 부품의 조합상태로는 호환성이 있음

DK802-T2453B 유압장치그룹

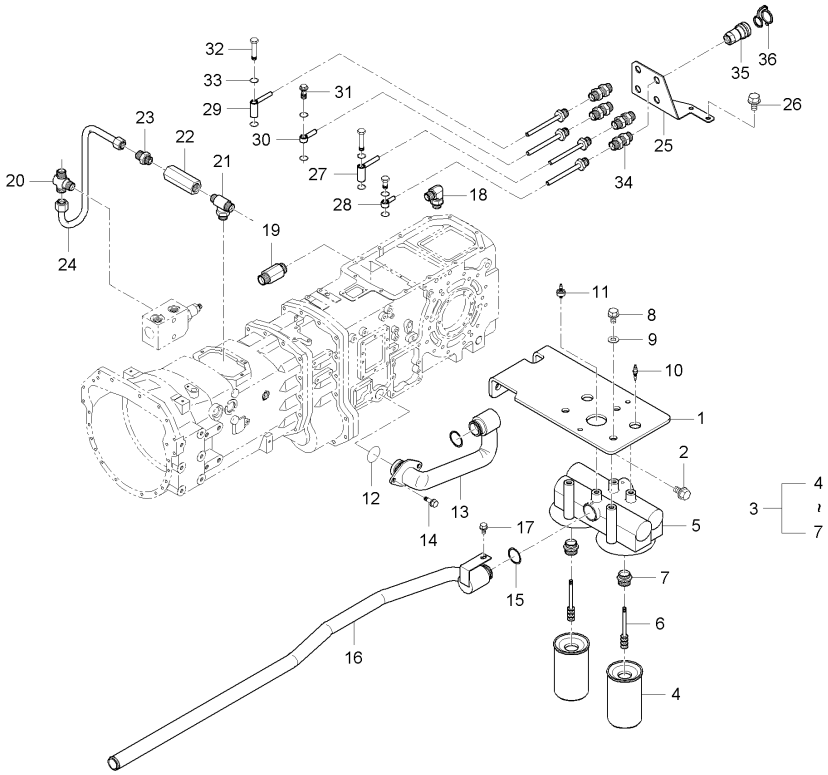

A : D852C , B : D702C , C : D652C

No.	부품번호	부품명	수량					I.C	비고
			A	B	C	D	E		
27	T4880-46381	유압튜브, A	1	1	1				
27	T4880-46382	유압튜브, A	1	1	1			<--->	
28	T4880-46311	유압튜브, B	1	1	1				
28	T4880-46312	유압튜브, B	1	1	1			<--->	
29	T4880-46321	유압튜브, C	1	1	1				
29	T4880-46322	유압튜브, C	1	1	1			<--->	
30	T4880-46331	쿨링튜브, D	1	1	1				
30	T4880-46332	쿨링튜브, D	1	1	1			<--->	
31	T4520-90042	조인트볼트	2	2	2				
32	T4520-37372	조인트볼트2	2	2	2				
33	04810-00200	오링	8	8	8				
34	T4682-37581	필터콘넥터	4	4	4				
35	T4720-90091	소켓커플러, 1/2	4	4	4				
36	T4720-90081	소켓마개커플러, 1/2	4	4	4				

----> 개정전의 부품이 개정후의 부품을 대체 할 수 있음
<---- 개정후의 부품이 개정전의 부품에 대체 할 수 있음
<-X-> 개정전과 후의 부품이 상호 호환성이 없음
<---> 개정전과 후의 부품이 상호 호환성이 있음
<-0-> 단품 상태로는 상호호환성이 없으나 관련 부품의 조합상태로는 호환성이 있음

DK802-T2454A 브레이크튜브그룹

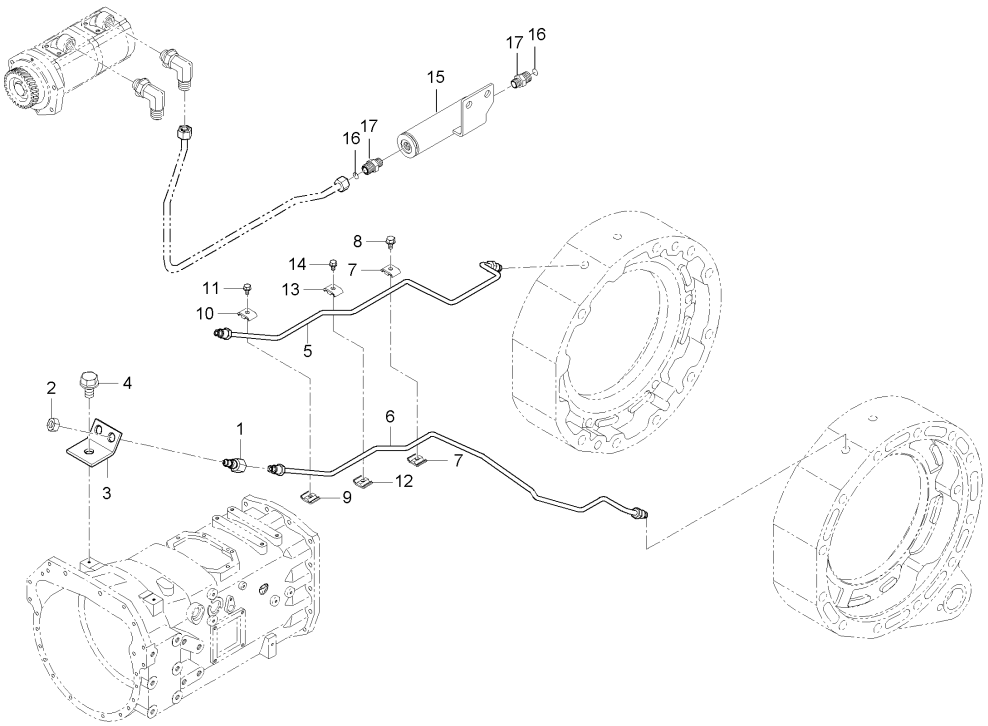

A : D852C , B : D702C , C : D652C

No.	부품번호	부품명	수량					I.C	비고
			A	B	C	D	E		
1	T4810-67361	연결관	2	2	2				
2	02172-50120	너트	2	2	2				
3	T4810-67381	브라켓	1	1	1				
4	01133-51220	와셔붙임볼트	1	1	1				M12*P1.25
5	T4880-67341	브레이크튜브, 우	1	1	1				
5	T4880-67342	브레이크튜브, 우	1	1	1			<--->	
6	T4880-67351	브레이크튜브, 좌	1	1	1				
6	T4880-67352	브레이크튜브, 좌	1	1	1			<--->	
7	T4815-67371	튜브잡이	2	2	2				
8	01023-50625	와셔붙임볼트	1	1	1				M6XP1.0
9	15121-5385-2	튜브클램프, 1	1	1	1				
10	T4815-67371	튜브잡이	1	1	1				
11	03024-50520	와셔붙임소나사	1	1	1				DIA10*28
12	15121-5385-2	튜브클램프, 1	1	1	1				
13	15121-5386-1	튜브클램프, 2	1	1	1				
14	03024-50520	와셔붙임소나사	1	1	1				DIA10*28
15	T4935-45871	맥동감쇠기	1	1	1				
16	04810-00180	오링	2	2	2				
17	T4935-45871007	콘넥터	1	1	1				

----> 개정전의 부품이 개정후의 부품을 대체 할 수 있음 <---- 개정후의 부품이 개정전의 부품에 대체 할 수 있음
<-X-> 개정전과 후의 부품이 상호 호환성이 없음 <---> 개정전과 후의 부품이 상호 호환성이 있음
<-0-> 단품 상태로는 상호호환성이 없으나 관련 부품의 조합상태로는 호환성이 있음

D651-T010A 에어크리너그룹

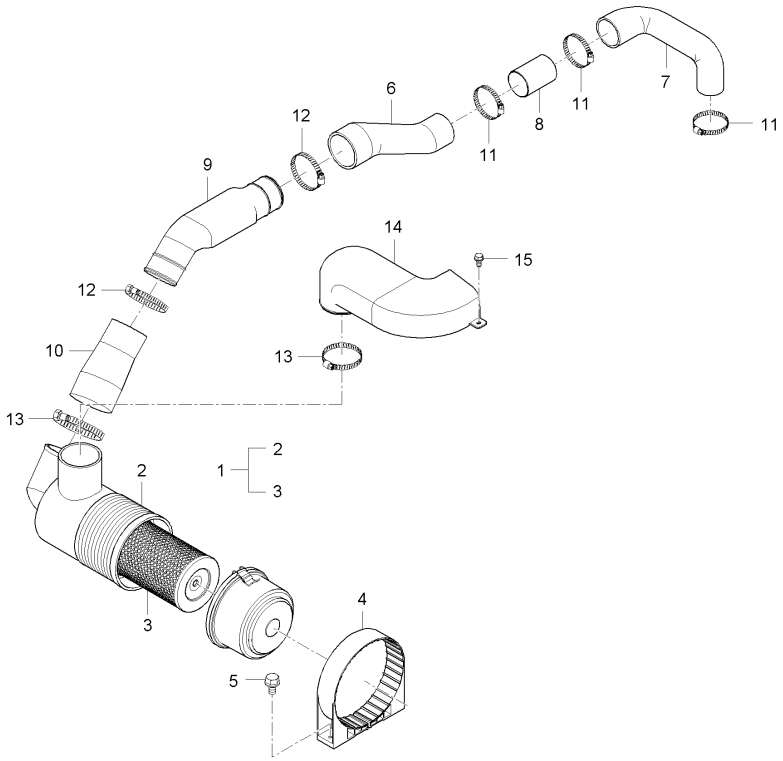

A : D852C , B : D702C , C : D652C

No.	부품번호	부품명	수량					I.C	비고
			A	B	C	D	E		
1	T4876-11011	에어크리너조합			1				
1	T4876-11012	에어크리너조합			1			<--->	
2	T4876-11111	에어크리너바디			1				
3	T4876-11081	엘리먼트, P828889			1				
4	T4876-11221	에어크리너잡이			1				
5	01754-50830	플랜지볼트			2				M8*P1.25
6	T4876-11652	흡입튜브, 1			1				
7	T4836-11651	흡입호스, 1			1				
8	T4836-11682	연결관			1				
9	T4710-11661	흡입튜브, 2			1				
10	T4876-11672	흡입튜브, 3			1 ~FT8300001				
10	T4930-11671	흡입튜브, 3			1 GT8300001~			<-X->	
11	KX97382-S51	클램프조합, 흡입관			3				
12	E7310-11782	호스클램프			2				
13	T4876-11781	호스클램프			2				
14	T4930-11681	흡입호스			1				
15	T4625-55431	플랜지볼트			1				

----> 개정전의 부품이 개정후의 부품을 대체 할 수 있음 <---- 개정후의 부품이 개정전의 부품에 대체 할 수 있음
<-X-> 개정전과 후의 부품이 상호 호환성이 없음 <---> 개정전과 후의 부품이 상호 호환성이 있음
<-0-> 단품 상태로는 상호호환성이 없으나 관련 부품의 조합상태로는 호환성이 있음

D701-T010A 에어크리너그룹

(D702C : ~ GT8400333, D852C : ~ GT8500306)

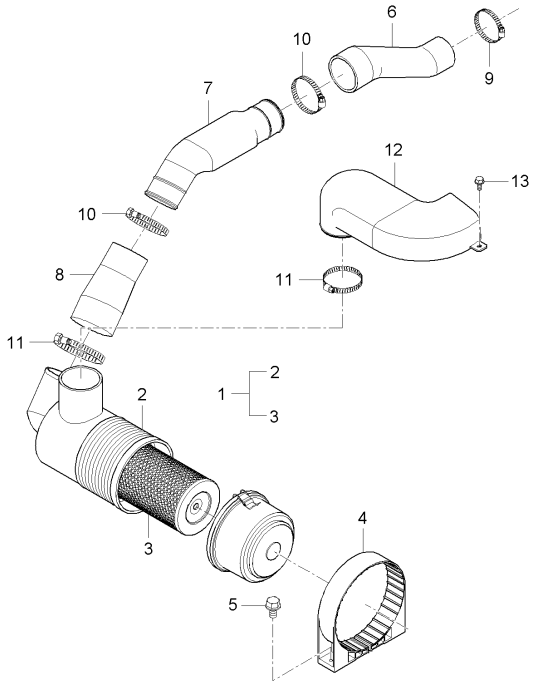

A : D852C , B : D702C , C : D652C

No.	부품번호	부품명	수량					I.C	비고
			A	B	C	D	E		
1	T4876-11011	에어크리너조합	1	1					
1	T4876-11012	에어크리너조합	1	1				<--->	
2	T4876-11111	에어크리너바디	1	1					
3	T4876-11081	엘리먼트, P828889	1	1					
4	T4876-11221	에어크리너잡이	1	1					
5	01754-50830	플랜지볼트	2	2					
6	T4876-11652	흡입튜브, 1	1	1					
7	T4710-11661	흡입튜브, 2	1	1					
8	T4876-11672	흡입튜브, 3	1 ~FT8500004						
8	T4930-11671	흡입튜브, 3	1 GT8500001~	1				<-X->	
9	KX97382-S51	클램프조합, 흡입관	1	1					
10	E7310-11782	호스클램프	2	2					
11	T4876-11781	호스클램프	2	2					
12	T4930-11681	흡입호스	1	1					
13	T4625-55431	플랜지볼트	1	1					

----> 개정전의 부품이 개정후의 부품을 대체 할 수 있음 <---- 개정후의 부품이 개정전의 부품에 대체 할 수 있음
<-X-> 개정전과 후의 부품이 상호 호환성이 없음 <---> 개정전과 후의 부품이 상호 호환성이 있음
<-0-> 단품 상태로는 상호호환성이 없으나 관련 부품의 조합상태로는 호환성이 있음

DK754EU-T010A 에어크리너그룹

(D702C : GT8400334 ~ , D852C : GT8500307 ~)

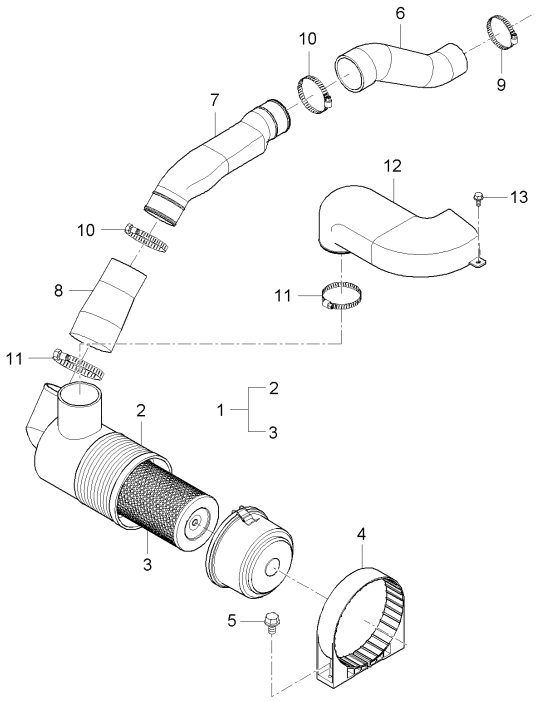

A : D852C , B : D702C , C : D652C

No.	부품번호	부품명	수량					I.C	비고
			A	B	C	D	E		
1	T4876-11012	에어크리너조합	1	1					
2	T4876-11111	에어크리너바디	1	1					
3	T4876-11081	엘리먼트, P828889	1	1					
4	T4876-11221	에어크리너잡이	1	1					
5	01754-50830	플랜지볼트	2	2					
6	T4931-11651	흡입튜브, 1	1	1					
7	T4931-11661	흡입튜브, 2	1	1					
8	T4930-11671	흡입튜브, 3	1	1					
9	KX97382-S51	클램프조합, 흡입관	1	1					
10	E7310-11782	호스클램프	2	2					
11	T4876-11781	호스클램프	2	2					
12	T4930-11681	흡입호스	1	1					
13	T4625-55431	플랜지볼트	1	1					

----> 개정전의 부품이 개정후의 부품을 대체 할 수 있음 <---- 개정후의 부품이 개정전의 부품에 대체 할 수 있음
<-X-> 개정전과 후의 부품이 상호 호환성이 없음 <---> 개정전과 후의 부품이 상호 호환성이 있음
<-0-> 단품 상태로는 상호호환성이 없으나 관련 부품의 조합상태로는 호환성이 있음

D652-T020A 소음기그룹

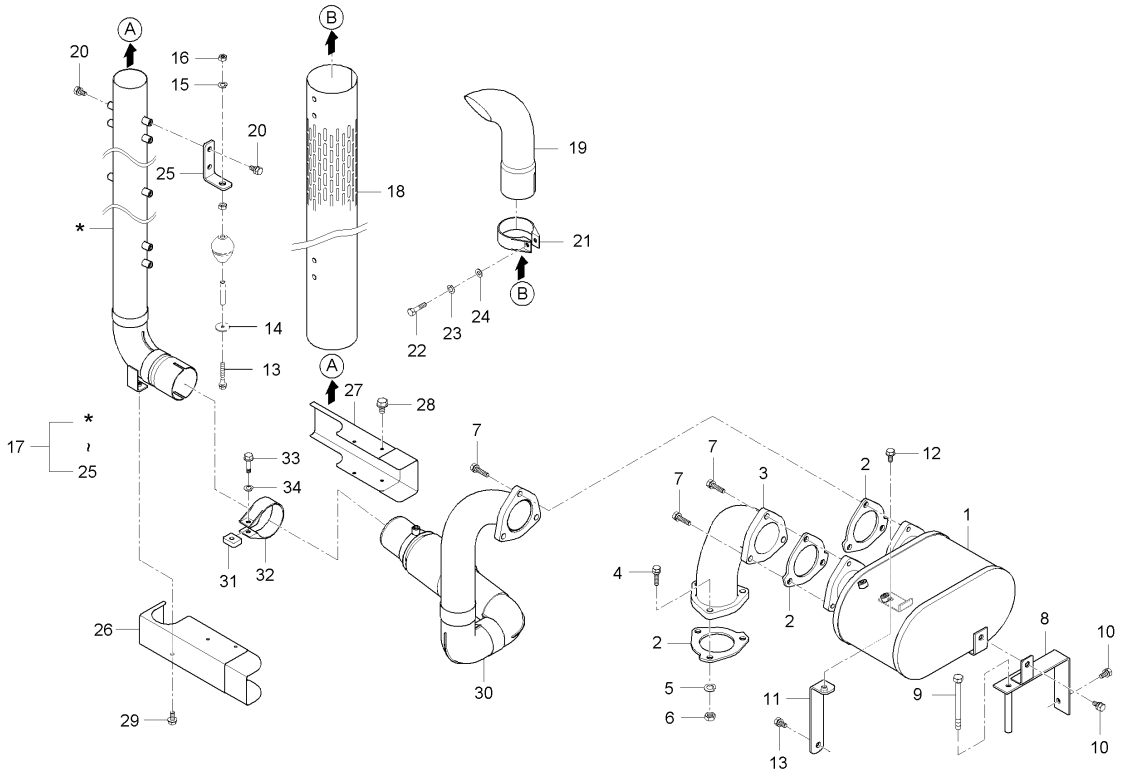

A : D852C , B : D702C , C : D652C

No.	부품번호	부품명	수량					I.C	비고
			A	B	C	D	E		
1	T4836-12114	소음기			1				
1	T4836-12115	소음기			1			<--->	
2	T4836-12501	소음기가스켓			3				
2	T4836-12502	소음기가스켓			3			<----	
3	T4836-12493	소음기연결관, 1			1				
4	01133-51045	와셔붙임볼트			3				
5	04512-50100	스프링와셔			3				M10
6	02783-50100	플랜지너트			3				M10XP1.25
7	01133-51035	와셔붙임볼트			6				M10X1.25
8	T4876-12512ED	소음기지지브라켓1			1				
9	15521-9103-2	볼트			1				
10	01133-51016	와셔붙임볼트			2				M10*P1.25
11	T4836-12522ED	소음기지지브라켓 2			1				
12	T2185-70491	플랜지볼트			1				
13	01123-51018	와셔붙임볼트			1				
14	T4710-64811	와셔			2				
15	04512-50060	스프링와셔			2				M6
16	02056-50060	너트			2				M6*P1.0
16	02751-50060	플렌지너트			2			<----	M6*P1.0

----> 개정전의 부품이 개정후의 부품을 대체 할 수 있음 <---- 개정후의 부품이 개정전의 부품에 대체 할 수 있음
<-X-> 개정전과 후의 부품이 상호 호환성이 없음 <---> 개정전과 후의 부품이 상호 호환성이 있음
<-0-> 단품 상태로는 상호호환성이 없으나 관련 부품의 조합상태로는 호환성이 있음

D652-T020A 소음기그룹

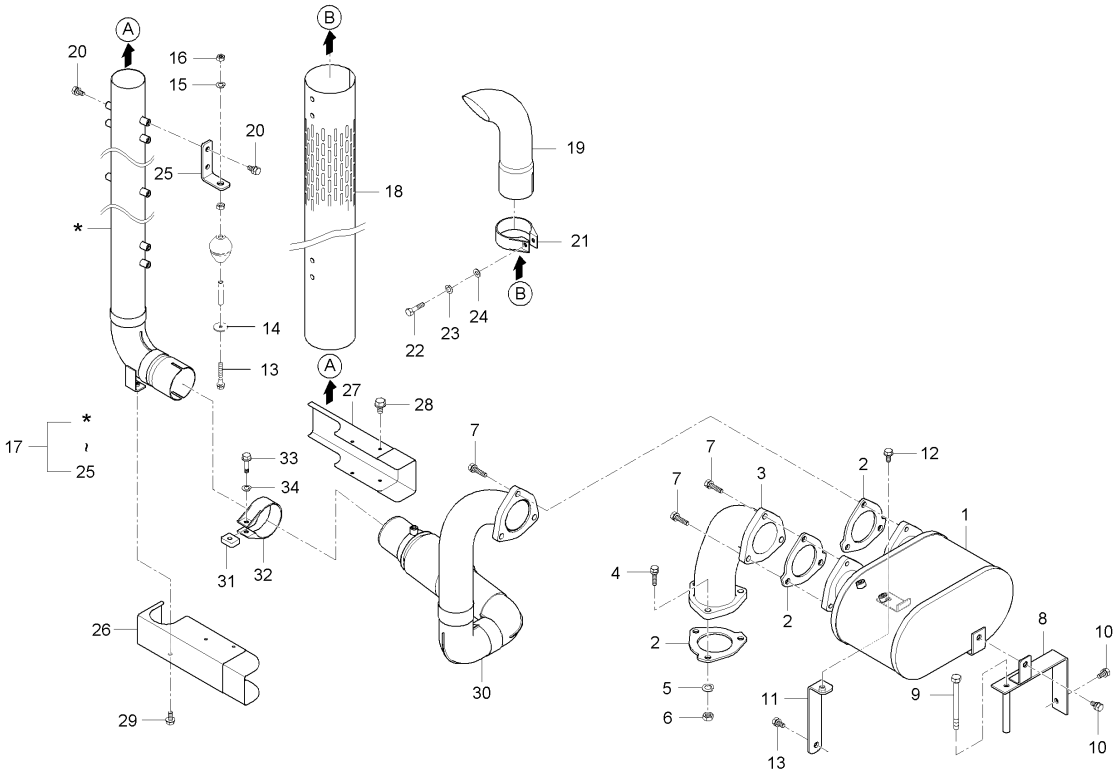

A : D852C , B : D702C , C : D652C

No.	부품번호	부품명	수량					I.C	비고
			A	B	C	D	E		
17	T4930-12412	소음기튜브조합			1				
17	T4930-12413	소음기파이프조합			1			<----	
18	T4930-12431	소음기튜브, 2			1				
18	T4930-12432	소음기파이프2			1			<-X->	
19	T4876-12441	소음기튜브, 3			1				
19	T4876-12442	소음기튜브, 3			1			<--->	
20	01125-50816	와셔붙임볼트			8				M8*P1.25
21	E6200-12142	소음기밴드			1				
22	01155-50840	볼트			1				M8*P1.25
23	04512-50080	스프링와셔			1				M08
24	04012-50080	평와셔			1				DIA18*T1.2
25	T4876-12453	브라켓(소음기파이프)			2				
26	T4836-12551	소음기튜브커버			1				
27	T4930-12592	소음기튜브커버, 3			1				
28	T2185-70491	플랜지볼트			1				
29	T4625-55431	플랜지볼트			4				
30	T4930-12311	연결관튜브조합, 소음기			1				
30	T4930-12312	연결관튜브조합, 소음기			1			<--->	
31	T4876-12391	간격통			1				

----> 개정전의 부품이 개정후의 부품을 대체 할 수 있음 <---- 개정후의 부품이 개정전의 부품에 대체 할 수 있음
<-X-> 개정전과 후의 부품이 상호 호환성이 없음 <---> 개정전과 후의 부품이 상호 호환성이 있음
<-0-> 단품 상태로는 상호호환성이 없으나 관련 부품의 조합상태로는 호환성이 있음

D652-T020A 소음기그룹

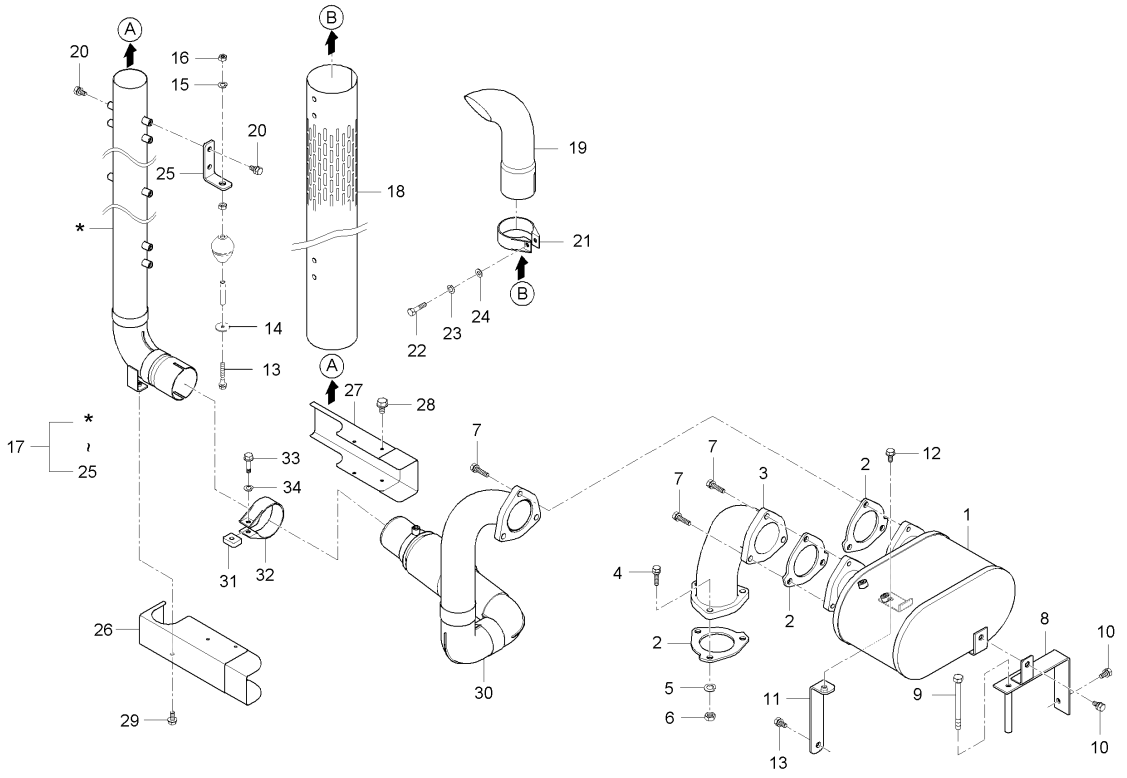

A : D852C , B : D702C , C : D652C

No.	부품번호	부품명	수량					I.C	비고
			A	B	C	D	E		
32	E6200-12142	소음기밴드			1				
33	13901-0345-2	헤드볼트			1				
34	04512-50080	스프링와셔			1				M08

----> 개정전의 부품이 개정후의 부품을 대체 할 수 있음 <---- 개정후의 부품이 개정전의 부품에 대체 할 수 있음
<-X-> 개정전과 후의 부품이 상호 호환성이 없음 <---> 개정전과 후의 부품이 상호 호환성이 있음
<-0-> 단품 상태로는 상호호환성이 없으나 관련 부품의 조합상태로는 호환성이 있음

D702-T020A 소음기그룹

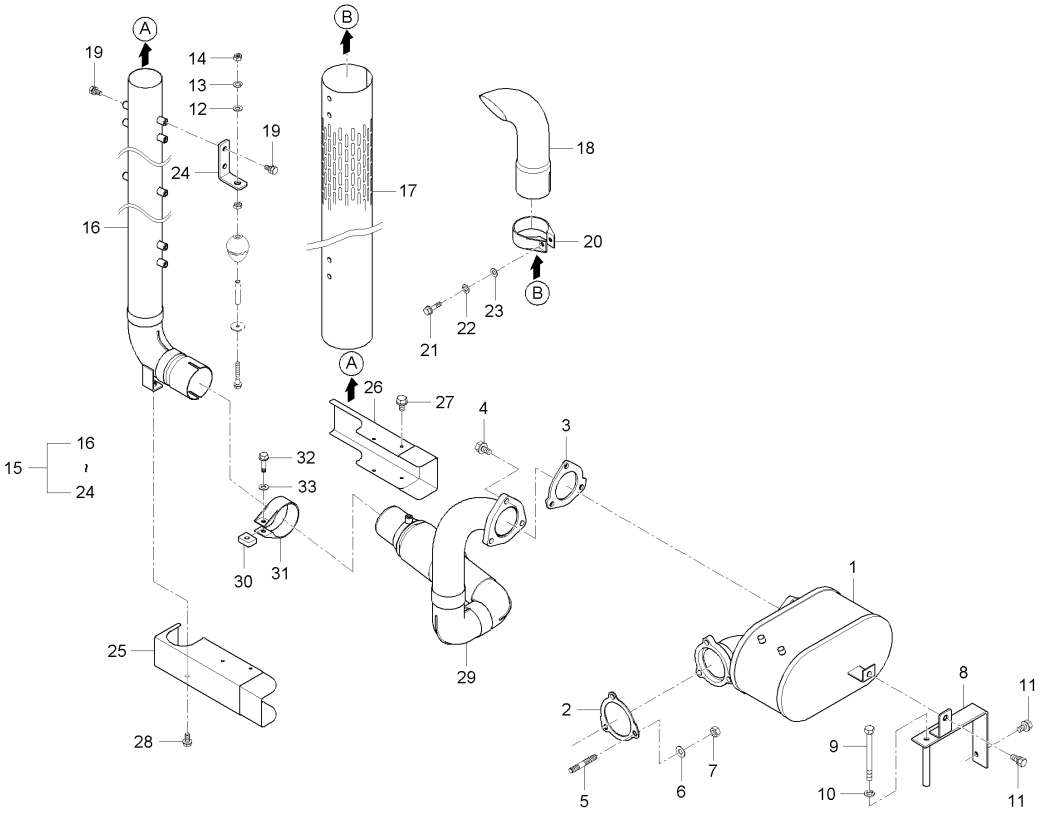

A : D852C , B : D702C , C : D652C

No.	부품번호	부품명	수량 A	수량 B	수량 C	수량 D	수량 E	I.C	비고
1	T4876-12116	소음기	1	1					
2	T4876-12502	소음기가스켓	1	1					
3	T4836-12502	소음기가스켓	1	1					
4	01133-51035	와셔붙임볼트	5	5					
5	01517-51028	심음볼트	1	1					
5	01133-51035	와셔붙임볼트	1	1				<--->	
6	04512-50100	스프링와셔	1	1					
7	02176-50100	너트	1	1					
8	T4876-12512	소음기지지브라켓, 1	1 ~HT8500446	1 ~HT8400450					
8	T4876-12512ED	소음기지지브라켓1	2 JT8500001~	2 JT8400001~				<-X->	
9	15521-9103-2	볼트	1	1					
10	04512-50080	스프링와셔	1	1					
11	01133-51016	와셔붙임볼트	2	2					
12	T4710-64811	와셔	2	2					
13	04512-50060	스프링와셔	2	2					
14	02751-50060	플렌지너트	2	2					
15	T4930-12412	소음기튜브조합	1	1					
15	T4930-12413	소음기파이프조합	1	1				<----	
15	T4930-12414	소음기파이프조합	1	1				<--->	

----> 개정전의 부품이 개정후의 부품을 대체 할 수 있음 <---- 개정후의 부품이 개정전의 부품에 대체 할 수 있음
<-X-> 개정전과 후의 부품이 상호 호환성이 없음 <---> 개정전과 후의 부품이 상호 호환성이 있음
<-0-> 단품 상태로는 상호호환성이 없으나 관련 부품의 조합상태로는 호환성이 있음

D702-T020A 소음기그룹

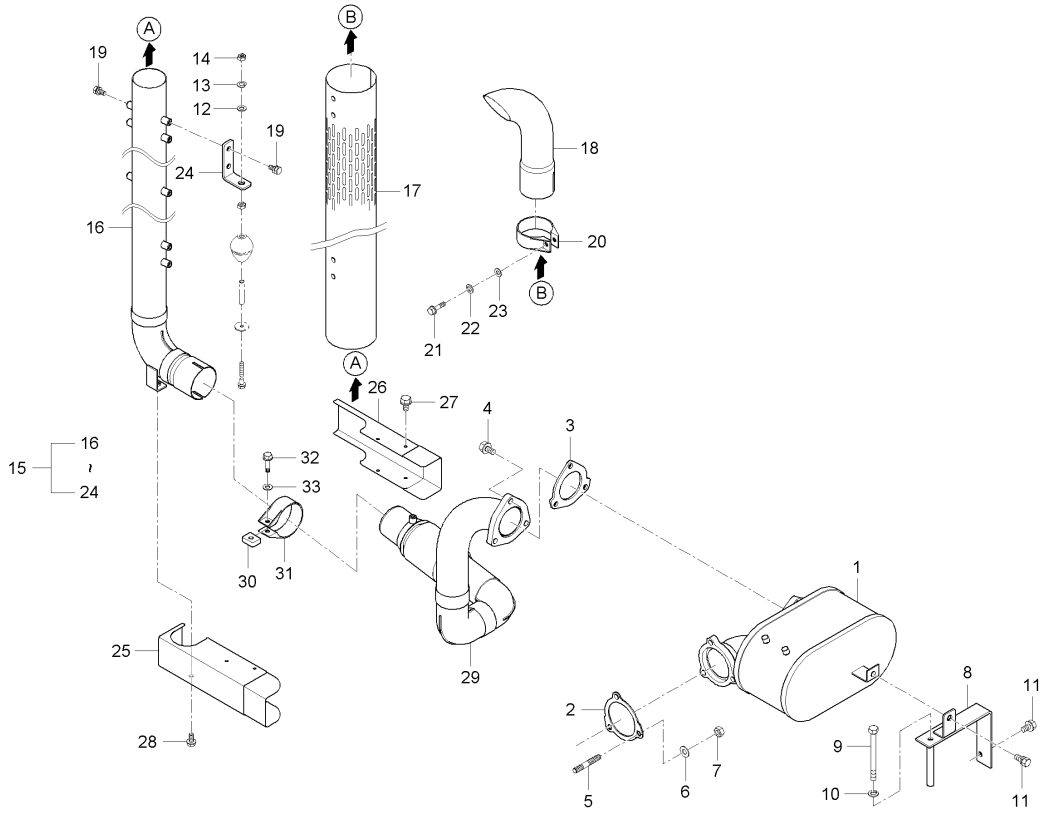

A : D852C , B : D702C , C : D652C

No.	부품번호	부품명	수량 A	수량 B	수량 C	수량 D	수량 E	I.C	비고
16	T4930-12421	소음기튜브, 1	1	1					
16	T4930-12422	소음기튜브, 1	1 ~JT8500050	1 ~JT8400080				<----	
16	T4930-12423	소음기파이프1	1 JT8500051~	1 JT8400081~				<-X->	
17	T4930-12431	소음기튜브, 2	1 ~JT8500050	1 ~JT8400080					
17	T4930-12432	소음기파이프2	1 JT8500051~	1 JT8400081~				<-X->	
18	T4876-12441	소음기튜브, 3	1	1					
18	T4876-12442	소음기튜브, 3	1	1				<--->	
19	01125-50816	와셔붙임볼트	10 ~JT8500050	10 ~JT8400080					
19	01125-50816	와셔붙임볼트	8 JT8500051~	8 JT8400081~				<-X->	
20	E6200-12142	소음기밴드	1	1					
21	01155-50840	볼트	1	1					
22	04512-50080	스프링와셔	1	1					
23	04012-50080	평와셔	1	1					
24	T4876-12453	브라켓(소음기파이프)	2	2					
25	T4836-12551	소음기튜브커버	1	1					
26	T4930-12592	소음기튜브커버, 3	1	1					
27	T2185-70491	플랜지볼트	1	1					
28	T4625-55431	플랜지볼트	4	4					
29	T4970-12311	소음기연결관조합	1	1					

----> 개정전의 부품이 개정후의 부품을 대체 할 수 있음 <---- 개정후의 부품이 개정전의 부품에 대체 할 수 있음
<-X-> 개정전과 후의 부품이 상호 호환성이 없음 <---> 개정전과 후의 부품이 상호 호환성이 있음
<-0-> 단품 상태로는 상호호환성이 없으나 관련 부품의 조합상태로는 호환성이 있음

D702-T020A 소음기그룹

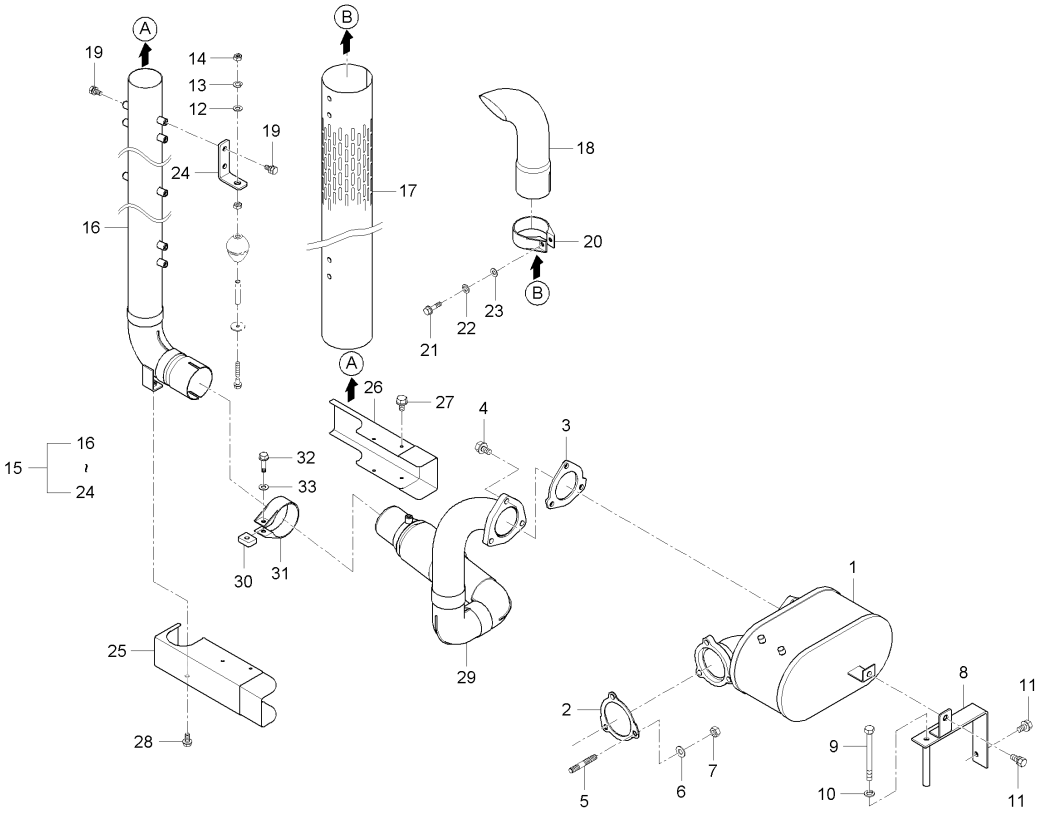

A : D852C , B : D702C , C : D652C

No.	부품번호	부품명	수량					I.C	비고
			A	B	C	D	E		
29	T4970-12312	소음기연결관조합	1	1				<--->	
30	T4876-12391	간격통	1	1					
31	E6200-12142	소음기밴드	1	1					
32	13901-0345-2	헤드볼트	1	1					
33	04512-50080	스프링와셔	1	1					

----> 개정전의 부품이 개정후의 부품을 대체 할 수 있음 <---- 개정후의 부품이 개정전의 부품에 대체 할 수 있음
<-X-> 개정전과 후의 부품이 상호 호환성이 없음 <---> 개정전과 후의 부품이 상호 호환성이 있음
<-0-> 단품 상태로는 상호호환성이 없으나 관련 부품의 조합상태로는 호환성이 있음

D652-T030A 라디에이터그룹

(D652C : ~ GT8300229, D702C : ~ GT8400333, D852C : ~ GT8500306)

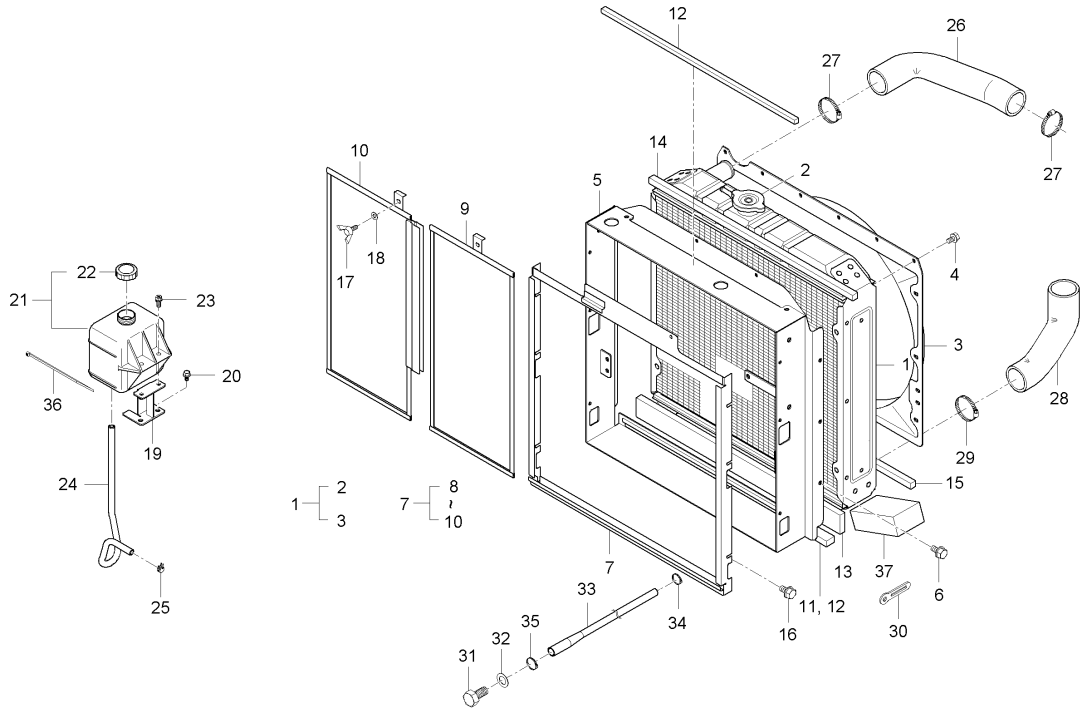

A : D852C , B : D702C , C : D652C

No.	부품번호	부품명	수량					I.C	비고
			A	B	C	D	E		
1	T4876-72062	라디에이터조합	1	1	1				
2	T4876-72061007	압력캡	1	1	1				
3	T4876-72071	쉬라우드	1	1	1				
4	T4625-55431	플랜지볼트	12	12	12				
4	01754-50612	플랜지볼트	6	6	6			<----	M6*1.0
5	T4930-17691	브라켓	1	1	1				
6	T4625-55431	플랜지볼트	6	6	6				
7	T4876-17704	방충망조합	1	1	1				
7	T4876-17705	방충망조합	1	1	1			<--->	
8	T4876-17714	방충망안내	1	1	1				
9	T4876-17723	방충망, 1	1	1	1				
9	T4876-17724	방충망, 1	1	1	1			<--->	
10	T4876-17733	방충망, 2	1	1	1				
10	T4876-17734	방충망, 2	1	1	1			<--->	
11	T4876-50211	스폰지, 1	1	1	1				
12	E7230-72081	스폰지	1	1	1				
13	T4876-50221	스폰지, 2	1	1	1				
14	T4876-72081	스폰지, 3	1	1	1				
15	T4876-72091	스폰지, 4	1	1	1				

----> 개정전의 부품이 개정후의 부품을 대체 할 수 있음 <---- 개정후의 부품이 개정전의 부품에 대체 할 수 있음
<-X-> 개정전과 후의 부품이 상호 호환성이 없음 <---> 개정전과 후의 부품이 상호 호환성이 있음
<-0-> 단품 상태로는 상호호환성이 없으나 관련 부품의 조합상태로는 호환성이 있음

D652-T030A 라디에이터그룹

(D652C : ~ GT8300229, D702C : ~ GT8400333, D852C : ~ GT8500306)

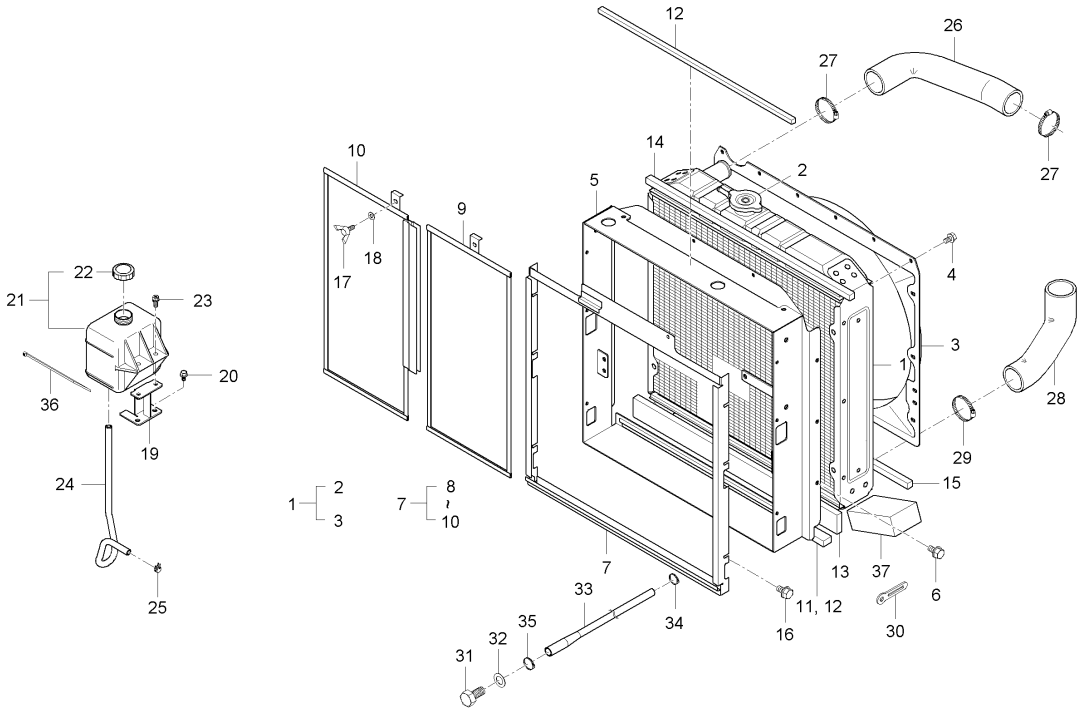

A : D852C , B : D702C , C : D652C

No.	부품번호	부품명	수량					I.C	비고
			A	B	C	D	E		
16	T4625-55431	플랜지볼트	6	6	6				
17	01811-50612	나비볼트	4	4	4				M6P1.0
18	04013-50060	평와셔	4	4	4				M6
19	E6300-72462	보조물탱크잡이	1 ~HT8500446	1 ~HT8400450	1 ~HT8300291				
19	E6300-72462ED	보조물탱크잡이	1 JT8500001~	1 JT8400001~	1 JT8300001~			<-X->	
20	T2185-70491	플랜지볼트	2	2	2				
21	T4710-72412	보조물탱크조합	1	1	1				
22	E7100-72411	캡조합	1	1	1				
23	01202-50820	와셔붙임볼트	2	2	2				
24	T4876-72712	오버플로우튜브, 1	1	1	1				
25	14911-4275-1	튜브클립	2	2	2				
26	T4876-72943	냉각수튜브, 상	1	1	1				
27	E7300-11781	호스클램프	3	3	3				
28	T4876-72851	냉각수튜브, 하	1	1	1				
29	KX97382-S51	클램프조합, 흡입관	1 ~GT8500050	1 ~GT8400060	1 ~GT8300040				
29	09318-87070	호스클램프	1 GT8500051~	1 GT8400061~	1 GT8300041~			<-X->	
30	37150-3447-1	배선클램프	2	2	2				
31	06311-45030	플러그	1	1	1				
32	04717-01700	시일와셔	1	1	1				

----> 개정전의 부품이 개정후의 부품을 대체 할 수 있음 <---- 개정후의 부품이 개정전의 부품에 대체 할 수 있음
<-X-> 개정전과 후의 부품이 상호 호환성이 없음 <---> 개정전과 후의 부품이 상호 호환성이 있음
<-0-> 단품 상태로는 상호호환성이 없으나 관련 부품의 조합상태로는 호환성이 있음

D652-T030A 라디에이터그룹

(D652C : ~ GT8300229, D702C : ~ GT8400333, D852C : ~ GT8500306)

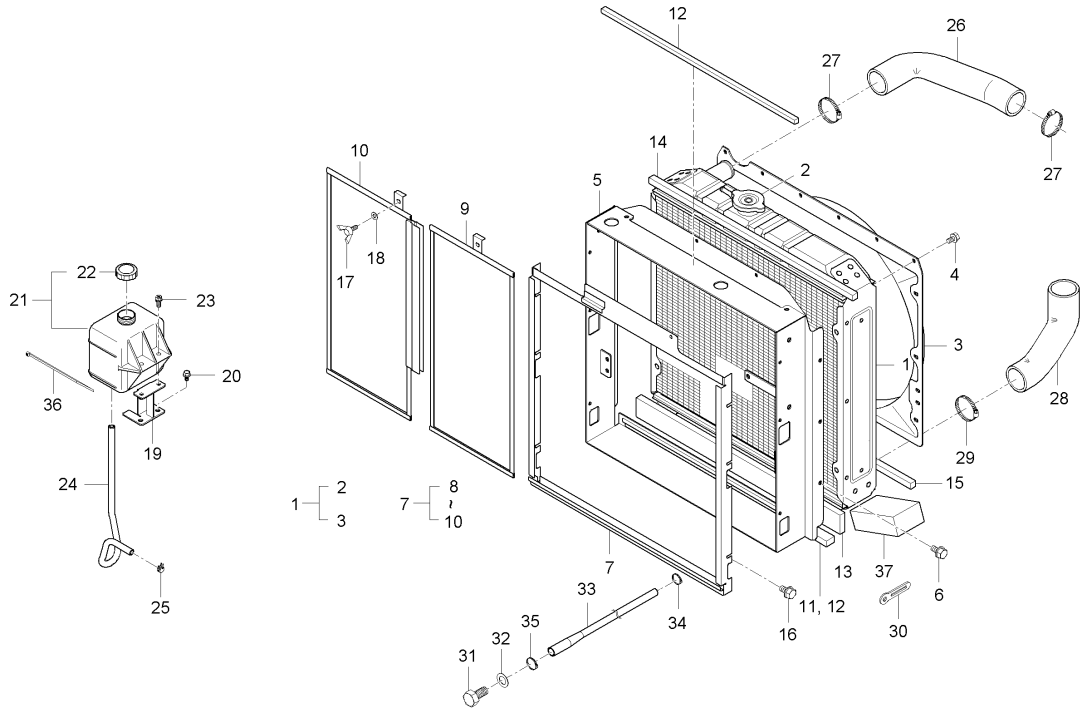

A : D852C , B : D702C , C : D652C

No.	부품번호	부품명	수량					I.C	비고
			A	B	C	D	E		
33	T4710-17181	오토리턴튜브	1	1	1				
34	14301-4275-3	클립	1	1	1				
35	T4340-38241	호스밴드	1	1	1				
36	T4520-82561	코드밴드	1	1	1				
37	T4836-50241	스폰지	2	2	2				

----> 개정전의 부품이 개정후의 부품을 대체 할 수 있음 <---- 개정후의 부품이 개정전의 부품에 대체 할 수 있음
<-X-> 개정전과 후의 부품이 상호 호환성이 없음 <---> 개정전과 후의 부품이 상호 호환성이 있음
<-0-> 단품 상태로는 상호호환성이 없으나 관련 부품의 조합상태로는 호환성이 있음

DK754EU-T030A 라디에이터그룹

(D652C : GT8300230 ~ , D702C : GT8400334 ~ , D852C : GT8500307 ~)

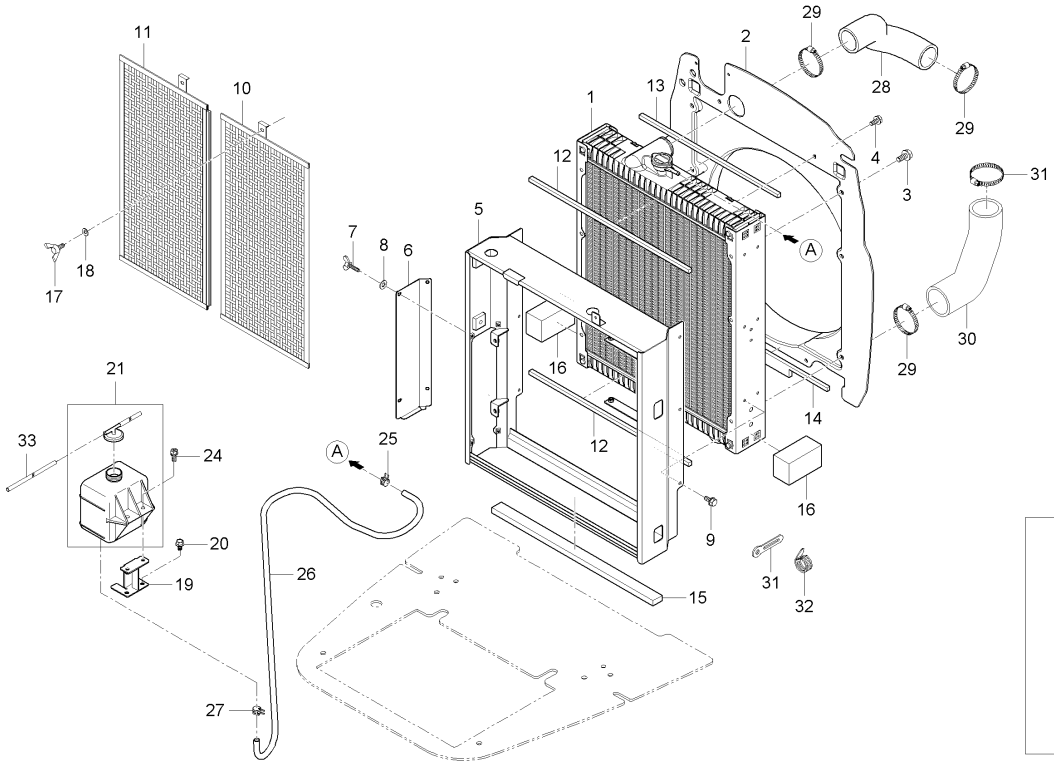

A : D852C , B : D702C , C : D652C

No.	부품번호	부품명	수량 A	수량 B	수량 C	수량 D	수량 E	I.C	비고
1	T4931-72161	라디에이터조합, AL	1 ~HT8500382	1 ~HT8400350	1 ~HT8300245				
1	T4931-72162	라디에이터조합, AL	1 HT8500383~	1 HT8400351~	1 HT8300246~			<-X->	
2	T4931-72071	쉬라우드	1	1	1				
3	T2185-70491	플랜지볼트	6	6	6				
4	T4625-55431	플랜지볼트	4	4	4				
5	T4931-17691	라디에이터브라켓	1 ~HT8500446	1 ~HT8400450	1 ~HT8300291				
5	T4931-17691ED	브라켓(라디에터)	1 JT8500001~	1 JT8400001~	1 JT8300001~			<-X->	
5	T4931-17692	라디에이터브라켓	1	1	1			<--->	
6	T4931-17701	브라켓커버	1 ~HT8500446	1 ~HT8400450	1 ~HT8300291				
6	T4931-17701ED	커버(브라켓)	1 JT8500001~	1 JT8400001~	1 JT8300001~			<-X->	
7	01811-50612	나비볼트	4	4	4				M6P1.0
8	04013-50060	평와셔	4	4	4				M6
9	T4625-55431	플랜지볼트	6	6	6				
10	T4931-17721	방충망, 1	1 ~HT8500446	1 ~HT8400450	1 ~HT8300291				
10	T4931-17721ED	방충망1	1 JT8500001~	1 JT8400001~	1 JT8300001~			<-X->	
11	T4931-17731	방충망, 2	1 ~HT8500446	1 ~HT8400450	1 ~HT8300291				
11	T4931-17731ED	방충망2	1 JT8500001~	1 JT8400001~	1 JT8300001~			<-X->	
12	T4931-72081	스폰지, 1	2	2	2				
12	T4125-13631	스폰지, 1	2	2	2			<--->	

----> 개정전의 부품이 개정후의 부품을 대체 할 수 있음 <---- 개정후의 부품이 개정전의 부품에 대체 할 수 있음
<-X-> 개정전과 후의 부품이 상호 호환성이 없음 <---> 개정전과 후의 부품이 상호 호환성이 있음
<-0-> 단품 상태로는 상호호환성이 없으나 관련 부품의 조합상태로는 호환성이 있음

DK754EU-T030A 라디에이터그룹

(D652C : GT8300230 ~ , D702C : GT8400334 ~ , D852C : GT8500307 ~)

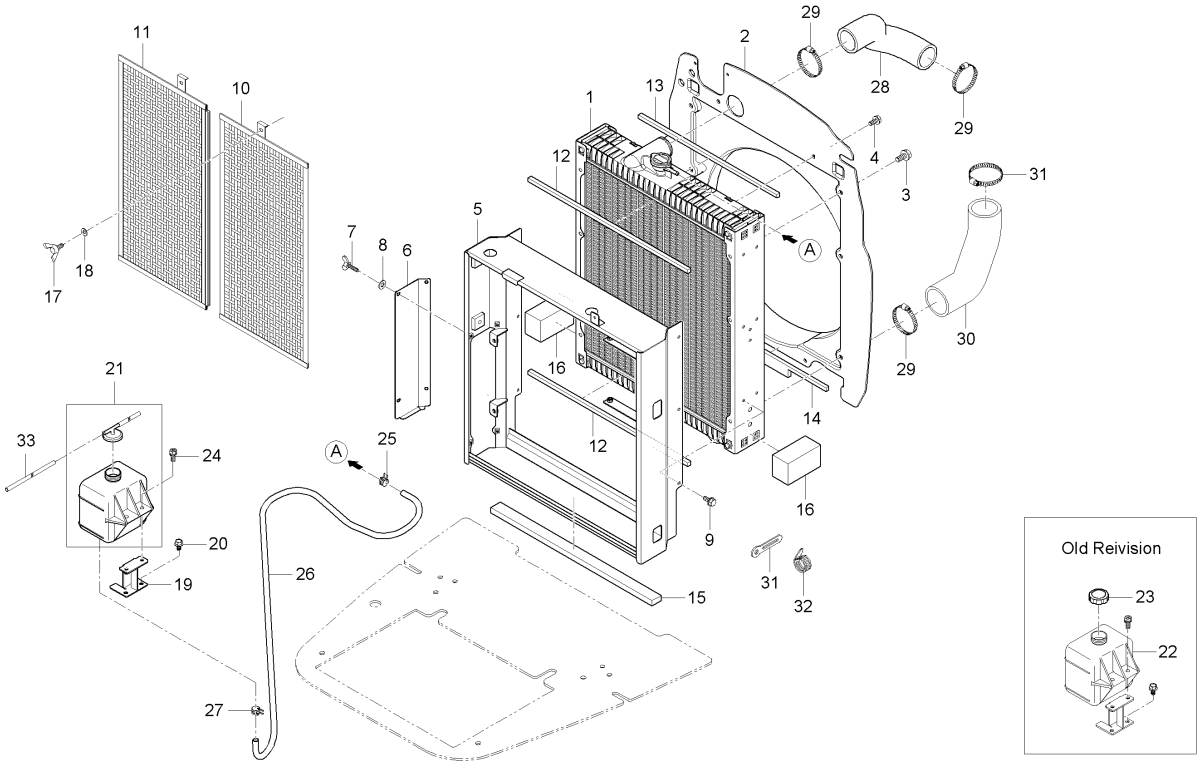

A : D852C , B : D702C , C : D652C

No.	부품번호	부품명	수량 A	수량 B	수량 C	수량 D	수량 E	I.C	비고
13	T4931-72091	스폰지, 2	1	1	1				
14	T4931-72101	스폰지, 3	1 ~HT8500382	1 ~HT8400350	1 ~HT8300245				
14	T4931-72102	스폰지, 3	1 HT8500383~	1 HT8400351~	1 HT8300246~			<-X->	
15	T4931-72111	스폰지, 4	1	1	1				
16	T4931-72121	스폰지, 5	2	2	2				
17	01811-50612	나비볼트	1	1	1				M6P1.0
18	04013-50060	평와셔	1	1	1				M6
19	E6300-72462	보조물탱크잡이	1 ~HT8500446	1 ~HT8400450	1 ~HT8300291				
19	E6300-72462ED	보조물탱크잡이	1 JT8500001~	1 JT8400001~	1 JT8300001~			<-X->	
20	T2185-70491	플랜지볼트	2	2	2				
21	T4710-72413	보조물탱크조합	1 ~HT8500446	1 ~HT8400450	1 ~HT8300271				
21	T4710-72414	보조물탱크조합	1 JT8500001~	1 HT8400451~	1 HT8300272~			<-0->	
21	T4710-72415	보조물탱크조합	1	1	1			<----	
22	T4710-72433	보조물탱크	1 ~HT8500446	1 ~HT8400450	1 ~HT8300271				
22	T4710-72434	보조물탱크	1 HT8500447~	1 HT8400451~	1 HT8300272~			<-0->	
23	E7100-72411	캡조합	1	1	1				
24	01202-50820	와셔붙임볼트	2	2	2				
25	15301-7247-0	튜브클립	1	1	1				
26	T4931-72711	오버플로우호스	1	1	1				

----> 개정전의 부품이 개정후의 부품을 대체 할 수 있음 <---- 개정후의 부품이 개정전의 부품에 대체 할 수 있음
<-X-> 개정전과 후의 부품이 상호 호환성이 없음 <---> 개정전과 후의 부품이 상호 호환성이 있음
<-0-> 단품 상태로는 상호호환성이 없으나 관련 부품의 조합상태로는 호환성이 있음

DK754EU-T030A 라디에이터그룹

(D652C : GT8300230 ~ , D702C : GT8400334 ~ , D852C : GT8500307 ~)

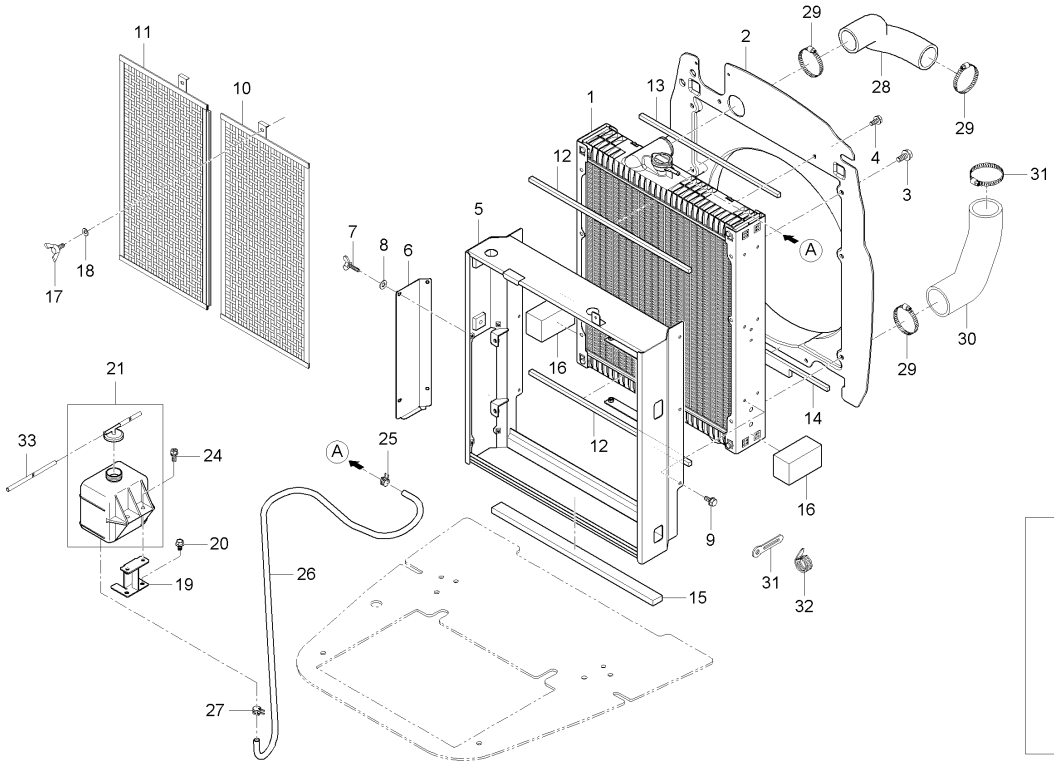

A : D852C , B : D702C , C : D652C

No.	부품번호	부품명	수량 A	B	C	D	E	I.C	비고
27	14911-4275-1	튜브클립	2	2	2				
28	T4931-72941	냉각수튜브, 상	1	1	1				
29	E7300-11781	호스클램프	3	3	3				
30	T4931-72951	냉각수튜브, 하	1	1	1				
30	T4931-72952	냉각수튜브, 하	1	1	1			<--->	
31	09318-87070	호스클램프	1	1	1				
32	T4520-82561	코드밴드	1	1	1				
32	T2185-82561	코드밴드	1	1	1			<--->	
33	T4125-70211	호스	1	1	1				

----> 개정전의 부품이 개정후의 부품을 대체 할 수 있음
<---- 개정후의 부품이 개정전의 부품에 대체 할 수 있음
<-X-> 개정전과 후의 부품이 상호 호환성이 없음
<---> 개정전과 후의 부품이 상호 호환성이 있음
<-0-> 단품 상태로는 상호호환성이 없으나 관련 부품의 조합상태로는 호환성이 있음

D701-T040A 에어컨브라켓그룹

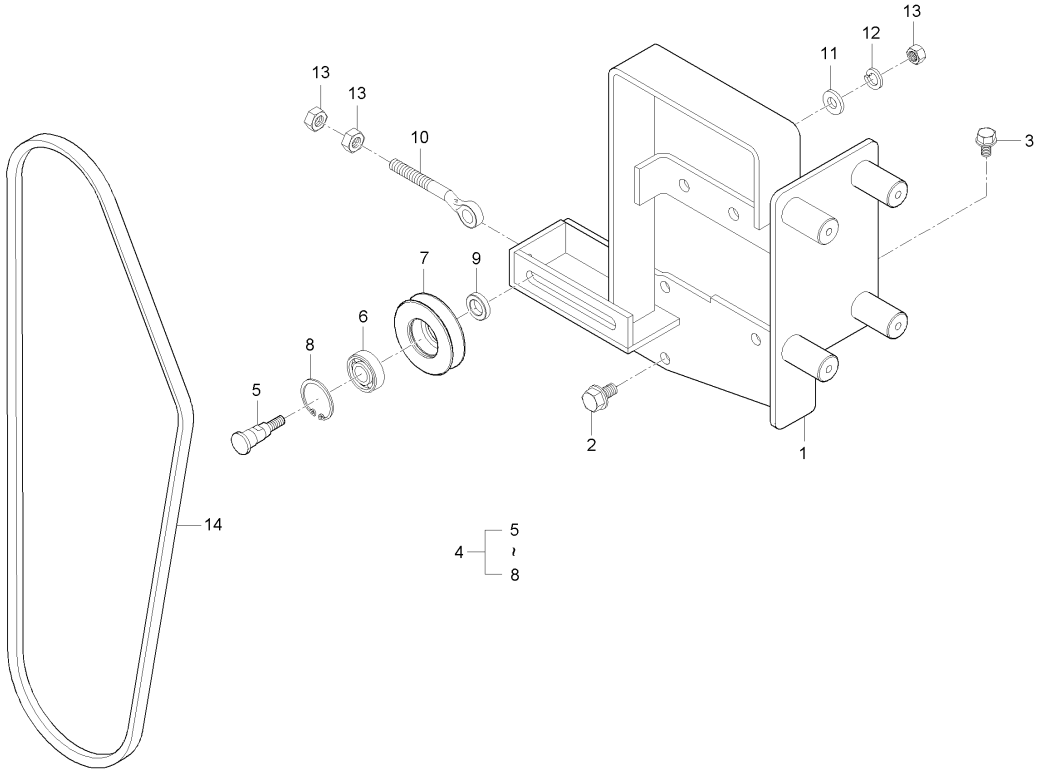

A : D852C , B : D702C , C : D652C

No.	부품번호	부품명	수량 A	수량 B	수량 C	수량 D	수량 E	I.C	비고
1	T4876-76144	콤프레셔브라켓조합	1 ~HT8500446	1 ~HT8400450	1 ~HT8300291				
1	T4876-76144ED	컴프레셔브라켓조합	1 JT8500001~	1 JT8400001~	1 JT8300001~			<-X->	
2	01123-51020	와셔붙임볼트	5	5	5				M10*P1.5
3	T2185-70491	플랜지볼트	1	1	1				
4	E7300-05293	중간풀리축조합	1	1	1				
5	E7300-05304	중간풀리축	1	1	1				
6	E7310-76191	볼베어링	1	1	1				
7	E2101-05312	중간풀리	1 ~HT8500446	1 ~HT8400450	1 ~HT8300291				
7	E2101-05312BB	중간풀리	1 JT8500001~	1 JT8400001~	1 JT8300001~			<-X->	
8	04611-00350	멈춤링	1	1	1				SK5M
9	76KB-0511	간격통	1	1	1				
10	E7310-76161	텐션볼트	1	1	1				
11	76KB-0512	와셔	1	1	1				
12	04512-50100	스프링와셔	4 ~HT8500382	4 ~HT8400350	4 ~HT8300245				M10
12	04512-50100	스프링와셔	1 HT8500383~	1 HT8400351~	1 HT8300246~			<-0->	M10
13	02018-50100	너트	3	3	3				M10*P1.25
14	E7310-72612	에어컨벨트 A48	1	1	1				

----> 개정전의 부품이 개정후의 부품을 대체 할 수 있음 <---- 개정후의 부품이 개정전의 부품에 대체 할 수 있음
<-X-> 개정전과 후의 부품이 상호 호환성이 없음 <---> 개정전과 후의 부품이 상호 호환성이 있음
<-0-> 단품 상태로는 상호호환성이 없으나 관련 부품의 조합상태로는 호환성이 있음

DK802-T220A 주차브레이크그룹

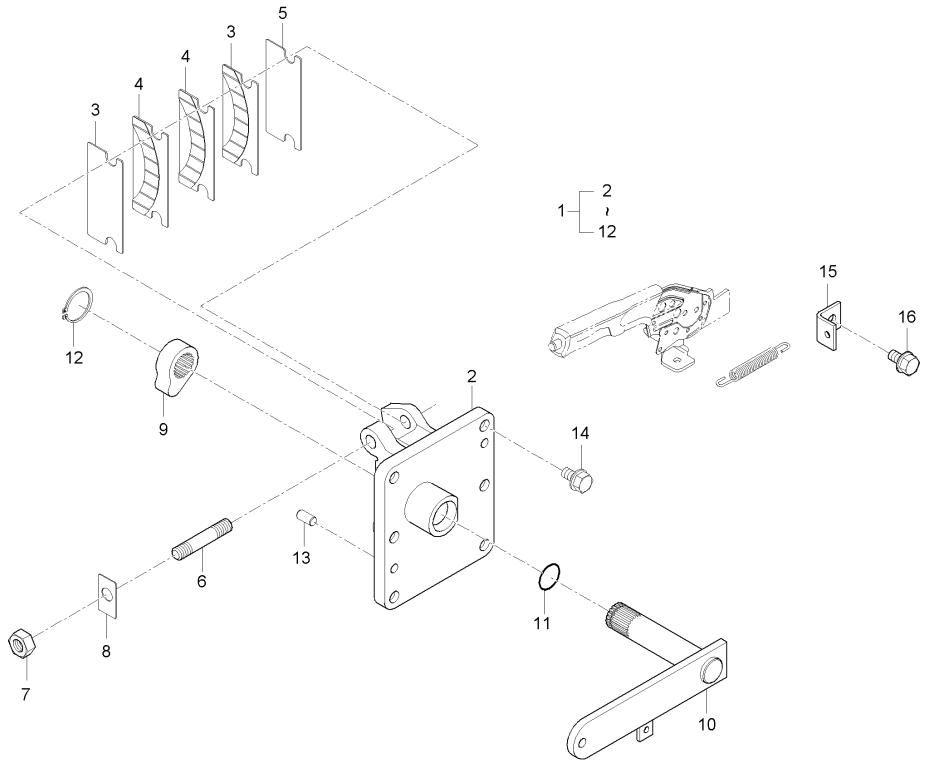

A : D852C , B : D702C , C : D652C

No.	부품번호	부품명	수량 A	수량 B	수량 C	수량 D	수량 E	I.C	비고
1	T4880-28291	주차브레이조합	1 ~JT8500200	1 ~JT8400160	1 ~JT8300110				
1	T4880-28292	주차브레이크조합	1 KT8500001~	1 KT8400001~	1 JT8300111~			<-0->	
2	T4887-28301	주차브레이크케이스	1	1	1				
3	T4810-28311	브레이크패드, 1	2	2	2				
4	T4810-28321	브레이크패드, 2	2	2	2				
5	T4887-28331	브레이크판	1	1	1				
6	T4887-28341	심음볼트	2	2	2				
7	02176-50140	너트	2	2	2				M14*P1.5
8	T4810-28351	고정판	2	2	2				
9	T4810-28361	캠	1	1	1				
10	T4880-28371	브레이크캠레버	1 ~JT8500200	1 ~JT8400160	1 ~JT8300110				
10	T4880-28372	브레이크캠레버	1 KT8500001~	1 KT8400001~	1 JT8300111~			<-0->	
11	04811-00280	오링	2	2	2				P28
12	04613-00240	스냅링	1	1	1				
13	05012-01016	평행핀	2	2	2				
14	01133-51235	와셔붙임볼트	5	5	5				M12*P1.25
15	T4810-28391	스프링잡이	1	1	1				
16	01133-51240	와셔붙임볼트	1	1	1				

----> 개정전의 부품이 개정후의 부품을 대체 할 수 있음 <---- 개정후의 부품이 개정전의 부품에 대체 할 수 있음
<-X-> 개정전과 후의 부품이 상호 호환성이 없음 <---> 개정전과 후의 부품이 상호 호환성이 있음
<-0-> 단품 상태로는 상호호환성이 없으나 관련 부품의 조합상태로는 호환성이 있음

D68-T300A 앞차축브라켓그룹

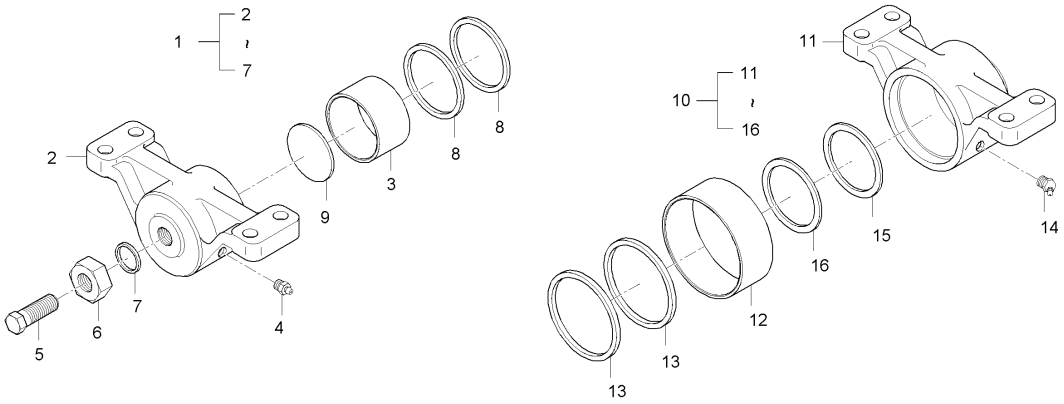

A : D852C , B : D702C , C : D652C

No.	부품번호	부품명	수량 A	B	C	D	E	I.C	비고
1	T4850-41801	앞브라켓조합	1	1	1				
1	T4850-41802	앞브라켓조합	1	1	1			<--->	
2	T4850-41613	앞브라켓	1	1	1				
2	T4850-41614	앞브라켓	1	1	1			<----	
3	T4520-41681	부시, DX	1	1	1				
4	06613-10010	그리스니플	1	1	1				A-M6F
5	01175-51645	볼트	1	1	1				
6	T4520-44581	고정너트	1	1	1				
6	02176-50160	너트	1	1	1			<----	M16*P1.5
7	38440-4475-1	시일와셔	1	1	1				
8	T4520-44811	오일시일	1	1	1				
9	T4520-41631	조정판	1	1	1				
10	T4850-41901	뒷브라켓조합	1	1	1				
11	T4850-41623	뒷브라켓	1	1	1				
11	T4850-41624	브라켓, 뒤	1	1	1			<----	
12	T4520-41691	부시, DX	1	1	1				
13	T4520-44821	오일시일	1	1	1				
14	06613-20010	그리스니플	1	1	1				
15	04811-00460	오링	1	1	1				

----> 개정전의 부품이 개정후의 부품을 대체 할 수 있음 <---- 개정후의 부품이 개정전의 부품에 대체 할 수 있음
<-X-> 개정전과 후의 부품이 상호 호환성이 없음 <---> 개정전과 후의 부품이 상호 호환성이 있음
<-0-> 단품 상태로는 상호호환성이 없으나 관련 부품의 조합상태로는 호환성이 있음

D68-T300A 앞차축브라켓그룹

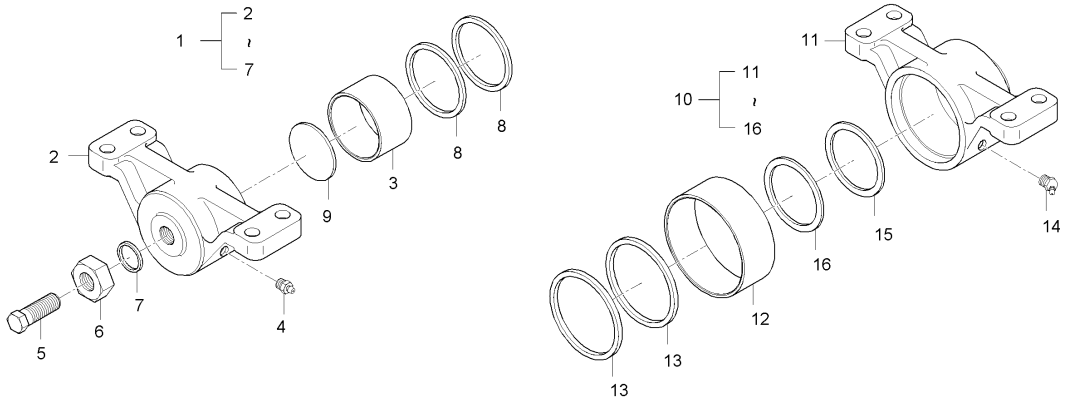

A : D852C , B : D702C , C : D652C

No.	부품번호	부품명	수량 A	B	C	D	E	I.C	비고
16	T4520-41671	스러스트간격판	2	2	2				

----> 개정전의 부품이 개정후의 부품을 대체 할 수 있음 <---- 개정후의 부품이 개정전의 부품에 대체 할 수 있음
<-X-> 개정전과 후의 부품이 상호 호환성이 없음 <---> 개정전과 후의 부품이 상호 호환성이 있음
<-0-> 단품 상태로는 상호호환성이 없으나 관련 부품의 조합상태로는 호환성이 있음

D652-T315A 핸들그룹

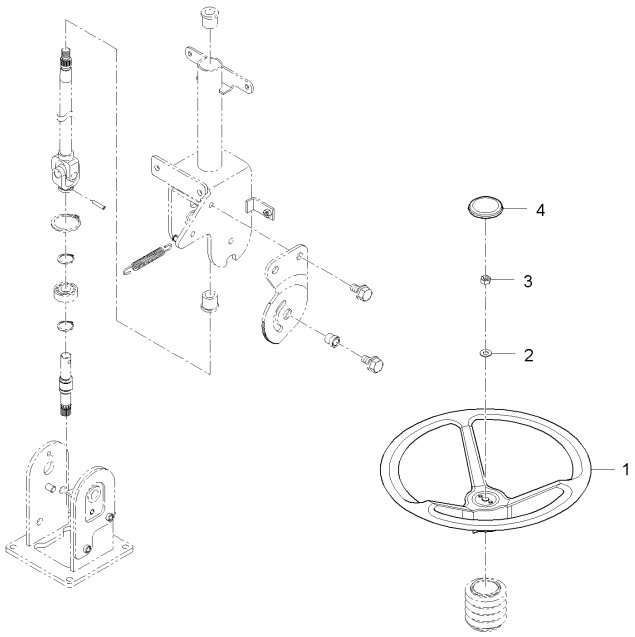

A : D852C , B : D702C , C : D652C

No.	부품번호	부품명	수량					I.C	비고
			A	B	C	D	E		
1	T2350-55452	핸들	1	1	1				
1	T2350-55453	핸들	1	1	1			<--->	
2	04512-50120	스프링와셔	1	1	1				M12
3	02176-50120	너트	1	1	1				M12*1.25
4	T2351-55462	핸들캡	1	1	1				

----> 개정전의 부품이 개정후의 부품을 대체 할 수 있음 <---- 개정후의 부품이 개정전의 부품에 대체 할 수 있음
<-X-> 개정전과 후의 부품이 상호 호환성이 없음 <---> 개정전과 후의 부품이 상호 호환성이 있음
<-0-> 단품 상태로는 상호호환성이 없으나 관련 부품의 조합상태로는 호환성이 있음

D652-T415A 앞차축프레임그룹

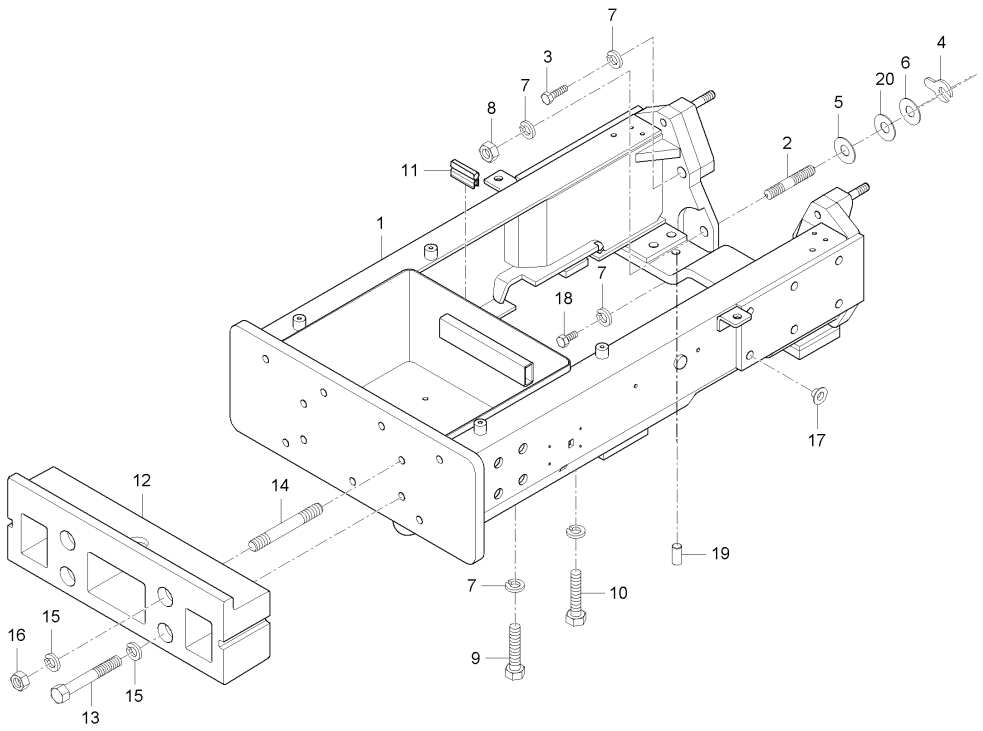

A : D852C , B : D702C , C : D652C

No.	부품번호	부품명	수량 A	수량 B	수량 C	수량 D	수량 E	I.C	비고
1	T4930-50011	앞차축프레임			1				
1	T4930-50012	앞차축프레임			1 ~GT8300229			<--->	
1	T4931-50011	앞차축프레임			1 ~HT8300291			<-X->	
1	T4931-50012BB	앞차축프레임			1 JT8300001~			<-0->	
1	T4931-50013	앞차축프레임			1			<--->	
1	T4931-50014	앞차축프레임			1			<--->	
2	T4850-50101	심음볼트			2				
3	T4850-50111	볼트			2				
4	T4876-50051	심, 0.1			2				
5	T4850-50041	심, 0.2			2				
6	T4850-50051	심, 0.5			2				
7	04512-50160	스프링와셔			20				M16
8	02176-50160	너트			6				M16*P1.5
9	01176-51655	볼트			4				
9	01173-51655	볼트			4			<--->	M16*P1.5*55
10	01176-51650	볼트			6				M16*P1.5*50
10	01173-51650	볼트			6			<--->	M16P1.5*50
11	T4876-50162	뱀띠고무, 앞차축프레임			1				
12	T4682-50062	웨이트지지대			1 ~HT8300291				

----> 개정전의 부품이 개정후의 부품을 대체 할 수 있음
<---- 개정후의 부품이 개정전의 부품에 대체 할 수 있음
<-X-> 개정전과 후의 부품이 상호 호환성이 없음
<---> 개정전과 후의 부품이 상호 호환성이 있음
<-0-> 단품 상태로는 상호호환성이 없으나 관련 부품의 조합상태로는 호환성이 있음

D652-T415A 앞차축프레임그룹

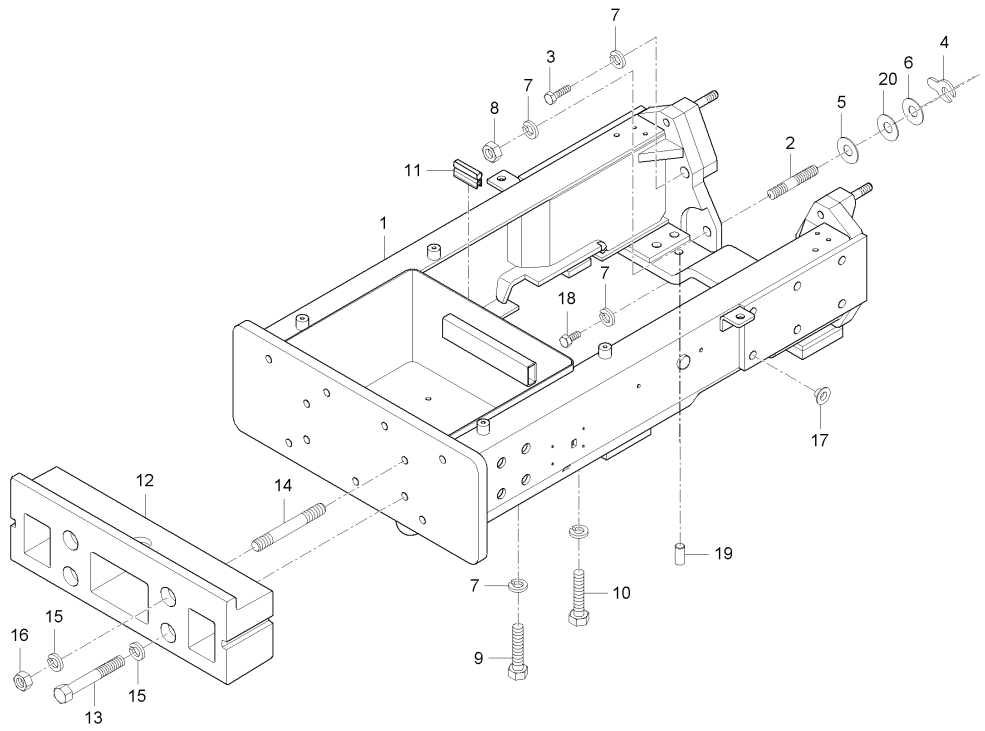

A : D852C , B : D702C , C : D652C

No.	부품번호	부품명	수량 A	수량 B	수량 C	수량 D	수량 E	I.C	비고
12	T4682-50063BB	웨이트지지대			1 JT8300001~			<-0->	
13	01176-51665	볼트			2				
14	01517-51665	심음볼트			2				M168P1.5(7T)
15	04512-50160	스프링와셔			4				M16
16	02176-50160	너트			2				M16*P1.5
17	T4520-26911	플러그			20				
18	01156-51635	볼트			2				
19	05012-01332	평행핀			2				
20	T4835-50041	심0.6			2				

----> 개정전의 부품이 개정후의 부품을 대체 할 수 있음 <---- 개정후의 부품이 개정전의 부품에 대체 할 수 있음
<-X-> 개정전과 후의 부품이 상호 호환성이 없음 <---> 개정전과 후의 부품이 상호 호환성이 있음
<-0-> 단품 상태로는 상호호환성이 없으나 관련 부품의 조합상태로는 호환성이 있음

D702-T415A 앞차축프레임그룹

(D702C : ~ GT8400333, D852C : ~ GT8500306)

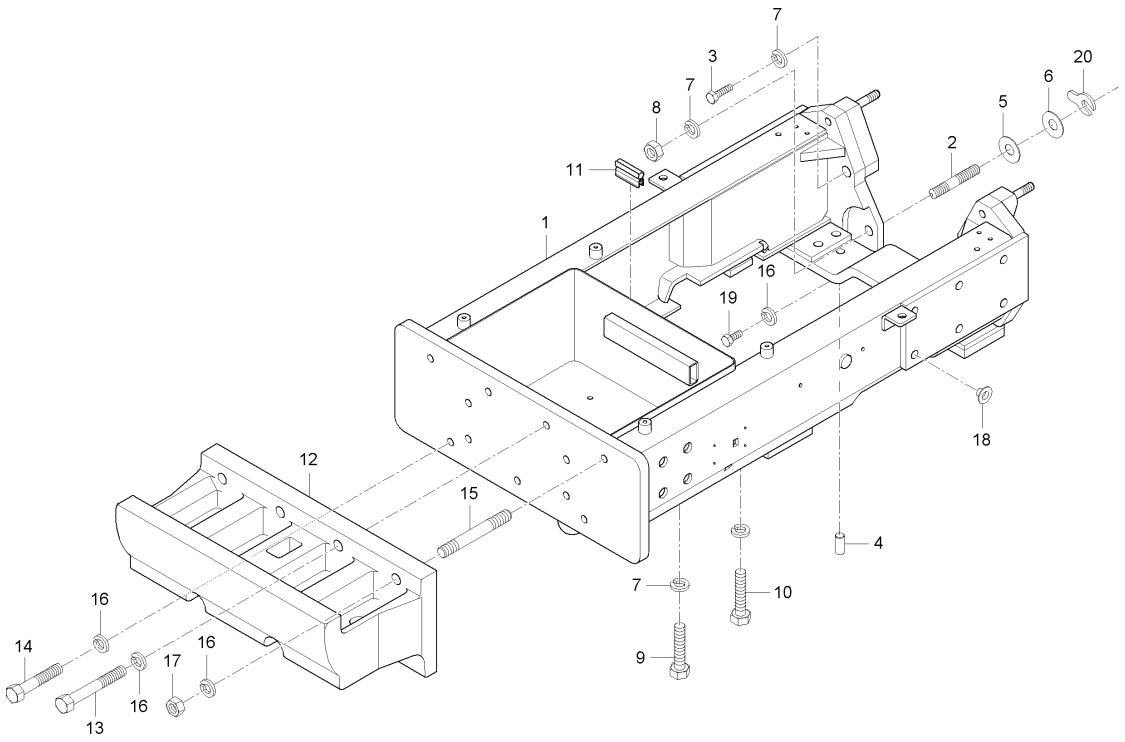

A : D852C , B : D702C , C : D652C

No.	부품번호	부품명	수량					I.C	비고
			A	B	C	D	E		
1	T4930-50011	앞차축프레임	1	1					
1	T4930-50012	앞차축프레임	1	1				<--->	
2	T4850-50101	심음볼트	2	2					
3	T4850-50111	볼트	2	2					
4	05012-01332	평행핀	2	2					
5	T4850-50041	심, 0.2	2	2					
6	T4850-50051	심, 0.5	2	2					
7	04512-50160	스프링와셔	20	20					
8	02176-50160	너트	6	6					
9	01176-51655	볼트	4						
9	01173-51655	볼트	4	4				<--->	
10	01176-51650	볼트	6						
10	01173-51650	볼트	6	6				<--->	
11	T4876-50162	뱀띠고무, 앞차축프레임	1	1					
12	T4876-44931	웨이트지지대	1	1					
13	01176-51665	볼트	2	2					
14	01176-51655	볼트	3	3					
15	01517-51660	심음볼트	2 ~GT8500132	2 ~GT8400141					
15	01517-51665	심음볼트	2 GT8500133~	2 GT8400142~				<-X->	

----> 개정전의 부품이 개정후의 부품을 대체 할 수 있음 <---- 개정후의 부품이 개정전의 부품에 대체 할 수 있음
<-X-> 개정전과 후의 부품이 상호 호환성이 없음 <---> 개정전과 후의 부품이 상호 호환성이 있음
<-0-> 단품 상태로는 상호호환성이 없으나 관련 부품의 조합상태로는 호환성이 있음

D702-T415A 앞차축프레임그룹

(D702C : ~ GT8400333, D852C : ~ GT8500306)

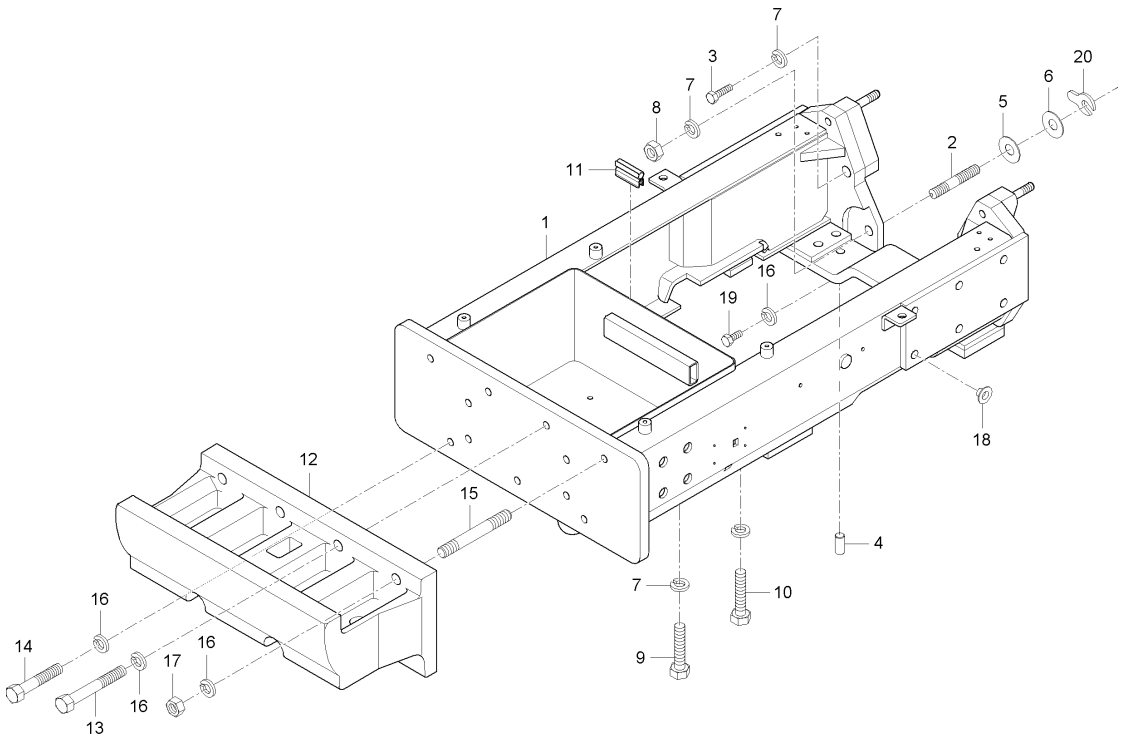

A : D852C , B : D702C , C : D652C

No.	부품번호	부품명	수량					I.C	비고
			A	B	C	D	E		
16	04512-50160	스프링와셔	7	7					
17	02176-50160	너트	2	2					
18	T4520-26911	플러그	20	20					
19	01156-51635	볼트	2	2					
20	T4876-50051	심, 0.1	2	2					

----> 개정전의 부품이 개정후의 부품을 대체 할 수 있음 <---- 개정후의 부품이 개정전의 부품에 대체 할 수 있음
<-X-> 개정전과 후의 부품이 상호 호환성이 없음 <---> 개정전과 후의 부품이 상호 호환성이 있음
<-0-> 단품 상태로는 상호호환성이 없으나 관련 부품의 조합상태로는 호환성이 있음

DK904EU-T415A 앞차축프레임그룹

(D702C : GT8400334 ~ , D852C : GT8500307 ~)

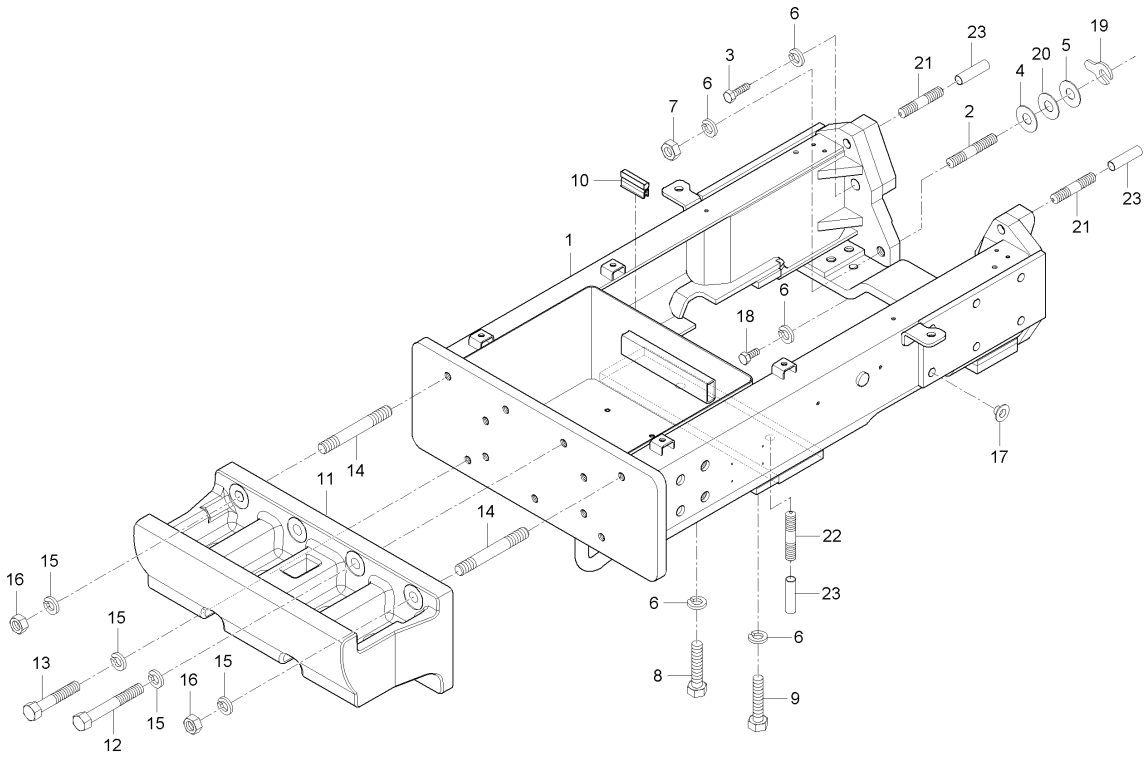

A : D852C , B : D702C , C : D652C

No.	부품번호	부품명	수량 A	수량 B	수량 C	수량 D	수량 E	I.C	비고
1	T4931-50011	앞차축프레임	1 ~HT8500421	1 ~HT8400450					
1	T4931-50012ED	앞차축프레임	1 HT8500422~	1 JT8400001~				<-0->	
1	T4931-50013ED	앞차축프레임	1	1				<--->	
1	T4931-50014	앞차축프레임	1	1				<--->	
2	T4850-50101	심음볼트	2	2					
3	T4850-50111	볼트	2	2					
4	T4850-50041	심, 0.2	2	2					
5	T4850-50051	심, 0.5	2	2					
6	04512-50160	스프링와셔	20	20					
7	02176-50160	너트	6	6					
8	01173-51655	볼트	4	4					
9	01173-51650	볼트	6	6					
10	T4876-50162	뱀띠고무, 앞차축프레임	1	1					
11	T4876-44931	웨이트지지대	1 ~HT8500446	1 ~HT8400450					
11	T4876-44931BB	웨이트지지대	1 JT8500001~	1 JT8400001~				<-X->	
12	01176-51665	볼트	2	2					
13	01176-51655	볼트	3	3					
14	01517-51665	심음볼트	2	2					
15	04512-50160	스프링와셔	7	7					

----> 개정전의 부품이 개정후의 부품을 대체 할 수 있음
<---- 개정후의 부품이 개정전의 부품에 대체 할 수 있음
<-X-> 개정전과 후의 부품이 상호 호환성이 없음
<---> 개정전과 후의 부품이 상호 호환성이 있음
<-0-> 단품 상태로는 상호호환성이 없으나 관련 부품의 조합상태로는 호환성이 있음

DK904EU-T415A 앞차축프레임그룹

(D702C : GT8400334 ~ , D852C : GT8500307 ~)

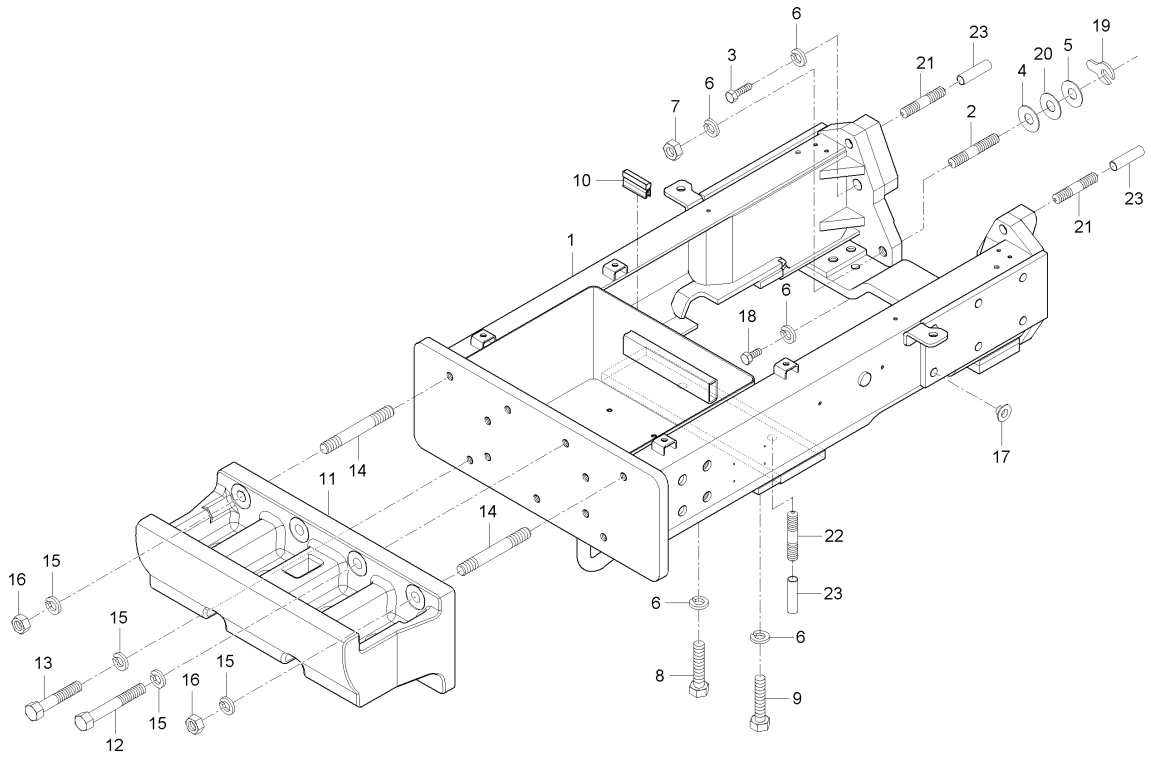

A : D852C , B : D702C , C : D652C

No.	부품번호	부품명	수량 A	수량 B	수량 C	수량 D	수량 E	I.C	비고
16	02176-50160	너트	2	2					
17	T4520-26911	플러그	20	20					
18	01156-51635	볼트	2	2					
19	T4876-50051	심, 0.1	2	2					
20	T4835-50041	심0.6	2	2					
21	T4850-50211	심음볼트	2	2					
22	01517-51655	심음볼트	2	2					
23	T4815-50012025	비닐튜브	4	4					

----> 개정전의 부품이 개정후의 부품을 대체 할 수 있음 <---- 개정후의 부품이 개정전의 부품에 대체 할 수 있음
<-X-> 개정전과 후의 부품이 상호 호환성이 없음 <---> 개정전과 후의 부품이 상호 호환성이 있음
<-0-> 단품 상태로는 상호호환성이 없으나 관련 부품의 조합상태로는 호환성이 있음

D652-T420A 본넷트그룹

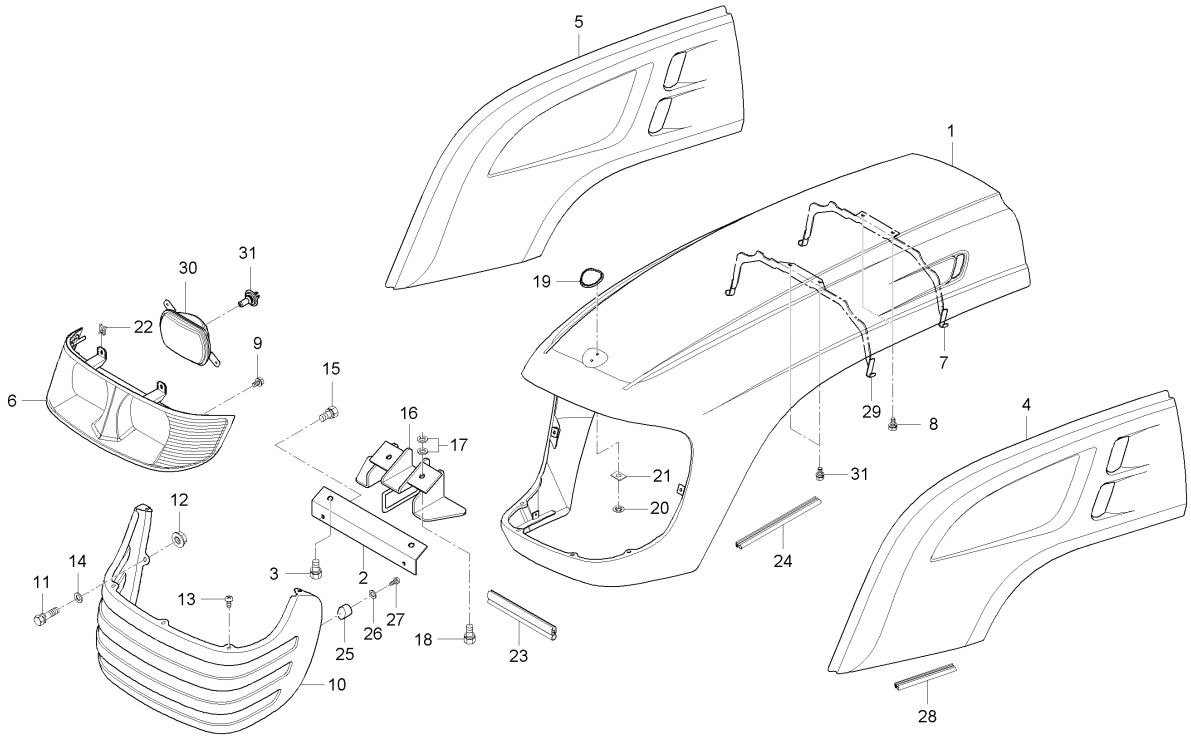

A : D852C , B : D702C , C : D652C

No.	부품번호	부품명	수량 A	수량 B	수량 C	수량 D	수량 E	I.C	비고
1	T4836-50604	본넷트조합	1	1	1				
1	T4836-50605	본넷트조합	1	1	1			<--->	
2	T4836-50631	전조등브라켓	1 ~HT8500446	1 ~HT8400450	1 ~HT8300291				
2	T4836-50631ED	브라켓(전조등)	1 JT8500001~	1 JT8400001~	1 JT8300001~			<-X->	
3	01125-50816	와셔붙임볼트	2	2	2				M8*P1.25
4	T4880-50751BK	사이드커버, 좌	1 ~HT8500446	1 ~HT8400450	1 ~HT8300291				
4	T4880-50751BB	사이드커버(좌)(흑색)	1 JT8500001~	1 JT8400001~	1 JT8300001~			<-X->	
4	T4880-50752	사이드커버, 좌	1	1	1			<--->	
5	T4880-50821BK	사이드커버, 우	1 ~HT8500446	1 ~HT8400450	1 ~HT8300291				
5	T4880-50821BB	사이드커버(우)(흑색)	1 JT8500001~	1 JT8400001~	1 JT8300001~			<-X->	
5	T4880-50822	사이드커버, 우	1	1	1			<--->	
6	T4833-50531	전조등조합, 우	1	1	1				
7	T4836-50651	본넷트판, 뒤	1 ~HT8500446	1 ~HT8400450	1 ~HT8300291				
7	T4836-50651ED	판 (뒤 , 본넷트)	1 JT8500001~	1 JT8400001~	1 JT8300001~			<-X->	
7	T4836-50652	본넷트판, 뒤	1	1	1			<--->	
8	01025-50620	와셔붙임볼트	4	4	4				M6*P1.0
9	03514-50512	볼트나사	5	5	5				
10	T4836-50511BK	앞그릴철망	1 ~HT8500446	1 ~HT8400450	1 ~HT8300291				
10	T4836-50511BB	앞그릴철망(흑색)	1 JT8500001~	1 JT8400001~	1 JT8300001~			<-X->	

----> 개정전의 부품이 개정후의 부품을 대체 할 수 있음 <---- 개정후의 부품이 개정전의 부품에 대체 할 수 있음
<-X-> 개정전과 후의 부품이 상호 호환성이 없음 <---> 개정전과 후의 부품이 상호 호환성이 있음
<-0-> 단품 상태로는 상호호환성이 없으나 관련 부품의 조합상태로는 호환성이 있음

D652-T420A 본넷트그룹

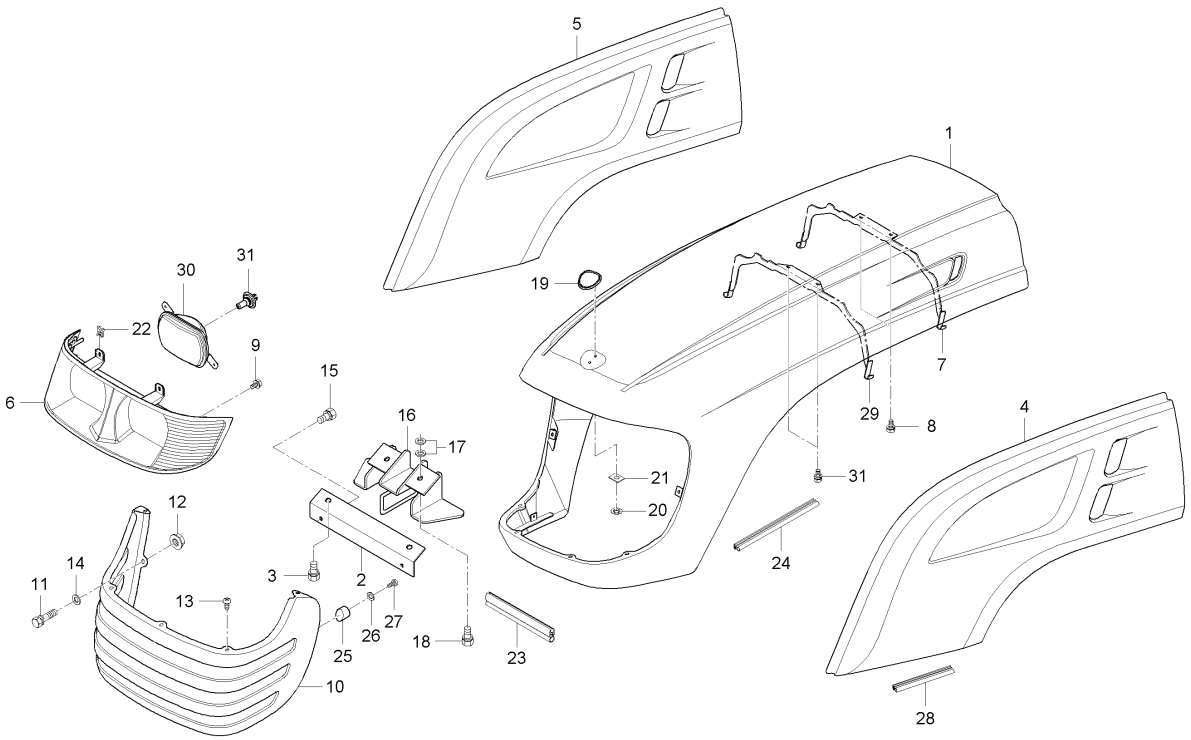

A : D852C , B : D702C , C : D652C

No.	부품번호	부품명	수량 A	B	C	D	E	I.C	비고
11	01025-50625	와셔붙임볼트	8	8	8				
12	02761-50060	플랜지너트	8	8	8				M6XP1.0
13	03514-50512	볼트나사	3	3	3				
14	04014-50060	평와셔	3	3	3				
15	01025-50620	와셔붙임볼트	2	2	2				M6*P1.0
16	T4931-50621	본넷트브라켓	1	1	1				
17	04015-50080	평와셔	4	4	4				T2.6
18	01125-50820	와셔붙임볼트	2	2	2				M8*P1.25
19	T4816-51462	엠블램	1	1	1				
20	T4620-50701	고정판	2	2	2				
21	82KC-0641	고무판	2	2	2				
22	38245-2925-3	스프링너트	2	2	2				
23	T4876-50643	뱀띠고무, 본넷트	1	1	1				
24	T4876-50431	뱀띠고무, 사이드커버	2	2	2				
25	T4818-50691	간격통, 보닛	4	4	4				
26	04013-50060	평와셔	4	4	4				M6
27	38240-1883-1	탭핑나사	4	4	4				
28	T4816-50231	뱀띠고무	2	2	2				
29	T4836-50641ED	판 (앞 , 본넷트)	1	1	1				

----> 개정전의 부품이 개정후의 부품을 대체 할 수 있음 <---- 개정후의 부품이 개정전의 부품에 대체 할 수 있음
<-X-> 개정전과 후의 부품이 상호 호환성이 없음 <---> 개정전과 후의 부품이 상호 호환성이 있음
<-0-> 단품 상태로는 상호호환성이 없으나 관련 부품의 조합상태로는 호환성이 있음

D652-T420A 본넷트그룹

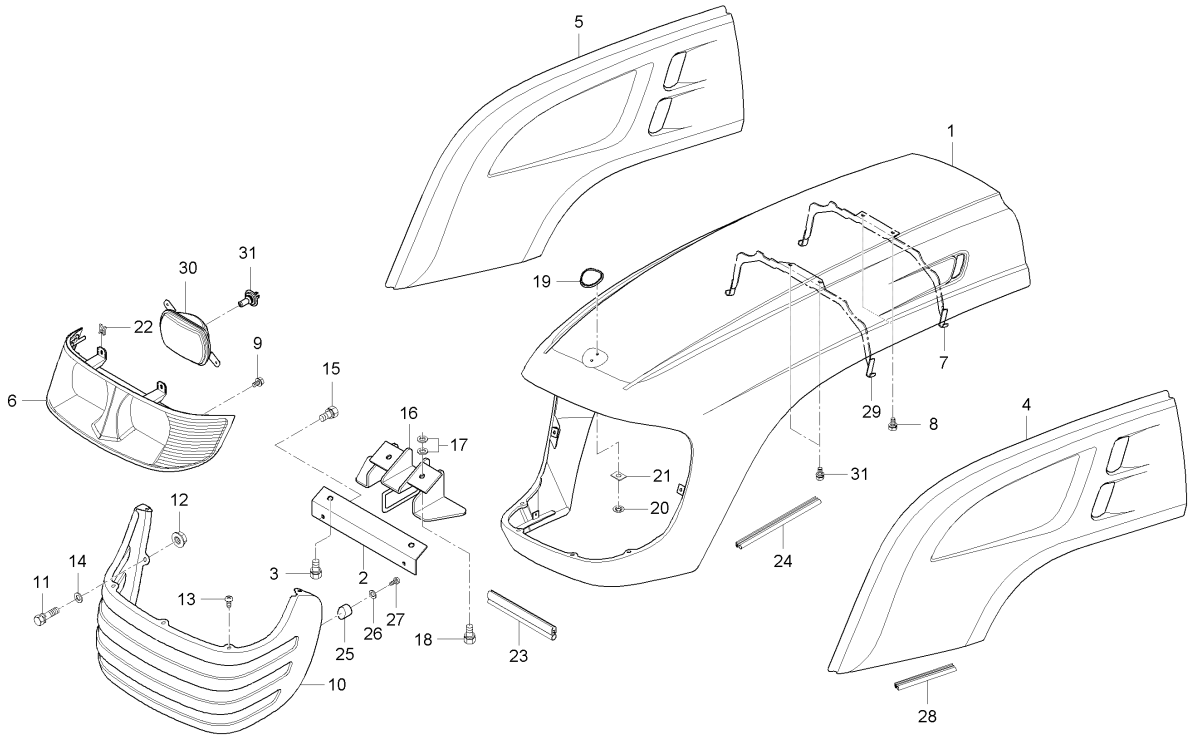

A : D852C , B : D702C , C : D652C

No.	부품번호	부품명	수량 A	B	C	D	E	I.C	비고
29	T4836-50642	본넷트판, 앞	1	1	1			<--->	
30	T2350-69551	전조등	2	2	2				
31	T2350-69571	전구, 12VX55/60W	2	2	2				

----> 개정전의 부품이 개정후의 부품을 대체 할 수 있음
<-X-> 개정전과 후의 부품이 상호 호환성이 없음
<-0-> 단품 상태로는 상호호환성이 없으나 관련 부품의 조합상태로는 호환성이 있음
<---- 개정후의 부품이 개정전의 부품에 대체 할 수 있음
<---> 개정전과 후의 부품이 상호 호환성이 있음

D652-T430A 본넷트취부대그룹

(D652C : ~ GT8300229, D702C : ~ GT8400333, D852C : ~ GT8500306)

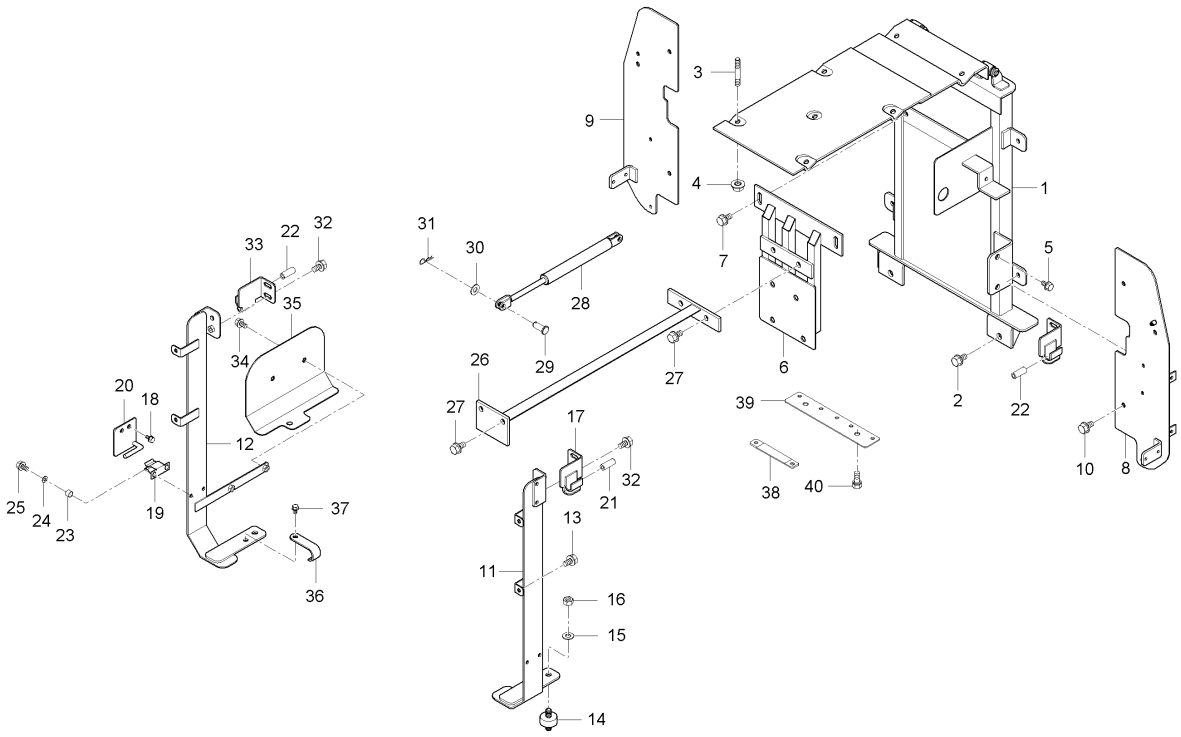

A : D852C , B : D702C , C : D652C

No.	부품번호	부품명	수량 A	수량 B	수량 C	수량 D	수량 E	I.C	비고
1	T4876-50844	본넷트지지대조합	1 ~HT8500446	1 ~HT8400450	1 ~HT8300291				
1	T4876-50844ED	본넷트취부대조합	1 JT8500001~	1 JT8400001~	1 JT8300001~			<-X->	
2	01133-51235	와셔붙임볼트	2	2	2				M12*P1.25
3	01513-50816	심음볼트	6	6	6				
4	02751-50080	플랜지너트	6	6	6				M8X1.25
5	01125-50820	와셔붙임볼트	2	2	2				M8*P1.25
6	T4876-12583	지지대	1		1				
6	T4876-12584	지지대	1	1	1			<--->	
7	01123-51020	와셔붙임볼트	4	4	4				M10*P1.5
8	T4816-50852	차단판, 좌	1 ~HT8500446	1 ~HT8400450	1 ~HT8300291				
8	T4816-50852BB	차단판(좌)	1 JT8500001~	1 JT8400001~	1 JT8300001~			<-X->	
9	T4816-50863	차단판, 우	1 ~HT8500446	1 ~HT8400450	1 ~HT8300291				
9	T4816-50863BB	차단판(우)	1 JT8500001~	1 JT8400001~	1 JT8300001~			<-X->	
10	T2185-70491	플랜지볼트	6	6	6				
11	T4876-50782	브라켓지지대, 좌	1	1	1				
12	T4876-50792	브라켓지지대, 우	1	1	1				
13	T4625-55431	플랜지볼트	4	4	4				
14	T4850-50062	라디에이터취부고무	2	2	2				
15	04512-50100	스프링와셔	2	2	2				M10

----> 개정전의 부품이 개정후의 부품을 대체 할 수 있음 <---- 개정후의 부품이 개정전의 부품에 대체 할 수 있음
<-X-> 개정전과 후의 부품이 상호 호환성이 없음 <---> 개정전과 후의 부품이 상호 호환성이 있음
<-0-> 단품 상태로는 상호호환성이 없으나 관련 부품의 조합상태로는 호환성이 있음

D652-T430A 본넷트취부대그룹

(D652C : ~ GT8300229, D702C : ~ GT8400333, D852C : ~ GT8500306)

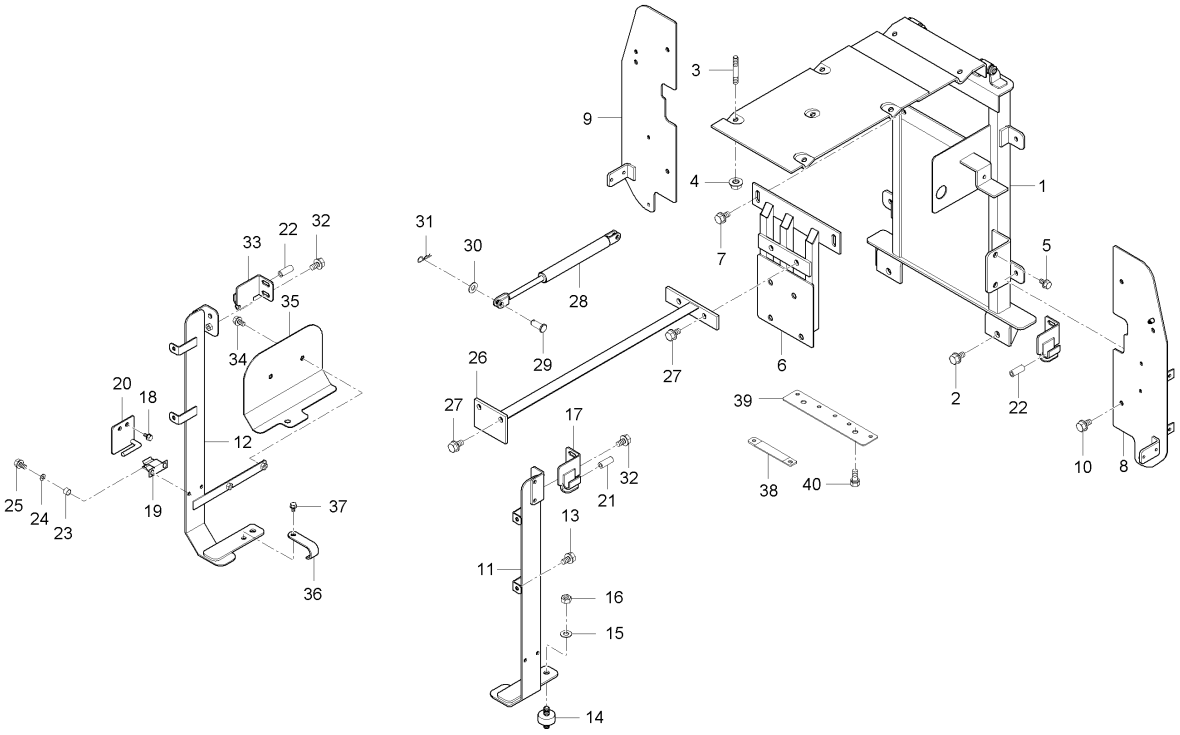

A : D852C , B : D702C , C : D652C

No.	부품번호	부품명	수량					I.C	비고
			A	B	C	D	E		
16	02176-50100	너트	2	2	2				M10X1.25
17	T4816-50812	브라켓 2, 좌	2 ~HT8500446	2 ~HT8400450	2 ~HT8300291				
17	T4816-50812ED	브라켓(좌)	2 JT8500001~	2 JT8400001~	2 JT8300001~			<-X->	
18	01025-50620	와셔붙임볼트	12	12	12				M6*P1.0
19	T2540-18271	본넷트클립	4	4	4				
20	T4816-51011	브라켓, 3	4	4	4				
21	T4816-51091	쿠션	2	2	2				
22	T4816-51081	쿠션	2	2	2				
23	E7201-64461	간격통	8	8	8				
24	04013-50060	평와셔	8	8	8				M6
25	01025-50630	와셔붙임볼트	8	8	8				
26	T4876-50933	보강대	1	1	1				
27	01135-51030	와셔붙임볼트	4	4	4				M10*1.25
28	T4876-50901	에어실린더조합	2	2	2				
29	05122-50822	두부핀	4	4	4				
30	04013-50080	평와셔	4	4	4				M8
31	05515-50800	스냅핀	4	4	4				M8
32	01025-50614	와셔붙임볼트	2	2	2				M6*P1.0
33	T4816-50802	브라켓 2, 우	2 ~HT8500446	2 ~HT8400450	2 ~HT8300291				

----> 개정전의 부품이 개정후의 부품을 대체 할 수 있음 <---- 개정후의 부품이 개정전의 부품에 대체 할 수 있음
<-X-> 개정전과 후의 부품이 상호 호환성이 없음 <---> 개정전과 후의 부품이 상호 호환성이 있음
<-0-> 단품 상태로는 상호호환성이 없으나 관련 부품의 조합상태로는 호환성이 있음

D652-T430A 본넷트취부대그룹

(D652C : ~ GT8300229, D702C : ~ GT8400333, D852C : ~ GT8500306)

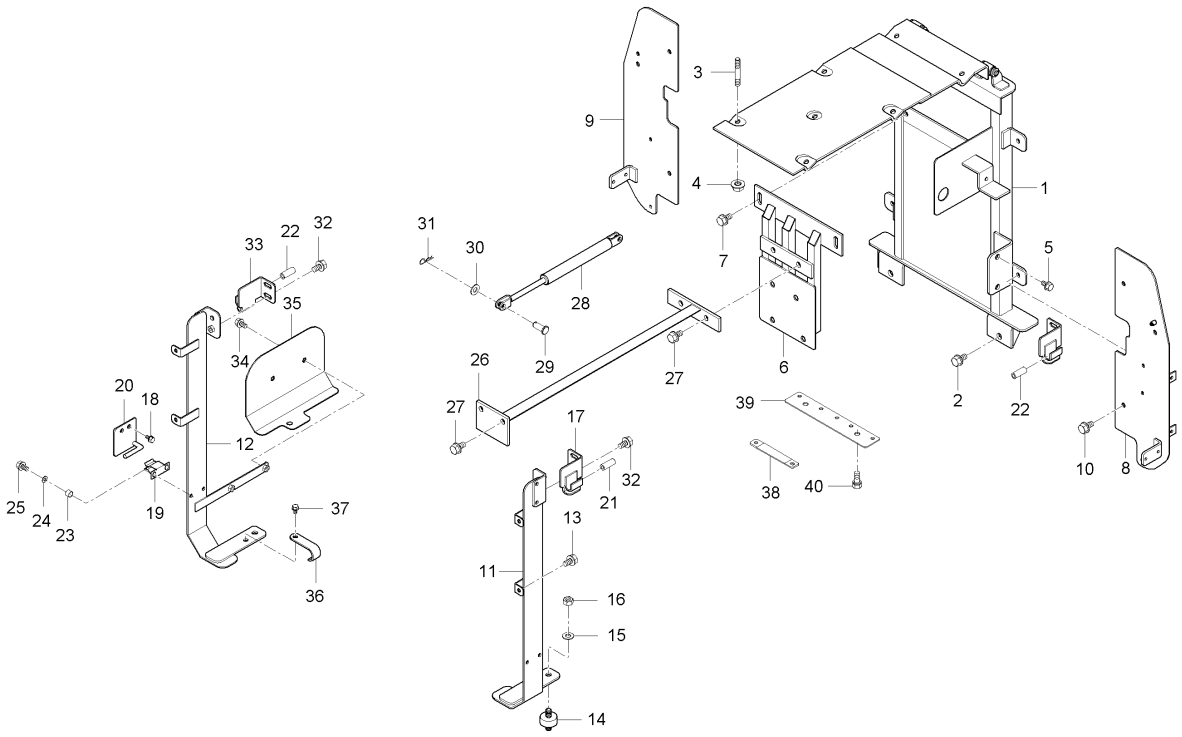

A : D852C , B : D702C , C : D652C

No.	부품번호	부품명	수량 A	수량 B	수량 C	수량 D	수량 E	I.C	비고
33	T4816-50802ED	브라켓(우)	2 JT8500001~	2 JT8400001~	2 JT8300001~			<-X->	
34	01125-50820	와셔붙임볼트	4	4	4				M8*P1.25
35	T4876-80941	브라켓지지대커버, 2	1	1	1				
36	T4620-81751	호스클램프	1	1	1				
37	01125-50820	와셔붙임볼트	3	3	3				M8*P1.25
38	T4686-50963	호스클램프	1	1	1				
39	T4816-47151	배선잡이브라켓	1	1	1				
40	01125-50816	와셔붙임볼트	2	2	2				M8*P1.25

----> 개정전의 부품이 개정후의 부품을 대체 할 수 있음 <---- 개정후의 부품이 개정전의 부품에 대체 할 수 있음
<-X-> 개정전과 후의 부품이 상호 호환성이 없음 <---> 개정전과 후의 부품이 상호 호환성이 있음
<-0-> 단품 상태로는 상호호환성이 없으나 관련 부품의 조합상태로는 호환성이 있음

DK754EU-T430A 본넷트취부대그룹

(D652C : GT8300230 ~ , D702C : GT8400334 ~ , D852C : GT8500307 ~)

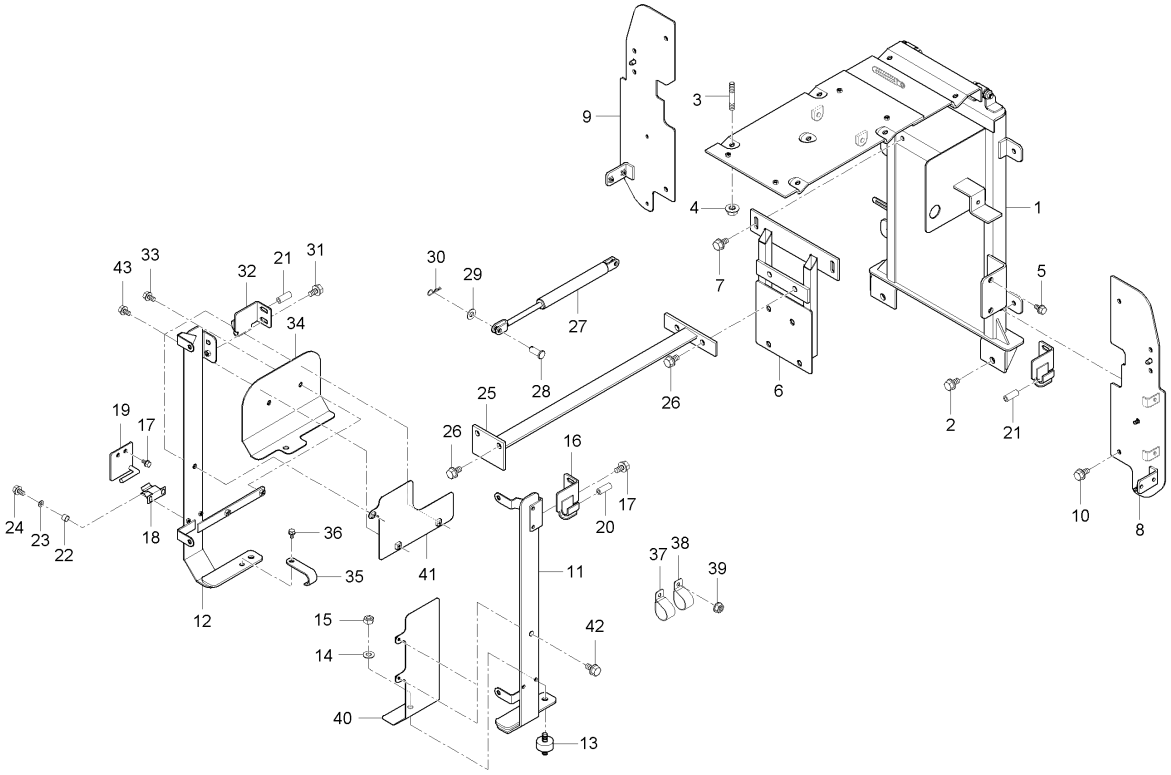

A : D852C , B : D702C , C : D652C

No.	부품번호	부품명	수량 A	수량 B	수량 C	수량 D	수량 E	I.C	비고
1	T4876-50844	본넷트지지대조합	1 ~HT8500446	1 ~HT8400450	1 ~HT8300291				
1	T4876-50844ED	본넷트취부대조합	1 JT8500001~	1 JT8400001~	1 JT8300001~			<-X->	
2	01133-51235	와셔붙임볼트	2	2	2				M12*P1.25
3	01513-50816	심음볼트	6	6	6				
4	02751-50080	플랜지너트	6	6	6				M8X1.25
5	01125-50820	와셔붙임볼트	2	2	2				M8*P1.25
6	T4876-12584	지지대	1	1	1				
6	T4876-12585	지지대	1	1	1			<--->	
6	T4876-12586	지지대	1	1	1			<-0->	
7	01123-51020	와셔붙임볼트	4	4	4				M10*P1.5
8	T4816-50852	차단판, 좌	1	1	1				
8	T4816-50853	차단판(좌)	1 ~JT8500050	1 ~JT8400080	1 ~HT8300291			<----	
8	T4816-50854	차단판(좌)	1 JT8500051~	1 JT8400081~	1 JT8300001~			<-0->	
9	T4816-50863	차단판, 우	1	1	1				
9	T4816-50864	차단판(우)	1	1	1			<----	
9	T4816-50865	차단판(우)	1	1	1			<----	
10	T2185-70491	플랜지볼트	6	6	6				
11	T4931-50781	브라켓지지대, 좌	1	1	1				
11	T4931-50782	사이드커버지지브라켓, 좌	1 ~HT8500446	1 ~HT8400450	1 ~HT8300291			<----	

----> 개정전의 부품이 개정후의 부품을 대체 할 수 있음 <---- 개정후의 부품이 개정전의 부품에 대체 할 수 있음
<-X-> 개정전과 후의 부품이 상호 호환성이 없음 <---> 개정전과 후의 부품이 상호 호환성이 있음
<-0-> 단품 상태로는 상호호환성이 없으나 관련 부품의 조합상태로는 호환성이 있음

DK754EU-T430A 본넷트취부대그룹

(D652C : GT8300230 ~ , D702C : GT8400334 ~ , D852C : GT8500307 ~)

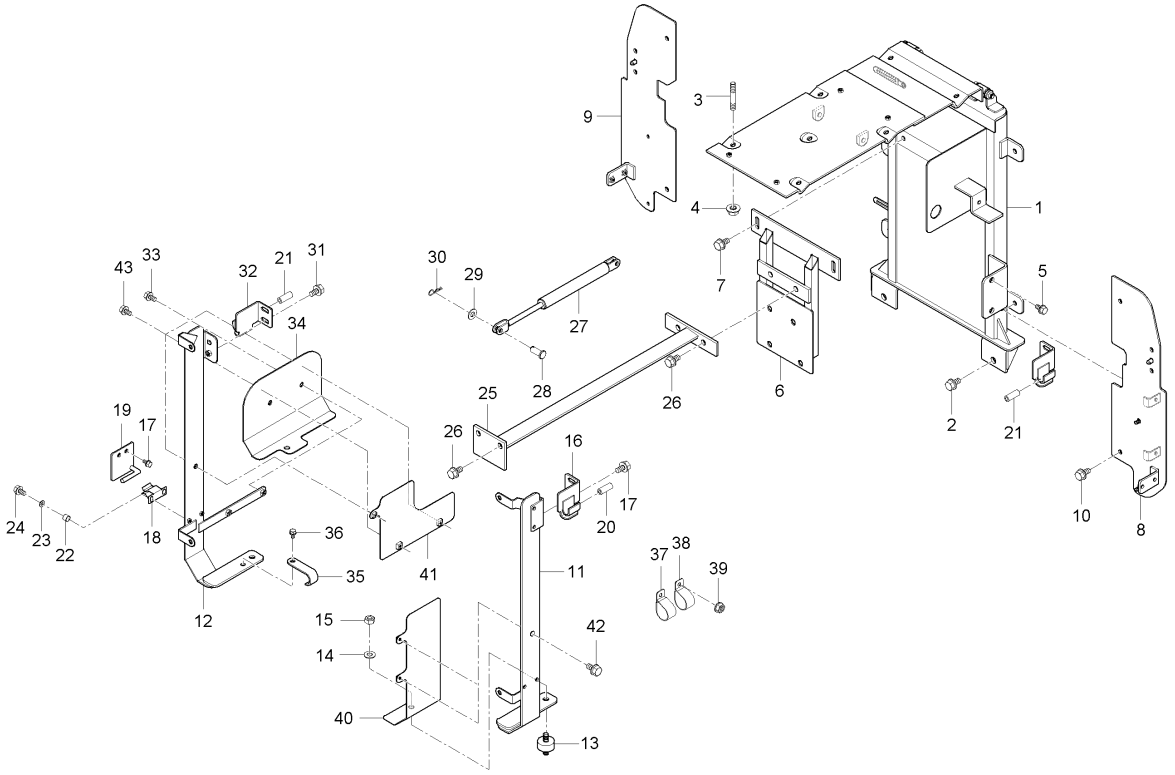

A : D852C , B : D702C , C : D652C

No.	부품번호	부품명	수량 A	수량 B	수량 C	수량 D	수량 E	I.C	비고
11	T4931-50782ED	브라켓지지대(좌)	1 JT8500001~	1 JT8400001~	1 JT8300001~			<-X->	
12	T4931-50791	브라켓지지대, 우	1	1	1				
12	T4931-50792	사이드커버지지브라켓, 우	1 ~HT8500446	1 ~HT8400450	1 ~HT8300291			<----	
12	T4931-50792ED	브라켓지지대(우)	1 JT8500001~	1 JT8400001~	1 JT8300001~			<-X->	
13	T4850-50062	라디에이터취부고무	2	2	2				
14	04512-50100	스프링와셔	2	2	2				M10
15	02176-50100	너트	2	2	2				M10X1.25
16	T4816-50812	브라켓 2, 좌	2	2	2				
16	T4816-50812ED	브라켓(좌)	1	1	1			<-X->	
17	01025-50620	와셔붙임볼트	12	12	12				M6*P1.0
18	T2540-18271	본넷트클립	4	4	4				
19	T4816-51011	브라켓, 3	4	4	4				
20	T4816-51091	쿠션	2	2	2				
21	T4816-51081	쿠션	2	2	2				
22	E7201-64461	간격통	8	8	8				
23	04013-50060	평와셔	8	8	8				M6
24	01025-50630	와셔붙임볼트	8	8	8				
25	T4876-50933	보강대	1	1	1				
26	01133-51025	와셔붙임볼트	4	4	4				M10*1.25

----> 개정전의 부품이 개정후의 부품을 대체 할 수 있음 <---- 개정후의 부품이 개정전의 부품에 대체 할 수 있음
<-X-> 개정전과 후의 부품이 상호 호환성이 없음 <---> 개정전과 후의 부품이 상호 호환성이 있음
<-0-> 단품 상태로는 상호호환성이 없으나 관련 부품의 조합상태로는 호환성이 있음

DK754EU-T430A 본넷트취부대그룹

(D652C : GT8300230 ~ , D702C : GT8400334 ~ , D852C : GT8500307 ~)

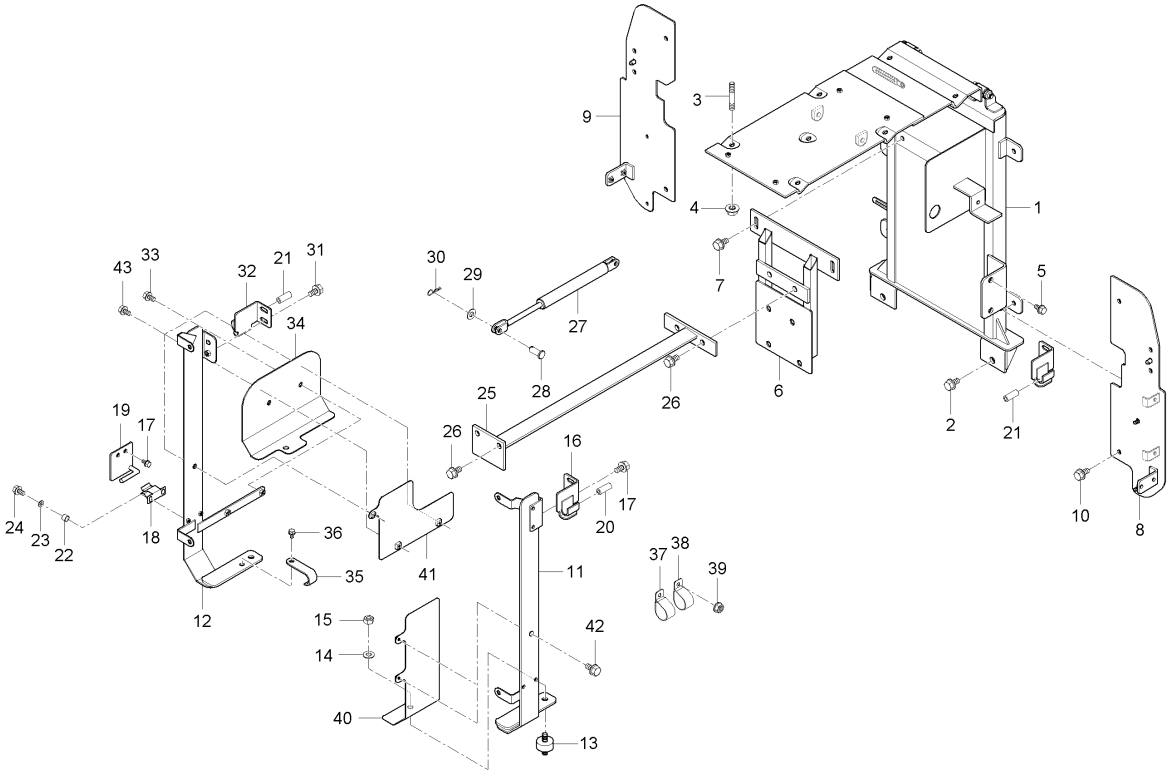

A : D852C , B : D702C , C : D652C

No.	부품번호	부품명	수량					I.C	비고
			A	B	C	D	E		
27	T4876-50901	에어실린더조합	2	2	2				
28	05122-50820	두부핀	4	4	4				
29	04013-50080	평와셔	4	4	4				M8
30	05515-50800	스냅핀	4	4	4				M8
31	01025-50614	와셔붙임볼트	2	2	2				M6*P1.0
32	T4816-50802	브라켓 2, 우	2	2	2				
32	T4816-50802ED	브라켓(우)	2	2	2			<-X->	
33	01125-50820	와셔붙임볼트	4	4	4				M8*P1.25
34	T4876-80941	브라켓지지대커버, 2	1	1	1				
34	T4876-80942	브라켓지지대커버, 2	1	1	1			<----	
35	T4620-81751	호스클램프	1	1	1				
36	01125-50820	와셔붙임볼트	3	3	3				M8*P1.25
37	T4686-50963	호스클램프	1	1	1				
38	T4686-50963	호스클램프	2	2	2				
39	02761-50060	플랜지너트	1	1	1				M6XP1.0
40	T4931-52181	안전차단판, 좌	1	1	1				
41	T4931-52191	안전차단판, 우	1	1	1				
42	T4625-55431	플랜지볼트	3	3	3				
43	01754-50816	플랜지볼트	2	2	2				M8*P1.25

----> 개정전의 부품이 개정후의 부품을 대체 할 수 있음 <---- 개정후의 부품이 개정전의 부품에 대체 할 수 있음
<-X-> 개정전과 후의 부품이 상호 호환성이 없음 <---> 개정전과 후의 부품이 상호 호환성이 있음
<-0-> 단품 상태로는 상호호환성이 없으나 관련 부품의 조합상태로는 호환성이 있음

D701-T440C 에어크리너지지대그룹

(D652C : ~ GT8300229, D702C : ~ GT8400333, D852C : ~ GT8500306)

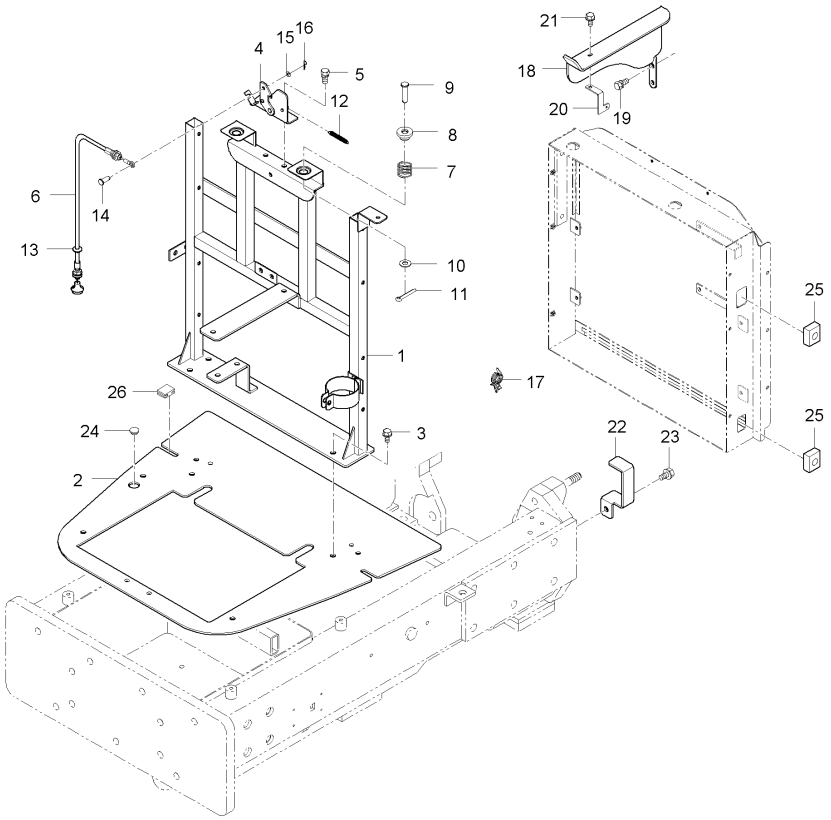

A : D852C , B : D702C , C : D652C

No.	부품번호	부품명	수량 A	수량 B	수량 C	수량 D	수량 E	I.C	비고
1	T4876-50314	에어크리너지지대, 1	1 ~FT8500004		1 ~FT8300001				
1	T4876-50315	에어크리너지지대, 1	1 GT8500001~	1 ~HT8400450	1 ~HT8300291			<-X->	
1	T4876-50315ED	에어크리너지지대1	1	1 JT8400001~	1 JT8300001~			<-X->	
2	T4876-50324	에어크리너지지대, 2	1	1	1				
2	T4876-50325	에어크리너지지대, 2	1	1	1			<--->	
3	T2185-70491	플랜지볼트	6	6	6				
4	T4682-50682	캐치조합	1	1	1				
5	01123-50816	와셔붙임볼트	2	2	2				M8*P1.25
6	T4876-50691	캐치케이블	1	1	1				
7	T4682-50351	스프링, 본넷트	2	2	2				
8	T4682-50361	쿠션고무	2	2	2				
9	05122-51055	두부핀	2	2	2				
10	04013-50100	평와셔	2	2	2				M10
11	05511-50320	분할핀	2	2	2				M3.2*20
12	57781-5121-1	되돌림스프링	1	1	1				
13	T4835-50591	쿠션고무	1	1	1				
14	05122-50614	두부핀	1	1	1				
15	04014-50060	평와셔	1	1	1				
16	05525-50600	스냅핀	1	1	1				DIA1.2

----> 개정전의 부품이 개정후의 부품을 대체 할 수 있음 <---- 개정후의 부품이 개정전의 부품에 대체 할 수 있음
<-X-> 개정전과 후의 부품이 상호 호환성이 없음 <---> 개정전과 후의 부품이 상호 호환성이 있음
<-0-> 단품 상태로는 상호호환성이 없으나 관련 부품의 조합상태로는 호환성이 있음

D701-T440C 에어크리너지지대그룹

(D652C : ~ GT8300229, D702C : ~ GT8400333, D852C : ~ GT8500306)

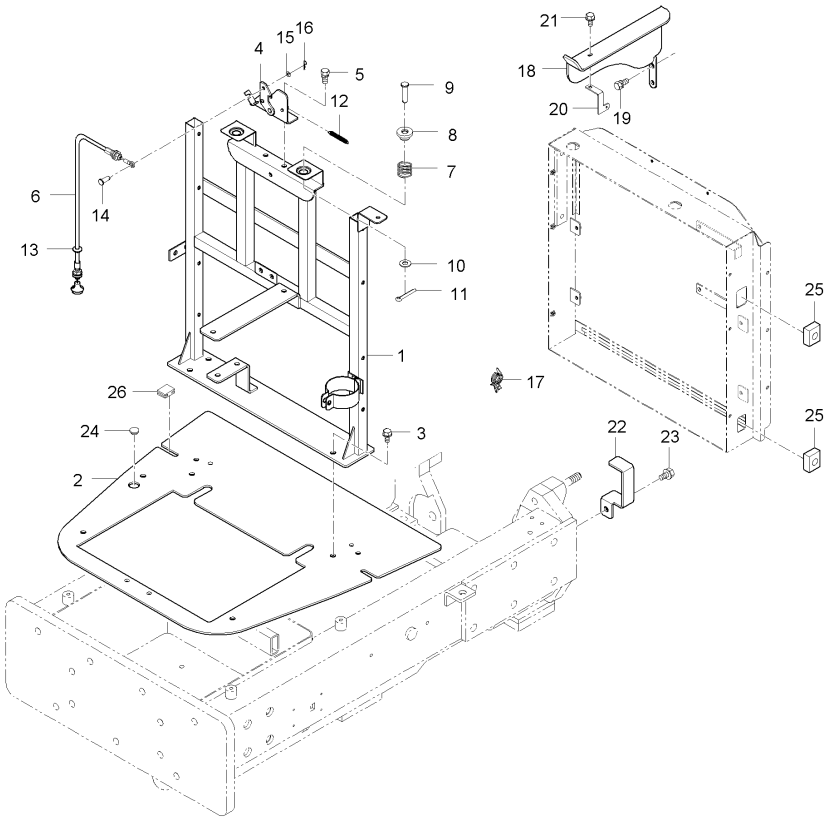

A : D852C , B : D702C , C : D652C

No.	부품번호	부품명	수량 A	B	C	D	E	I.C	비고
17	P5370-82551	밴드	3	3	3				
18	T4876-59621	호스브라켓, 우	1	1	1				
18	T4876-59621ED	호스브라켓(우)	1	1	1			<-X->	
19	01133-51220	와셔붙임볼트	2	2	2				M12*P1.25
20	T4876-59611	커버브라켓, 2	1	1	1				
21	T4625-55441	플랜지볼트	1	1	1				
22	T4876-50411	에어크리너지지대커버	1	1	1				
22	T4876-50411ED	커버(에어크리너지지대)	1	1	1			<-X->	
23	T2185-70491	플랜지볼트	1	1	1				
24	T4625-87611	구멍마개	1	1	1				
25	T4876-50251	스폰지	2	2	2				
26	T2350-29291	마개	2	2	2				

----> 개정전의 부품이 개정후의 부품을 대체 할 수 있음 <---- 개정후의 부품이 개정전의 부품에 대체 할 수 있음
<-X-> 개정전과 후의 부품이 상호 호환성이 없음 <---> 개정전과 후의 부품이 상호 호환성이 있음
<-0-> 단품 상태로는 상호호환성이 없으나 관련 부품의 조합상태로는 호환성이 있음

DK754EU-T440A 에어크리너지지대그룹

(D652C : GT8300230 ~ , D702C : GT8400334 ~ , D852C : GT8500307 ~)

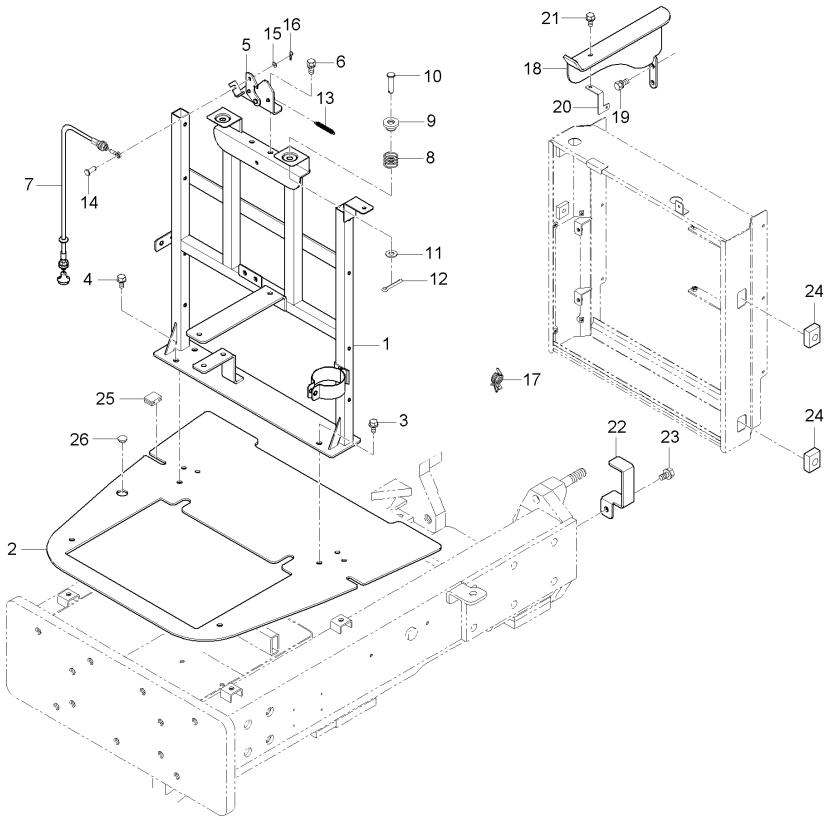

A : D852C , B : D702C , C : D652C

No.	부품번호	부품명	수량 A	수량 B	수량 C	수량 D	수량 E	I.C	비고
1	T4876-50315	에어크리너지지대, 1	1	1	1				
1	T4876-50315ED	에어크리너지지대1	1	1	1			<-X->	
1	T4876-50316	에어크리너지지대, 1	1	1	1			<--->	
2	T4931-50521	에어크리너지지대, 2	1 ~HT8500446	1 ~HT8400380	1 ~HT8300265				
2	T4931-50521ED	에어크리너지지대2	1	1	1			<-X->	
2	T4931-50522ED	에어크리너지지대2	1 JT8500001~	1 JT8400001~	1 JT8300001~			<-0->	
3	T2185-70491	플랜지볼트	4	4	4				
4	01754-50820	플랜지볼트	2	2	2				M8*P1.25
5	T4682-50682	캐치조합	1	1	1				
6	01123-50816	와셔붙임볼트	2	2	2				M8*P1.25
7	T4876-50691	캐치케이블	1	1	1				
8	T4682-50351	스프링, 본넷트	2	2	2				
9	T4682-50361	쿠션고무	2	2	2				
10	05122-51055	두부핀	2	2	2				
11	04013-50100	평와셔	2	2	2				M10
12	05511-50320	분할핀	2	2	2				M3.2*20
13	57781-5121-1	되돌림스프링	1	1	1				
14	05122-50614	두부핀	1	1	1				
15	04014-50060	평와셔	1	1	1				

----> 개정전의 부품이 개정후의 부품을 대체 할 수 있음 <---- 개정후의 부품이 개정전의 부품에 대체 할 수 있음
<-X-> 개정전과 후의 부품이 상호 호환성이 없음 <---> 개정전과 후의 부품이 상호 호환성이 있음
<-0-> 단품 상태로는 상호호환성이 없으나 관련 부품의 조합상태로는 호환성이 있음

DK754EU-T440A 에어크리너지지대그룹

(D652C : GT8300230 ~ , D702C : GT8400334 ~ , D852C : GT8500307 ~)

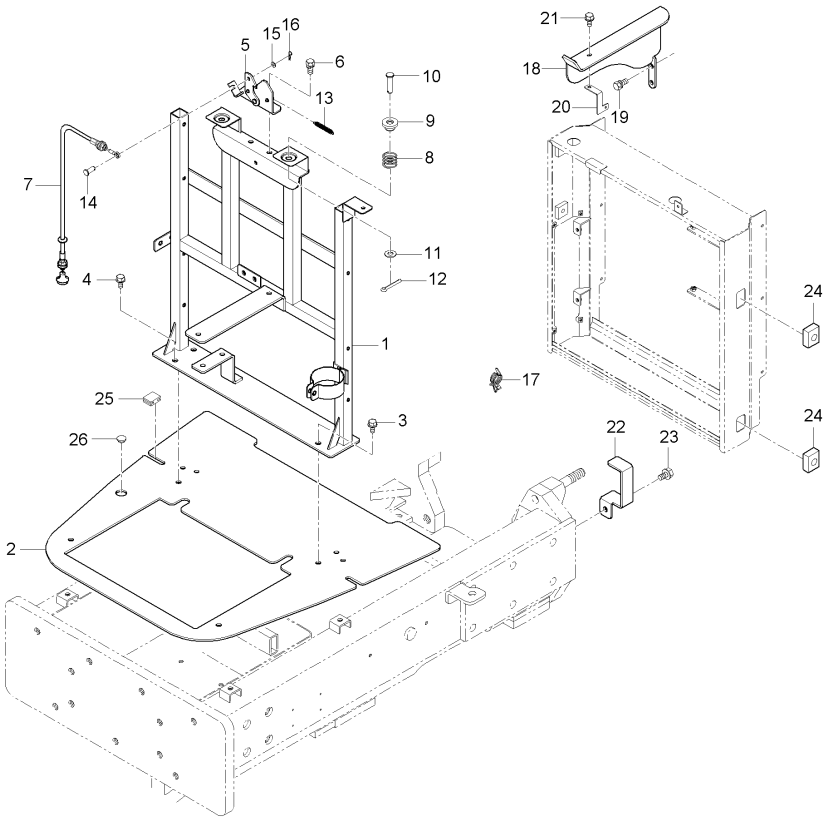

A : D852C , B : D702C , C : D652C

No.	부품번호	부품명	수량 A	수량 B	수량 C	수량 D	수량 E	I.C	비고
16	05511-51612	분할핀	1	1	1				
17	P5370-82551	밴드	3	3	3				
18	T4876-59621	호스브라켓, 우	1 ~HT8500446	1 ~HT8400450	1 ~HT8300291				
18	T4876-59621ED	호스브라켓(우)	1 JT8500001~	1 JT8400001~	1 JT8300001~			<-X->	
19	01133-51220	와셔붙임볼트	2	2	2				M12*P1.25
20	T4876-59611	커버브라켓, 2	1	1	1				
21	T4625-55441	플랜지볼트	1	1	1				
21	T4625-55431	플랜지볼트	1	1	1			<--->	
22	T4876-50411	에어크리너지지대커버	1 ~HT8500446	1 ~HT8400450	1 ~HT8300291				
22	T4876-50411ED	커버(에어크리너지지대)	1 JT8500001~	1 JT8400001~	1 JT8300001~			<-X->	
23	T2185-70491	플랜지볼트	1	1	1				
24	T4876-50251	스폰지	2	2	2				
25	T2350-29291	마개	2	2	2				
26	T4625-87611	구멍마개	1	1	1				
26	T4686-87611	구멍마개	1	1	1			<--->	

----> 개정전의 부품이 개정후의 부품을 대체 할 수 있음 <---- 개정후의 부품이 개정전의 부품에 대체 할 수 있음
<-X-> 개정전과 후의 부품이 상호 호환성이 없음 <---> 개정전과 후의 부품이 상호 호환성이 있음
<-0-> 단품 상태로는 상호호환성이 없으나 관련 부품의 조합상태로는 호환성이 있음

D652-T445A 에어크리너지지대2그룹

(D652C : ~ GT8300229, D702C : ~ GT8400333, D852C : ~ GT8500306)

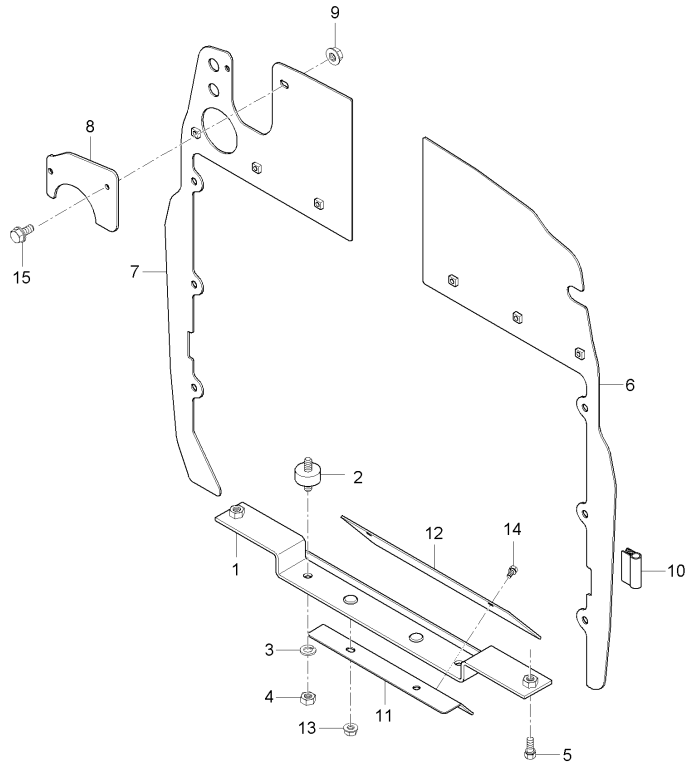

A : D852C , B : D702C , C : D652C

No.	부품번호	부품명	수량 A	수량 B	수량 C	수량 D	수량 E	I.C	비고
1	T4876-50291	라디에이터브라켓	1	1	1				
1	T4876-50292	라디에이터브라켓	1	1	1			<----	
2	T4850-50062	라디에이터취부고무	2	2	2				
3	04512-50100	스프링와셔	2	2	2				M10
4	02176-50100	너트	2	2	2				M10X1.25
5	01133-51020	와셔붙임볼트	2	2	2				M10*P1.25
6	T4876-50382	잡이판, 좌	1	1	1				
7	T4876-50394	잡이판, 우	1	1	1				
8	T4876-50403	잡이판, 상	1	1	1				
9	02751-50060	플렌지너트	2	2	2				M6*P1.0
10	T4816-50152	뱀띠고무, 잡이판	1	1	1				
11	T4930-50271	차단판, 1	1 ~HT8500446	1 ~HT8400450	1 ~HT8300291				
11	T4930-50271ED	차단판 1	1 JT8500001~	1 JT8400001~	1 JT8300001~			<-X->	
12	T4930-50281	차단판, 2	1 ~HT8500446	1 ~HT8400450	1 ~HT8300291				
12	T4930-50281ED	차단판 2	1 JT8500001~	1 JT8400001~	1 JT8300001~			<-X->	
13	02751-50080	플랜지너트	2	2	2				M8X1.25
14	01025-50620	와셔붙임볼트	2	2	2				M6*P1.0
15	01754-50612	플랜지볼트	2	2	2				M6*1.0

----> 개정전의 부품이 개정후의 부품을 대체 할 수 있음 <---- 개정후의 부품이 개정전의 부품에 대체 할 수 있음
<-X-> 개정전과 후의 부품이 상호 호환성이 없음 <---> 개정전과 후의 부품이 상호 호환성이 있음
<-0-> 단품 상태로는 상호호환성이 없으나 관련 부품의 조합상태로는 호환성이 있음

DK754EU-T445A 에어크리너지지대2그룹

(D652C : GT8300230 ~ , D702C : GT8400334 ~ , D852C : GT8500307 ~)

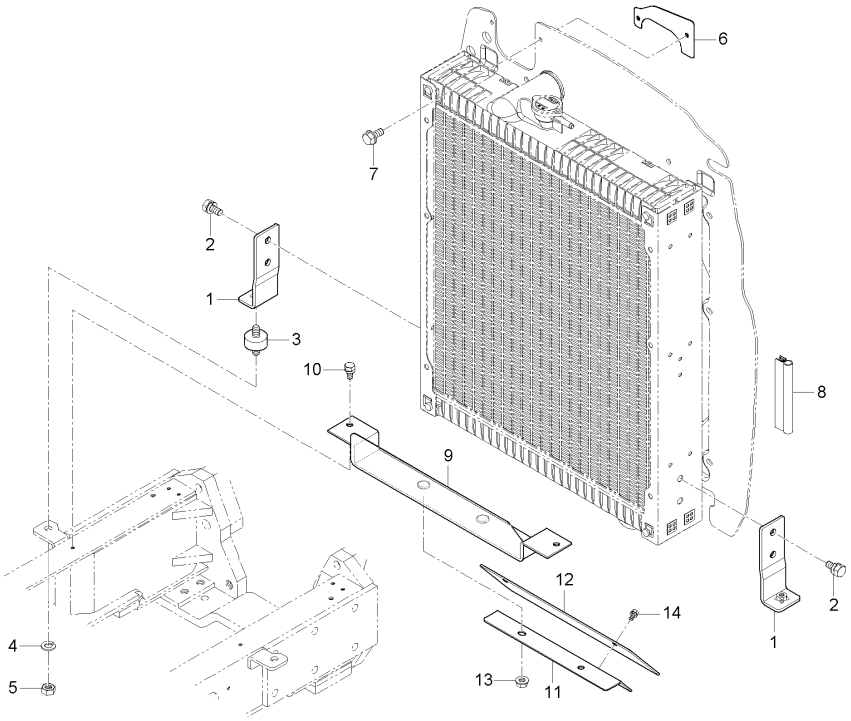

A : D852C , B : D702C , C : D652C

No.	부품번호	부품명	수량 A	수량 B	수량 C	수량 D	수량 E	I.C	비고
1	T4931-72051	라디에이터지지브라켓	2 ~HT8500446	2 ~HT8400450	2 ~HT8300291				
1	T4931-72051ED	라디에이터지지브라켓	2 JT8500001~	2 JT8400001~	2 JT8300001~			<----	
2	01133-51018	와셔붙임볼트	4	4	4				
3	T4850-50062	라디에이터취부고무	2	2	2				
4	04512-50100	스프링와셔	2	2	2				M10
5	02176-50100	너트	2	2	2				M10X1.25
6	T4931-50401	잡이판, 상	1 ~HT8500446	1 ~HT8400450	1 ~HT8300291				
6	T4931-50401ED	잡이판(상)	1 JT8500001~	1 JT8400001~	1 JT8300001~			<----	
7	T4625-55431	플랜지볼트	2	2	2				
8	T4816-50152	뱀띠고무, 잡이판	1	1	1				
9	T4931-50292	차단판브라켓	1	1	1				
9	T4920-50291ED	차단판	1	1	1			<----	
9	T4931-50292ED	브라켓(차단판)	1 JT8500001~	1 JT8400001~	1 JT8300001~			<----	
10	01125-50816	와셔붙임볼트	2	2	2				M8*P1.25
11	T4930-50271	차단판, 1	1 ~HT8500446	1 ~HT8400450	1 ~HT8300291				
11	T4930-50271ED	차단판 1	1 JT8500001~	1 JT8400001~	1 JT8300001~			<----	
12	T4930-50281	차단판, 2	1 ~HT8500446	1 ~HT8400450	1 ~HT8300291				
12	T4930-50281ED	차단판 2	1 JT8500001~	1 JT8400001~	1 JT8300001~			<----	
13	02751-50080	플랜지너트	2	2	2				M8X1.25

----> 개정전의 부품이 개정후의 부품을 대체 할 수 있음 <---- 개정후의 부품이 개정전의 부품에 대체 할 수 있음
<-X-> 개정전과 후의 부품이 상호 호환성이 없음 <---> 개정전과 후의 부품이 상호 호환성이 있음
<-0-> 단품 상태로는 상호호환성이 없으나 관련 부품의 조합상태로는 호환성이 있음

DK754EU-T445A 에어크리너지지대2그룹

(D652C : GT8300230 ~ , D702C : GT8400334 ~ , D852C : GT8500307 ~)

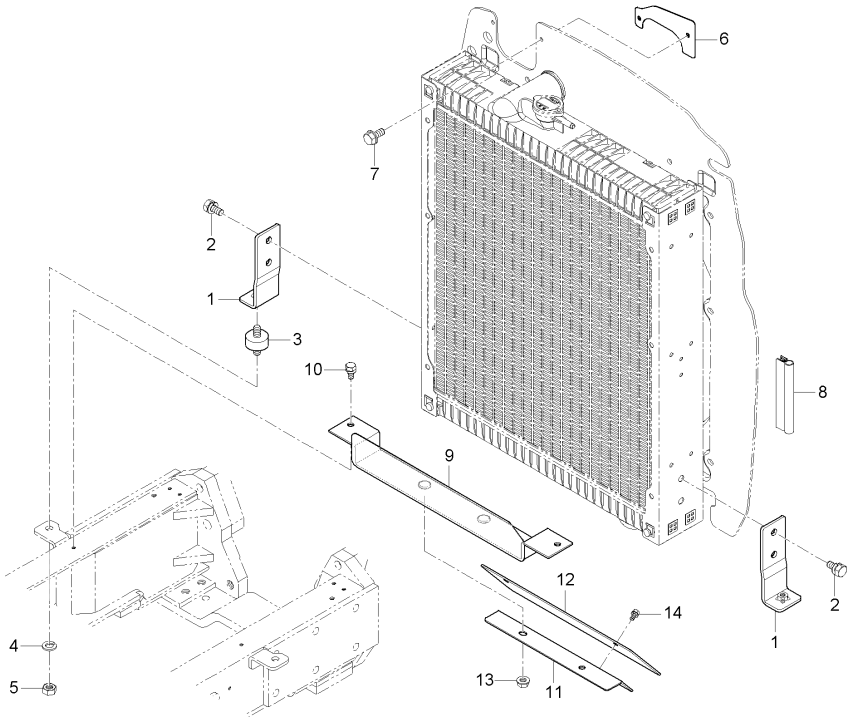

A : D852C , B : D702C , C : D652C

No.	부품번호	부품명	수량 A	수량 B	수량 C	수량 D	수량 E	I.C	비고
14	01025-50620	와셔붙임볼트	2	2	2				M6*P1.0

----> 개정전의 부품이 개정후의 부품을 대체 할 수 있음 <---- 개정후의 부품이 개정전의 부품에 대체 할 수 있음
<-X-> 개정전과 후의 부품이 상호 호환성이 없음 <---> 개정전과 후의 부품이 상호 호환성이 있음
<-0-> 단품 상태로는 상호호환성이 없으나 관련 부품의 조합상태로는 호환성이 있음

D652-T450A 브레이크오일탱크그룹

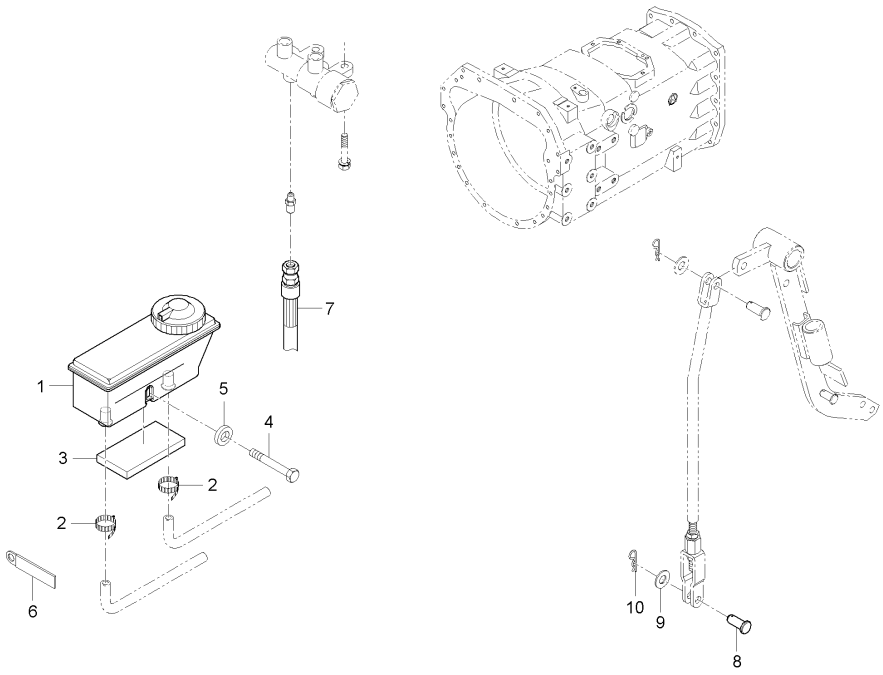

A : D852C , B : D702C , C : D652C

No.	부품번호	부품명	수량 A	B	C	D	E	I.C	비고
1	T4810-67702	오일탱크조합	1	1	1				
2	T4810-67832	클램프	2	2	2				
3	T4810-55312	쿠션고무	1	1	1				
4	01023-50660	와셔붙임볼트	1	1	1				MEX10*71
5	04015-50060	평와셔	1	1	1				M6
6	37155-3447-1	배선잡이	1	1	1				
7	T4815-67311	브레이크호스조합	2	2	2				
8	05122-51028	두부핀	1	1	1				DIA10
9	05515-51000	스냅핀	1	1	1				DIA10
10	T4930-66731	와셔, 1	1	1	1				

----> 개정전의 부품이 개정후의 부품을 대체 할 수 있음 <---- 개정후의 부품이 개정전의 부품에 대체 할 수 있음
<-X-> 개정전과 후의 부품이 상호 호환성이 없음 <---> 개정전과 후의 부품이 상호 호환성이 있음
<-0-> 단품 상태로는 상호호환성이 없으나 관련 부품의 조합상태로는 호환성이 있음

D652-T470A 악셀레이터그룹

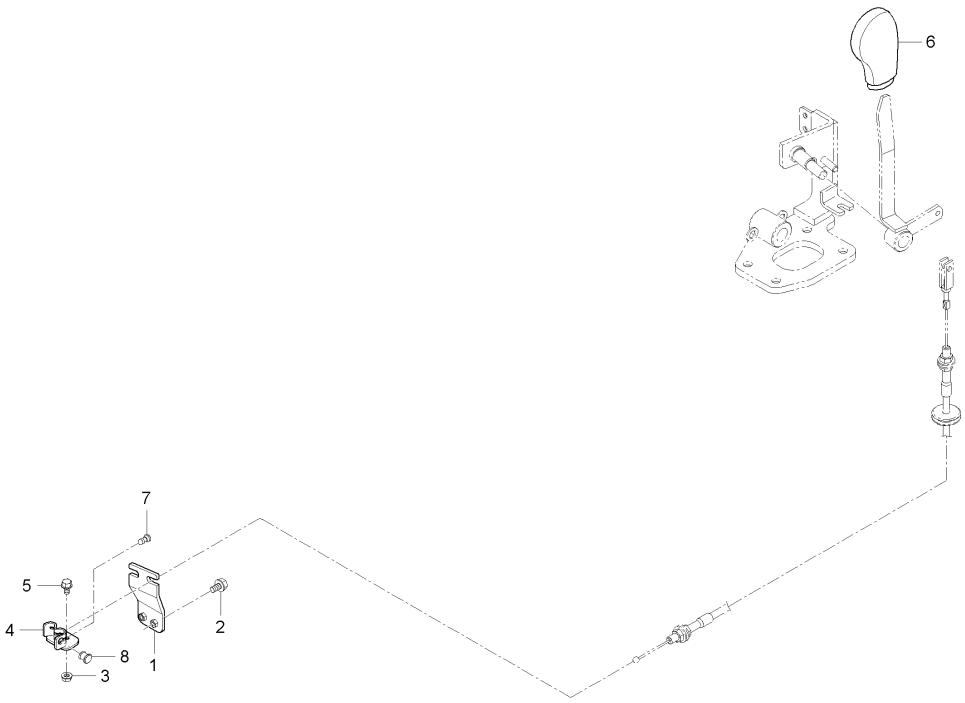

A : D852C , B : D702C , C : D652C

No.	부품번호	부품명	수량 A	수량 B	수량 C	수량 D	수량 E	I.C	비고
1	T4930-67331	악셀브라켓, 1			1				
1	T4930-67332	브라켓1(악셀)			1 ~HT8300291			<----	
1	T4930-67332BB	브라켓 1(악셀)			1 JT8300001~			<-X->	
2	01023-50620	와셔붙임볼트			2				M6*1.0
3	02751-50060	플렌지너트			2				M6*P1.0
4	T4930-67311	브라켓, 악셀, 2			1 ~GT8300129				
4	T4930-67312	브라켓, 악셀, 2			1 GT8300130~			<-X->	
5	01023-50616	와셔붙임볼트			1				M6*P1.0
6	T2610-24461	부변속손잡이			1				
7	T4930-67391	스토퍼고무			1				
8	T4682-55801	그로멧			1				

----> 개정전의 부품이 개정후의 부품을 대체 할 수 있음 <---- 개정후의 부품이 개정전의 부품에 대체 할 수 있음
<-X-> 개정전과 후의 부품이 상호 호환성이 없음 <---> 개정전과 후의 부품이 상호 호환성이 있음
<-0-> 단품 상태로는 상호호환성이 없으나 관련 부품의 조합상태로는 호환성이 있음

D702-T470A 악셀레이터그룹

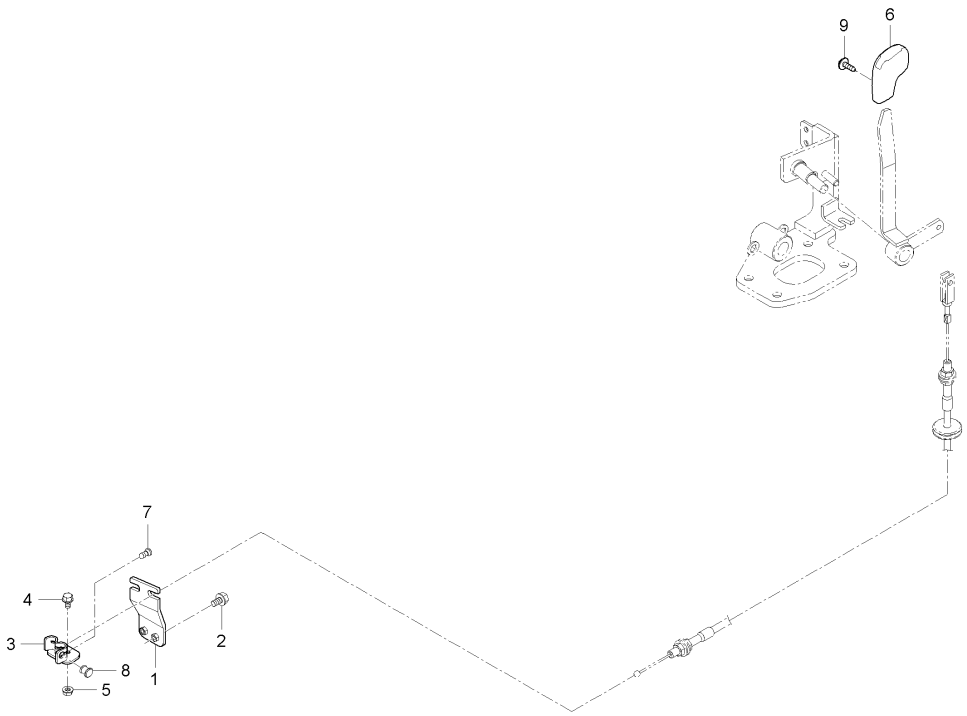

A : D852C , B : D702C , C : D652C

No.	부품번호	부품명	수량					I.C	비고
			A	B	C	D	E		
1	T4880-67332	악셀브라켓, 1	1	1					
1	T5310-67331	악셀브라켓, 1	1	1				<----	
2	01023-50620	와셔붙임볼트	2	2					
3	T4880-67312	악셀브라켓, 2	1	1					
4	01023-50616	와셔붙임볼트	1	1					
5	02751-50060	플렌지너트	1	1					
6	T2610-24461	부변속손잡이	1	1					
6	T5210-67361	손잡이, 핸드악셀	1	1				<-0->	
7	T4930-67391	스토퍼고무	1	1					
8	T4682-55801	그로멧	1	1					
9	03056-50408	십자홈붙이소나사	1	1					
9	03056-50510	십자홈붙이소나사	1	1				<-X->	

----> 개정전의 부품이 개정후의 부품을 대체 할 수 있음 <---- 개정후의 부품이 개정전의 부품에 대체 할 수 있음
<-X-> 개정전과 후의 부품이 상호 호환성이 없음 <---> 개정전과 후의 부품이 상호 호환성이 있음
<-0-> 단품 상태로는 상호호환성이 없으나 관련 부품의 조합상태로는 호환성이 있음

D652-T480C 명판그룹

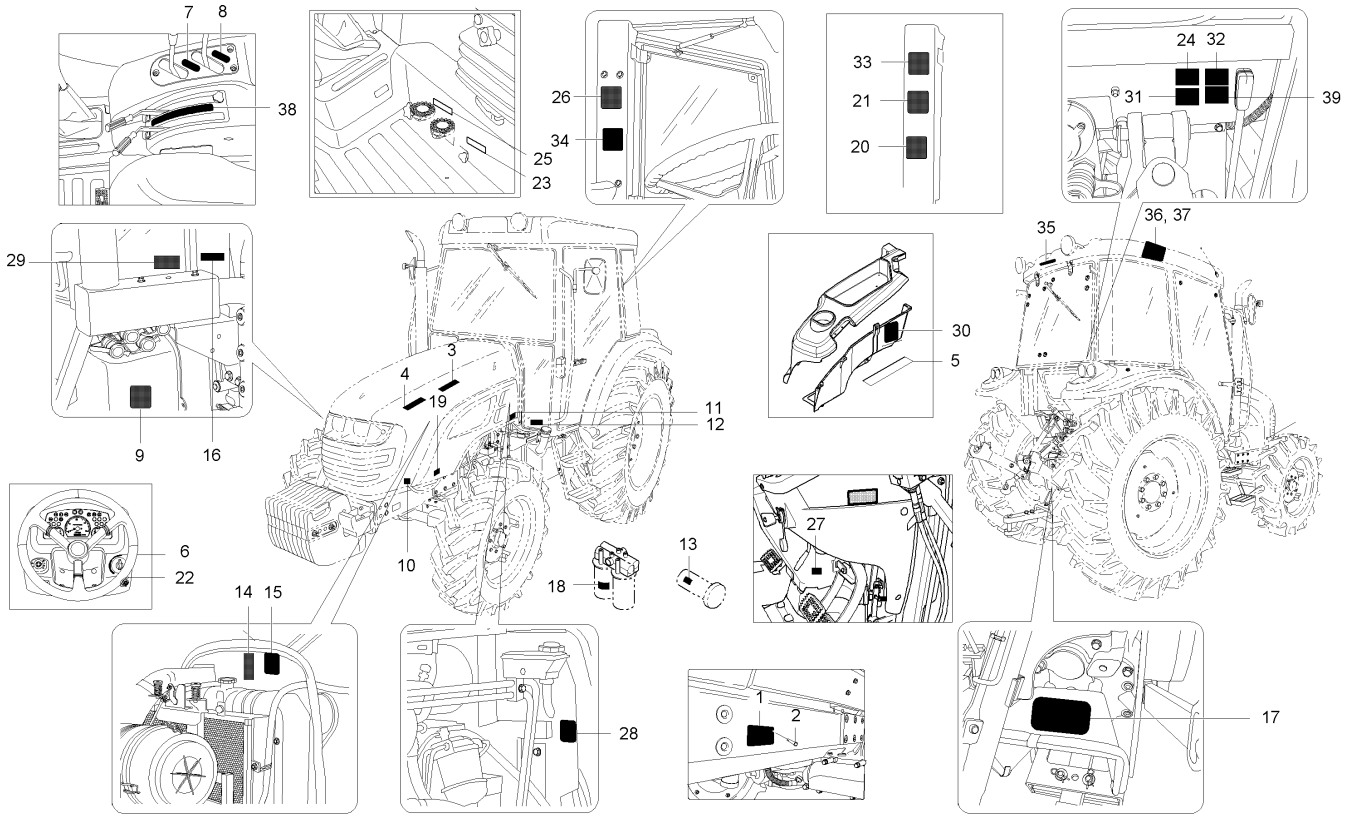

A : D852C , B : D702C , C : D652C

No.	부품번호	부품명	수량 A	수량 B	수량 C	수량 D	수량 E	I.C	비고
1	T4930-52011	제조명판			1				
2	05624-20408	리벳			4				
3	T4930-52061	기종명판			2				
4	T4856-52071	브랜드명판			2				
5	T4930-53051	PTO레버명판			1				
6	T4710-53152	PTO스위치명판			1				
7	T4880-51231	복동레버명판, 1			1				
8	T4880-51241	복동레버명판, 2			1				
9	T4930-52391	조이스틱소켓명판			1				
10	T4682-52181	본넷트작동명판			1				
11	T4682-53552	시동모터명판			1				
12	T4930-52481	연료주유경고명판			1				
13	T4930-52411	엔진오일필터명판			1				
14	T4625-52351	팬주의명판			1				
15	T4930-52371	라디에이터경고명판			1				
16	T4930-52471	소음기경고명판			1				
17	T4930-52311	PTO경고명판			1				
18	T4930-52361	유압필터주의명판			1				
19	T4876-52201	명판			1				

----> 개정전의 부품이 개정후의 부품을 대체 할 수 있음 <---- 개정후의 부품이 개정전의 부품에 대체 할 수 있음
<-X-> 개정전과 후의 부품이 상호 호환성이 없음 <---> 개정전과 후의 부품이 상호 호환성이 있음
<-0-> 단품 상태로는 상호호환성이 없으나 관련 부품의 조합상태로는 호환성이 있음

D652-T480C 명판그룹

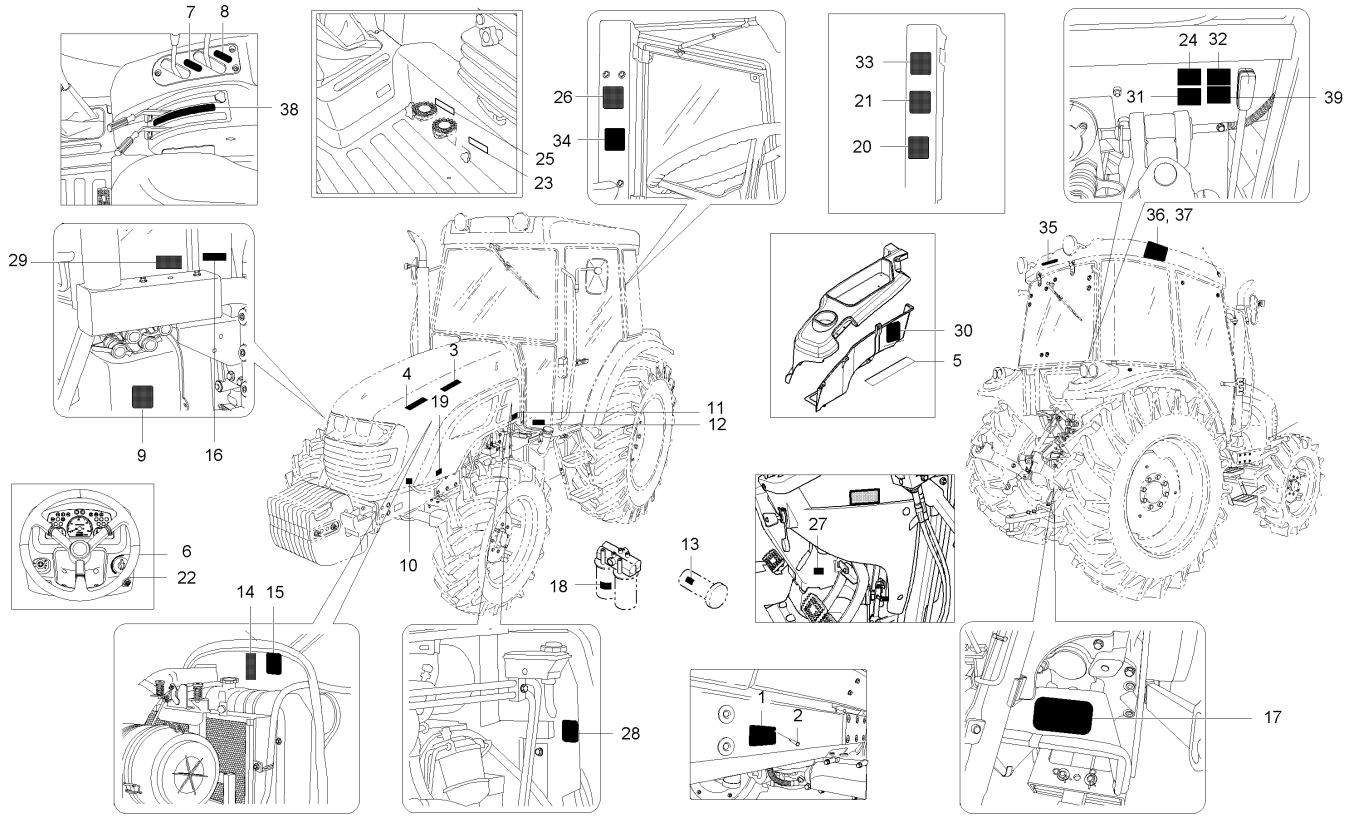

A : D852C , B : D702C , C : D652C

No.	부품번호	부품명	수량					I.C	비고
			A	B	C	D	E		
20	T4930-53022	차속표명판			1				
21	T4930-53041	윤활유명판			1				
22	T4520-52014	시동스위치명판			1				
23	T4710-53141	전륜구동명판			1				
24	T4930-52421	커플러소켓명판			1				
25	T4930-51211	차동고정명판			1				
25	T2611-26692	차동고정명판			1			<-X->	
25	T2611-26693	차동고정명판			1			<--->	
26	T4930-52381	경고명판			1				
27	T4930-52321	주차브레이크주의명판			1				
28	T4930-52441	브레이크오일주의명판			1				
29	T4930-52461	변속레버경고명판			1				
30	T4930-52341	ROPS경고명판			1				
31	T4710-52201	외부위치제어레버명판			1				
32	T4930-52401	리프트실린더주의명판			1				
33	T4810-51181	안전운전명판			1				
34	T2612-52462	속도조정명판			1				
35	T4856-52101	지붕명판, 뒤			1				
36	T4930-52551	지붕명판, 좌			1				

----> 개정전의 부품이 개정후의 부품을 대체 할 수 있음 <---- 개정후의 부품이 개정전의 부품에 대체 할 수 있음
<-X-> 개정전과 후의 부품이 상호 호환성이 없음 <---> 개정전과 후의 부품이 상호 호환성이 있음
<-0-> 단품 상태로는 상호호환성이 없으나 관련 부품의 조합상태로는 호환성이 있음

D652-T480C 명판그룹

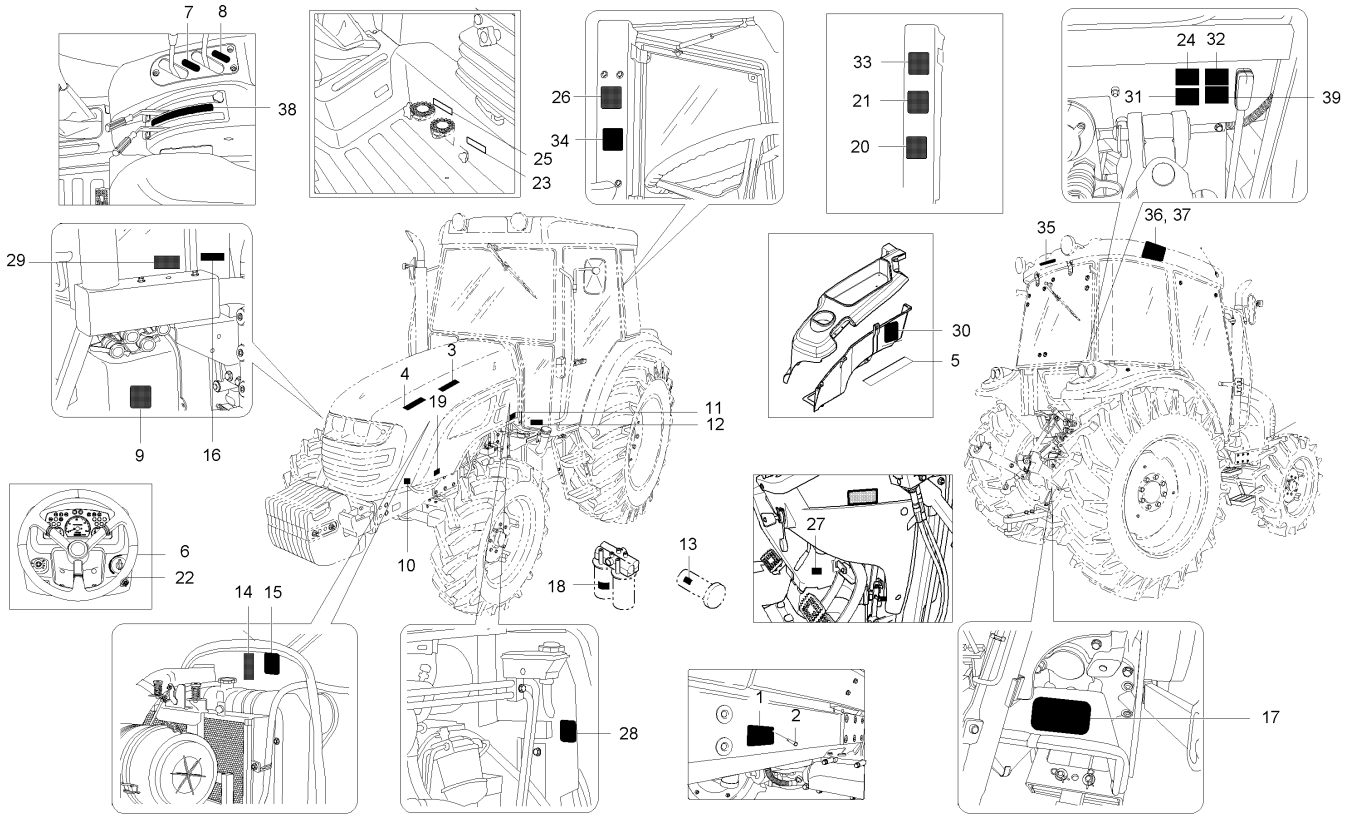

A : D852C , B : D702C , C : D652C

No.	부품번호	부품명	수량 A	수량 B	수량 C	수량 D	수량 E	I.C	비고
37	T4930-52561	지붕명판, 우			1				
38	T4930-52491	위치견인제어명판			1				
39	T4810-52121	작업기부착주의명판			1				
40	E7313-99012	제조명판(1104C-44)			1				
40	E7313-99111	제조명판			1			<----	

----> 개정전의 부품이 개정후의 부품을 대체 할 수 있음 <---- 개정후의 부품이 개정전의 부품에 대체 할 수 있음
<-X-> 개정전과 후의 부품이 상호 호환성이 없음 <---> 개정전과 후의 부품이 상호 호환성이 있음
<-0-> 단품 상태로는 상호호환성이 없으나 관련 부품의 조합상태로는 호환성이 있음

D702-T480C 명판그룹

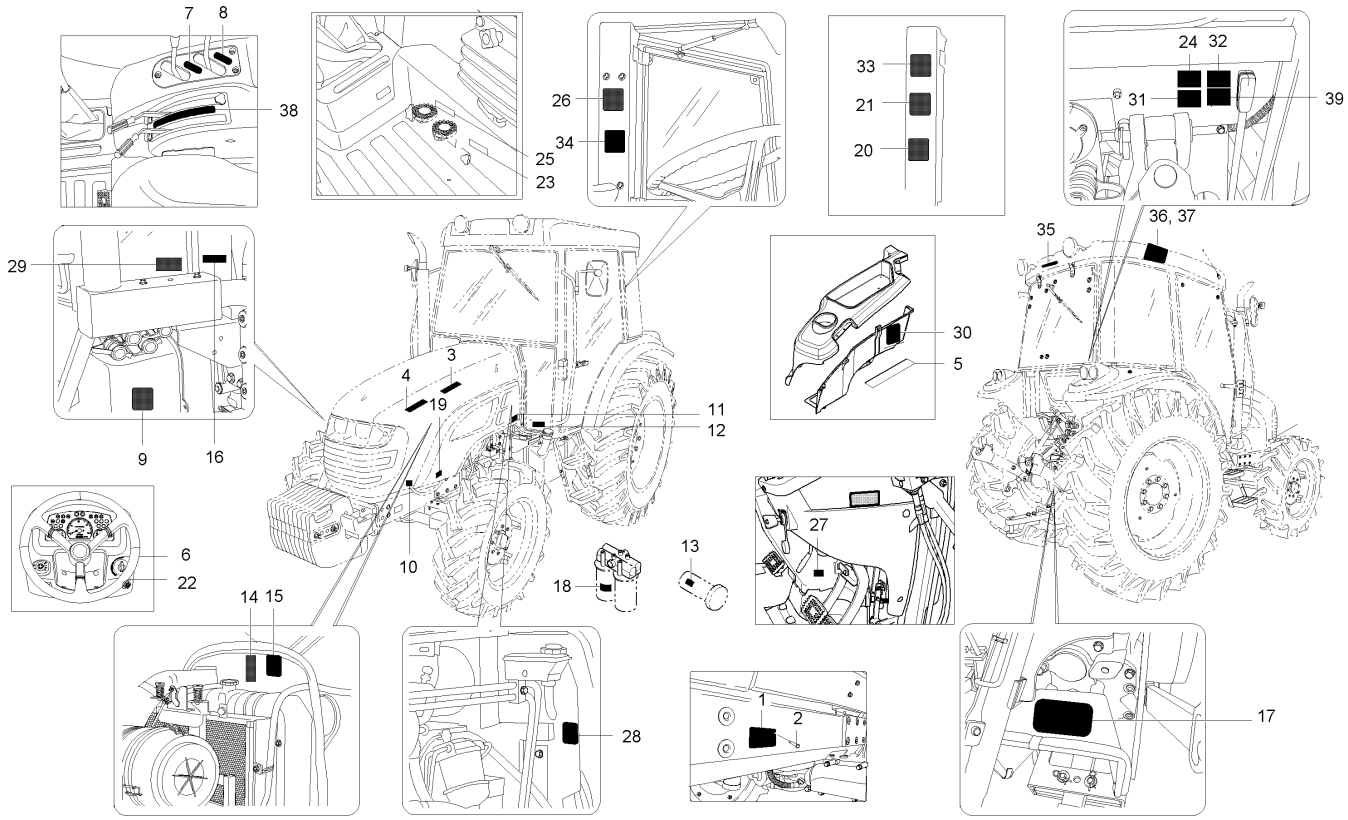

A : D852C , B : D702C , C : D652C

No.	부품번호	부품명	수량					I.C	비고
			A	B	C	D	E		
1	T4950-52011	제조명판		1					
2	05624-20408	리벳		4					
3	T4950-52061	기종명판		2					
4	T4856-52071	브랜드명판		2					
5	T4930-53051	PTO레버명판		1					
6	T4710-53152	PTO스위치명판		1					
7	T4880-51231	복동레버명판, 1		1					
8	T4880-51241	복동레버명판, 2		1					
9	T4930-52391	조이스틱소켓명판		1					
10	T4682-52181	본넷트작동명판		1					
11	T4682-53552	시동모터명판		1					
12	T4930-52481	연료주유경고명판		1					
13	T4930-52411	엔진오일필터명판		1					
14	T4625-52351	팬주의명판		1					
15	T4930-52371	라디에이터경고명판		1					
16	T4930-52471	소음기경고명판		1					
17	T4930-52311	PTO경고명판		1					
18	T4930-52361	유압필터주의명판		1					
19	T4876-52201	명판		1					

----> 개정전의 부품이 개정후의 부품을 대체 할 수 있음 <---- 개정후의 부품이 개정전의 부품에 대체 할 수 있음
<-X-> 개정전과 후의 부품이 상호 호환성이 없음 <---> 개정전과 후의 부품이 상호 호환성이 있음
<-0-> 단품 상태로는 상호호환성이 없으나 관련 부품의 조합상태로는 호환성이 있음

D702-T480C 명판그룹

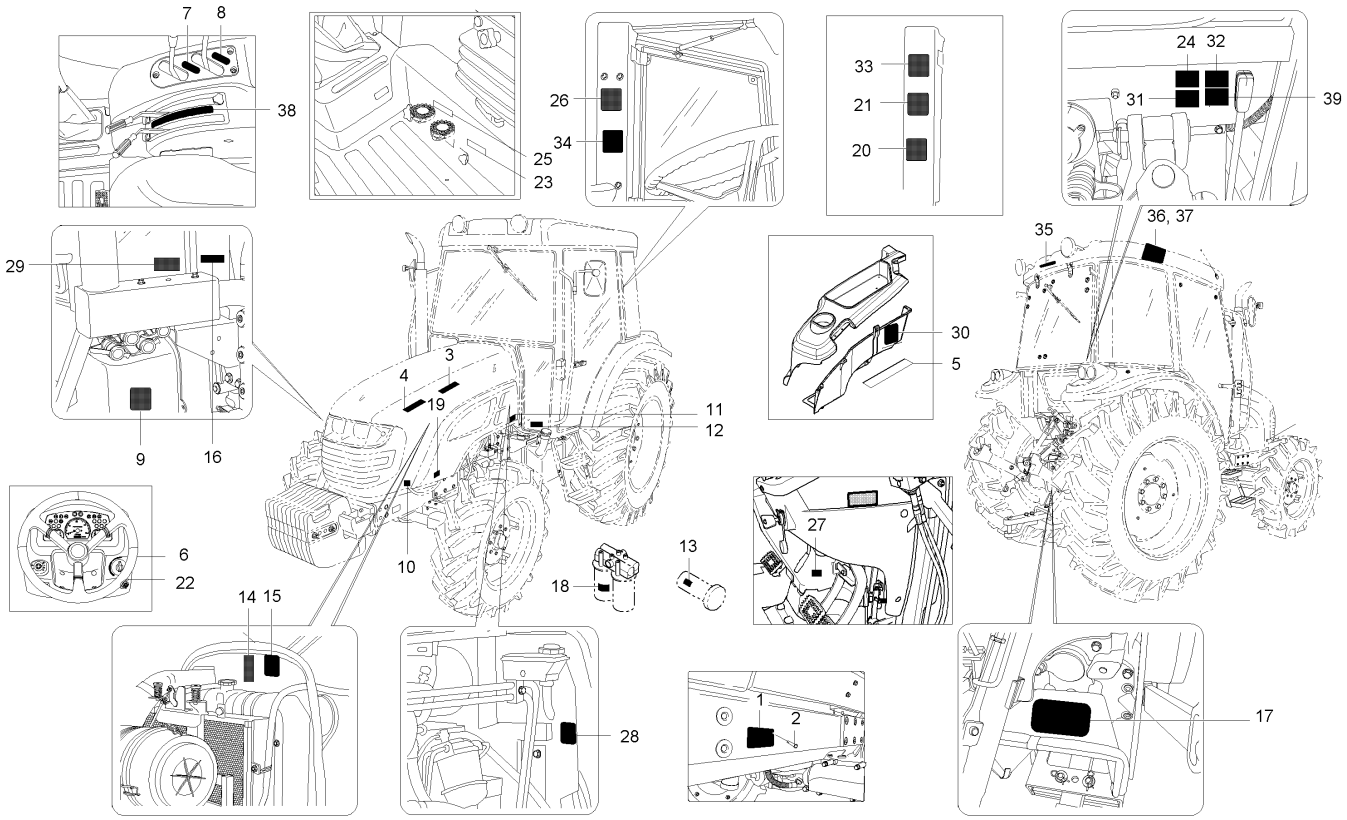

A : D852C , B : D702C , C : D652C

No.	부품번호	부품명	수량					I.C	비고
			A	B	C	D	E		
20	T4930-53022	차속표명판		1					
21	T4930-53041	윤활유명판		1					
22	T4520-52014	시동스위치명판		1					
23	T4710-53141	전륜구동명판		1					
24	T4930-52421	커플러소켓명판		1					
25	T4930-51211	차동고정명판		1					
25	T2611-26692	차동고정명판		1				<-X->	
25	T2611-26693	차동고정명판		1				<--->	
26	T4930-52381	경고명판		1					
27	T4930-52321	주차브레이크주의명판		1					
28	T4930-52441	브레이크오일주의명판		1					
29	T4930-52461	변속레버경고명판		1					
30	T4930-52341	ROPS경고명판		1					
31	T4710-52201	외부위치제어레버명판		1					
32	T4930-52401	리프트실린더주의명판		1					
33	T4810-51181	안전운전명판		1					
34	T2612-52462	속도조정명판		1					
35	T4856-52101	지붕명판, 뒤		1					
36	T4930-52551	지붕명판, 좌		1					

----> 개정전의 부품이 개정후의 부품을 대체 할 수 있음 <---- 개정후의 부품이 개정전의 부품에 대체 할 수 있음
<-X-> 개정전과 후의 부품이 상호 호환성이 없음 <---> 개정전과 후의 부품이 상호 호환성이 있음
<-0-> 단품 상태로는 상호호환성이 없으나 관련 부품의 조합상태로는 호환성이 있음

D702-T480C 명판그룹

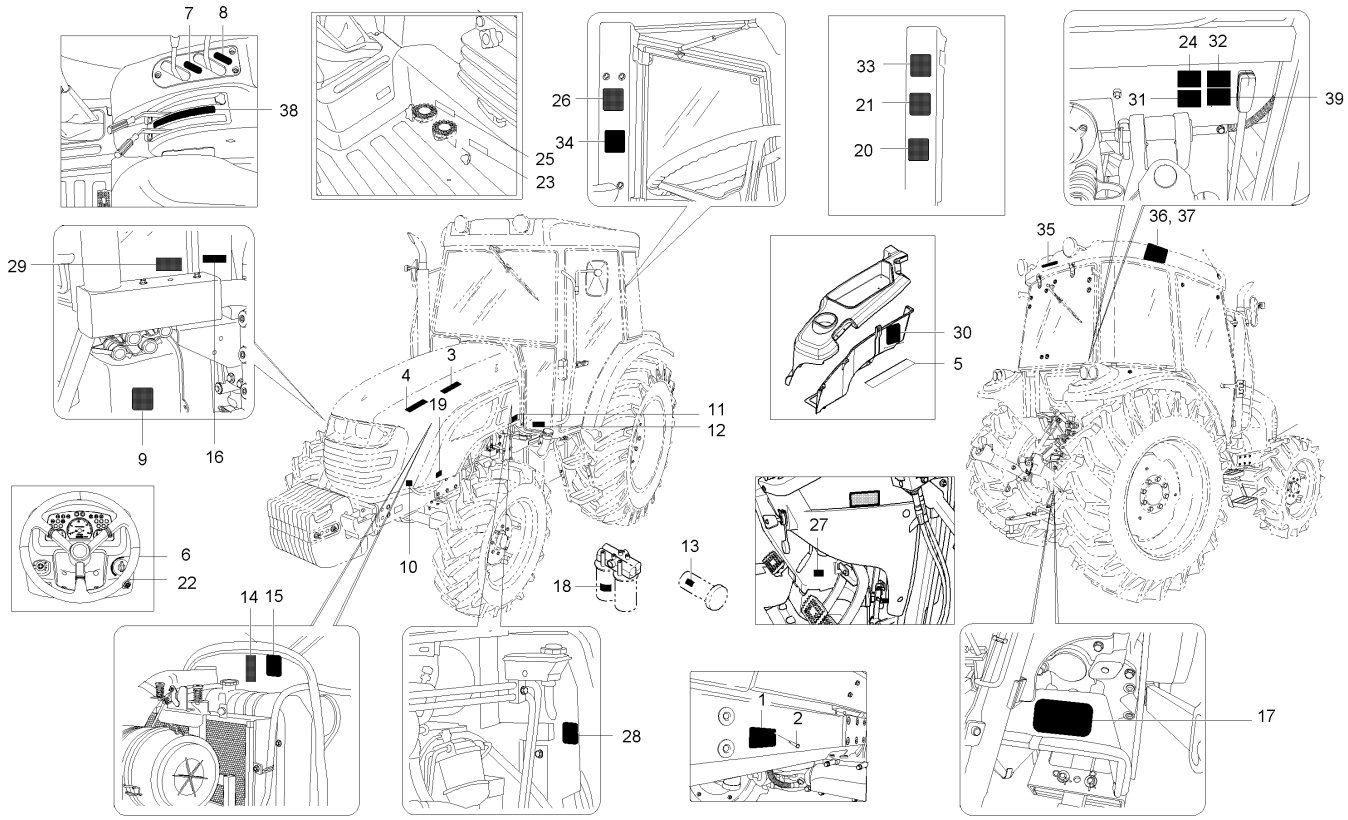

A : D852C , B : D702C , C : D652C

No.	부품번호	부품명	수량					I.C	비고
			A	B	C	D	E		
37	T4930-52561	지붕명판, 우		1					
38	T4930-52491	위치견인제어명판		1					
39	T4810-52121	작업기부착주의명판		1					
40	E7314-99012	제조명판(1104C-44T)		1					
40	E7314-99111	제조명판		1				<----	

----> 개정전의 부품이 개정후의 부품을 대체 할 수 있음
<-X-> 개정전과 후의 부품이 상호 호환성이 없음
<-0-> 단품 상태로는 상호호환성이 없으나 관련 부품의 조합상태로는 호환성이 있음
<---- 개정후의 부품이 개정전의 부품에 대체 할 수 있음
<---> 개정전과 후의 부품이 상호 호환성이 있음

D852-T480C 명판그룹

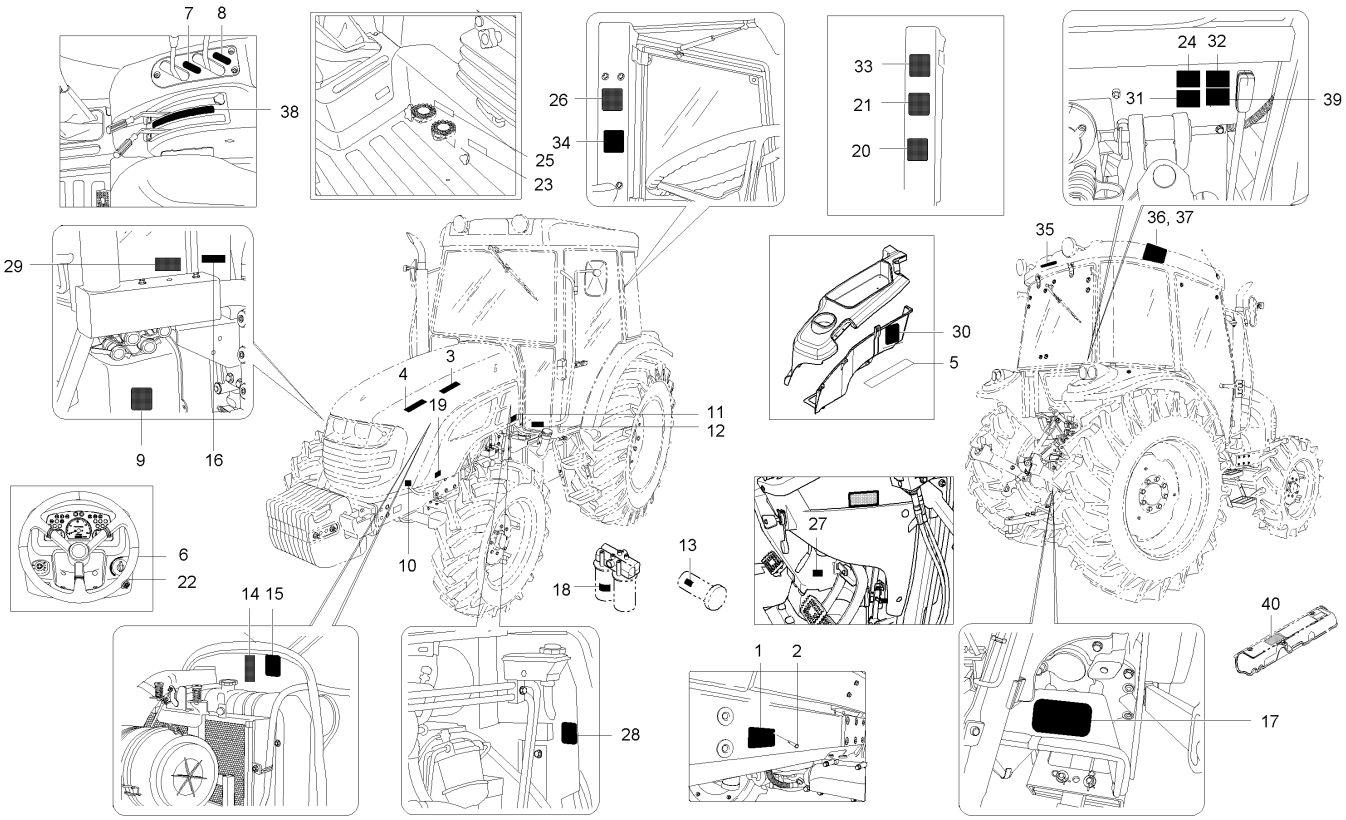

A : D852C , B : D702C , C : D652C

No.	부품번호	부품명	수량 A	B	C	D	E	I.C	비고
1	T4970-52011	제조명판	1						
2	05624-20408	리벳	4						
3	T4970-52061	기종명판	2						
4	T4856-52071	브랜드명판	2						
5	T4930-53051	PTO레버명판	1						
6	T4710-53152	PTO스위치명판	1						
7	T4880-51231	복동레버명판, 1	1						
8	T4880-51241	복동레버명판, 2	1						
9	T4930-52391	조이스틱소켓명판	1						
10	T4682-52181	본넷트작동명판	1						
11	T4682-53552	시동모터명판	1						
12	T4930-52481	연료주유경고명판	1						
13	T4930-52411	엔진오일필터명판	1						
14	T4625-52351	팬주의명판	1						
15	T4930-52371	라디에이터경고명판	1						
16	T4930-52471	소음기경고명판	1						
17	T4930-52311	PTO경고명판	1						
18	T4930-52361	유압필터주의명판	1						
19	T4876-52201	명판	1						

----> 개정전의 부품이 개정후의 부품을 대체 할 수 있음 <---- 개정후의 부품이 개정전의 부품에 대체 할 수 있음
<-X-> 개정전과 후의 부품이 상호 호환성이 없음 <---> 개정전과 후의 부품이 상호 호환성이 있음
<-0-> 단품 상태로는 상호호환성이 없으나 관련 부품의 조합상태로는 호환성이 있음

D852-T480C 명판그룹

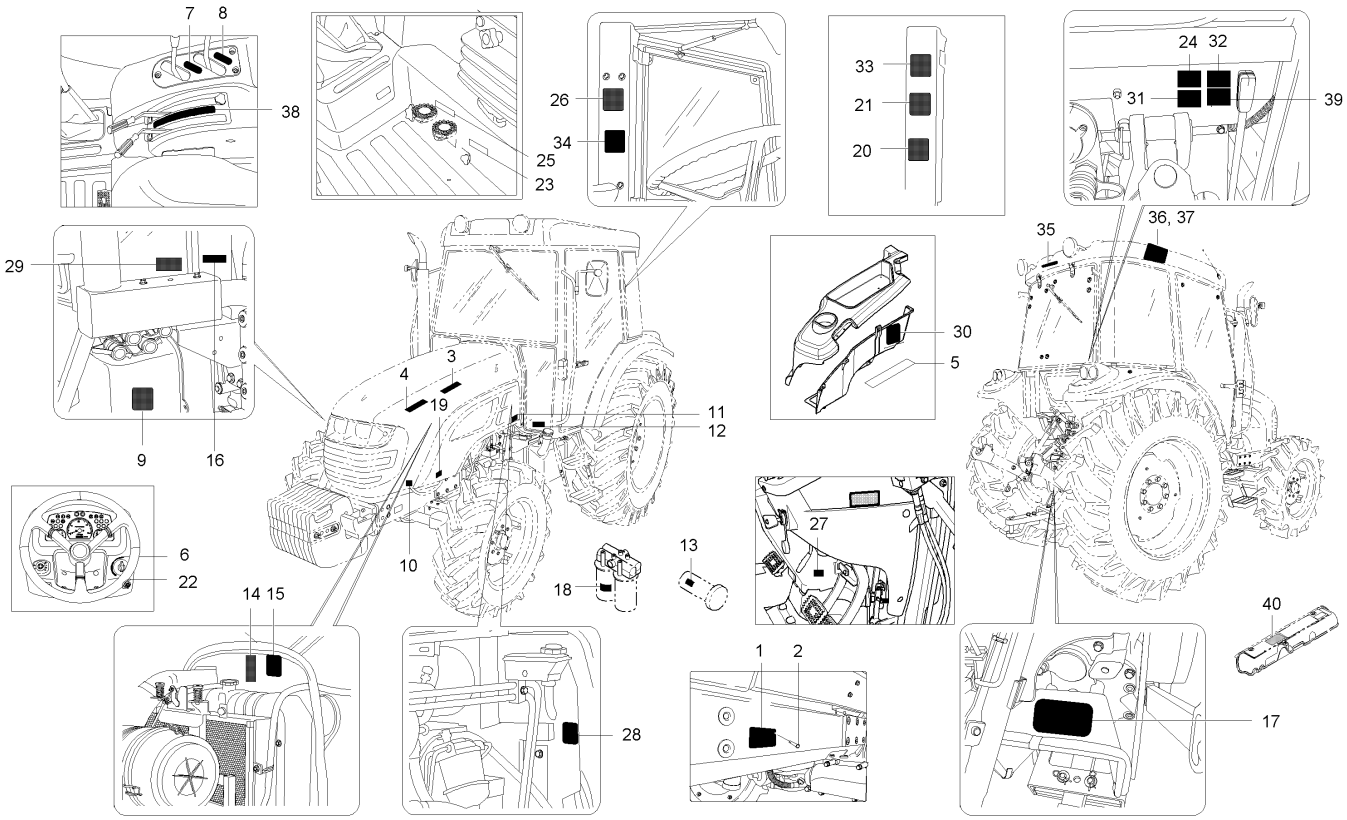

A : D852C , B : D702C , C : D652C

No.	부품번호	부품명	수량 A	B	C	D	E	I.C	비고
20	T4970-53022	차속표명판	1						
21	T4930-53041	윤활유명판	1						
22	T4520-52014	시동스위치명판	1						
23	T4710-53141	전륜구동명판	1						
24	T4930-52421	커플러소켓명판	1						
25	T4930-51211	차동고정명판	1 ~GT8500050						
25	T2611-26692	차동고정명판	1 GT8500051~					<-X->	
25	T2611-26693	차동고정명판	1					<--->	
26	T4930-52381	경고명판	1						
27	T4930-52321	주차브레이크주의명판	1						
28	T4930-52441	브레이크오일주의명판	1						
29	T4930-52461	변속레버경고명판	1						
30	T4930-52341	ROPS경고명판	1						
31	T4710-52201	외부위치제어레버명판	1						
32	T4930-52401	리프트실린더주의명판	1						
33	T4810-51181	안전운전명판	1						
34	T2612-52462	속도조정명판	1						
35	T4856-52101	지붕명판, 뒤	1						
36	T4930-52551	지붕명판, 좌	1						

----> 개정전의 부품이 개정후의 부품을 대체 할 수 있음 <---- 개정후의 부품이 개정전의 부품에 대체 할 수 있음
<-X-> 개정전과 후의 부품이 상호 호환성이 없음 <---> 개정전과 후의 부품이 상호 호환성이 있음
<-0-> 단품 상태로는 상호호환성이 없으나 관련 부품의 조합상태로는 호환성이 있음

D852-T480C 명판그룹

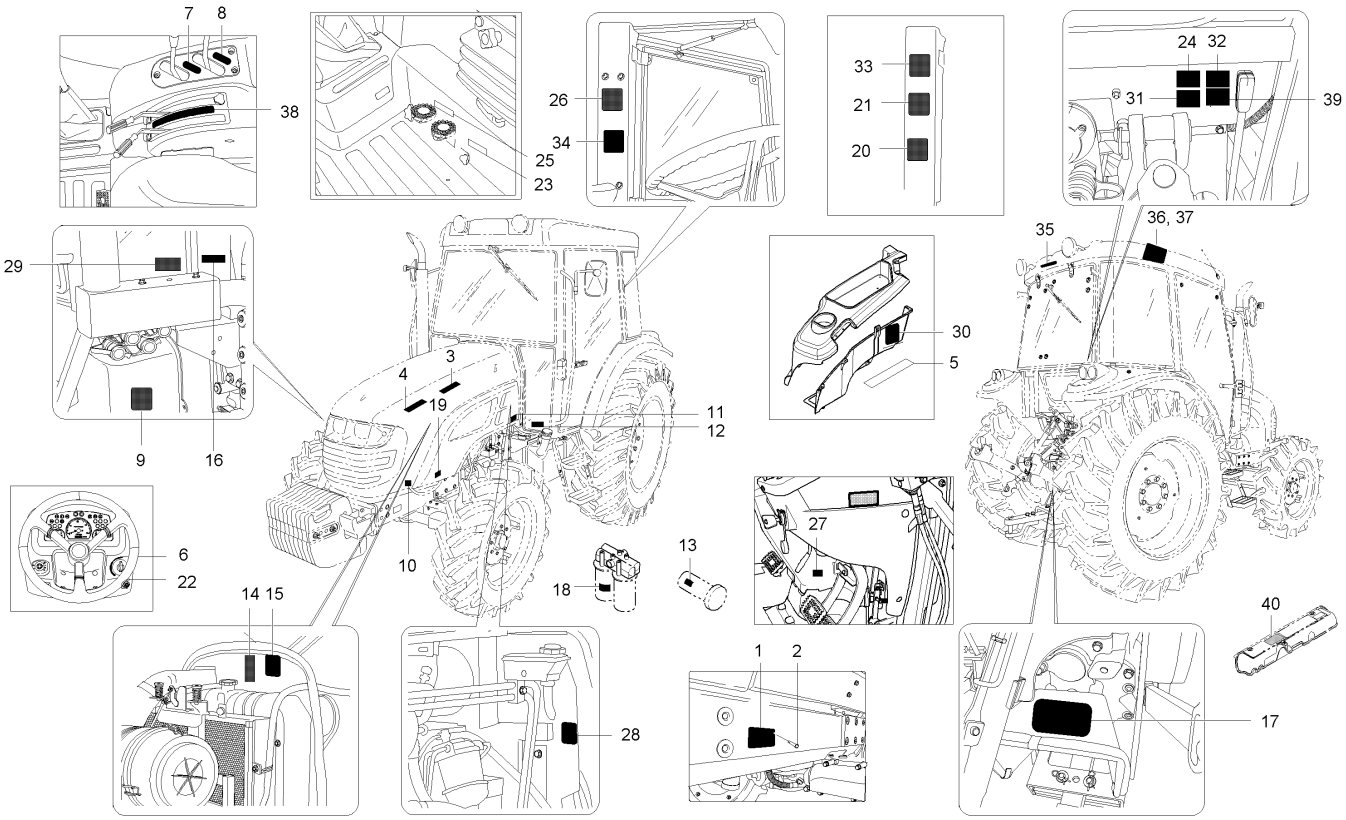

A : D852C , B : D702C , C : D652C

No.	부품번호	부품명	수량 A	B	C	D	E	I.C	비고
37	T4930-52561	지붕명판, 우	1						
38	T4930-52491	위치견인제어명판	1						
39	T4810-52121	작업기부착주의명판	1						
40	E7315-99012	제조명판(1104C-44TT)	1						
40	E7315-99111	제조명판	1					<----	

----> 개정전의 부품이 개정후의 부품을 대체 할 수 있음 <---- 개정후의 부품이 개정전의 부품에 대체 할 수 있음
<-X-> 개정전과 후의 부품이 상호 호환성이 없음 <---> 개정전과 후의 부품이 상호 호환성이 있음
<-0-> 단품 상태로는 상호호환성이 없으나 관련 부품의 조합상태로는 호환성이 있음

D652-T485A 연료탱크그룹

(D652C : ~ GT8300229, D702C : ~ GT8400333, D852C : ~ GT8500306)

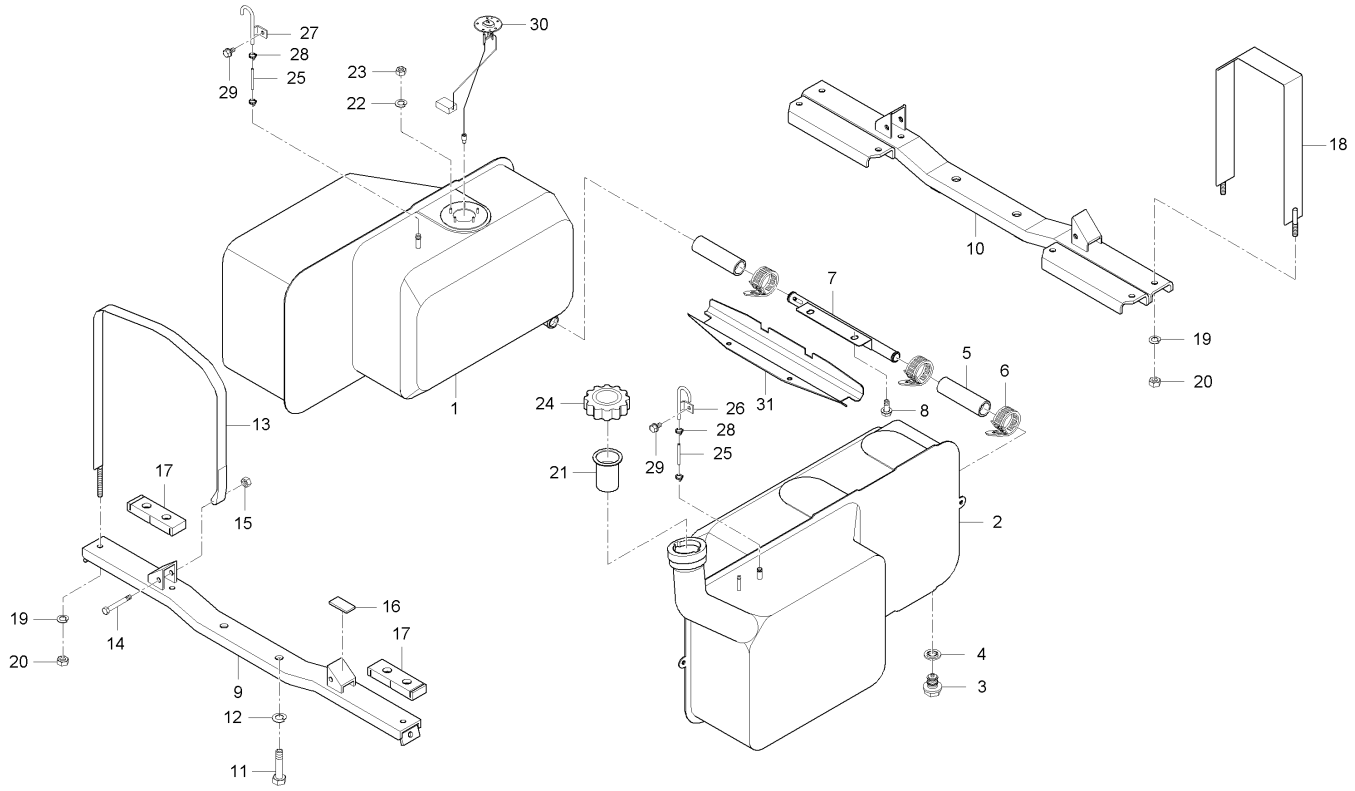

A : D852C , B : D702C , C : D652C

No.	부품번호	부품명	수량 A	수량 B	수량 C	수량 D	수량 E	I.C	비고
1	T4880-55032	연료탱크, 우	1	1	1				
2	T4930-55021	연료탱크, 좌	1 ~FT8500004		1 ~FT8300001				
2	T4930-55022	연료탱크, 좌	1 GT8500001~	1	1 GT8300001~			<-X->	
2	T4930-55023	연료탱크, 좌	1	1	1			<--->	
3	06331-45010	플러그	2	2	2				M10*1.25
4	04717-01000	시일와셔	2	2	2				M10
5	T4810-55213	고무호스	2	2	2				
6	31355-3819-1	호스밴드	4	4	4				
7	T4880-55041	연료튜브	1	1	1				
8	01135-51025	와셔붙임볼트	2	2	2				M8*1.25
9	T4810-55031	연료탱크취부대, 앞	1	1	1				
9	T4810-55032	연료탱크취부대, 앞	1	1	1			<--->	
10	T4930-55081	연료탱크취부대, 뒤	1	1	1				
10	T4930-55082	연료탱크취부대, 뒤	1	1	1			<--->	
11	01073-51430	볼트	4	4	4 ~HT8300097				
12	04512-50140	스프링와셔	4	4	4				
13	T4810-55045	연료탱크잡이판, 앞	2	2	2				
13	T4810-55046	연료탱크잡이판, 앞	2	2	2			<----	
13	T4810-55046BB	연료탱크잡이판	2	2	2			<-X->	

----> 개정전의 부품이 개정후의 부품을 대체 할 수 있음
<---- 개정후의 부품이 개정전의 부품에 대체 할 수 있음
<-X-> 개정전과 후의 부품이 상호 호환성이 없음
<---> 개정전과 후의 부품이 상호 호환성이 있음
<-0-> 단품 상태로는 상호호환성이 없으나 관련 부품의 조합상태로는 호환성이 있음

D652-T485A 연료탱크그룹

(D652C : ~ GT8300229, D702C : ~ GT8400333, D852C : ~ GT8500306)

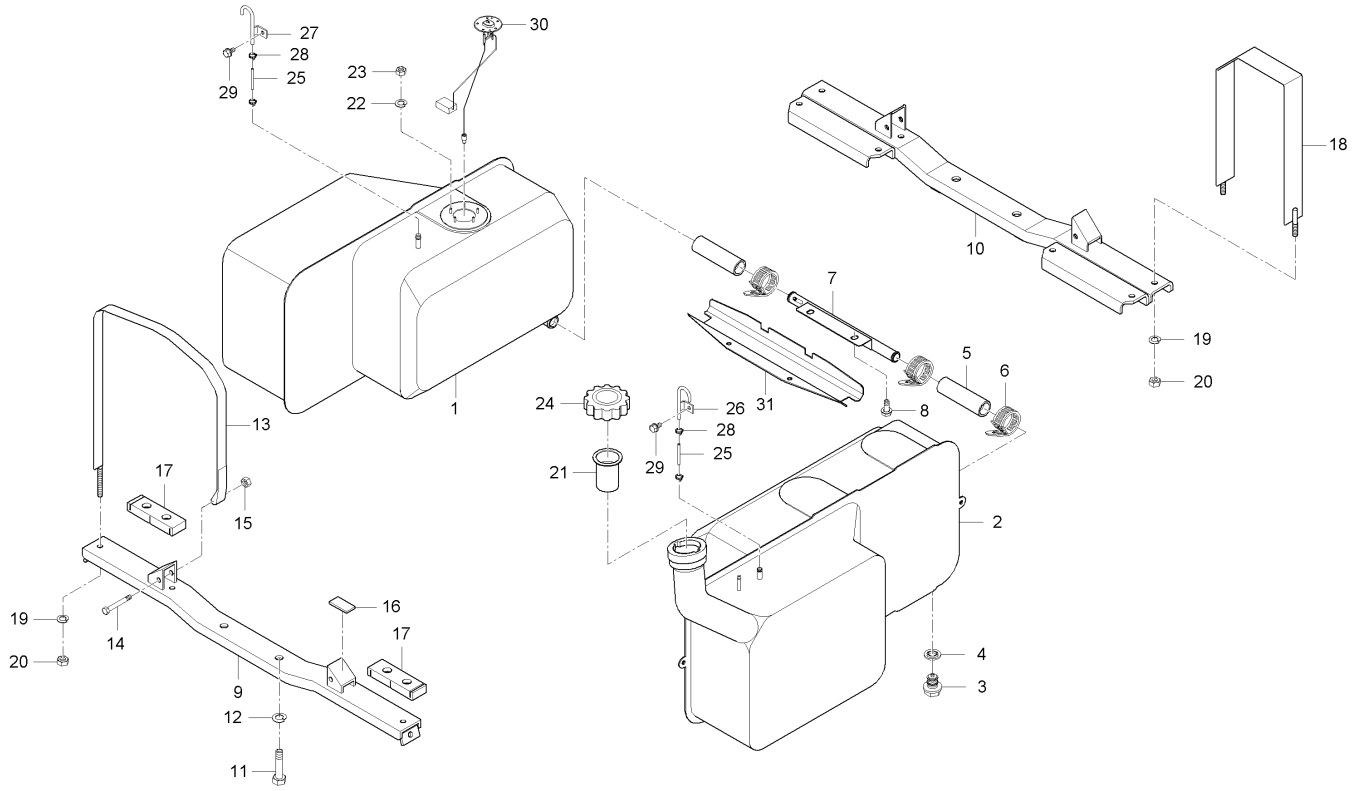

A : D852C , B : D702C , C : D652C

No.	부품번호	부품명	수량 A	수량 B	수량 C	수량 D	수량 E	I.C	비고
14	01153-50850	볼트	2	2	2				M8*P1.25
15	02156-50080	너트	2	2	2				M8XP1.25
15	02751-50080	플랜지너트	2	2	2			<----	M8X1.25
16	T4810-55312	쿠션고무	4	4	4				
17	T4810-55062	연료탱크고무	6	6	6				
17	T4810-55062	연료탱크고무	7	7	7			<----	
18	T4810-55052	연료탱크잡이판, 뒤	2	2	2				
18	T4810-55053	연료탱크잡이판, 뒤	2	2	2			<----	
18	T4810-55053BB	연료탱크잡이판(뒤)	1	1	1			<-X->	
19	04512-50100	스프링와셔	6	6	6				M10
20	02176-50100	너트	6	6	6				M10X1.25
21	C7910-10151	연료여과망조합	1	1	1				
22	04512-50040	스프링와셔	5	5	5				M4
23	02054-50040	너트	5	5	5				M4*P0.7
24	82KC-1010	연료탱크캡조합	1	1	1				
24	56713-2572-2	연료탱크캡조합	1	1	1			<----	
25	09661-50800	연료호스, 3	1 ~FT8500004		1 ~FT8300001				
25	T4930-55221	공기빼기튜브	2 GT8500001~	2	2 GT8300001~			<-X->	
26	C7310-26931	공기빼기연결관	2 ~FT8500004		2 ~FT8300001				

----> 개정전의 부품이 개정후의 부품을 대체 할 수 있음 <---- 개정후의 부품이 개정전의 부품에 대체 할 수 있음
<-X-> 개정전과 후의 부품이 상호 호환성이 없음 <---> 개정전과 후의 부품이 상호 호환성이 있음
<-0-> 단품 상태로는 상호호환성이 없으나 관련 부품의 조합상태로는 호환성이 있음

D652-T485A 연료탱크그룹

(D652C : ~ GT8300229, D702C : ~ GT8400333, D852C : ~ GT8500306)

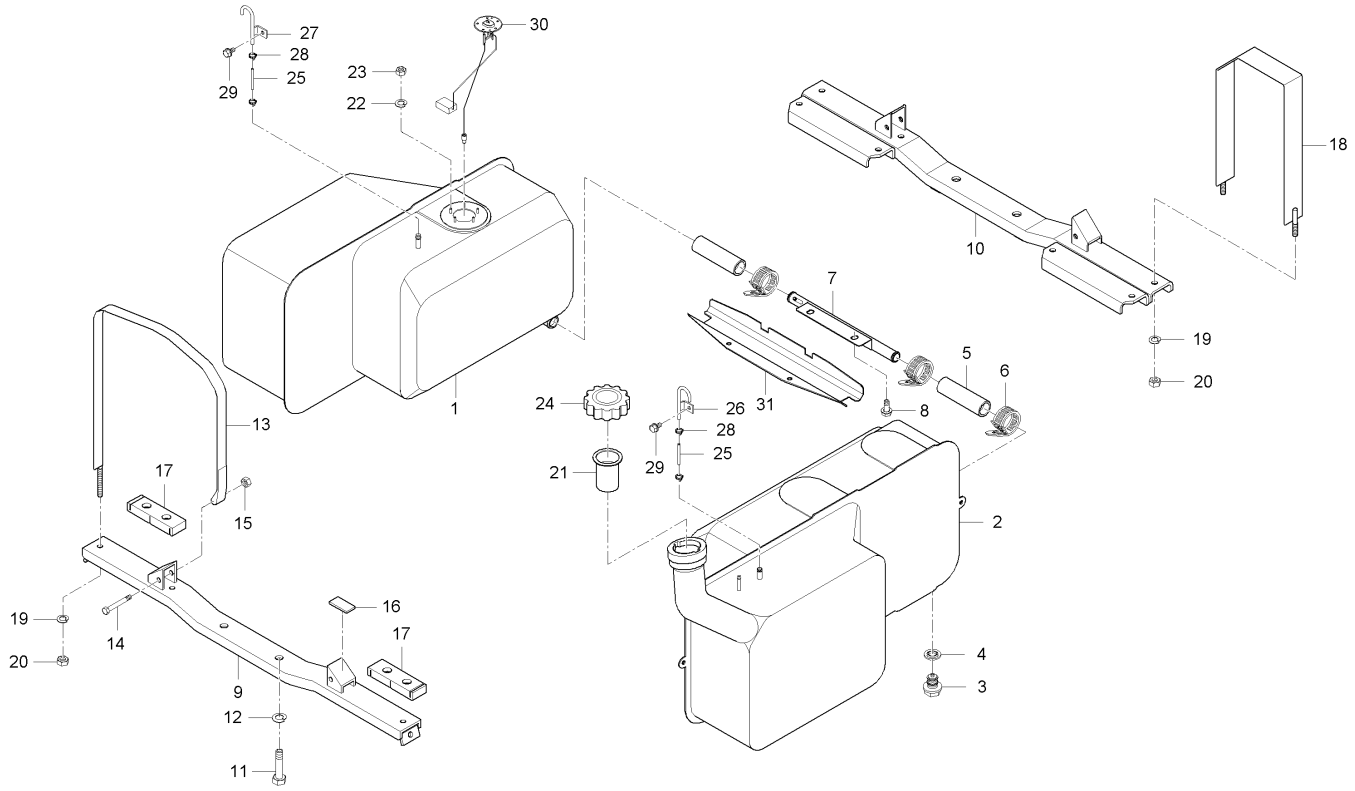

A : D852C , B : D702C , C : D652C

No.	부품번호	부품명	수량 A	수량 B	수량 C	수량 D	수량 E	I.C	비고
26	T4930-55311	공기빼기연결관, 좌	1 GT8500001~	1	1 GT8300001~			<-X->	
27	T4930-55321	공기빼기연결관, 우	1	1	1				
28	14971-4275-1	호스클램프	2 ~FT8500004		2 ~FT8300001				
28	09318-88160	호스클램프	4 GT8500001~	4	4 GT8300001~			<-X->	DIA16
29	01123-50816	와셔붙임볼트	1	1	1				M8*P1.25
30	T4810-69211	연료센서조합	1	1	1				
31	T4880-55071	연료호스커버	1	1	1				

----> 개정전의 부품이 개정후의 부품을 대체 할 수 있음 <---- 개정후의 부품이 개정전의 부품에 대체 할 수 있음
<-X-> 개정전과 후의 부품이 상호 호환성이 없음 <---> 개정전과 후의 부품이 상호 호환성이 있음
<-0-> 단품 상태로는 상호호환성이 없으나 관련 부품의 조합상태로는 호환성이 있음

DK902-T485A 연료탱크그룹

(D652C : GT8300230 ~ , D702C : GT8400334 ~ , D852C : GT8500307 ~)

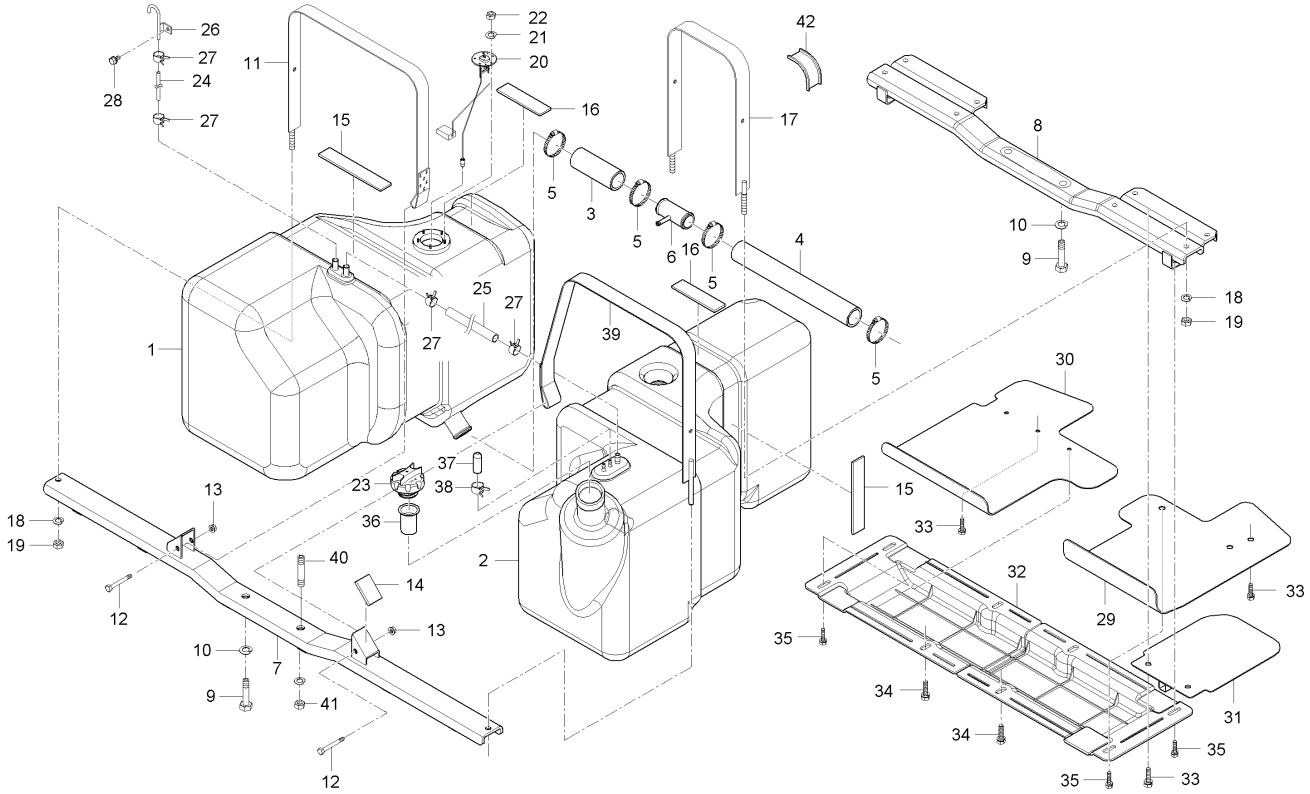

A : D852C , B : D702C , C : D652C

No.	부품번호	부품명	수량 A	수량 B	수량 C	수량 D	수량 E	I.C	비고
1	T4935-55032	연료탱크, 우	1	1	1				
1	T4935-55033	연료탱크, 우	1	1	1			<----	
1	T4935-55034	연료탱크(우)	1 ~HT8500446	1 ~HT8400450	1 ~HT8300291			<--->	
1	T4935-55034BB	연료탱크(우)	1 JT8500001~	1 JT8400001~	1 JT8300001~			<--->	
2	T4935-55022	연료탱크, 좌	1	1	1				
2	T4935-55023	연료탱크, 좌	1	1	1			<----	
2	T4935-55025	연료탱크(좌)	1	1	1			<----	
2	T4920-55022	연료탱크(좌)	1	1	1			<-0->	
2	T4920-55023	연료탱크(좌)	1	1	1			<----	
3	T4935-55161	연료호스, 1	1	1	1				
4	T4935-55171	연료호스, 2	1	1	1				
5	T2540-38251	호스밴드	4	4	4				
6	T4935-55092	연료튜브	1	1	1				
7	T4935-55071	연료탱크취부대, 1	1	1	1				
7	T4935-55072	연료탱크취부대, 1	1	1	1			<----	
8	T4935-55081	연료탱크취부대, 2	1	1	1				
8	T4935-55082	연료탱크취부대, 2	1	1	1			<----	
9	01073-51430	볼트	4 ~HT8500207	4 ~HT8400156	4 ~HT8300097				
9	01173-51430	볼트	4 HT8500208~	4 HT8400157~	4 HT8300098~			<-0->	M14P1.5*30

----> 개정전의 부품이 개정후의 부품을 대체 할 수 있음 <---- 개정후의 부품이 개정전의 부품에 대체 할 수 있음
<-X-> 개정전과 후의 부품이 상호 호환성이 없음 <---> 개정전과 후의 부품이 상호 호환성이 있음
<-0-> 단품 상태로는 상호호환성이 없으나 관련 부품의 조합상태로는 호환성이 있음

DK902-T485A 연료탱크그룹

(D652C : GT8300230 ~ , D702C : GT8400334 ~ , D852C : GT8500307 ~)

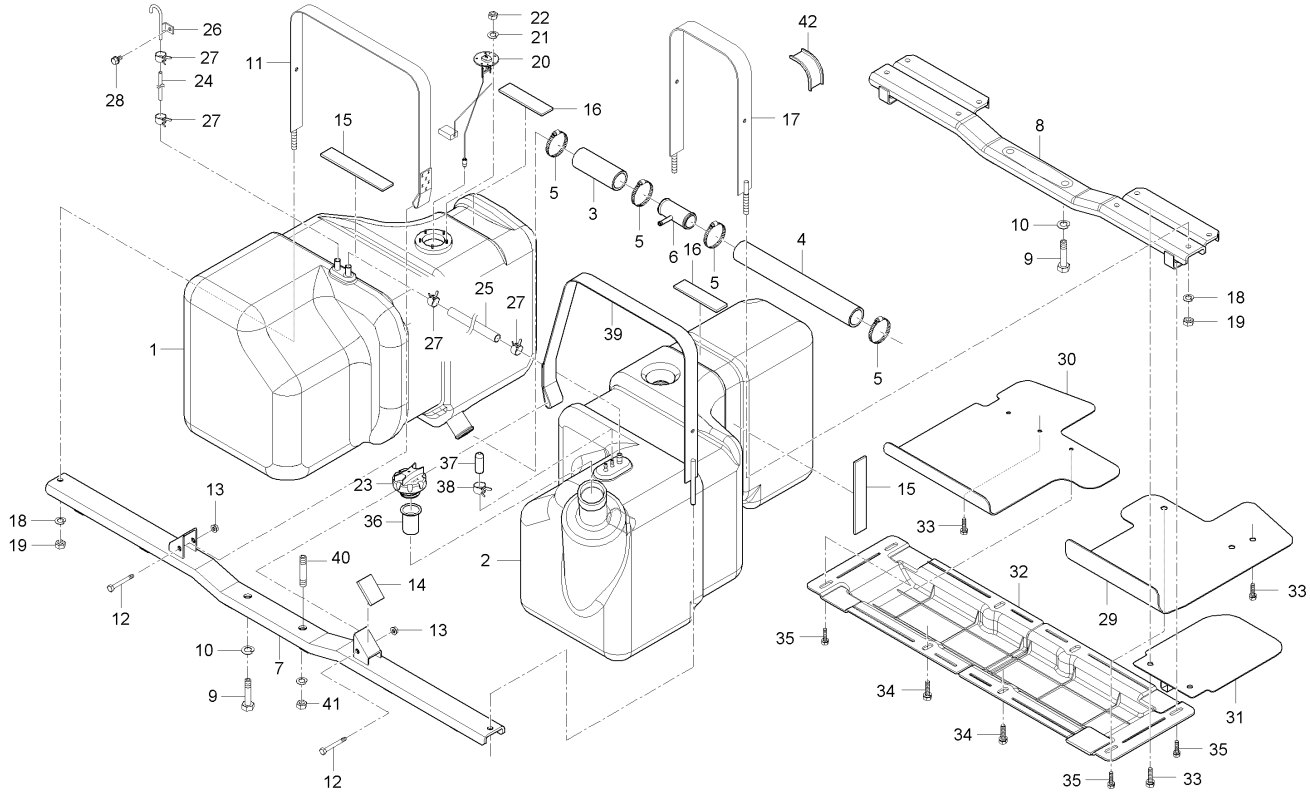

A : D852C , B : D702C , C : D652C

No.	부품번호	부품명	수량 A	수량 B	수량 C	수량 D	수량 E	I.C	비고
9	01173-51430	볼트	2	2	2			<--->	M14P1.5*30
10	04512-50140	스프링와셔	4	4	4				
11	T4935-55042	연료탱크잡이판, 1	2	2	2				
11	T4935-55043	연료탱크잡이판, 1	2	2	2			<--->	
11	T4935-55043	연료탱크잡이판, 1	1	1	1			<-0->	
12	01153-50850	볼트	2	2	2				M8*P1.25
13	02751-50080	플랜지너트	2	2	2				M8X1.25
14	T4810-55312	쿠션고무	4	4	4				
15	T4520-33401	배터리쿠션고무	10 ~HT8500344	10 ~HT8400290	10 ~HT8300180				
15	T2610-50271	쿠션고무	10 HT8500345~	10 HT8400291~	10 HT8300181~			<-0->	
15	T2610-50271	쿠션고무	2	2	2			<----	
16	T4810-50351	배터리쿠션고무	2 ~HT8500344	2 ~HT8400290	2 ~HT8300180				
16	T2610-50271	쿠션고무	2 HT8500345~	2 HT8400291~	2 HT8300181~			<-0->	
17	T4935-55051	연료탱크잡이판, 2	2	2	2				
17	T4935-55052	연료탱크잡이판, 2	2	2	2			<--->	
17	T4935-55053	연료탱크잡이판, 2	2	2	2			<----	
18	04512-50100	스프링와셔	6	6	6				M10
19	02176-50100	너트	12	12	12				M10X1.25
20	T4935-69211	연료센서조합	1	1	1				

----> 개정전의 부품이 개정후의 부품을 대체 할 수 있음 <---- 개정후의 부품이 개정전의 부품에 대체 할 수 있음
<-X-> 개정전과 후의 부품이 상호 호환성이 없음 <---> 개정전과 후의 부품이 상호 호환성이 있음
<-0-> 단품 상태로는 상호호환성이 없으나 관련 부품의 조합상태로는 호환성이 있음

DK902-T485A 연료탱크그룹

(D652C : GT8300230 ~ , D702C : GT8400334 ~ , D852C : GT8500307 ~)

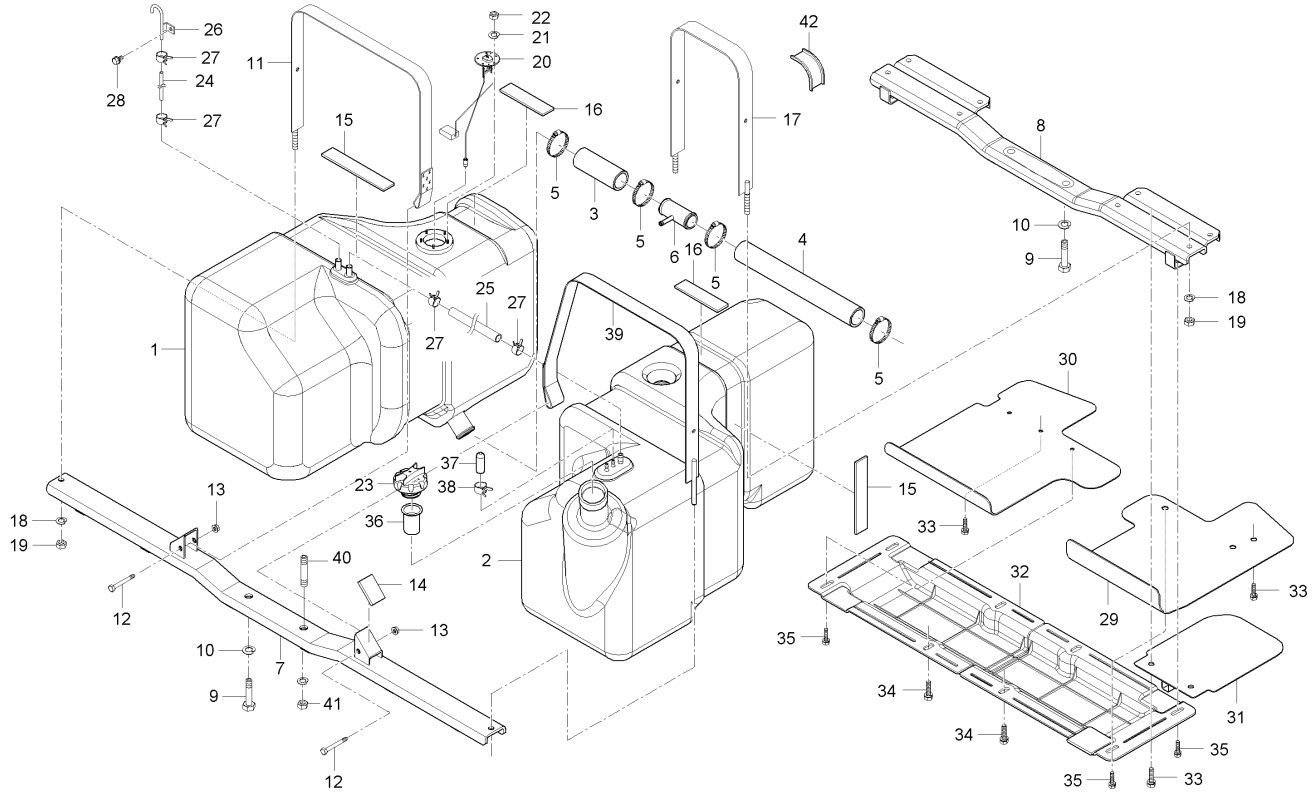

A : D852C , B : D702C , C : D652C

No.	부품번호	부품명	수량 A	B	C	D	E	I.C	비고
20	T4935-69212	연료센서조합	1	1	1			<----	
20	T4935-69213	연료센서조합	1	1	1			<----	
21	04512-50040	스프링와셔	5	5	5				M4
22	02054-50040	너트	5	5	5				M4*P0.7
23	T2611-54822	연료캡	1	1	1				
24	T4930-55221	공기빼기튜브	2	2	2				
24	T4935-55221	공기빼기튜브	1	1	1			<----	
25	T4930-55311	공기빼기연결관, 좌	1	1	1				
25	T4810-55222	공기빼기튜브	1	1	1			<----	
26	T4930-55321	공기빼기연결관, 우	1	1	1				
27	09318-88160	호스클램프	4	4	4				DIA16
28	01123-50816	와셔붙임볼트	2	2	2				M8*P1.25
29	T4935-55121	연료탱크보호커버, 1	1	1	1				
30	T4935-55131	연료탱크보호커버, 2	1	1	1				
31	T4935-55141	연료탱크보호커버, 3	1	1	1				
32	T4935-55151	연료탱크보호커버, 4	2	2	2				
32	T4935-55152	연료탱크보호커버4	2	2	2			<----	
32	T4920-55151	연료탱크보호커버	1	1	1			<-0->	
33	01133-51020	와셔붙임볼트	6	6	6				M10*P1.25

----> 개정전의 부품이 개정후의 부품을 대체 할 수 있음 <---- 개정후의 부품이 개정전의 부품에 대체 할 수 있음
<-X-> 개정전과 후의 부품이 상호 호환성이 없음 <---> 개정전과 후의 부품이 상호 호환성이 있음
<-0-> 단품 상태로는 상호호환성이 없으나 관련 부품의 조합상태로는 호환성이 있음

DK902-T485A 연료탱크그룹

(D652C : GT8300230 ~ , D702C : GT8400334 ~ , D852C : GT8500307 ~)

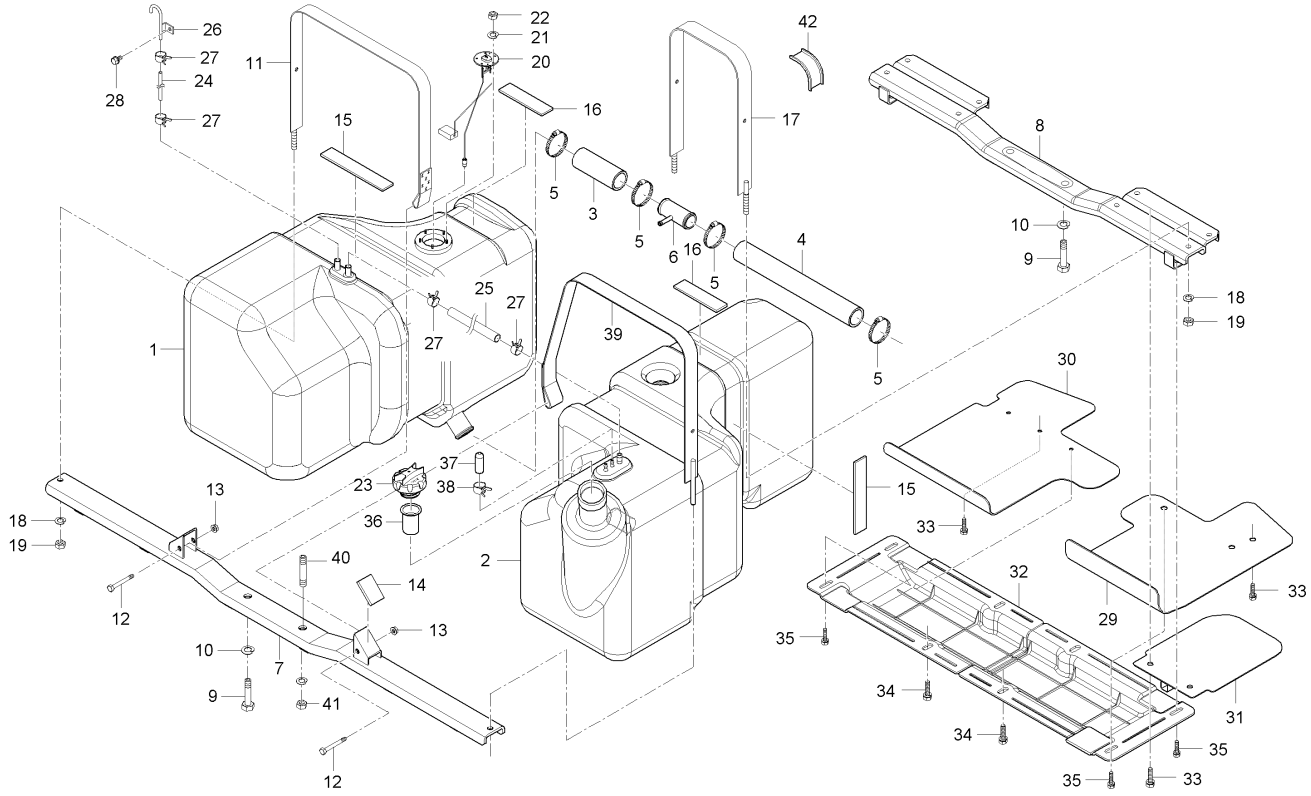

A : D852C , B : D702C , C : D652C

No.	부품번호	부품명	수량 A	B	C	D	E	I.C	비고
34	01135-51020	와셔붙임볼트	4	4	4				M10*1.25
35	01127-50816	와셔붙임볼트	4	4	4				
35	01127-50820	와셔붙임볼트	4	4	4			<----	
36	T4686-41351	연료필터	1	1	1				
37	C7330-05321	안내캡	1	1	1				
37	T4930-55251	고무마개(연료탱크)	1	1	1			<----	
38	09318-88080	호스클램프	1	1	1				
38	09318-88130	호스클램프	1	1	1			<----	
39	T4920-55041	연료탱크잡이판1	1	1	1				
40	01517-51430	심음볼트	2	2	2				
41	02176-50140	너트	2	2	2				M14*P1.5
42	T5270-55241	실링고무	8	8	8				

----> 개정전의 부품이 개정후의 부품을 대체 할 수 있음 <---- 개정후의 부품이 개정전의 부품에 대체 할 수 있음
<-X-> 개정전과 후의 부품이 상호 호환성이 없음 <---> 개정전과 후의 부품이 상호 호환성이 있음
<-0-> 단품 상태로는 상호호환성이 없으나 관련 부품의 조합상태로는 호환성이 있음

D701-T490A 연료튜브그룹

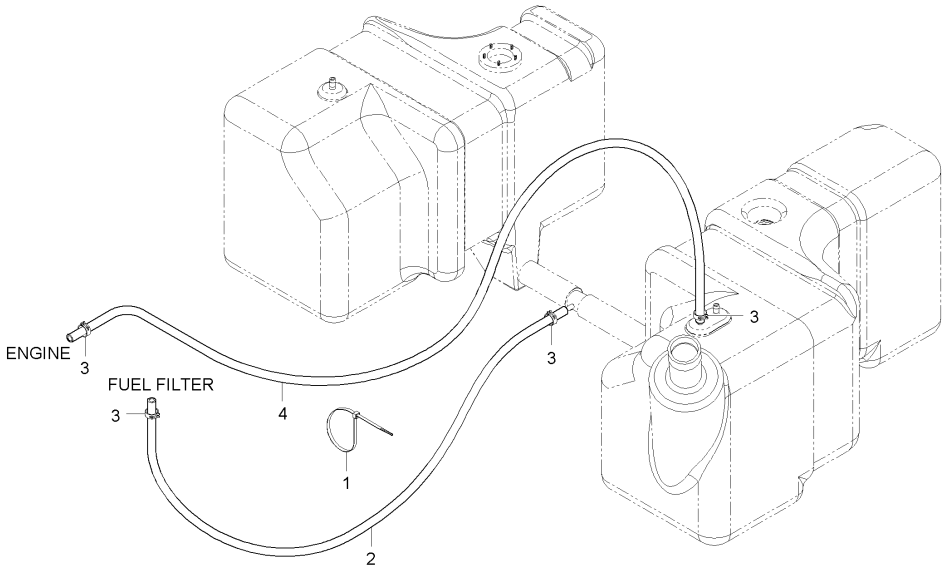

A : D852C , B : D702C , C : D652C

No.	부품번호	부품명	수량					I.C	비고
			A	B	C	D	E		
1	T4520-82561	코드밴드	3	3	3				
1	T2185-82561	코드밴드	3	3	3			<--->	
2	T4876-55231	연료호스, 1	1	1	1				
3	14911-4275-1	튜브클립	4	4	4				
4	T4812-55251	연료호스, 3	1	1	1				

----> 개정전의 부품이 개정후의 부품을 대체 할 수 있음 <---- 개정후의 부품이 개정전의 부품에 대체 할 수 있음
<-X-> 개정전과 후의 부품이 상호 호환성이 없음 <---> 개정전과 후의 부품이 상호 호환성이 있음
<-0-> 단품 상태로는 상호호환성이 없으나 관련 부품의 조합상태로는 호환성이 있음

D652-T495A 셔틀레버그룹

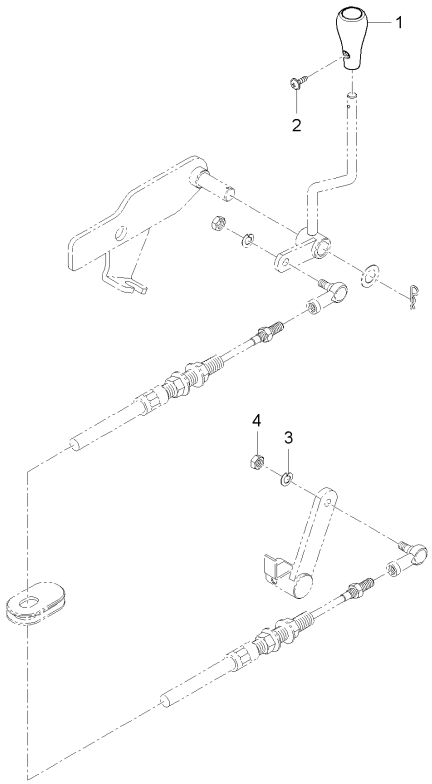

A : D852C , B : D702C , C : D652C

No.	부품번호	부품명	수량 A	B	C	D	E	I.C	비고
1	T4930-71221	셔틀손잡이	1	1	1				
2	03054-50516	십자홈붙이소나사	1	1	1				
3	04512-50100	스프링와셔	1	1	1				M10
4	02176-50100	너트	1	1	1				M10X1.25

----> 개정전의 부품이 개정후의 부품을 대체 할 수 있음 <---- 개정후의 부품이 개정전의 부품에 대체 할 수 있음
<-X-> 개정전과 후의 부품이 상호 호환성이 없음 <---> 개정전과 후의 부품이 상호 호환성이 있음
<-0-> 단품 상태로는 상호호환성이 없으나 관련 부품의 조합상태로는 호환성이 있음

D652-T500A 주부변속레버그룹

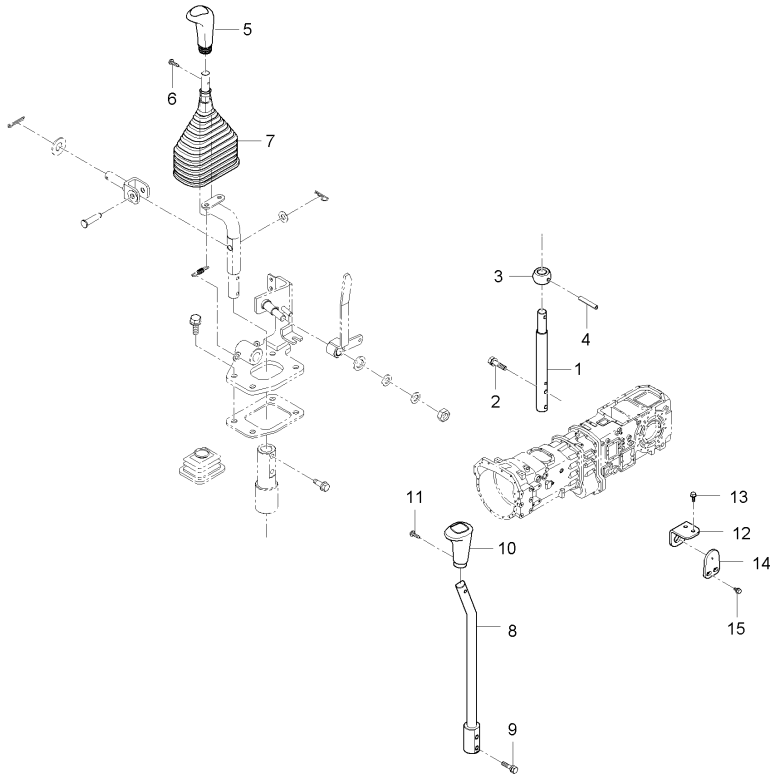

A : D852C , B : D702C , C : D652C

No.	부품번호	부품명	수량					I.C	비고
			A	B	C	D	E		
1	T4930-64161	로드, 주변속	1	1	1				
1	T4930-64171	로드, 주변속	1	1	1			<--->	
2	01123-50828	와셔붙임볼트	2	2	2				
3	T4710-64061	죠인트	1	1	1				
4	05411-00632	스프링핀	1	1	1				DIA6*32
5	T4835-66444	주변속손잡이	1	1	1				
6	03004-50616	와셔붙임소나사	1	1	1				M6*1.0*16
7	T4930-64031	주변속자바라, 2	1	1	1				
8	T4880-65332BK	부변속레버	1	1	1				
9	01023-50625	와셔붙임볼트	2	2	2				M6XP1.0
10	T4880-65371	부변속손잡이	1	1	1				
11	03004-50616	와셔붙임소나사	1	1	1				M6*1.0*16
12	T4880-65382	스위치브라켓, 1	1	1	1				
13	01023-50625	와셔붙임볼트	2	2	2				M6XP1.0
13	01023-50620	와셔붙임볼트	2	2	2			<--->	M6*1.0
14	T4880-65401	브라켓, 스위치, 2	1	1	1				
15	01023-50612	와셔붙임볼트	2	2	2				M6*P1.0
15	01754-50612	플랜지볼트	2	2	2			<--->	M6*1.0

----> 개정전의 부품이 개정후의 부품을 대체 할 수 있음 <---- 개정후의 부품이 개정전의 부품에 대체 할 수 있음
<-X-> 개정전과 후의 부품이 상호 호환성이 없음 <---> 개정전과 후의 부품이 상호 호환성이 있음
<-0-> 단품 상태로는 상호호환성이 없으나 관련 부품의 조합상태로는 호환성이 있음

D652-T505A 복동레버그룹

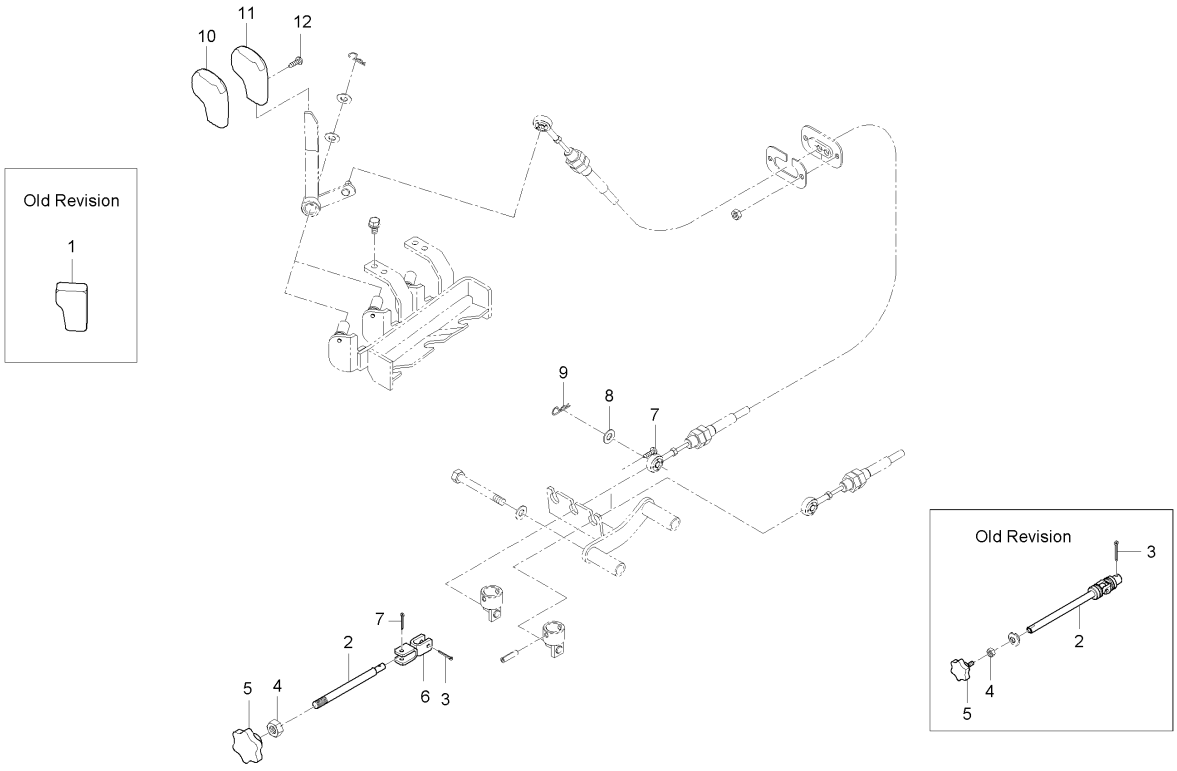

A : D852C , B : D702C , C : D652C

No.	부품번호	부품명	수량					I.C	비고
			A	B	C	D	E		
1	T2610-24461	부변속손잡이	2	2	2				
2	T4880-65581	로드, MLS	1 ~HT8500446	1 ~HT8400400	1 ~HT8300271				
2	T4930-65581	로드, MLS	1 HT8500447~	1 HT8400401~	1 HT8300272~			<-0->	
2	T4930-65572	로드조합(MLS)	1	1	1			<--->	
3	05511-50320	분할핀	1	1	1				M3.2*20
4	02056-50060	너트	1	1	1				M6*P1.0
5	82KC-0807	손잡이	1	1	1				
6	T4628-66211	U금구	1	1	1				
7	05122-50422	두부핀	1	1	1				
8	04013-50080	평와셔	2	2	2				M8
9	05515-50800	스냅핀	2	2	2				M8
10	T5210-66452	손잡이, 복동	1	1	1				
11	T5210-66462	손잡이, 복동	1	1	1				
12	03056-50510	십자홈붙이소나사	2	2	2				M5XP0.8

----> 개정전의 부품이 개정후의 부품을 대체 할 수 있음 <---- 개정후의 부품이 개정전의 부품에 대체 할 수 있음
<-X-> 개정전과 후의 부품이 상호 호환성이 없음 <---> 개정전과 후의 부품이 상호 호환성이 있음
<-0-> 단품 상태로는 상호호환성이 없으나 관련 부품의 조합상태로는 호환성이 있음

D652-T510A PT0레버그룹

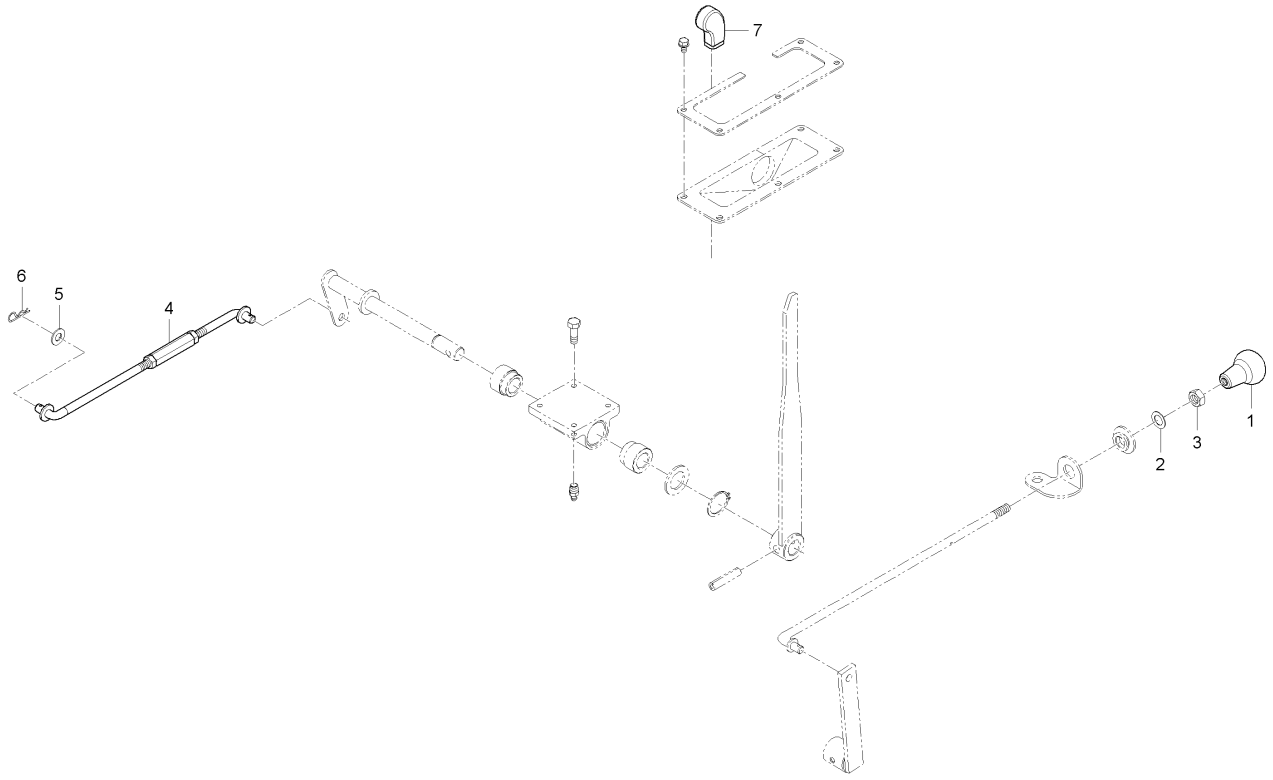

A : D852C , B : D702C , C : D652C

No.	부품번호	부품명	수량					I.C	비고
			A	B	C	D	E		
1	T4835-66833	그라운드손잡이	1	1	1				
2	04013-50100	평와셔	1	1	1				M10
3	02176-50100	너트	1	1	1				M10X1.25
4	T4930-65431	PT0로드	1	1	1				
4	T4930-65432	PT0로드	1	1	1			<--->	
5	T4930-66731	와셔, 1	2	2	2				
6	05515-51000	스냅핀	2	2	2				DIA10
7	T2610-24461	부변속손잡이	1	1	1				

----> 개정전의 부품이 개정후의 부품을 대체 할 수 있음 <---- 개정후의 부품이 개정전의 부품에 대체 할 수 있음
<-X-> 개정전과 후의 부품이 상호 호환성이 없음 <---> 개정전과 후의 부품이 상호 호환성이 있음
<-0-> 단품 상태로는 상호호환성이 없으나 관련 부품의 조합상태로는 호환성이 있음

D52-T513B 스위치브라켓그룹

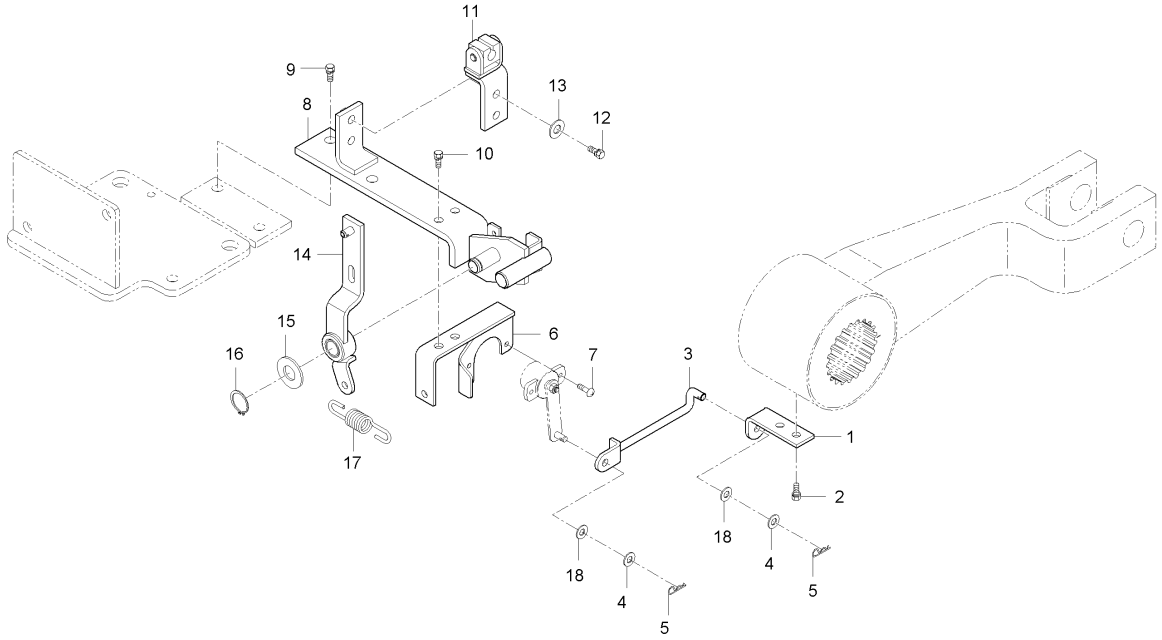

A : D852C , B : D702C , C : D652C

No.	부품번호	부품명	수량 A	수량 B	수량 C	수량 D	수량 E	I.C	비고
1	T4815-68721	PTO스위치레버, 1	1	1	1				
2	01025-50612	와셔붙임볼트	2	2	2				M6P1.0
3	T4815-68711	로드, PTO스위치	1	1	1				
4	04014-50060	평와셔	2	2	2				
5	05525-50600	스냅핀	2	2	2				DIA1.2
6	T4815-68731	PTO스위치브라켓, 1	1	1	1				
7	03024-50410	와셔붙임소나사	4	4	4				M*P0.7
8	T4815-68751	브라켓수평, 2	1 ~GT8500266	1 ~GT8400293	1 ~GT8300194				
8	T4815-68752	브라켓 2, 수평제어	1 GT8500267~	1 GT8400294~	1 GT8300195~			<-X->	
9	01123-50816	와셔붙임볼트	2	2	2				M8*P1.25
10	01023-50614	와셔붙임볼트	2	2	2				M6P1.0
11	T4815-68741	수평제어브라켓, 1	1	1	1				
12	01023-50616	와셔붙임볼트	2	2	2				M6*P1.0
13	04012-50060	평와셔	2	2	2				M6
14	T4815-68761	스위치레버	1	1	1				
15	04011-50120	평와셔	1	1	1				M12
16	04612-00120	스냅링	1	1	1				#12
17	44366-4688-1	스프링	1	1	1				
18	T4682-65301	와셔 2, 고무	2	2	2				

----> 개정전의 부품이 개정후의 부품을 대체 할 수 있음 <---- 개정후의 부품이 개정전의 부품에 대체 할 수 있음
<-X-> 개정전과 후의 부품이 상호 호환성이 없음 <---> 개정전과 후의 부품이 상호 호환성이 있음
<-0-> 단품 상태로는 상호호환성이 없으나 관련 부품의 조합상태로는 호환성이 있음

D652-T520A 차동레버그룹

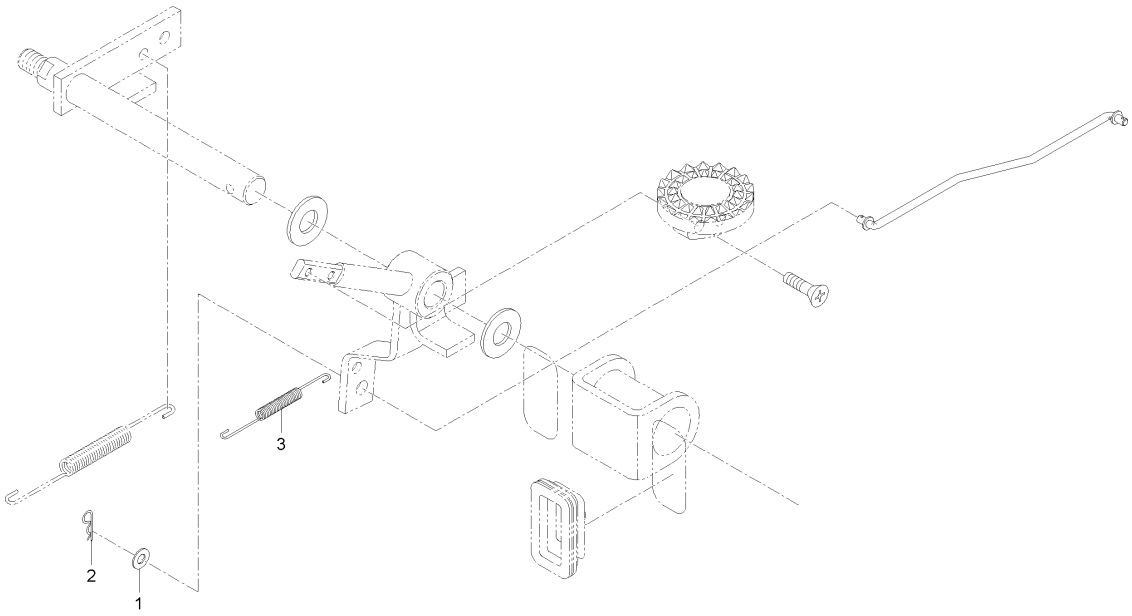

A : D852C , B : D702C , C : D652C

No.	부품번호	부품명	수량					I.C	비고
			A	B	C	D	E		
1	T4930-66731	와셔, 1	1	1	1				
2	05515-51000	스냅핀	1	1	1				DIA10
3	T4520-62331	고정스프링	1	1	1				

----> 개정전의 부품이 개정후의 부품을 대체 할 수 있음 <---- 개정후의 부품이 개정전의 부품에 대체 할 수 있음
<-X-> 개정전과 후의 부품이 상호 호환성이 없음 <---> 개정전과 후의 부품이 상호 호환성이 있음
<-0-> 단품 상태로는 상호호환성이 없으나 관련 부품의 조합상태로는 호환성이 있음

D652-T520-1A 차동레버그룹

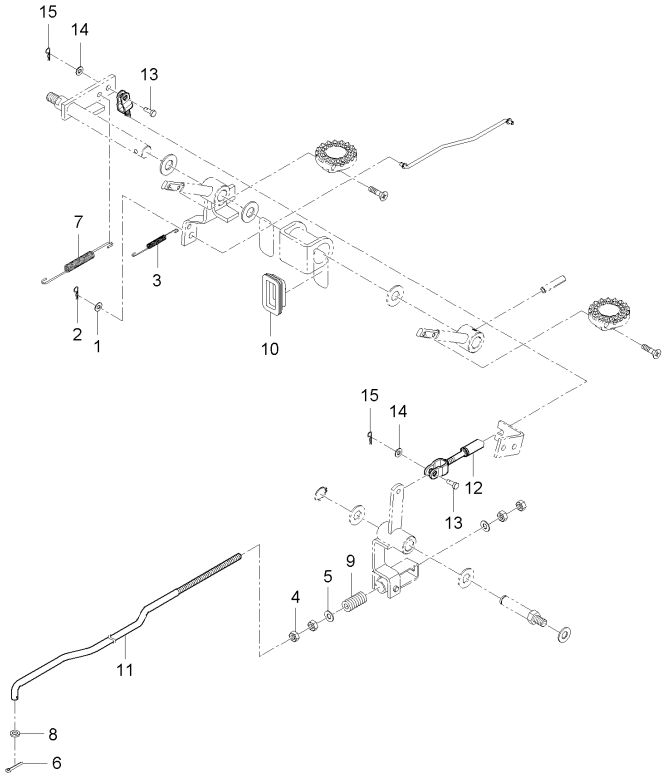

A : D852C , B : D702C , C : D652C

No.	부품번호	부품명	수량 A	B	C	D	E	I.C	비고
1	T4930-66731	와셔, 1	1	1	1				
2	05515-51000	스냅핀	1	1	1				DIA10
3	T4520-62331	고정스프링	1	1	1				
4	02176-50100	너트	4	4	4				M10X1.25
5	04011-50100	평와셔	2	2	2				M10
6	05511-50325	분할핀	1	1	1				
7	T4835-76621	차동스프링	1	1	1				
8	04011-50100	평와셔	1	1	1				M10
9	T4520-42571	차동스프링	1	1	1				
10	T4620-65031	차동자바라	2	2	2				
11	T4837-65211	로드 1, 앞차동	1	1	1				
12	T4835-65802	와이어, 앞차동	1	1	1				
13	05122-50820	두부핀	2	2	2				
14	04012-50080	평와셔	2	2	2				DIA18*T1.2
15	05515-50800	스냅핀	2	2	2				M8

----> 개정전의 부품이 개정후의 부품을 대체 할 수 있음 <---- 개정후의 부품이 개정전의 부품에 대체 할 수 있음
<-X-> 개정전과 후의 부품이 상호 호환성이 없음 <---> 개정전과 후의 부품이 상호 호환성이 있음
<-0-> 단품 상태로는 상호호환성이 없으나 관련 부품의 조합상태로는 호환성이 있음

D652-T525A 위치견인레버그룹

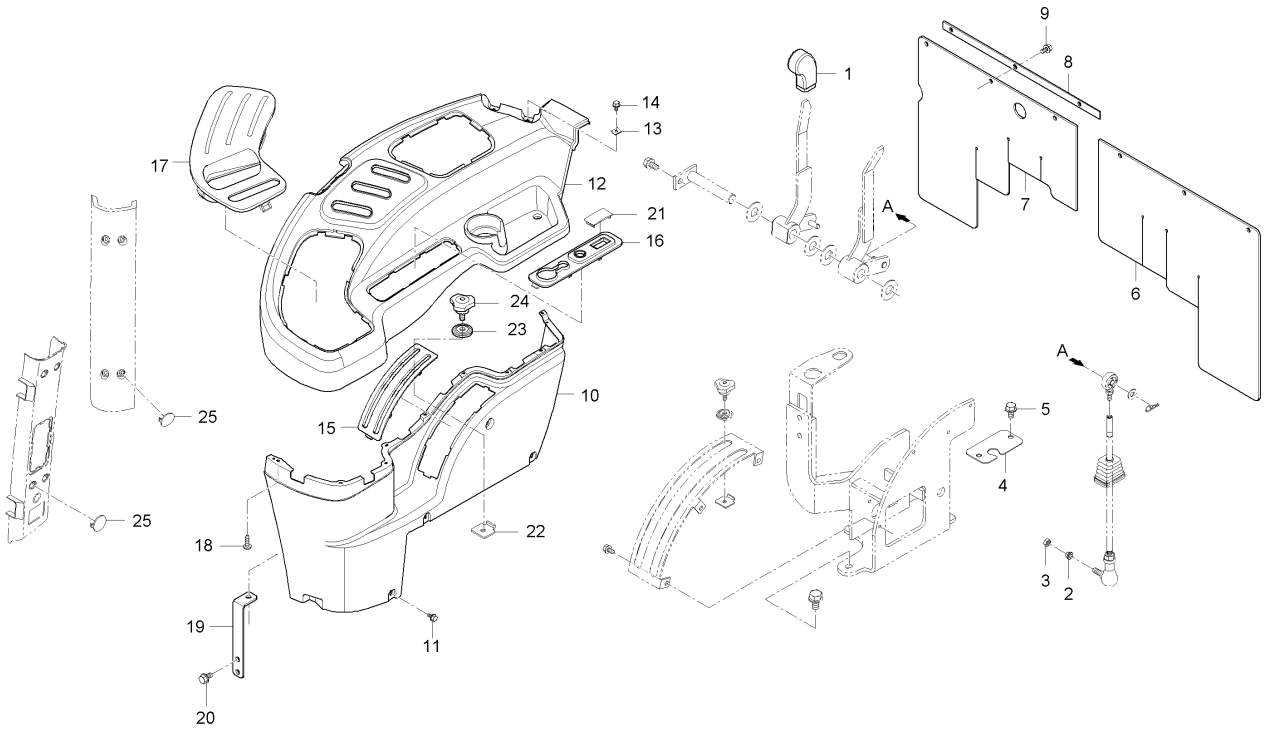

A : D852C , B : D702C , C : D652C

No.	부품번호	부품명	수량 A	수량 B	수량 C	수량 D	수량 E	I.C	비고
1	T2610-24461	부변속손잡이	2	2	2				
2	T4880-64691	간격통	2	2	2				
3	02751-50060	플렌지너트	2	2	2				M6*P1.0
4	T4624-65561BK	스위치판	1	1	1				
4	T4624-65562BK	스위치판	1	1	1			<----	
5	01025-50612	와셔붙임볼트	2	2	2				M6P1.0
6	T4930-65531	흙받이커버, 좌	1	1	1				
6	T4930-65532	흙받이커버, 좌	1	1	1			<--->	
7	T4930-65541	흙받이커버, 우	1	1	1				
7	T4930-65542	흙받이커버, 우	1	1	1			<--->	
8	T4930-65551BK	흙받이커버판	1	1	1				
9	T4625-55431	플랜지볼트	6	6	6				
10	T4930-64211	레버안내 1, 우	1	1	1				
10	T4930-64212	레버안내 2, 우	1 ~HT8500446	1 ~HT8400450	1 ~HT8300291			<----	
10	T4930-64213FB	레버가이드1(우)(흑색)	1 JT8500001~	1 JT8400001~	1 JT8300001~			<-0->	
11	01754-50616	플랜지볼트	5	5	5				M6*P1.0
12	T4930-64221	레버안내 2, 우	1		1				
12	T4930-64222	레버안내 2, 우	1 ~HT8500446	1 ~HT8400450	1 ~HT8300291			<----	
12	T4930-64222FB	레버가이드2(우)(흑색)	1 JT8500001~	1 JT8400001~	1 JT8300001~			<-X->	

----> 개정전의 부품이 개정후의 부품을 대체 할 수 있음 <---- 개정후의 부품이 개정전의 부품에 대체 할 수 있음
<-X-> 개정전과 후의 부품이 상호 호환성이 없음 <---> 개정전과 후의 부품이 상호 호환성이 있음
<-0-> 단품 상태로는 상호호환성이 없으나 관련 부품의 조합상태로는 호환성이 있음

D652-T525A 위치견인레버그룹

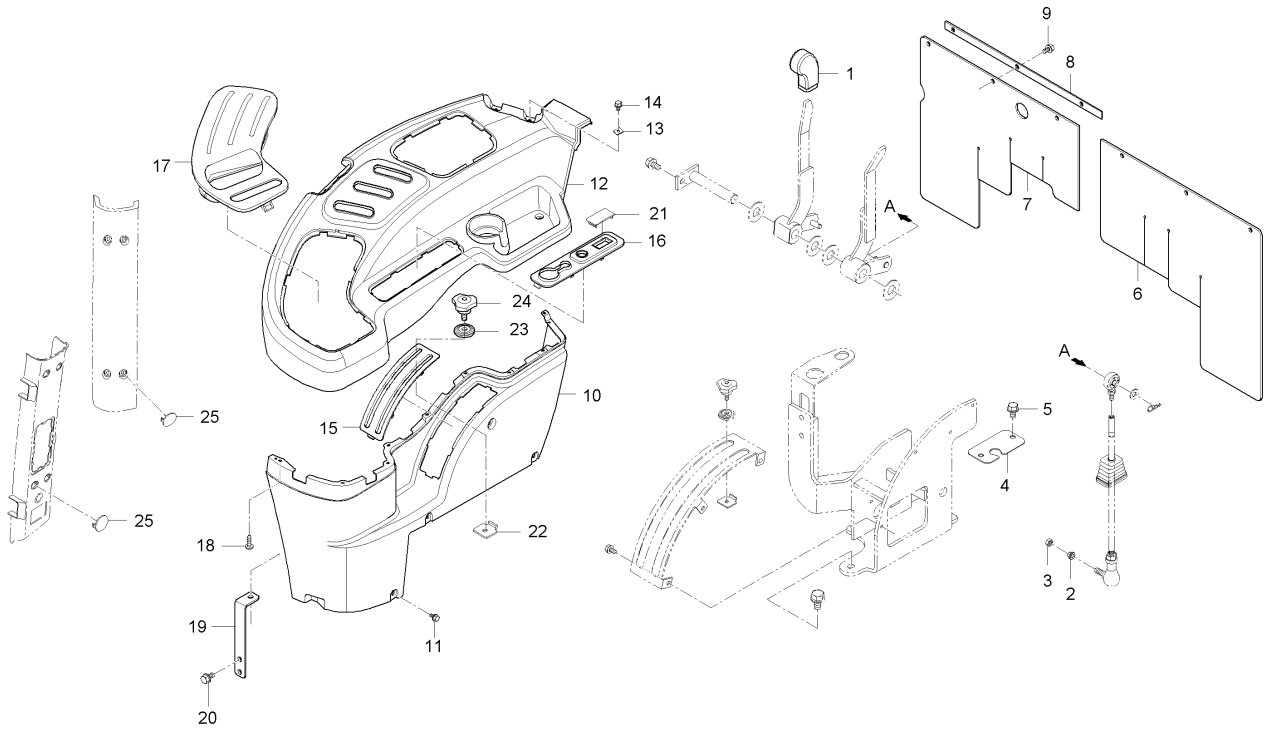

A : D852C , B : D702C , C : D652C

No.	부품번호	부품명	수량 A	수량 B	수량 C	수량 D	수량 E	I.C	비고
12	T4930-64223FB	레버가이드2(우)(흑색)	1	1	1			<----	
13	38245-2925-3	스프링너트	4	4	4				
14	01754-50616	플랜지볼트	6	6	6				M6*P1.0
15	T4930-64231	위치견인커버, 1	1 ~HT8500446	1 ~HT8400450	1 ~HT8300291				
15	T4930-64231FB	커버１－위치, 견인(흑색)	1 JT8500001~	1 JT8400001~	1 JT8300001~			<-X->	
16	T4930-64241	조이스틱커버, 2	1 ~GT8500050	1 ~GT8400060	1 ~GT8300040				
16	T4930-64242	조이스틱커버, 2	1 GT8500051~	1 GT8400061~	1 GT8300041~			<-X->	
16	T4930-64243	조이스틱커버, 2	1 ~HT8500446	1 ~HT8400450	1 ~HT8300291			<----	
16	T4930-64243FB	커버2(죠이스틱)(흑색)	1 JT8500001~	1 JT8400001~	1 JT8300001~			<-X->	
17	T4930-64251	주변속커버, 3	1	1	1				
17	T4930-64252	주변속커버, 3	1 ~HT8500446	1 ~HT8400450	1 ~HT8300291			<----	
17	T4930-64252FB	커버3(주변속)(흑색)	1 JT8500001~	1 JT8400001~	1 JT8300001~			<-X->	
18	T4930-64301	탭핑나사	9	9	9				
19	T4710-64673	가이드브라켓	1 ~HT8500446	1 ~HT8400450	1 ~HT8300291				
19	T4710-64673ED	브라켓(가이드)	1 JT8500001~	1 JT8400001~	1 JT8300001~			<-X->	
20	01754-50616	플랜지볼트	2	2	2				M6*P1.0
21	T4930-82401	조이스틱커버	1 ~GT8500306	1 ~GT8400085	1 ~GT8300229				
21	T4930-82402	조이스틱커버	1 ~HT8500446	1 ~HT8400450	1 ~HT8300291			<-X->	
21	T4930-82402FB	커버(죠이스틱)(흑색)	1 JT8500001~	1 JT8400001~	1 JT8300001~			<-X->	

----> 개정전의 부품이 개정후의 부품을 대체 할 수 있음 <---- 개정후의 부품이 개정전의 부품에 대체 할 수 있음
<-X-> 개정전과 후의 부품이 상호 호환성이 없음 <---> 개정전과 후의 부품이 상호 호환성이 있음
<-0-> 단품 상태로는 상호호환성이 없으나 관련 부품의 조합상태로는 호환성이 있음

D652-T525A 위치견인레버그룹

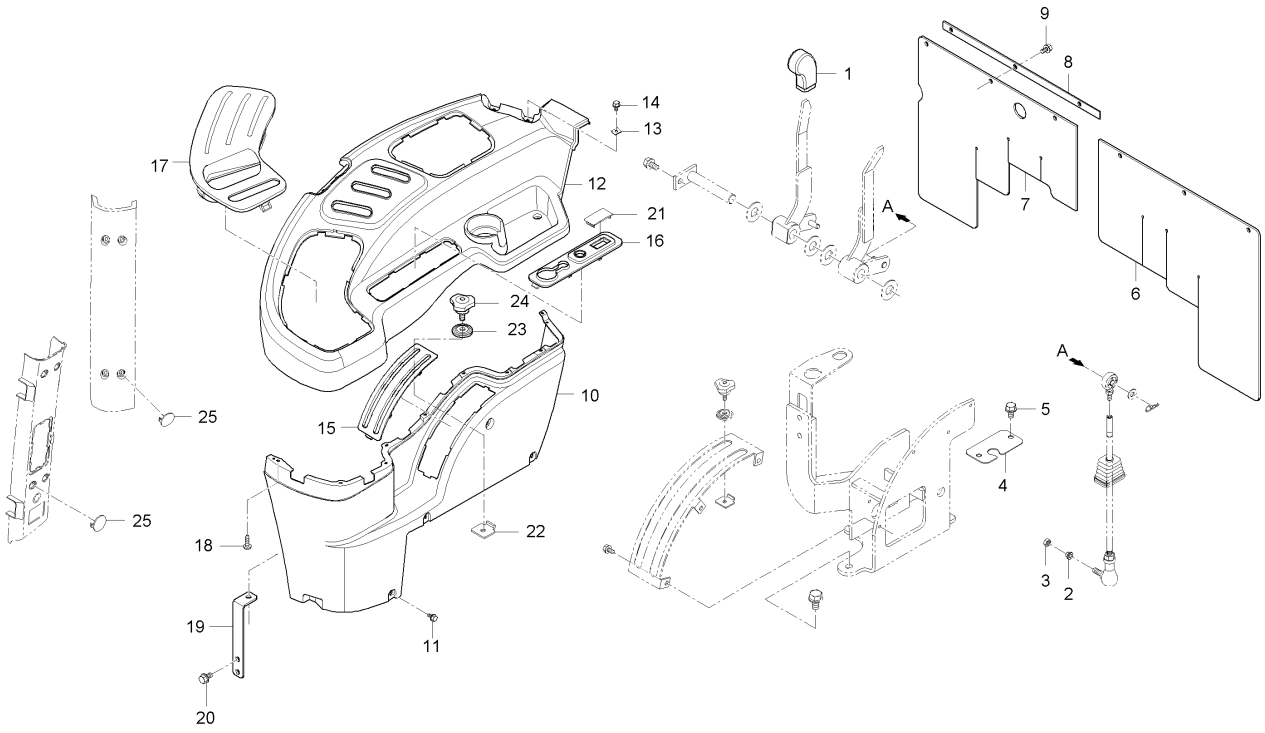

A : D852C , B : D702C , C : D652C

No.	부품번호	부품명	수량 A	수량 B	수량 C	수량 D	수량 E	I.C	비고
22	T4835-76381	스토퍼	3	3	3				
23	T4710-64791	와셔	3	3	3				
24	82KC-0807	손잡이	3 ~GT8500050	3 ~GT8400060	3 ~GT8300040				
24	P4410-98251	손잡이볼트	3 GT8500051~	3 GT8400061~	3 GT8300041~			<-X->	
25	T4930-93211	마개	8	8	8				

----> 개정전의 부품이 개정후의 부품을 대체 할 수 있음 <---- 개정후의 부품이 개정전의 부품에 대체 할 수 있음
<-X-> 개정전과 후의 부품이 상호 호환성이 없음 <---> 개정전과 후의 부품이 상호 호환성이 있음
<-0-> 단품 상태로는 상호호환성이 없으나 관련 부품의 조합상태로는 호환성이 있음

D652-T530A 주차브레이크레버그룹

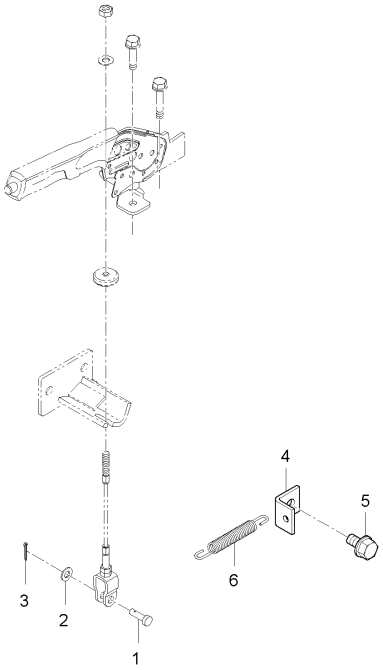

A : D852C , B : D702C , C : D652C

No.	부품번호	부품명	수량					I.C	비고
			A	B	C	D	E		
1	05122-51028	두부핀	1	1	1				DIA10
2	04011-50100	평와셔	1	1	1				M10
3	05511-50325	분할핀	1	1	1				
4	T4810-28391	스프링잡이	1	1	1				
5	01133-51240	와셔붙임볼트	1	1	1				
6	T4520-26161	브레이크스프링	1	1	1				

----> 개정전의 부품이 개정후의 부품을 대체 할 수 있음 <---- 개정후의 부품이 개정전의 부품에 대체 할 수 있음
<-X-> 개정전과 후의 부품이 상호 호환성이 없음 <---> 개정전과 후의 부품이 상호 호환성이 있음
<-0-> 단품 상태로는 상호호환성이 없으나 관련 부품의 조합상태로는 호환성이 있음

D652-T535A 로워링크그룹

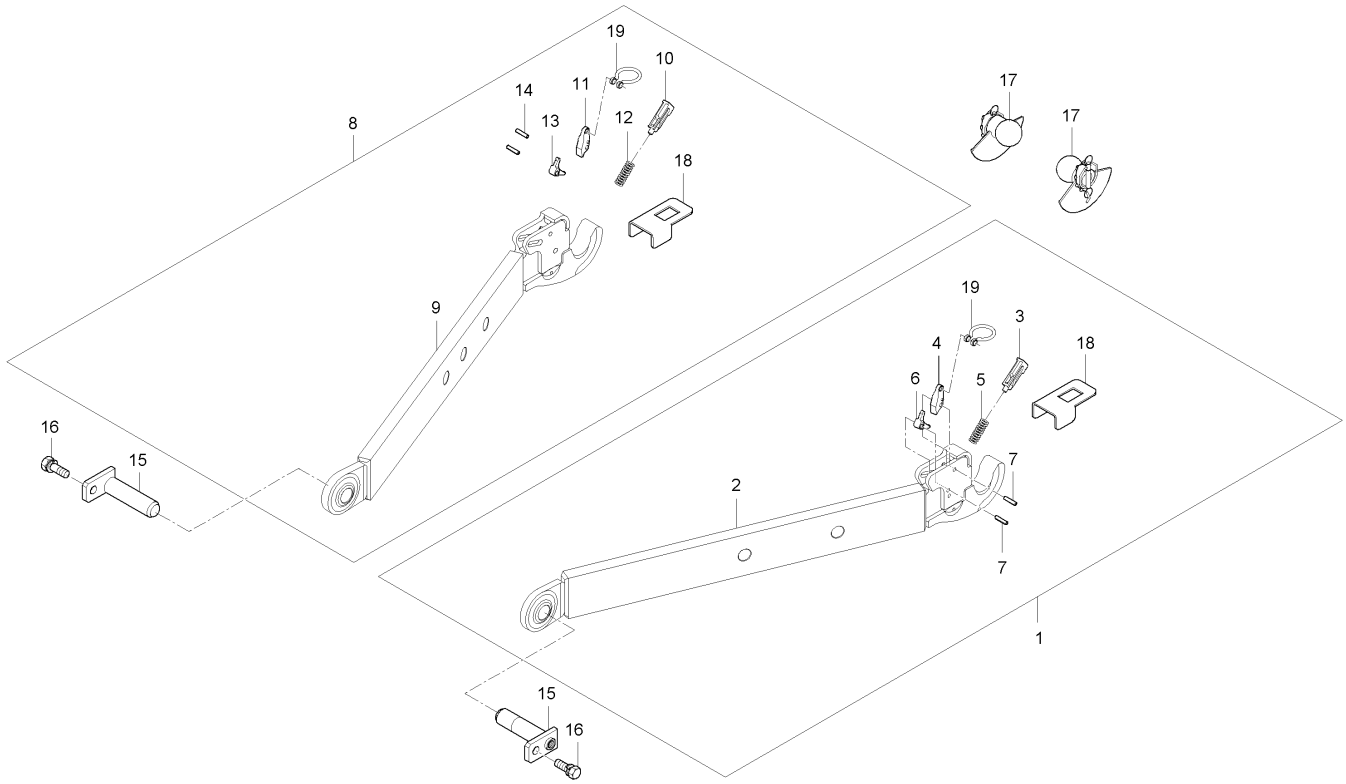

A : D852C , B : D702C , C : D652C

No.	부품번호	부품명	수량 A	수량 B	수량 C	수량 D	수량 E	I.C	비고
1	T4930-93011	로워링크조합, 좌	1 ~HT8500446	1 ~HT8400450	1 ~HT8300291				
1	T4930-93011BB	로워링크조합(좌)	1 JT8500001~	1 JT8400001~	1 JT8300001~			<-X->	
1	T4930-93012	로워링크조합, 좌	1	1	1			<--->	
1	T4990-93012	로워링크조합(좌)	1	1	1			<-X->	
2	T4930-93021BB	링크몸체 (좌)	1 JT8500001~	1 JT8400001~	1 JT8300001~			<-X->	
3	T4880-93031	가이드핀	1	1	1				
4	T4880-93041	작동레버, 1	1	1	1				
5	T4880-93051	스프링	1	1	1				
6	T4880-93061	작동레버, 2	1	1	1				
7	05411-00832	스프링핀	1	1	1				
8	T4930-93111	로워링크조합, 우	1 ~HT8500446	1 ~HT8400450	1 ~HT8300291				
8	T4930-93111BB	로워링크조합(우)	1 JT8500001~	1 JT8400001~	1 JT8300001~			<-X->	
8	T4930-93112	로워링크조합, 우	1	1	1			<--->	
8	T4990-93112	로워링크조합(우)	1	1	1			<-X->	
9	T4930-93121BB	링크몸체 (우)	1 JT8500001~	1 JT8400001~	1 JT8300001~			<-X->	
10	T4880-93031	가이드핀	1	1	1				
11	T4880-93041	작동레버, 1	1	1	1				
12	T4880-93051	스프링	1	1	1				
13	T4880-93061	작동레버, 2	1	1	1				

----> 개정전의 부품이 개정후의 부품을 대체 할 수 있음 <---- 개정후의 부품이 개정전의 부품에 대체 할 수 있음
<-X-> 개정전과 후의 부품이 상호 호환성이 없음 <---> 개정전과 후의 부품이 상호 호환성이 있음
<-0-> 단품 상태로는 상호호환성이 없으나 관련 부품의 조합상태로는 호환성이 있음

D652-T535A 로워링크그룹

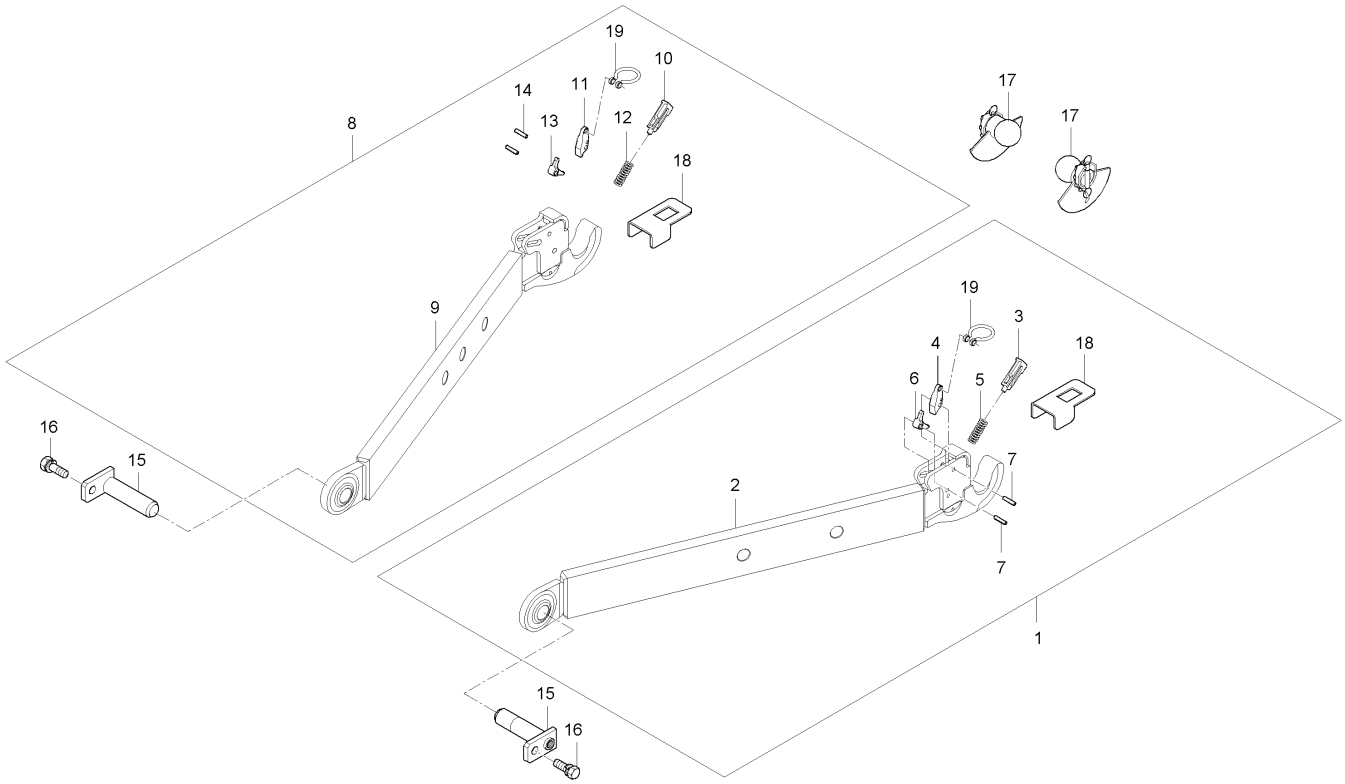

A : D852C , B : D702C , C : D652C

No.	부품번호	부품명	수량 A	B	C	D	E	I.C	비고
14	05411-01040	스프링핀	2	2	2				
15	T4850-91881	로워링크고정핀	2	2	2				
15	T4850-91882	로워링크고정핀	2	2	2			<--->	
16	01133-51225	와셔붙임볼트	2	2	2				M12*P1.25
17	T4835-93082	볼조합, 나비형신형	2	2	2				

----> 개정전의 부품이 개정후의 부품을 대체 할 수 있음
<-X-> 개정전과 후의 부품이 상호 호환성이 없음
<-0-> 단품 상태로는 상호호환성이 없으나 관련 부품의 조합상태로는 호환성이 있음

<---- 개정후의 부품이 개정전의 부품에 대체 할 수 있음
<---> 개정전과 후의 부품이 상호 호환성이 있음

D52-T540A 체크링크그룹

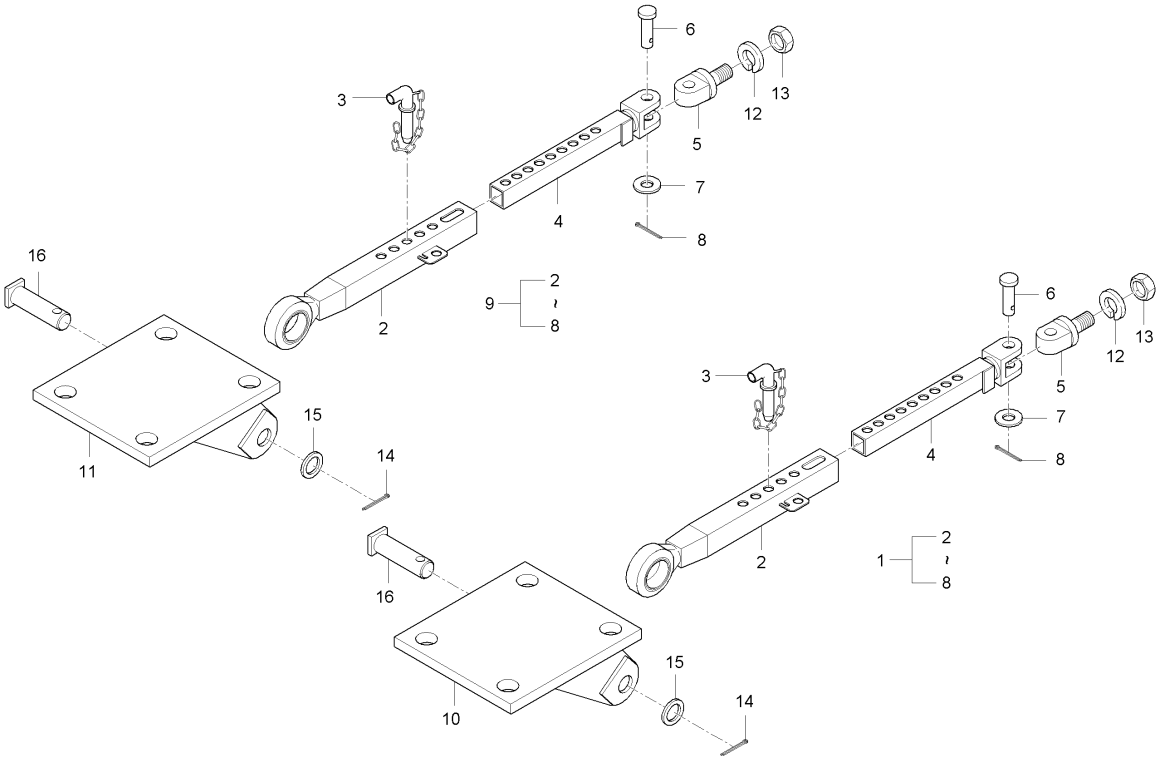

A : D852C , B : D702C , C : D652C

No.	부품번호	부품명	수량 A	수량 B	수량 C	수량 D	수량 E	I.C	비고
1	T4835-91103	체크링크조합	1 ~HT8500446	1 ~HT8400450	1 ~HT8300291			<--->	
1	T4835-91103BB	체크링크조합	1 JT8500001~	1 JT8400001~	1 JT8300001~			<-X->	
1	T4835-91104	체크링크조합	1	1	1			<--->	
2	T4835-91113	체크링크하우징, 우	1 ~HT8500446	1 ~HT8400450	1 ~HT8300291				
2	T4835-91121	체크링크하우징, 우	1	1	1			<--->	
3	T4835-91121003	봉	1	1	1				
4	T4835-91131	체크링크하우징, 좌	1 ~HT8500446	1 ~HT8400450	1 ~HT8300291				
4	T4835-91141	체크링크하우징, 좌	1	1	1			<--->	
5	T4835-91151	체크링크핀	1	1	1				
6	T4835-91171	체크링크핀	1	1	1				
7	04011-50200	평와셔	1	1	1				
8	05511-50430	분할핀	1	1	1				
9	T4835-91071	체크링크조합, 좌	1 ~HT8500446	1 ~HT8400450	1 ~HT8300291				
9	T4835-91071BB	체크링크조합(좌)	1 JT8500001~	1 JT8400001~	1 JT8300001~			<-X->	
9	T4835-91072	체크링크조합, 좌	1	1	1			<--->	
10	T4835-91082	체크링크브라켓, 좌	1 ~HT8500446	1 ~HT8400450	1 ~HT8300291				
10	T4835-91082BB	체크링크브라켓 (좌)	1 JT8500001~	1 JT8400001~	1 JT8300001~			<-X->	
11	T4835-91092	체크링크브라켓, 우	1 ~HT8500446	1 ~HT8400450	1 ~HT8300291				
11	T4835-91092BB	체크링크브라켓 (우)	1 JT8500001~	1 JT8400001~	1 JT8300001~			<-X->	

----> 개정전의 부품이 개정후의 부품을 대체 할 수 있음 <---- 개정후의 부품이 개정전의 부품에 대체 할 수 있음
<-X-> 개정전과 후의 부품이 상호 호환성이 없음 <---> 개정전과 후의 부품이 상호 호환성이 있음
<-0-> 단품 상태로는 상호호환성이 없으나 관련 부품의 조합상태로는 호환성이 있음

D52-T540A 체크링크그룹

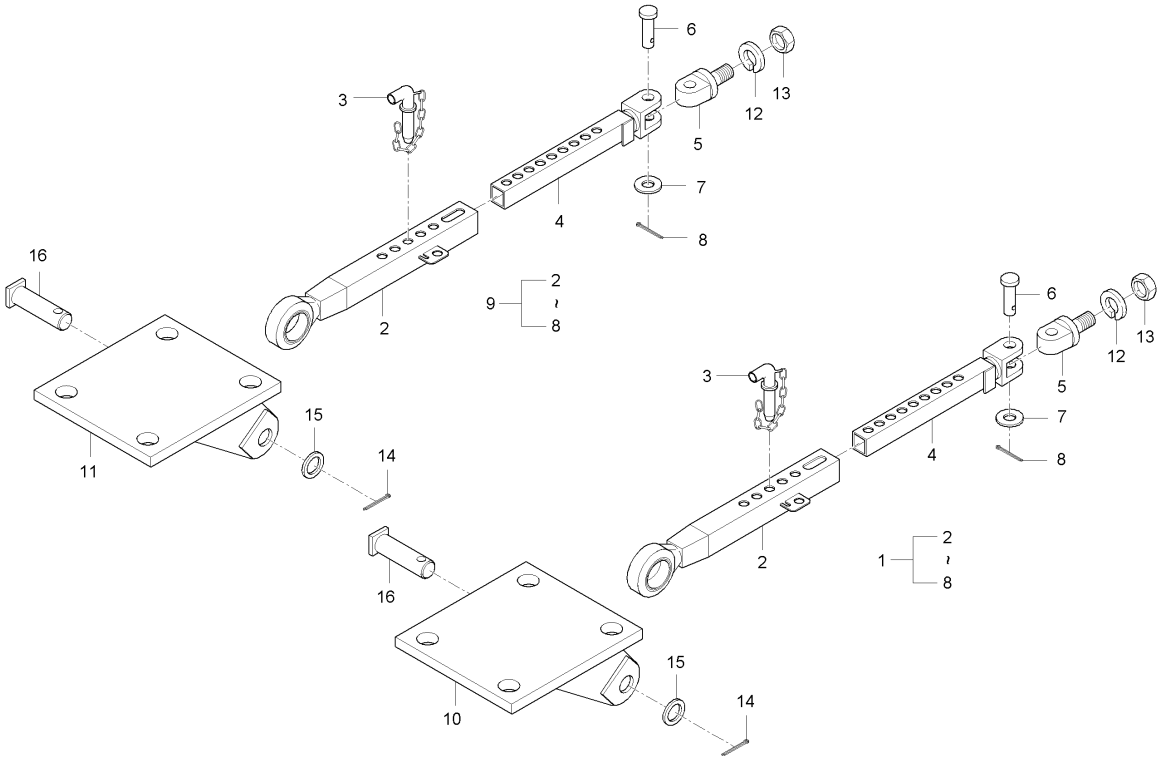

A : D852C , B : D702C , C : D652C

No.	부품번호	부품명	수량 A	B	C	D	E	I.C	비고
12	04512-50220	스프링와셔	2	2	2				M22
13	02056-50220	너트	2	2	2				M22*P2.5
14	05511-50530	분할핀	2	2	2				
15	04014-50180	평와셔	2	2	2				
15	04013-50180	평와셔	2	2	2			<--->	M18
16	T4520-91141	체크링크핀	2	2	2				

----> 개정전의 부품이 개정후의 부품을 대체 할 수 있음
<---- 개정후의 부품이 개정전의 부품에 대체 할 수 있음
<-X-> 개정전과 후의 부품이 상호 호환성이 없음
<---> 개정전과 후의 부품이 상호 호환성이 있음
<-0-> 단품 상태로는 상호호환성이 없으나 관련 부품의 조합상태로는 호환성이 있음

MX100-T540A 체크링크그룹

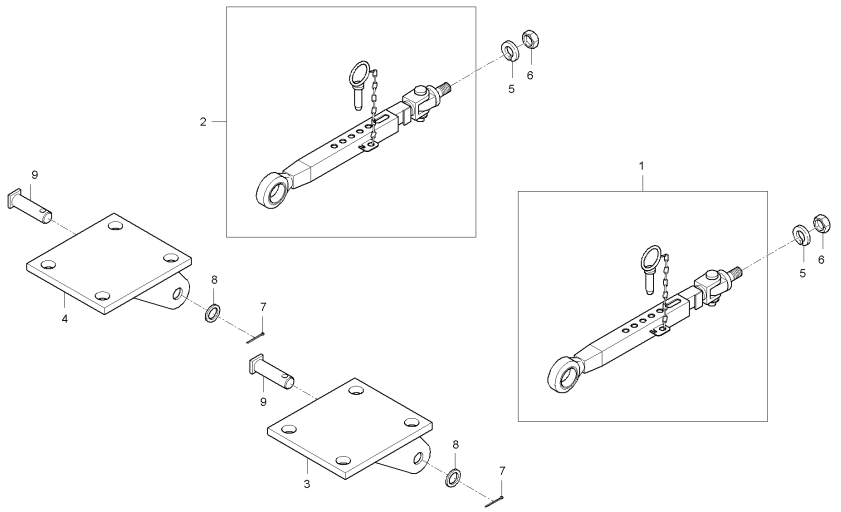

A : D852C , B : D702C , C : D652C

No.	부품번호	부품명	수량 A	B	C	D	E	I.C	비고
1	T4835-91104	체크링크조합	1						
2	T4835-91072	체크링크조합, 좌	1						
3	T4920-91081	체크링크브라켓, 좌	1						
4	T4920-91091	체크링크브라켓, 우	1						
5	04512-50220	스프링와셔	2						
6	02056-50220	너트	2						
7	05511-50530	분할핀	2						
8	04013-50180	평와셔	2						
9	T4520-91141	체크링크핀	2						

----> 개정전의 부품이 개정후의 부품을 대체 할 수 있음 <---- 개정후의 부품이 개정전의 부품에 대체 할 수 있음
<-X-> 개정전과 후의 부품이 상호 호환성이 없음 <---> 개정전과 후의 부품이 상호 호환성이 있음
<-0-> 단품 상태로는 상호호환성이 없으나 관련 부품의 조합상태로는 호환성이 있음

D652-T545B 리프트로드그룹

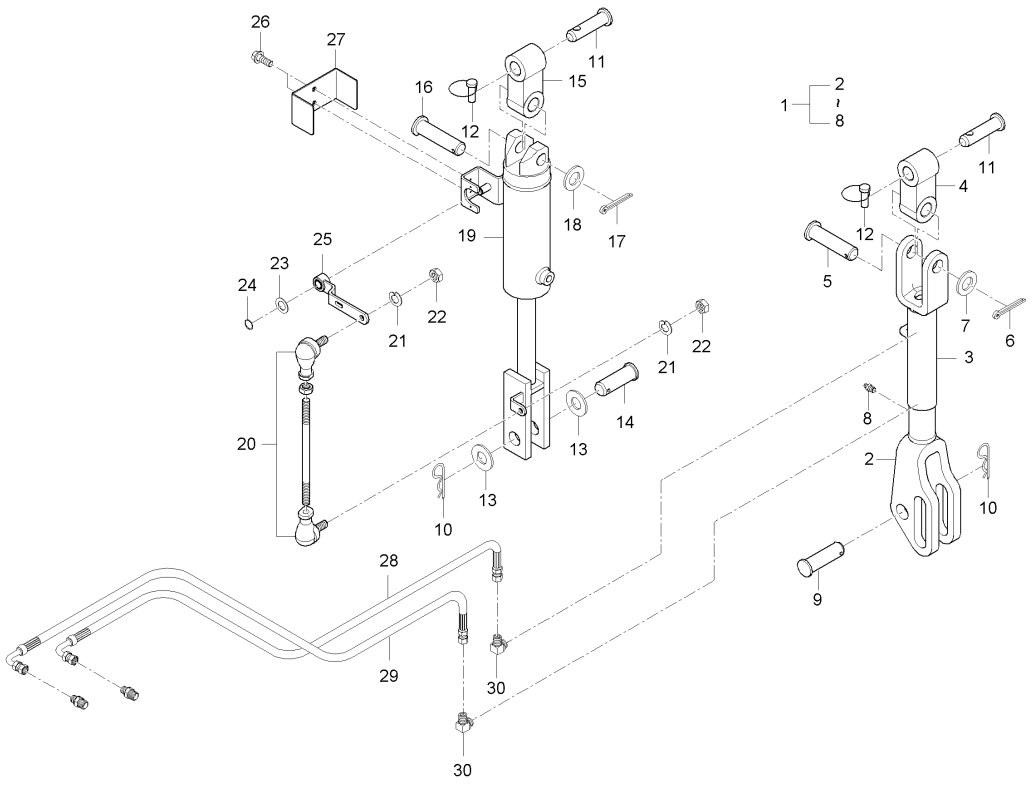

A : D852C , B : D702C , C : D652C

No.	부품번호	부품명	수량 A	수량 B	수량 C	수량 D	수량 E	I.C	비고
1	T4815-91231	리프트로드조합, 좌	1 ~HT8500446	1 ~HT8400450	1 ~HT8300291				
1	T4815-91231BB	리프트로드조합(좌)	1 JT8500001~	1 JT8400001~	1 JT8300001~			<-X->	
1	T4710-66911BB	리프트로드조합(좌)	1	1	1			<-X->	
2	T4815-91951	리프트로드, 하	1	1	1				
2	T4710-66911001	리프트로드, 하	1	1	1			<--->	
3	T4815-91911	리프트로드커버조합	1	1	1				
4	T4815-91251	조인트, 리프트로드	1	1	1				
5	T4815-91301	리프트로드핀	1	1	1				
6	05511-50535	분할핀	1	1	1				
7	04011-50220	평와셔	1	1	1				M22
8	06613-10010	그리스니플	1	1	1				A-M6F
9	T4815-91573	리프트로드하부핀, 좌	1	1	1				
10	T4520-91211	리프트로드고정핀	2	2	2				
11	T4810-91291	리프트로드상부핀	2	2	2				
12	34150-3764-4	클립핀	2	2	2				
13	T4835-92211	와셔, 리프트로드	4	4	4				
14	T4835-91223	리프트로드하부핀, 우	1	1	1				
15	T4835-91251	조인트, 리프트로드	1	1	1				
16	T4815-91301	리프트로드핀	1	1	1				

----> 개정전의 부품이 개정후의 부품을 대체 할 수 있음 <---- 개정후의 부품이 개정전의 부품에 대체 할 수 있음
<-X-> 개정전과 후의 부품이 상호 호환성이 없음 <---> 개정전과 후의 부품이 상호 호환성이 있음
<-0-> 단품 상태로는 상호호환성이 없으나 관련 부품의 조합상태로는 호환성이 있음

D652-T545B 리프트로드그룹

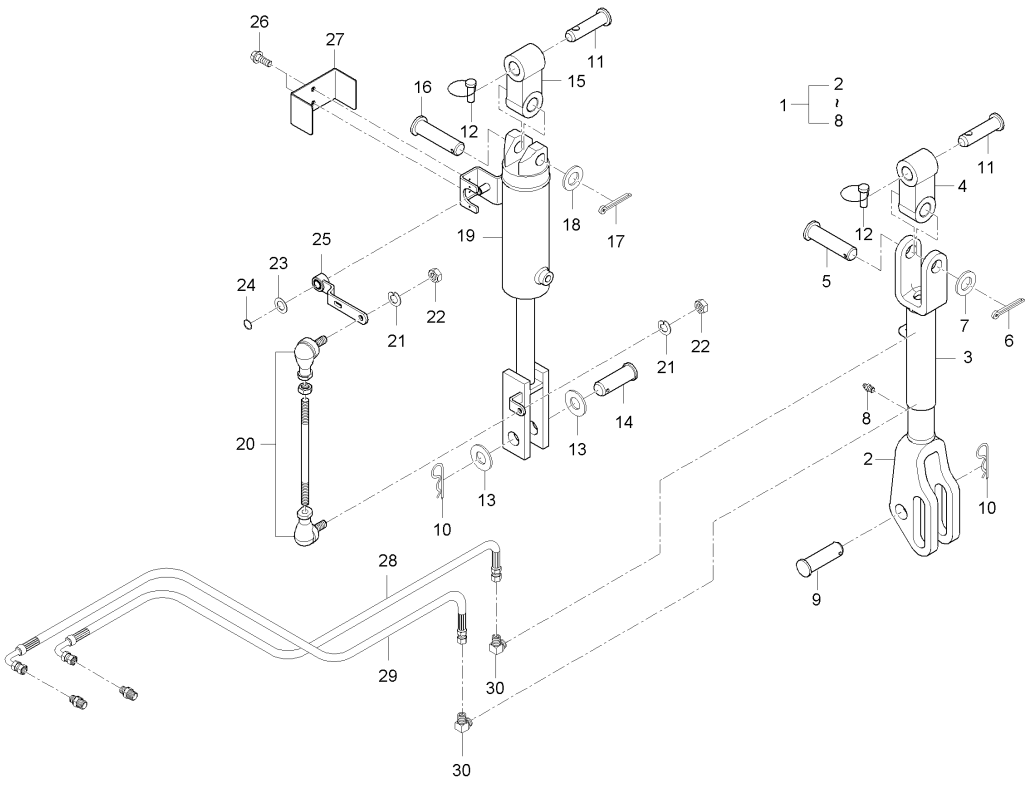

A : D852C , B : D702C , C : D652C

No.	부품번호	부품명	수량 A	수량 B	수량 C	수량 D	수량 E	I.C	비고
17	05511-50535	분할핀	1	1	1				
18	04011-50220	평와셔	1	1	1				M22
19	T4930-46601	리프트실린더조합	1 ~JT8500050	1 ~HT8400450	1 ~HT8300291				
19	T4720-46601	리프트실린더조합	1 JT8500051~	1 JT8400001~	1 JT8300001~			<-0->	
19	T4720-47601	리프트실린더조합	1	1	1			<--->	
19	T4980-47601	리프트실린더조합	1	1	1			<-0->	
20	T4682-60531	로드, 센서	1	1	1				
21	04512-50080	스프링와셔	2	2	2				M08
22	02114-50080	너트	2	2	2				M8*P1.25
23	04011-50120	평와셔	1	1	1				M12
24	04612-50120	스냅링	1	1	1				
25	T4930-39961	센서암	1	1	1				
26	01754-50612	플랜지볼트	2	2	2				M6*1.0
27	T4682-60211	센서커버	1	1	1				
28	T4835-46653	유압호스조합RL1	1	1	1				
29	T4835-46663	유압호스조합RL2	1	1	1				
30	56713-2813-1	실린더어댑터, 1	2	2	2				

----> 개정전의 부품이 개정후의 부품을 대체 할 수 있음 <---- 개정후의 부품이 개정전의 부품에 대체 할 수 있음
<-X-> 개정전과 후의 부품이 상호 호환성이 없음 <---> 개정전과 후의 부품이 상호 호환성이 있음
<-0-> 단품 상태로는 상호호환성이 없으나 관련 부품의 조합상태로는 호환성이 있음

DK80-T550M 톱링크그룹

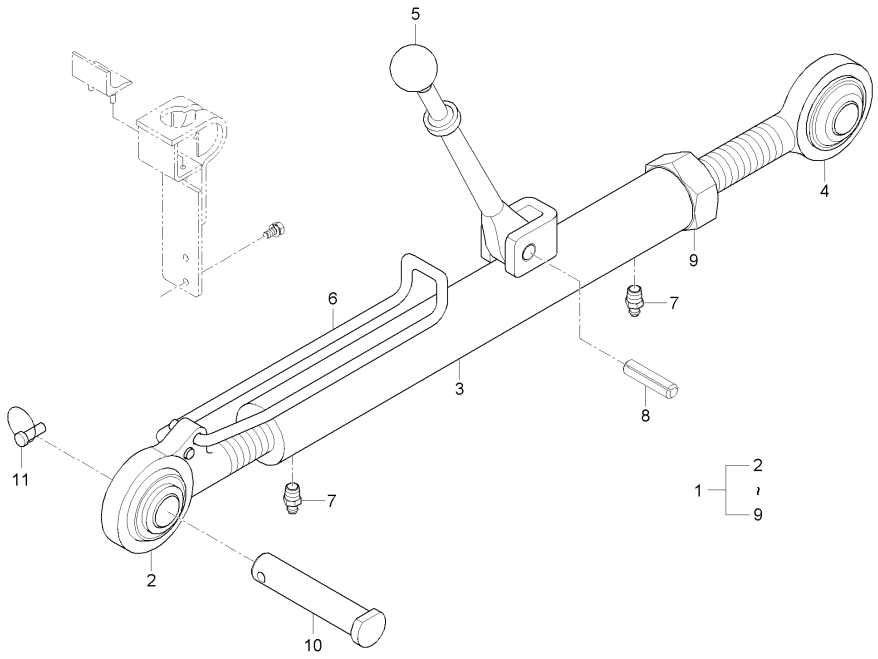

A : D852C , B : D702C , C : D652C

No.	부품번호	부품명	수량 A	수량 B	수량 C	수량 D	수량 E	I.C	비고
1	T4837-91702	톱링크조합, 일반형	1	1	1				
1	T4837-91703	톱링크조합, 일반형	1 ~HT8500446	1 ~HT8400450	1 ~HT8300291			<--->	
1	T4837-91703BB	톱링크조합 (일반형)	1 JT8500001~	1 JT8400001~	1 JT8300001~			<-X->	
2	T4815-91541	톱링크하우징, 우	1 ~HT8500446	1 ~HT8400450	1 ~HT8300291				
2	T4815-91541BB	톱링크하우징 (우)	1 JT8500001~	1 JT8400001~	1 JT8300001~			<-X->	
3	T4835-91701002	톱링크, 바디	1	1	1				
4	T4837-91701004	톱링크하우징, 좌	1	1	1				
5	T4835-91701005	톱링크손잡이	1	1	1				
6	T4835-91701006	톱링크잡이스프링	1	1	1				
7	06613-10675	그리스니플	2	2	2				M6XP0.75
8	05411-01340	스프링핀	1	1	1				DIA13*40
9	T4520-91252001	너트	1	1	1				
10	T4810-91662	톱링크핀	1	1	1				
11	34150-3764-4	클립핀	1	1	1				

----> 개정전의 부품이 개정후의 부품을 대체 할 수 있음 <---- 개정후의 부품이 개정전의 부품에 대체 할 수 있음
<-X-> 개정전과 후의 부품이 상호 호환성이 없음 <---> 개정전과 후의 부품이 상호 호환성이 있음
<-0-> 단품 상태로는 상호호환성이 없으나 관련 부품의 조합상태로는 호환성이 있음

D652-T555A PT0축커버그룹

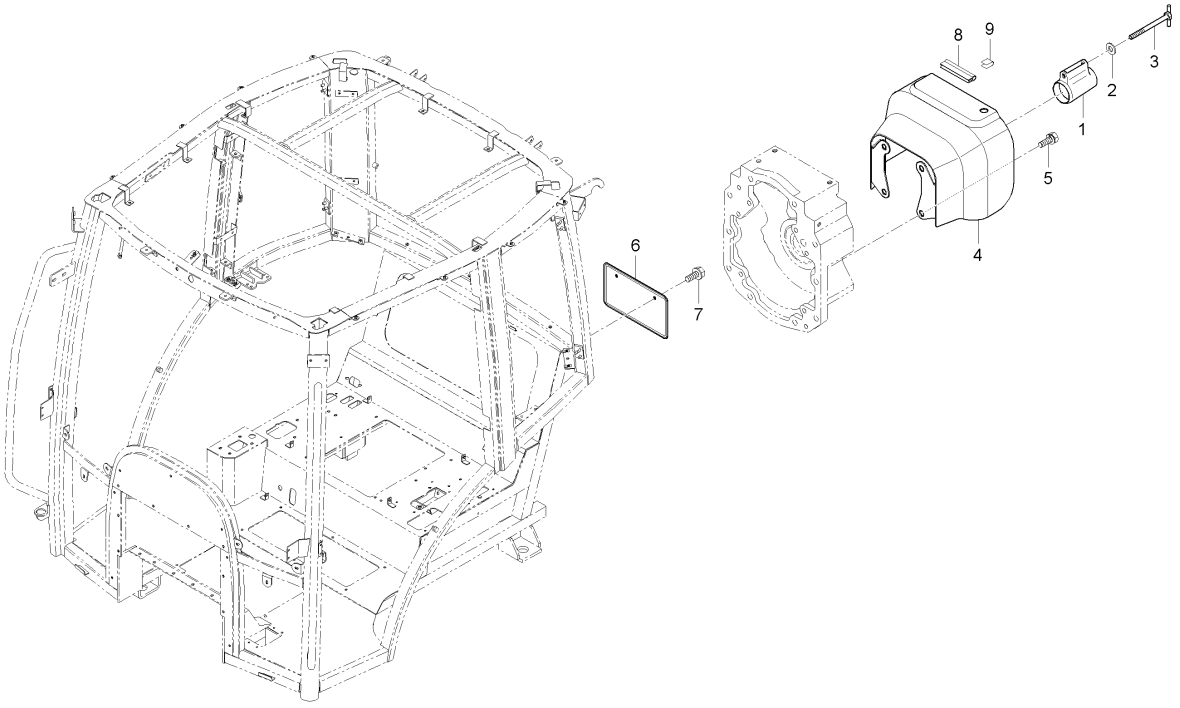

A : D852C , B : D702C , C : D652C

No.	부품번호	부품명	수량 A	수량 B	수량 C	수량 D	수량 E	I.C	비고
1	34350-2544-4	PT0축커버	1	1	1				
2	04013-50100	평와셔	1	1	1				M10
3	34150-2546-1	볼트	1	1	1				
4	T4833-74051	PT0보호커버	1	1	1				
4	T4833-74052	PT0보호커버	1 ~HT8500446	1 ~HT8400450	1 ~HT8300291			<----	
4	T4833-74052BB	PT0보호카버(흑색)	1 JT8500001~	1 JT8400001~	1 JT8300001~			<-X->	
5	01133-51220	와셔붙임볼트	4	4	4				M12*P1.25
6	T4681-91111	번호판	1	1	1				
7	01754-50612	플랜지볼트	2	2	2				M6*1.0
8	T4634-50901	뱀띠고무, PT0커버	1	1	1				
9	T4625-29732	고정판	3	3	3				

----> 개정전의 부품이 개정후의 부품을 대체 할 수 있음 <---- 개정후의 부품이 개정전의 부품에 대체 할 수 있음
<-X-> 개정전과 후의 부품이 상호 호환성이 없음 <---> 개정전과 후의 부품이 상호 호환성이 있음
<-0-> 단품 상태로는 상호호환성이 없으나 관련 부품의 조합상태로는 호환성이 있음

D62-T560A 힛치그룹

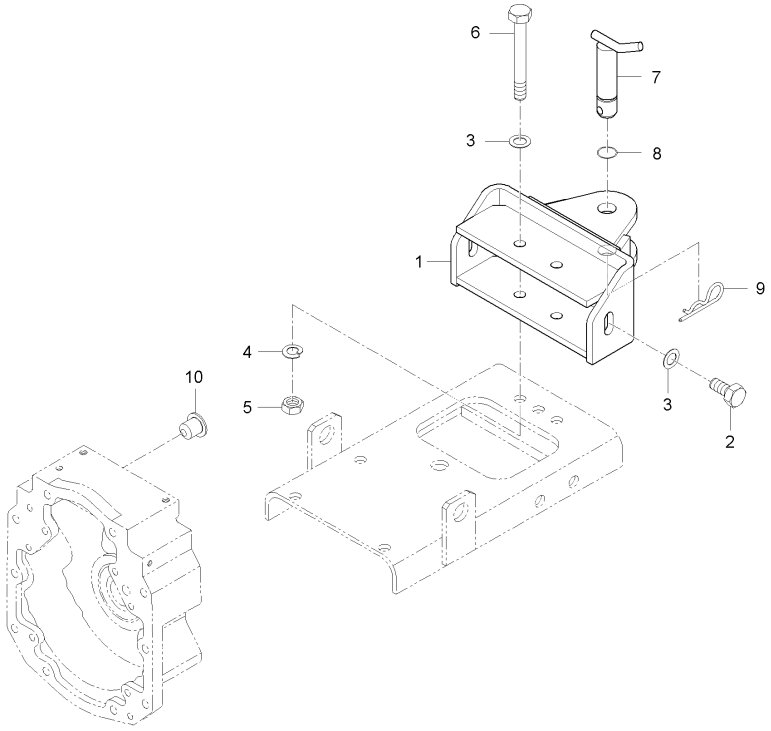

A : D852C , B : D702C , C : D652C

No.	부품번호	부품명	수량 A	수량 B	수량 C	수량 D	수량 E	I.C	비고
1	T4810-89344	히치	1	1	1				
2	01073-51640	볼트	2	2	2				M16P1.5*40
3	04013-50160	평와셔	4	4	4				M16
4	04512-50160	스프링와셔	2	2	2				M16
5	02176-50160	너트	2	2	2				M16*P1.5
6	T4810-89602	히치볼트	2	2	2				
7	T4682-78251	히치핀조합	1 ~HT8500344	1 ~HT8400290	1 ~HT8300198				
7	T4682-78252	히치핀조합	1 HT8500345~	1 HT8400291~	1 HT8300199~			<-0->	
8	04811-07220	오링	1 ~HT8500344	1 ~HT8400290	1 ~HT8300198				P22A
8	04811-07220	오링	1	1 HT8400291~	1 HT8300199~			<-0->	P22A
9	T4520-91211	리프트로드고정핀	1	1	1				
10	31220-1429-3	플러그	8	8	8				

----> 개정전의 부품이 개정후의 부품을 대체 할 수 있음 <---- 개정후의 부품이 개정전의 부품에 대체 할 수 있음
<-X-> 개정전과 후의 부품이 상호 호환성이 없음 <---> 개정전과 후의 부품이 상호 호환성이 있음
<-0-> 단품 상태로는 상호호환성이 없으나 관련 부품의 조합상태로는 호환성이 있음

D652-T565C 발판매트그룹

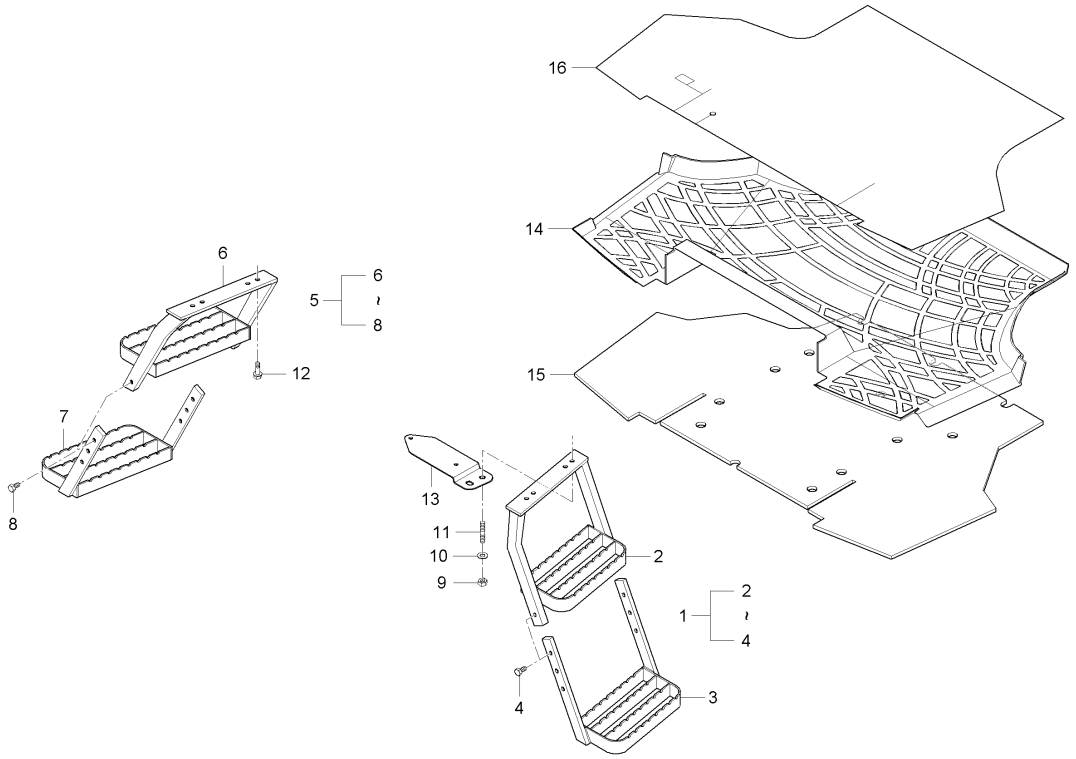

A : D852C , B : D702C , C : D652C

No.	부품번호	부품명	수량 A	수량 B	수량 C	수량 D	수량 E	I.C	비고
1	T4835-80902	발판조합, 좌	1	1	1				
1	T4835-80903	발판조합, 좌	1	1	1			<----	
1	T4835-80904	발판조합, 좌	1	1	1			<--->	
1	T4835-80905	발판조합, 좌	1 ~HT8500446	1 ~HT8400450	1 ~HT8300291			<----	
1	T4835-80905BK	발판조합, 좌	1	1 JT8400001~	1 JT8300001~			<-X->	
1	T4835-81901	스탭조합(좌)	1	1	1			<--->	
1	T4835-81902	스탭조합(좌)	1	1	1			<--->	
2	T4835-80862	발판 1, 좌	1	1	1				
2	T4835-80863	발판 1, 좌	1	1	1			<----	
2	T4835-80864	발판 1, 좌	1	1	1			<--->	
2	T4835-80865	발판 1, 좌	1	1	1			<----	
3	T4835-80872	발판 2, 좌	1	1	1				
3	T4835-80873	발판 2, 좌	1	1	1			<----	
3	T4835-80874	발판 2, 좌	1	1	1			<--->	
3	T4835-80875	발판 2, 좌	1	1	1			<----	
4	01133-51225	와셔붙임볼트	2	2	2				M12*P1.25
5	T4835-80912	발판조합, 우	1	1	1				
5	T4835-80913	발판조합, 우	1	1	1			<----	
5	T4835-80914	발판조합, 우	1	1	1			<--->	

----> 개정전의 부품이 개정후의 부품을 대체 할 수 있음 <---- 개정후의 부품이 개정전의 부품에 대체 할 수 있음
<-X-> 개정전과 후의 부품이 상호 호환성이 없음 <---> 개정전과 후의 부품이 상호 호환성이 있음
<-0-> 단품 상태로는 상호호환성이 없으나 관련 부품의 조합상태로는 호환성이 있음

D652-T565C 발판매트그룹

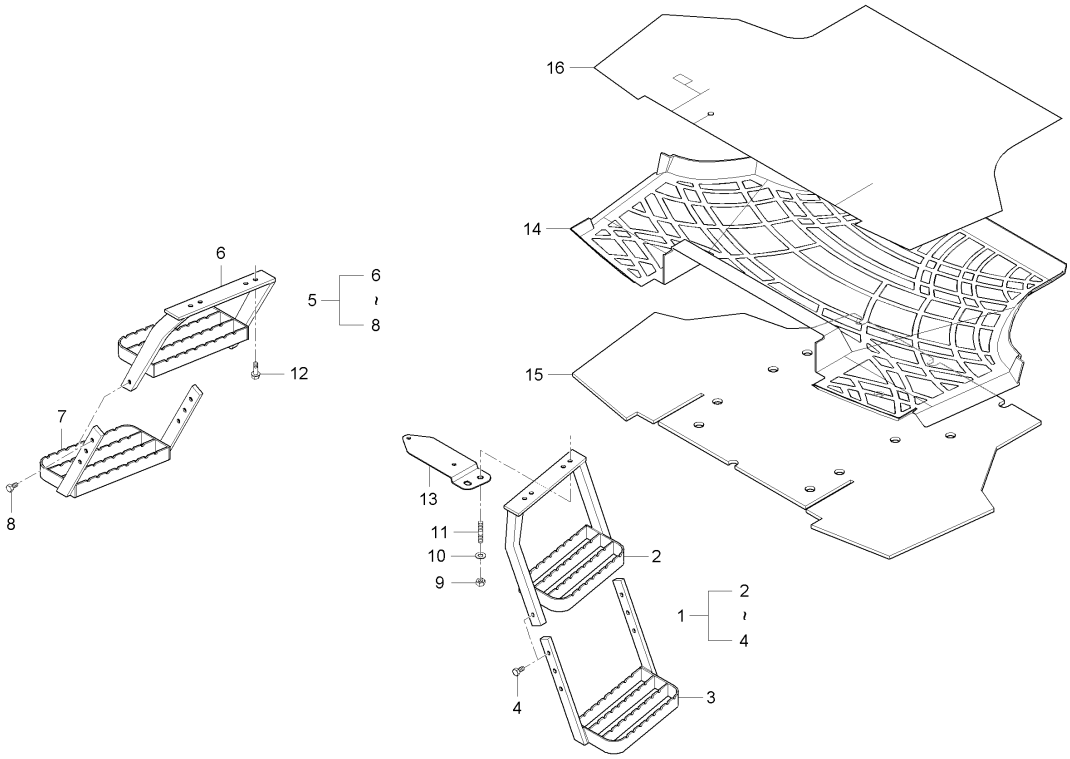

A : D852C , B : D702C , C : D652C

No.	부품번호	부품명	수량 A	수량 B	수량 C	수량 D	수량 E	I.C	비고
5	T4835-80915	발판조합, 우	1 ~HT8500446	1 ~HT8400450	1 ~HT8300291			<----	
5	T4835-80915BK	발판조합, 우	1 JT8500001~	1 JT8400001~	1 JT8300001~			<-X->	
5	T4835-81911	스탭조합(우)	1	1	1			<--->	
5	T4835-81912	발판조합, 우	1	1	1			<--->	
6	T4835-80882	발판 1, 우	1	1	1				
6	T4835-80883	발판 1, 우	1	1	1			<----	
6	T4835-80884	발판 1, 우	1	1	1			<----	
7	T4835-80892	발판 2, 우	1	1	1				
7	T4835-80893	발판 2, 우	1	1	1			<----	
7	T4835-80894	발판 2, 우	1	1	1			<--->	
7	T4835-80895	발판 2, 우	1	1	1			<----	
8	01133-51225	와셔붙임볼트	2	2	2				M12*P1.25
9	02176-50100	너트	2	2	2				M10X1.25
10	04512-50100	스프링와셔	2	2	2				M10
11	01517-51028	심음볼트	2	2	2				DIA10*48
11	01517-51035	심음볼트	2	2	2			<----	
12	01133-51030	와셔붙임볼트	6	6	6				M10*1.25
13	T4930-65771	릴레이브라켓, 1	1 ~HT8500446	1 ~HT8400450	1 ~HT8300291				
13	T4930-65771ED	브라켓 1(릴레이)	1 JT8500001~	1 JT8400001~	1 JT8300001~			<-X->	

----> 개정전의 부품이 개정후의 부품을 대체 할 수 있음 <---- 개정후의 부품이 개정전의 부품에 대체 할 수 있음
<-X-> 개정전과 후의 부품이 상호 호환성이 없음 <---> 개정전과 후의 부품이 상호 호환성이 있음
<-0-> 단품 상태로는 상호호환성이 없으나 관련 부품의 조합상태로는 호환성이 있음

D652-T565C 발판매트그룹

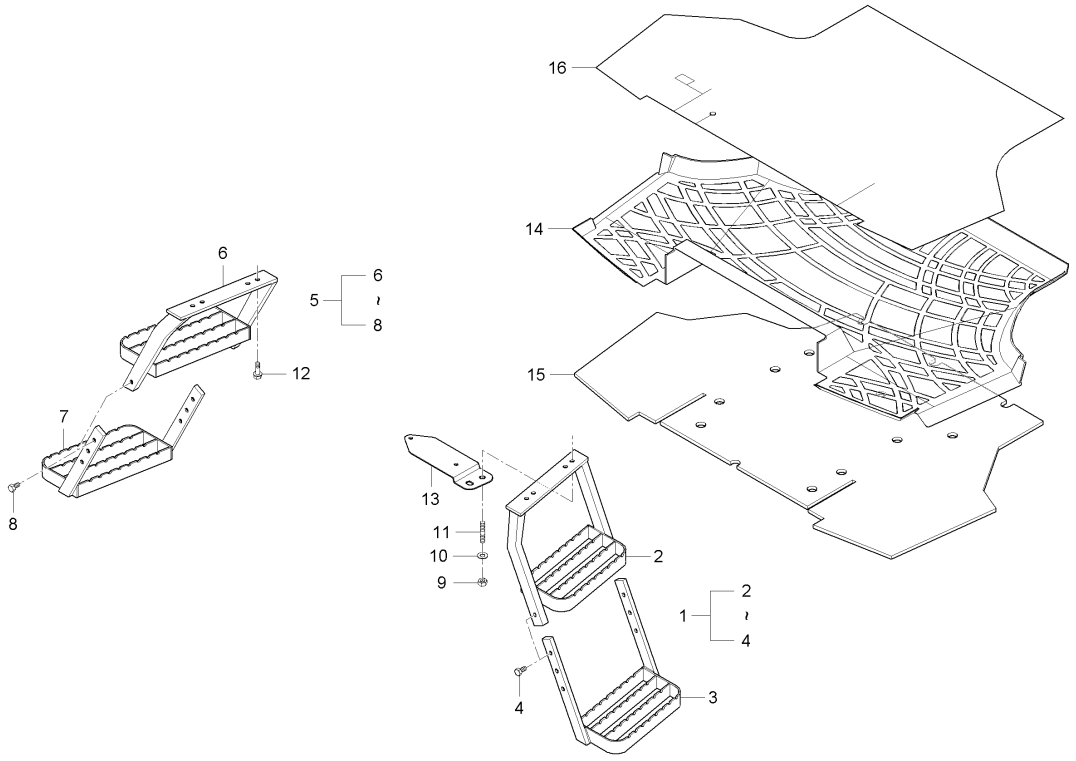

A : D852C , B : D702C , C : D652C

No.	부품번호	부품명	수량 A	수량 B	수량 C	수량 D	수량 E	I.C	비고
14	T4930-85521	발판매트	1	1	1				
14	T4930-85522	발판매트	1 ~FT8500004	1 ~GT8400020	1 ~FT8300001			<----	
14	T4930-85523	발판매트	1 ~GT8500050	1 ~GT8400060	1 ~GT8300040			<-X->	
14	T4930-85524	발판매트	1 GT8500051~	1 GT8400061~	1 GT8300041~			<-X->	
14	T4930-85525	발판매트	1	1	1			<--->	
15	T4930-85544	스폰지(발판매트)	1	1	1				
16	T4835-85592	종이매트	1 ~GT8500010	1 ~GT8400020	1 ~GT8300001				
16	T4835-85593	종이매트	1 GT8500011~	1 GT8400021~	1 FT8300001~			<-X->	

----> 개정전의 부품이 개정후의 부품을 대체 할 수 있음 <---- 개정후의 부품이 개정전의 부품에 대체 할 수 있음
<-X-> 개정전과 후의 부품이 상호 호환성이 없음 <---> 개정전과 후의 부품이 상호 호환성이 있음
<-0-> 단품 상태로는 상호호환성이 없으나 관련 부품의 조합상태로는 호환성이 있음

D652-T570C 의자그룹

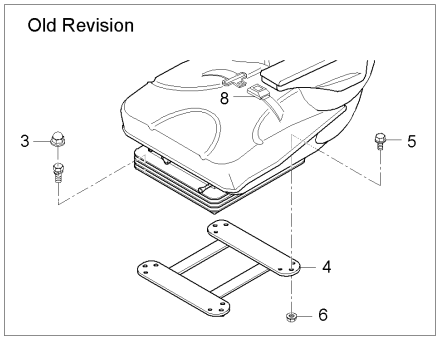

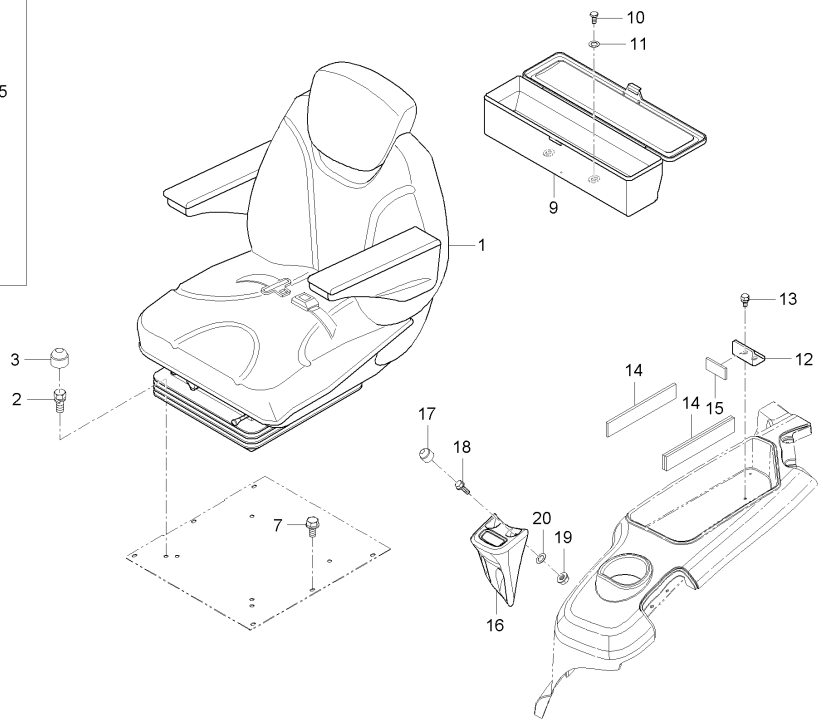

A : D852C , B : D702C , C : D652C

No.	부품번호	부품명	수량 A	수량 B	수량 C	수량 D	수량 E	I.C	비고
1	T4818-87002	의자조합	1 ~GT8500132	1 ~GT8400085	1 ~GT8300059				
1	T4818-85003	의자조합	1 GT8500133~	1 GT8400086~	1 GT8300060~			<-X->	
1	T4818-85004	의자조합	1	1	1			<--->	
2	01133-51040	와셔붙임볼트	4	4	4				M10XP1.25X40
3	T4815-93311	캡너트, M10	4	4	4				
4	T4930-85051	의자지지대	1	1	1				
5	01754-50820	플랜지볼트	4	4	4				M8*P1.25
6	02751-50080	플랜지너트	4	4	4				M8X1.25
7	01754-50816	플랜지볼트		9					
7	01754-50816	플랜지볼트	6	6	6			<----	M8*P1.25
8	T4857-85051	의자벨트	1	1	1				
9	T4930-70491	공구박스	1	1	1				
9	T4930-70492	공구박스	1	1	1			<--->	
10	T4682-65441	위치견인볼트	2 ~GT8500146	2 ~GT8400158	2 ~GT8300129				
10	01125-50820	와셔붙임볼트	2 GT8500147~	2 GT8400159~	2 GT8300130~			<-X->	M8*P1.25
11	04013-50080	평와셔	2	2	2				M8
12	T4930-64351	냉온장고브라켓	1	1	1				
13	01205-50616	와셔붙임볼트	2	2	2				M6*P1.0
14	T4520-33401	배터리쿠션고무	3	3	3				

----> 개정전의 부품이 개정후의 부품을 대체 할 수 있음 <---- 개정후의 부품이 개정전의 부품에 대체 할 수 있음
<-X-> 개정전과 후의 부품이 상호 호환성이 없음 <---> 개정전과 후의 부품이 상호 호환성이 있음
<-0-> 단품 상태로는 상호호환성이 없으나 관련 부품의 조합상태로는 호환성이 있음

D652-T570C 의자그룹

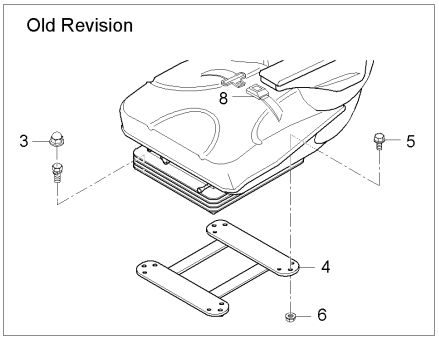

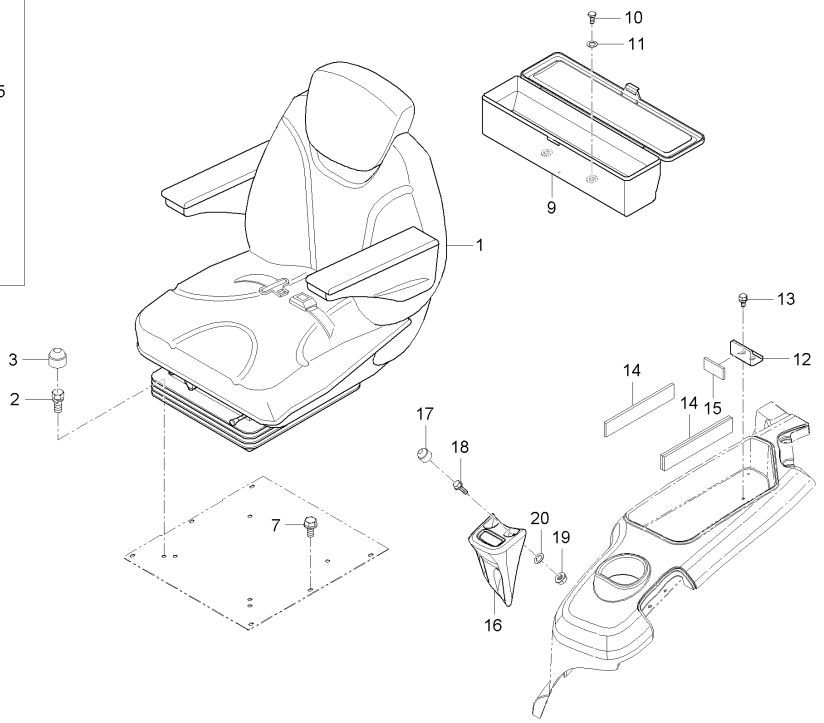

A : D852C , B : D702C , C : D652C

No.	부품번호	부품명	수량					I.C	비고
			A	B	C	D	E		
15	T4810-55091	연료탱크쿠션	1	1	1				
16	T4930-83031	보조의자	1	1	1				
17	T4815-93211	캡너트, M8	4	4	4				
18	01754-50825	플랜지볼트	4	4	4				
19	02751-50080	플랜지너트	4	4	4				M8X1.25
20	04015-50080	평와셔	4	4	4				T2.6

----> 개정전의 부품이 개정후의 부품을 대체 할 수 있음 <---- 개정후의 부품이 개정전의 부품에 대체 할 수 있음
<-X-> 개정전과 후의 부품이 상호 호환성이 없음 <---> 개정전과 후의 부품이 상호 호환성이 있음
<-0-> 단품 상태로는 상호호환성이 없으나 관련 부품의 조합상태로는 호환성이 있음

D652-T585A 캐빈지지대그룹

(D652C : ~ GT8300229, D702C : ~ GT8400333)

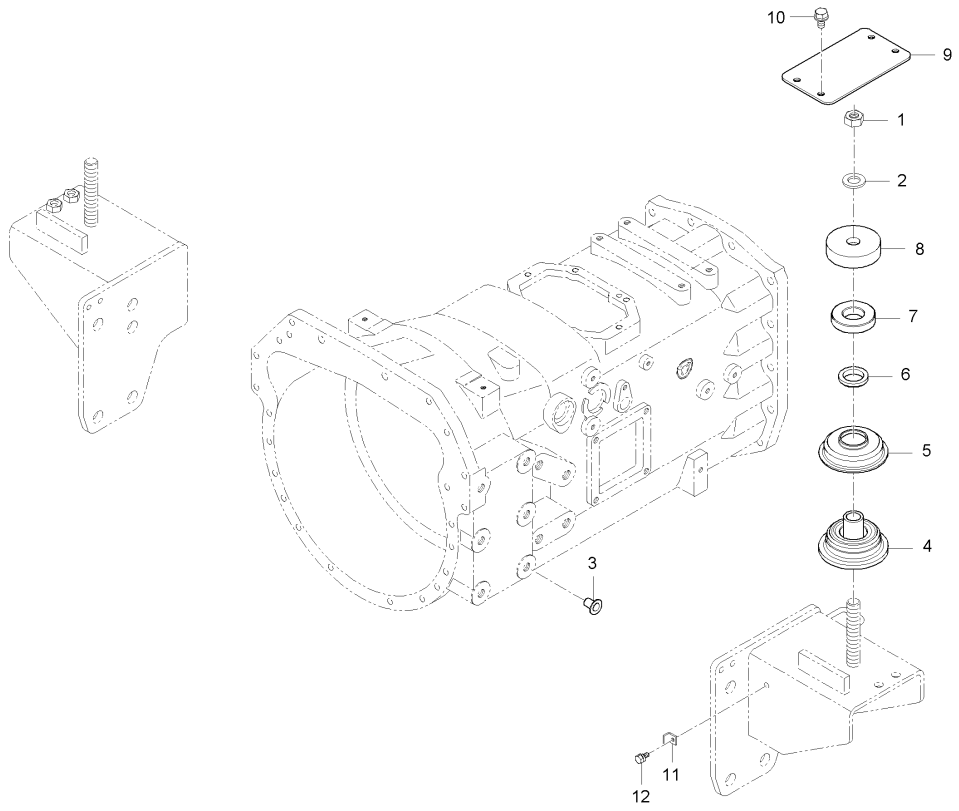

A : D852C , B : D702C , C : D652C

No.	부품번호	부품명	수량					I.C	비고
			A	B	C	D	E		
1	02176-50160	너트		2	2				M16*P1.5
2	04013-50160	평와셔		2	2				M16
3	31220-1429-3	플러그		20	20				
4	T4876-87811	방진고무		2	2				
5	T4682-87821	방진고무커버		2	2				
6	T4682-87831	고무간격판		2	2				
7	T4682-87841	방진고무, 2		2	2				
8	T4682-87851BK	간격판		1	1				
8	T4920-87851	간격판		2	2			<----	
9	T4682-87861BK	커버		1	1				
10	01023-50618	와셔붙임볼트		4	4				
11	T4880-88221	호스브라켓		1	1				
12	01023-50614	와셔붙임볼트		1	1				M6P1.0

----> 개정전의 부품이 개정후의 부품을 대체 할 수 있음
<-X-> 개정전과 후의 부품이 상호 호환성이 없음
<-0-> 단품 상태로는 상호호환성이 없으나 관련 부품의 조합상태로는 호환성이 있음
<---- 개정후의 부품이 개정전의 부품에 대체 할 수 있음
<---> 개정전과 후의 부품이 상호 호환성이 있음

D852-T585A 캐빈지지대그룹

(D652C : GT8300230 ~ , D702C : GT8400334 ~)

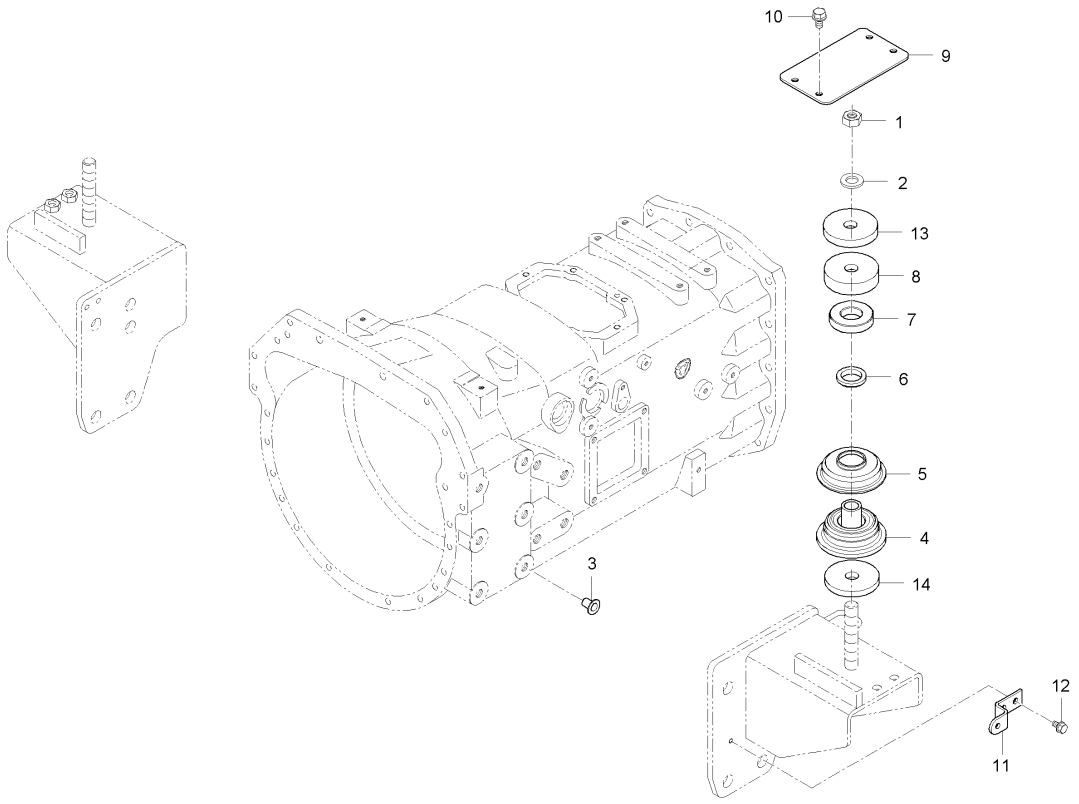

A : D852C , B : D702C , C : D652C

No.	부품번호	부품명	수량 A	수량 B	수량 C	수량 D	수량 E	I.C	비고
1	02176-50160	너트	2	2	2				M16*P1.5
2	04013-50160	평와셔	2	2	2				M16
3	31220-1429-3	플러그	20	20	20				
4	T4876-87811	방진고무	2	2	2				
4	T4935-87811	방진고무	2	2	2			<----	
4	T4935-87812	방진고무	2	2	2			<----	
4	T4920-87821	방진고무커버	2	2	2			<--->	
5	T4682-87821	방진고무커버	2	2	2				
6	T4682-87831	고무간격판	2	2	2				
7	T4935-87841	방진고무, 2	2	2	2				
8	T4682-87851BK	간격판	1	1	1				
8	T4682-87851BB	칼라	1	1	1			<--->	
8	T4920-87851	간격판	1	1	1			<----	
9	T4682-87861BK	커버	1	1	1				
10	01023-50618	와셔붙임볼트	4 ~HT8500344	4 ~HT8400290	4 ~HT8300180				
10	01754-50616	플랜지볼트	4 HT8500345~	4 HT8400291~	4 HT8300181~			<-0->	M6*P1.0
11	T4880-88221	호스브라켓	1	1	1				
12	01023-50614	와셔붙임볼트	1	1	1				M6P1.0
13	T4125-74451	간격판	2	2	2				

----> 개정전의 부품이 개정후의 부품을 대체 할 수 있음 <---- 개정후의 부품이 개정전의 부품에 대체 할 수 있음
<-X-> 개정전과 후의 부품이 상호 호환성이 없음 <---> 개정전과 후의 부품이 상호 호환성이 있음
<-0-> 단품 상태로는 상호호환성이 없으나 관련 부품의 조합상태로는 호환성이 있음

D852-T585A 캐빈지지대그룹

(D652C : GT8300230 ~ , D702C : GT8400334 ~)

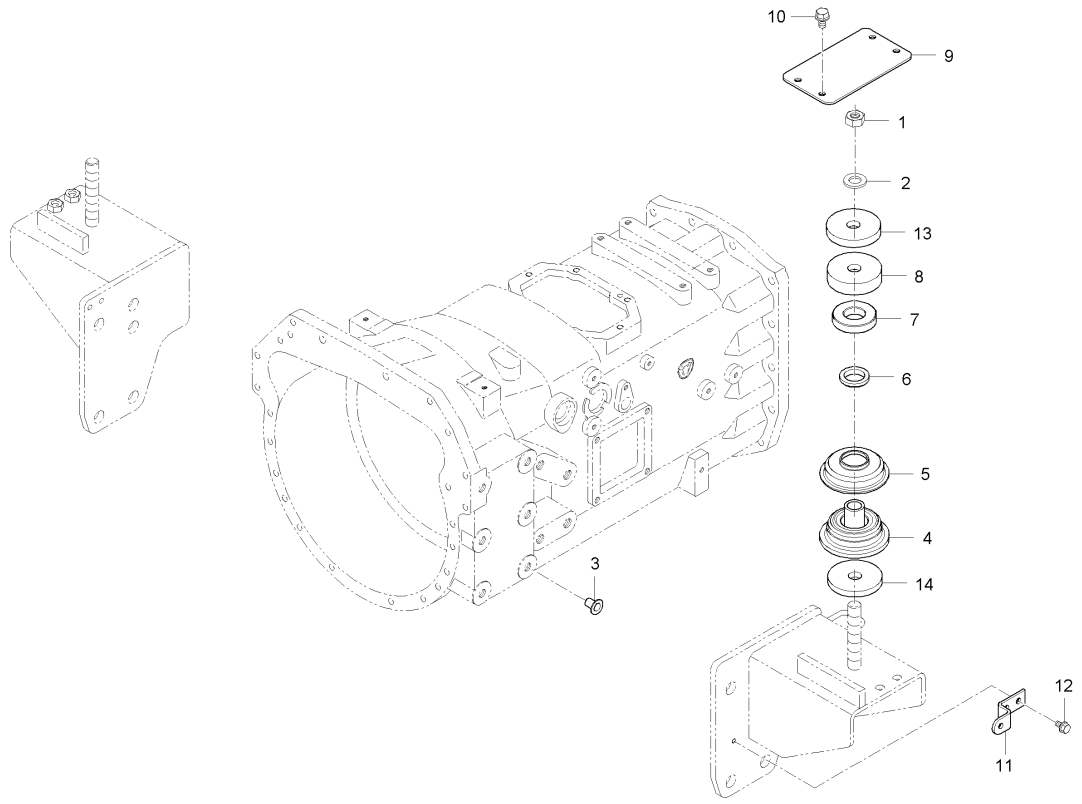

A : D852C , B : D702C , C : D652C

No.	부품번호	부품명	수량 A	B	C	D	E	I.C	비고
14	T4935-74461	간격판, 1	2	2	2				

----> 개정전의 부품이 개정후의 부품을 대체 할 수 있음 <---- 개정후의 부품이 개정전의 부품에 대체 할 수 있음
<-X-> 개정전과 후의 부품이 상호 호환성이 없음 <---> 개정전과 후의 부품이 상호 호환성이 있음
<-0-> 단품 상태로는 상호호환성이 없으나 관련 부품의 조합상태로는 호환성이 있음

D652-T590A 캐빈지지대그룹

(D652C : ~ GT8300229, D702C : ~ GT8400333)

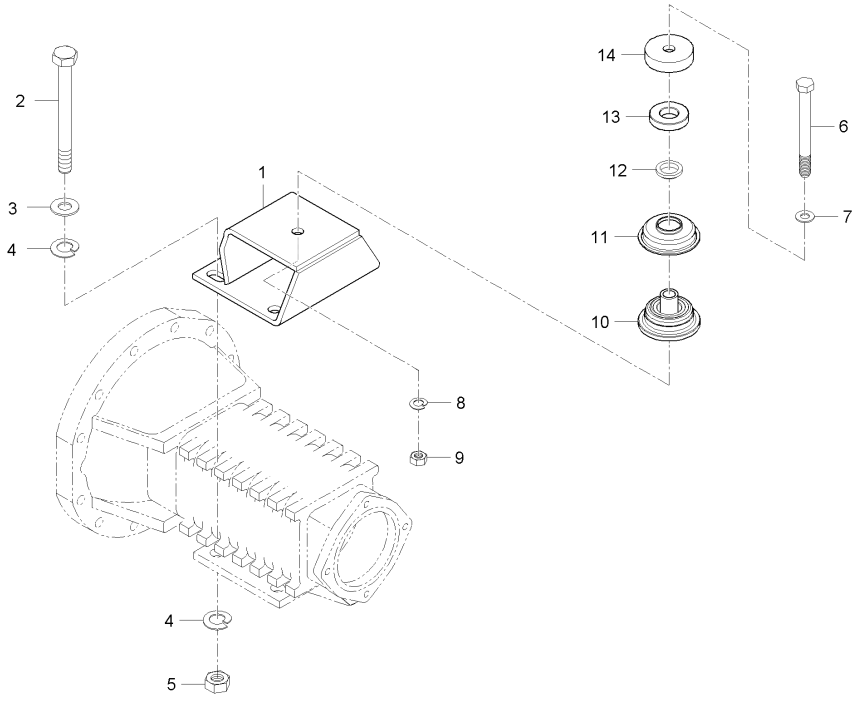

A : D852C , B : D702C , C : D652C

No.	부품번호	부품명	수량					I.C	비고
			A	B	C	D	E		
1	T4930-87231	캐빈지지대, 뒤		2	2				
2	T4520-87814	캐빈지지대볼트		8	8				
3	04013-50180	평와셔		8	8				M18
4	04512-50180	스프링와셔		16	16				M18
5	02176-50180	너트		8	8				
6	01173-51601	볼트		2	2				M16*P1.5
7	04013-50160	평와셔		2	2				M16
8	04512-50160	스프링와셔		2	2				M16
9	02176-50160	너트		2	2				M16*P1.5
10	T4876-87811	방진고무		2	2				
11	T4682-87821	방진고무커버		2	2				
12	T4682-87831	고무간격판		2	2				
13	T4682-87841	방진고무, 2		2	2				
14	T4682-87851BK	간격판		1	1				

----> 개정전의 부품이 개정후의 부품을 대체 할 수 있음 <---- 개정후의 부품이 개정전의 부품에 대체 할 수 있음
<-X-> 개정전과 후의 부품이 상호 호환성이 없음 <---> 개정전과 후의 부품이 상호 호환성이 있음
<-0-> 단품 상태로는 상호호환성이 없으나 관련 부품의 조합상태로는 호환성이 있음

D852-T590A 캐빈지지대그룹

(D652C : GT8300230 ~ , D702C : GT8400334 ~)

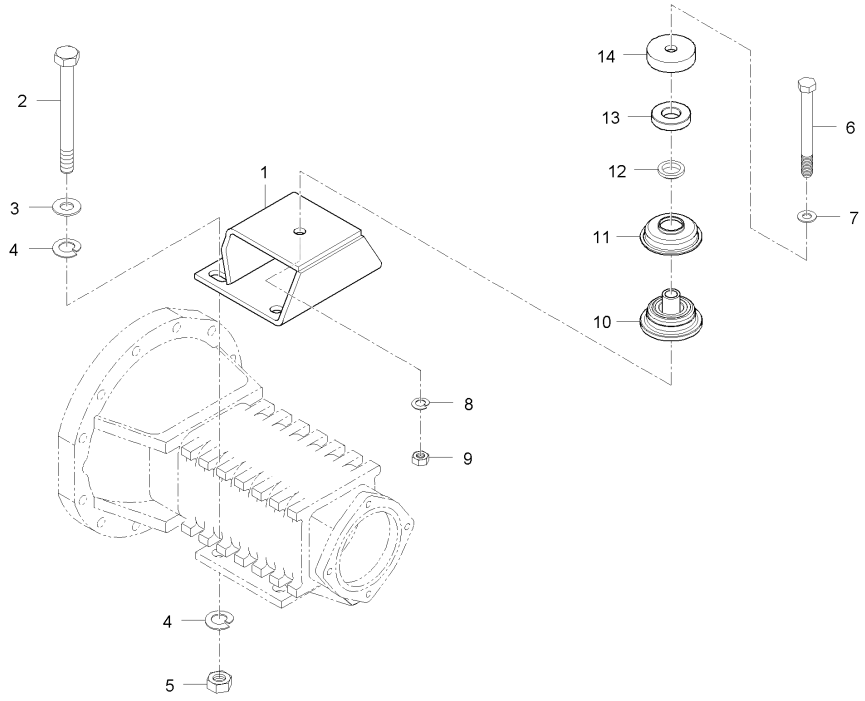

A : D852C , B : D702C , C : D652C

No.	부품번호	부품명	수량 A	B	C	D	E	I.C	비고
1	T4930-87231	캐빈지지대, 뒤	2	2	2				
2	T4520-87814	캐빈지지대볼트	8	8	8				
3	04013-50180	평와셔	8	8	8				M18
4	04512-50180	스프링와셔	16	16	16				M18
5	02176-50180	너트	8	8	8				
6	01173-51601	볼트	2	2	2				M16*P1.5
7	04013-50160	평와셔	2	2	2				M16
8	04512-50160	스프링와셔	2	2	2				M16
9	02176-50160	너트	2	2	2				M16*P1.5
10	T4876-87811	방진고무	2	2	2				
10	T4935-87811	방진고무	2	2	2			<----	
10	T4935-87812	방진고무	2	2	2			<----	
10	T4920-87821	방진고무커버	2	2	2			<--->	
11	T4682-87821	방진고무커버	2	2	2				
12	T4682-87831	고무간격판	2	2	2				
13	T4935-87841	방진고무, 2	2	2	2				
14	T4682-87851BK	간격판	1	1	1				
14	T4682-87851BB	칼라	1	1	1			<--->	

----> 개정전의 부품이 개정후의 부품을 대체 할 수 있음 <---- 개정후의 부품이 개정전의 부품에 대체 할 수 있음
<-X-> 개정전과 후의 부품이 상호 호환성이 없음 <---> 개정전과 후의 부품이 상호 호환성이 있음
<-0-> 단품 상태로는 상호호환성이 없으나 관련 부품의 조합상태로는 호환성이 있음

D652-T610A 프레임그룹

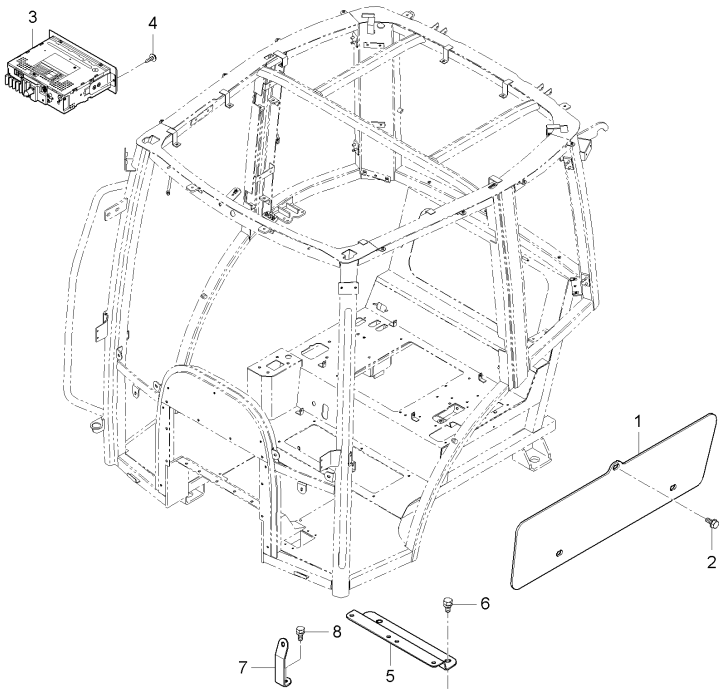

A : D852C , B : D702C , C : D652C

No.	부품번호	부품명	수량 A	수량 B	수량 C	수량 D	수량 E	I.C	비고
1	T4930-92711	정비창커버	2		2				
1	T4930-92712	정비창커버	2 ~HT8500446	2 ~HT8400450	2 ~HT8300291			<----	
1	T4930-92712ED	정비커버	1 JT8500001~	1 JT8400001~	1 JT8300001~			<-X->	
2	01754-50616	플랜지볼트	6 ~HT8500324	6 ~HT8400270	6 ~HT8300180				M6*P1.0
2	01754-50816	플랜지볼트	6 HT8500325~	6 HT8400271~	6 HT8300196~			<-0->	M8*P1.25
3	T4520-54323	스테레오조합, 한국 호주	1	1	1				
4	03024-50520	와셔붙임소나사	2	2	2				DIA10*28
5	T4930-65781	브라켓릴레이, 2	1	1	1				
6	01133-51016	와셔붙임볼트	2	2	2				M10*P1.25
7	T4931-65481	브라켓	1	1	1				
7	T4931-65482	브라켓	1	1	1			<--->	
7	T4931-65483	브라켓	1	1	1			<----	
8	01123-50816	와셔붙임볼트	1	1	1				M8*P1.25

----> 개정전의 부품이 개정후의 부품을 대체 할 수 있음 <---- 개정후의 부품이 개정전의 부품에 대체 할 수 있음
<-X-> 개정전과 후의 부품이 상호 호환성이 없음 <---> 개정전과 후의 부품이 상호 호환성이 있음
<-0-> 단품 상태로는 상호호환성이 없으나 관련 부품의 조합상태로는 호환성이 있음

D652-T650A 브레이크튜브그룹

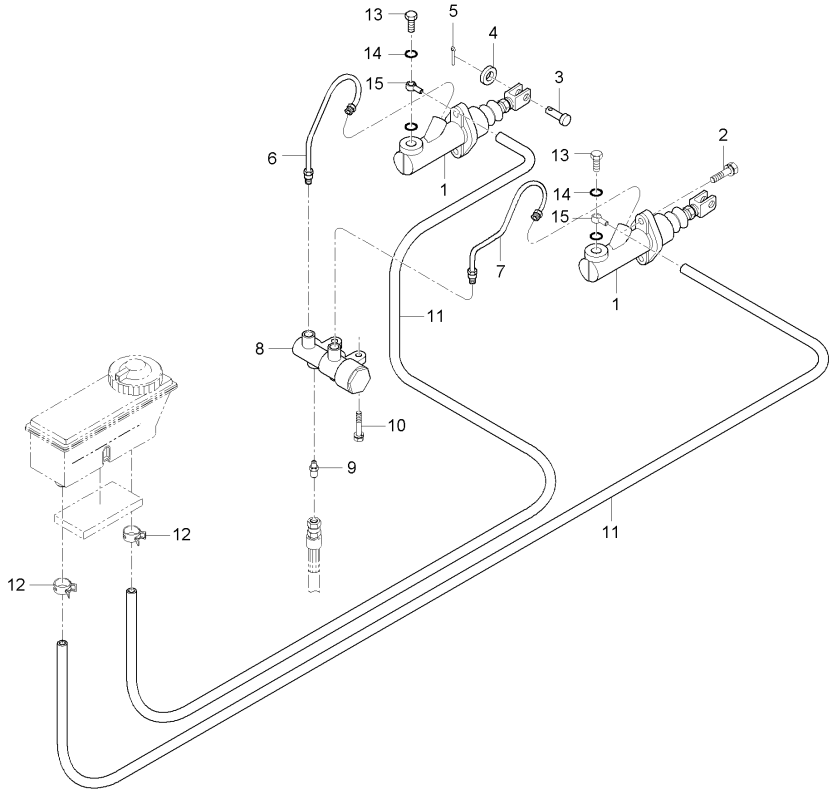

A : D852C , B : D702C , C : D652C

No.	부품번호	부품명	수량					I.C	비고
			A	B	C	D	E		
1	T4835-67401	마스터실린더	2	2	2				
2	01133-51025	와셔붙임볼트	4	4	4				M10*1.25
3	05122-51028	두부핀	2	2	2				DIA10
4	04011-50100	평와셔	2	2	2				M10
5	05511-50320	분할핀	2	2	2				M3.2*20
6	T4810-67554	브레이크튜브 1, 우	1	1	1				
7	T4810-67564	브레이크튜브 1, 좌	1	1	1				
8	T4810-67601	밸런스밸브	1	1	1				
9	T4810-67321	어댑터	2	2	2				
10	01123-50835	와셔붙임볼트	2	2	2				M8X1.25
11	T4930-55561	브레이크호스, 1	2	2	2				
11	T4930-55562	호스1(브레이크)	2	2	2			<----	
12	09318-88130	호스클램프	2	2	2				
13	505-3456	유니언볼트	2	2	2				
14	507-3303	동와셔	4	4	4				
15	517-3073	유니언	2	2	2				

----> 개정전의 부품이 개정후의 부품을 대체 할 수 있음
<-X-> 개정전과 후의 부품이 상호 호환성이 없음
<-0-> 단품 상태로는 상호호환성이 없으나 관련 부품의 조합상태로는 호환성이 있음
<---- 개정후의 부품이 개정전의 부품에 대체 할 수 있음
<---> 개정전과 후의 부품이 상호 호환성이 있음

D652-T660A 클러치페달그룹

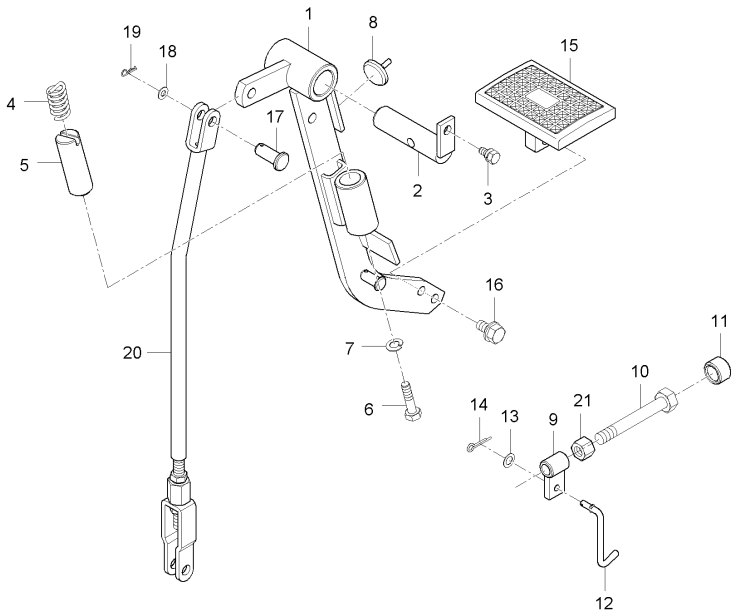

A : D852C , B : D702C , C : D652C

No.	부품번호	부품명	수량 A	수량 B	수량 C	수량 D	수량 E	I.C	비고
1	T4935-67301	클러치페달	1 ~HT8500446	1 ~HT8400450	1 ~HT8300286				
1	T4935-67302	클러치페달	1 HT8500447~	1 HT8400451~	1 HT8300287~			<-0->	
2	T4520-26951	클러치페달축	1	1	1				
3	01123-50816	와셔붙임볼트	1	1	1				M8*P1.25
4	T4876-67291	보조스프링	1	1	1				
5	T4876-67282	스프링잡이	1	1	1				
6	01175-51035	볼트	1	1	1				
7	04512-50100	스프링와셔	1	1	1				M10
8	T4520-26931	페달쿠션	1	1	1				
9	T4520-26181	로크브라켓클러치	1	1	1				
10	01175-51050	볼트	1	1	1				
11	T4620-55841	쿠션	1	1	1				
12	T4520-26171	로드, 클러치로크	1	1	1				
13	04013-50050	평와셔	1	1	1				
14	05511-51612	분할핀	1	1	1				
15	T4624-67332	브레이크페달	1	1	1				
16	01123-50825	와셔붙임볼트	2	2	2				M8*P1.25
17	05122-51028	두부핀	1	1	1				DIA10
18	T4930-66731	와셔, 1	1	1	1				

----> 개정전의 부품이 개정후의 부품을 대체 할 수 있음 <---- 개정후의 부품이 개정전의 부품에 대체 할 수 있음
<-X-> 개정전과 후의 부품이 상호 호환성이 없음 <---> 개정전과 후의 부품이 상호 호환성이 있음
<-0-> 단품 상태로는 상호호환성이 없으나 관련 부품의 조합상태로는 호환성이 있음

D652-T660A 클러치페달그룹

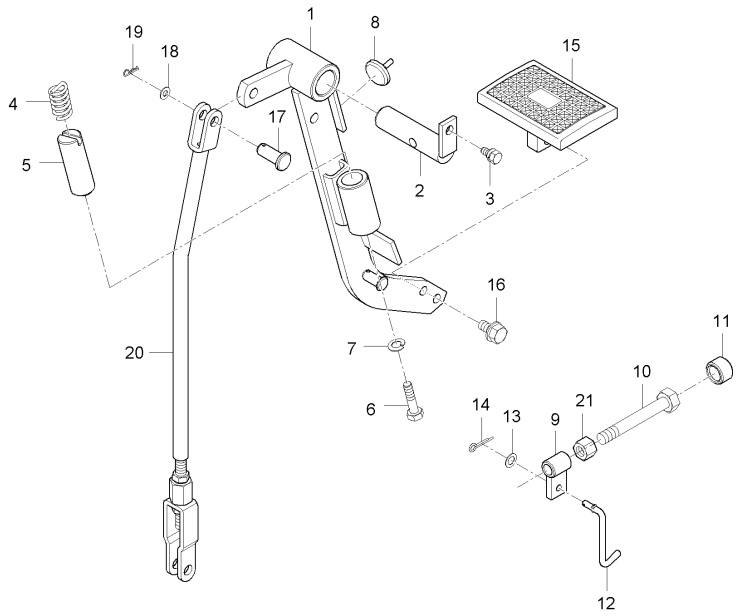

A : D852C , B : D702C , C : D652C

No.	부품번호	부품명	수량					I.C	비고
			A	B	C	D	E		
19	05515-51000	스냅핀	1	1	1				DIA10
20	T4935-55531	클러치로드	1	1	1				
21	02176-50100	너트	1	1	1				M10X1.25

----> 개정전의 부품이 개정후의 부품을 대체 할 수 있음 <---- 개정후의 부품이 개정전의 부품에 대체 할 수 있음
<-X-> 개정전과 후의 부품이 상호 호환성이 없음 <---> 개정전과 후의 부품이 상호 호환성이 있음
<-0-> 단품 상태로는 상호호환성이 없으나 관련 부품의 조합상태로는 호환성이 있음

D652-T660AS 클러치페달그룹

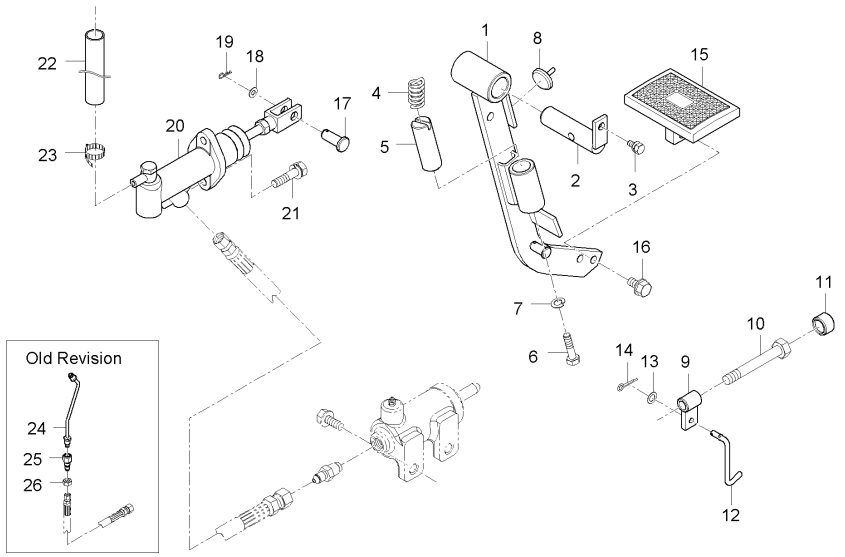

A : D852C , B : D702C , C : D652C

No.	부품번호	부품명	수량 A	수량 B	수량 C	수량 D	수량 E	I.C	비고
1	T4930-67301	클러치페달	1 ~GT8500216	1 ~GT8400233	1 ~GT8300194				
1	T4935-67301	클러치페달	1 GT8500217~	1 GT8400234~	1 GT8300195~			<-X->	
2	T4520-26951	클러치페달축	1	1	1				
3	01123-50816	와셔붙임볼트	1	1	1				M8*P1.25
4	T4876-67291	보조스프링	1	1	1				
5	T4876-67282	스프링잡이	1	1	1				
6	01175-51040	볼트	1 ~GT8500216	1 ~GT8400233	1 ~GT8300194				
6	01175-51035	볼트	1 GT8500217~	1 GT8400234~	1 GT8300195~			<-X->	
7	04512-50100	스프링와셔	1	1	1				M10
8	T4520-26931	페달쿠션	1	1	1				
9	T4520-26181	로크브라켓클러치	1	1	1				
10	01175-51050	볼트	1	1	1				
11	T4620-55841	쿠션	1	1	1				
12	T4520-26171	로드, 클러치로크	1	1	1				
13	04013-50050	평와셔	1	1	1				
14	05511-51612	분할핀	1	1	1				
15	T4624-67332	브레이크페달	1	1	1				
16	01123-50825	와셔붙임볼트	2	2	2				M8*P1.25
17	05122-51028	두부핀	1	1	1				DIA10

----> 개정전의 부품이 개정후의 부품을 대체 할 수 있음 <---- 개정후의 부품이 개정전의 부품에 대체 할 수 있음
<-X-> 개정전과 후의 부품이 상호 호환성이 없음 <---> 개정전과 후의 부품이 상호 호환성이 있음
<-0-> 단품 상태로는 상호호환성이 없으나 관련 부품의 조합상태로는 호환성이 있음

D652-T660AS 클러치페달그룹

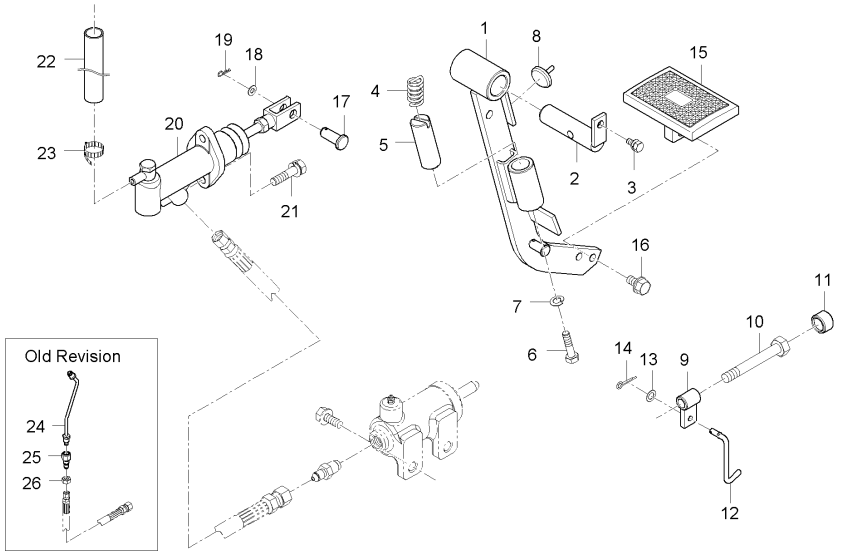

A : D852C , B : D702C , C : D652C

No.	부품번호	부품명	수량 A	B	C	D	E	I.C	비고
18	T4930-66731	와셔, 1	1	1	1				
19	05515-51000	스냅핀	1	1	1				DIA10
20	T4876-55511	클러치마스터실린더	1	1	1				
20	T4876-55512	클러치마스터실린더	1	1	1			<----	
21	01133-51025	와셔붙임볼트	2	2	2				M10*1.25
22	T4876-55563	호스, 클러치	1	1	1				
23	09318-88140	호스클램프	1	1	1				
24	T4876-55522	클러치튜브	1	1	1				
25	T4810-67361	연결관	1	1	1				
26	02172-50120	너트	1	1	1				

----> 개정전의 부품이 개정후의 부품을 대체 할 수 있음 <---- 개정후의 부품이 개정전의 부품에 대체 할 수 있음
<-X-> 개정전과 후의 부품이 상호 호환성이 없음 <---> 개정전과 후의 부품이 상호 호환성이 있음
<-0-> 단품 상태로는 상호호환성이 없으나 관련 부품의 조합상태로는 호환성이 있음

D652-T670A 악셀레이터그룹

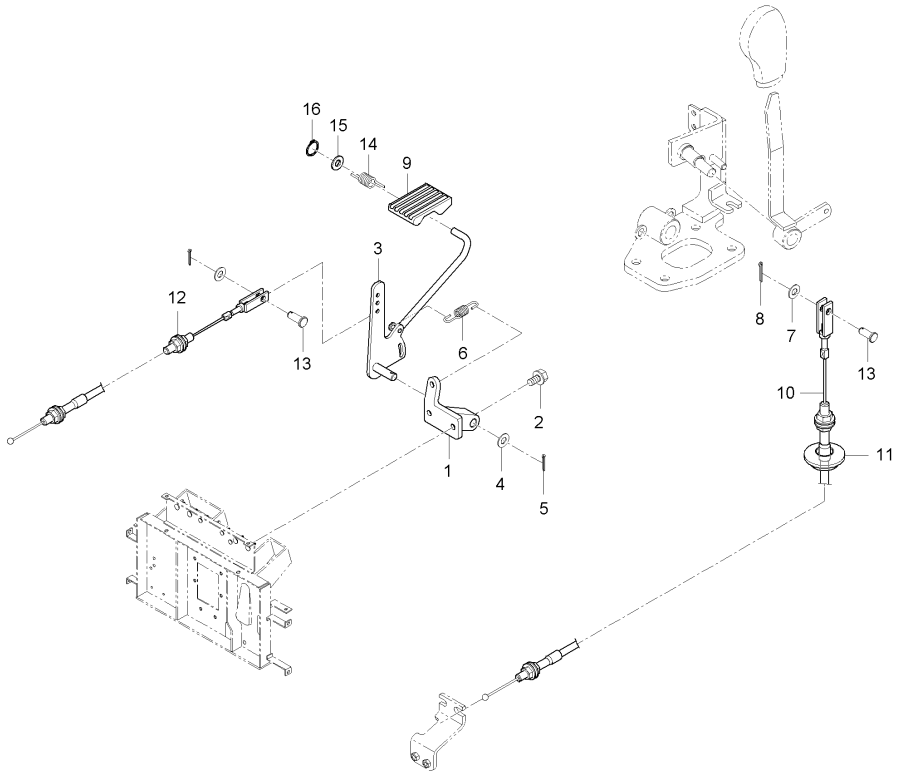

A : D852C , B : D702C , C : D652C

No.	부품번호	부품명	수량					I.C	비고
			A	B	C	D	E		
1	T4520-10803	주변속브라켓조합, 2	1	1	1				
1	T4520-10803BB	브라켓조합	1	1	1			<-X->	
1	T4920-10801	브라켓조합	1	1	1			<-0->	
1	T4920-10802	브라켓조합	1	1	1			<--->	
2	01123-50825	와셔붙임볼트	2	2	2				M8*P1.25
3	T4810-60053	악셀페달	1	1	1				
3	T4930-60051	악셀페달	1	1	1			<--->	
3	T4930-60051BB	악셀레이터페달	1	1	1			<-X->	
3	T4920-60051	악셀레이터 페달	1	1	1			<-0->	
3	T4920-60052	악셀레이터 페달	1	1	1			<--->	
4	04011-50120	평와셔	1	1	1				M12
4	04011-50100	평와셔	1	1	1			<-0->	M10
5	05511-50420	분할핀	1	1	1				DIA4*20
5	05511-50320	분할핀	1	1	1			<-0->	M3.2*20
6	T4520-62331	고정스프링	1	1	1				
6	T2305-26641	스프링, 차동로드	1	1	1			<-0->	
7	T4930-66751	와셔, 3	2	2	2				
8	05515-50600	스냅핀	2	2	2				
9	T4620-70272	악셀페달고무	1	1	1				

----> 개정전의 부품이 개정후의 부품을 대체 할 수 있음 <---- 개정후의 부품이 개정전의 부품에 대체 할 수 있음
<-X-> 개정전과 후의 부품이 상호 호환성이 없음 <---> 개정전과 후의 부품이 상호 호환성이 있음
<-0-> 단품 상태로는 상호호환성이 없으나 관련 부품의 조합상태로는 호환성이 있음

D652-T670A 악셀레이터그룹

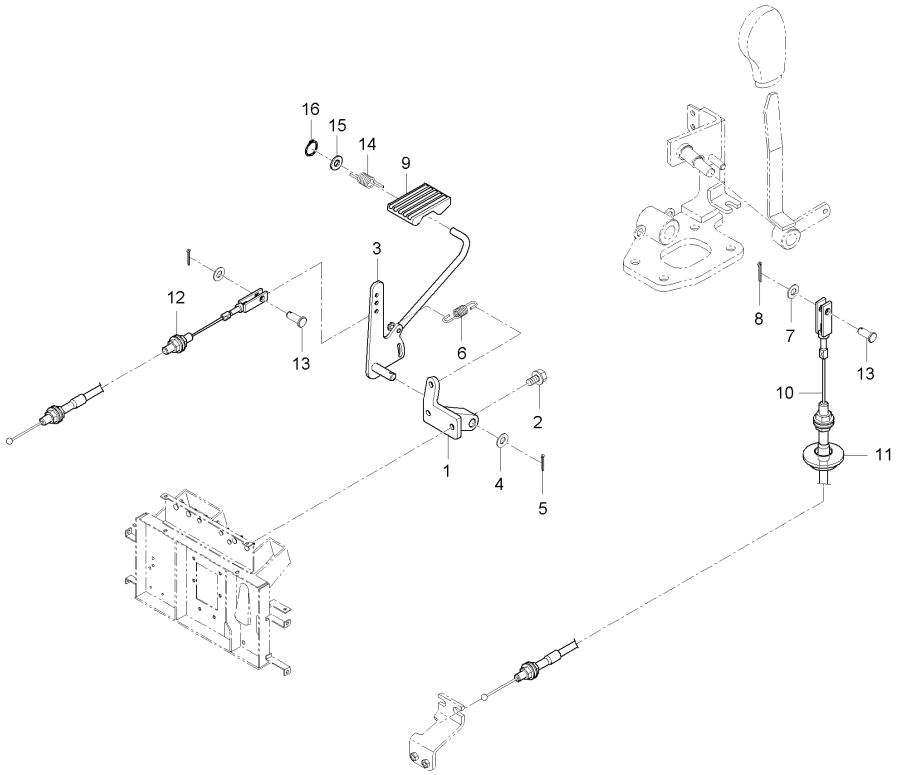

A : D852C , B : D702C , C : D652C

No.	부품번호	부품명	수량 A	B	C	D	E	I.C	비고
9	T4601-60051	페달	1	1	1			<-0->	
10	T4710-67372	핸드악셀케이블	1	1	1				
10	T4710-67373	핸드악셀레이터 케이블	1	1	1			<-0->	
11	T4835-50591	쿠션고무	1	1	1				
11	T4815-78112	그로멧	1	1	1			<--->	
12	T4930-67321	악셀케이블	1	1	1				
12	T4930-67322	악셀케이블	1	1	1			<-0->	
12	T4930-67323	악셀케이블	1	1	1			<--->	
13	05122-50616	두부핀	2	2	2				DIA6*16
14	T4601-60062	스프링(악셀)	1	1	1				
15	T4930-66731	와셔, 1	1	1	1				
16	04613-50080	스냅링	1	1	1				

----> 개정전의 부품이 개정후의 부품을 대체 할 수 있음 <---- 개정후의 부품이 개정전의 부품에 대체 할 수 있음
<-X-> 개정전과 후의 부품이 상호 호환성이 없음 <---> 개정전과 후의 부품이 상호 호환성이 있음
<-0-> 단품 상태로는 상호호환성이 없으나 관련 부품의 조합상태로는 호환성이 있음

D652-T680A 계기판커버캐빈그룹

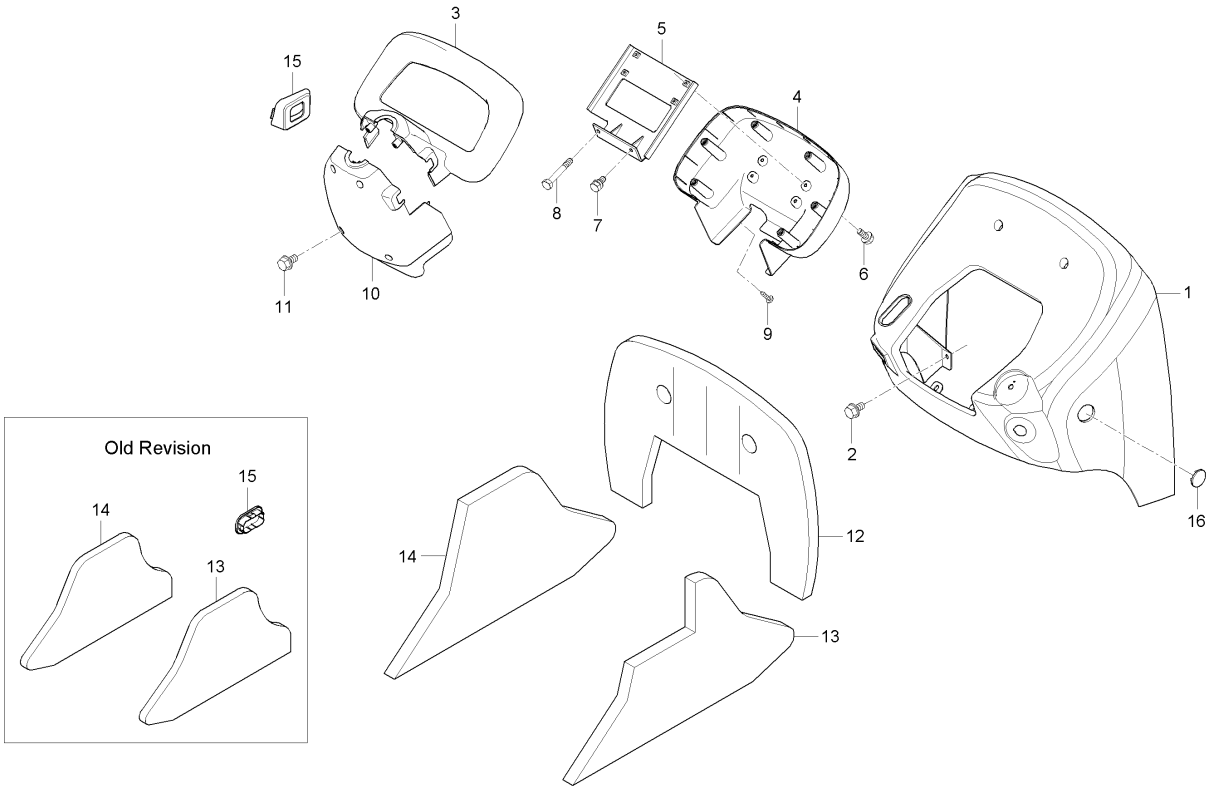

A : D852C , B : D702C , C : D652C

No.	부품번호	부품명	수량 A	수량 B	수량 C	수량 D	수량 E	I.C	비고
1	T4930-55801	계기판후드	1 ~HT8500446	1 ~HT8400450	1 ~HT8300291				
1	T4930-55801FB	계기판후드(흑색)	1 JT8500001~	1 JT8400001~	1 JT8300001~			<-X->	
1	T4930-55802	계기판후드	1	1	1			<--->	
1	T4930-55803	계기판후드	1	1	1			<-0->	
2	T4625-55431	플랜지볼트	6	6	6				
3	T4930-56111	후드커버, 상	1 ~HT8500446	1 ~HT8400450	1 ~HT8300291				
3	T4930-56111FB	후드커버(상)(흑색)	1 JT8500001~	1 JT8400001~	1 JT8300001~			<-X->	
3	T4930-56112	후드커버, 상	1	1	1			<--->	
4	T4836-56123	후드커버, 하	1 ~HT8500446	1 ~HT8400450	1 ~HT8300291				
4	T4836-56123FB	후드커버(하)(흑색)	1 JT8500001~	1 JT8400001~	1 JT8300001~			<-X->	
4	T4930-56121	후드커버(하)	1	1	1			<--->	
5	T4836-56141	후드커버브라켓	1	1	1				
6	T4625-55431	플랜지볼트	4	4	4				
7	01123-50820	와셔붙임볼트	1	1	1				M8*P1.25
8	01123-50802	볼트	1	1	1				
9	38240-1883-1	탭핑나사	6	6	6				
10	T4930-56131	후드커버, 뒤	1 ~HT8500446	1 ~HT8400450	1 ~HT8300291				
10	T4930-56131FB	후드커버(뒤)(흑색)	1 JT8500001~	1 JT8400001~	1 JT8300001~			<-X->	
10	T4930-56132	후드커버, 뒤	1	1	1			<--->	

----> 개정전의 부품이 개정후의 부품을 대체 할 수 있음 <---- 개정후의 부품이 개정전의 부품에 대체 할 수 있음
<-X-> 개정전과 후의 부품이 상호 호환성이 없음 <---> 개정전과 후의 부품이 상호 호환성이 있음
<-0-> 단품 상태로는 상호호환성이 없으나 관련 부품의 조합상태로는 호환성이 있음

D652-T680A 계기판커버캐빈그룹

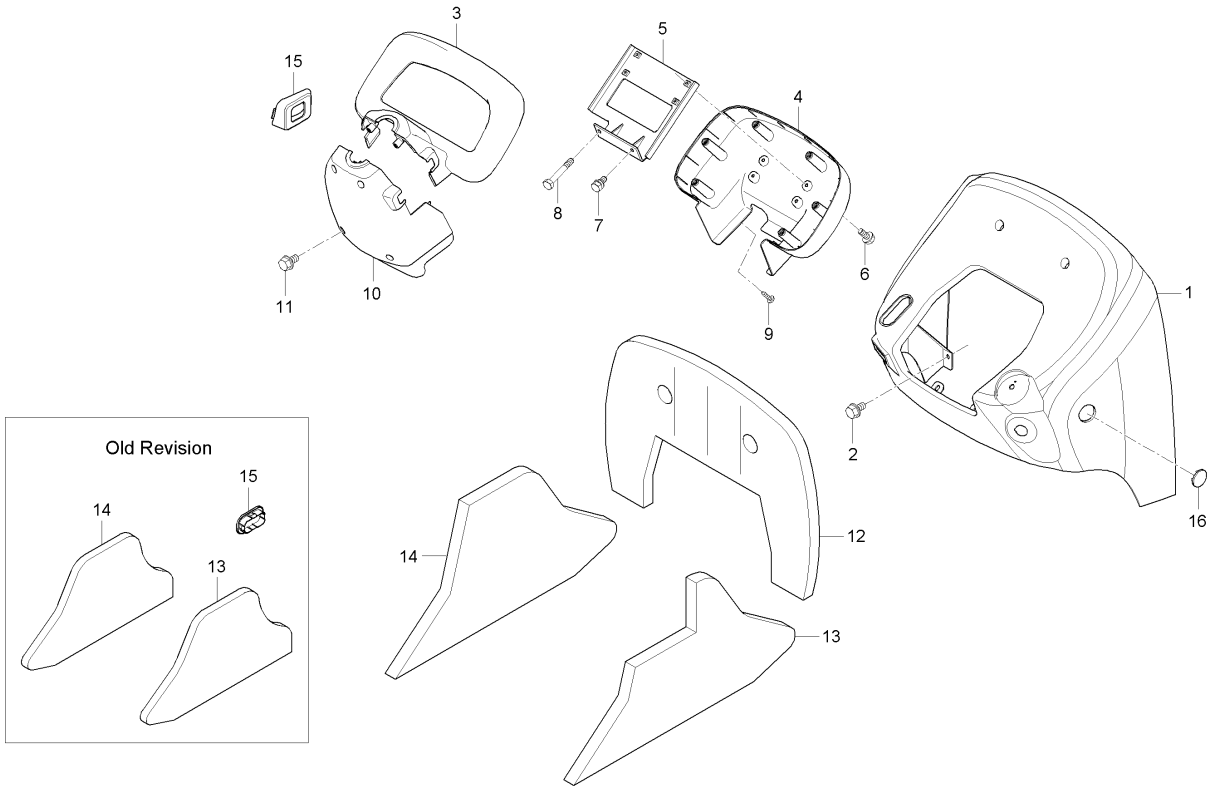

A : D852C , B : D702C , C : D652C

No.	부품번호	부품명	수량 A	수량 B	수량 C	수량 D	수량 E	I.C	비고
11	T4625-55431	플랜지볼트	4	4	4				
12	T4876-95131	흡음제, 1	1	1	1				
12	T4876-95132	흡음제, 1	1	1	1			<--->	
13	T4876-95142	계기판흡음제, 2	1	1	1				
13	T4876-95143	계기판흡음제, 2	1	1	1			<--->	
14	T4876-95152	계기판흡음제, 3	1	1	1				
14	T4876-95153	계기판흡음제, 3	1	1	1			---->	
15	T4816-56181	셔틀커버	1	1	1				
15	T4930-56161	콤비스위치마개	1 ~HT8500446	1 ~HT8400450	1 ~HT8300291			<----	
15	T4930-56161FB	마개(콤비스위치)(흑색)	1 JT8500001~	1 JT8400001~	1 JT8300001~			<-X->	
15	T4930-56162	콤비스위치마개	1	1	1			<--->	
16	T4876-55912	마개	1	1	1				
16	T4930-55911	마개	1	1	1			<--->	

----> 개정전의 부품이 개정후의 부품을 대체 할 수 있음
<---- 개정후의 부품이 개정전의 부품에 대체 할 수 있음
<-X-> 개정전과 후의 부품이 상호 호환성이 없음
<---> 개정전과 후의 부품이 상호 호환성이 있음
<-0-> 단품 상태로는 상호호환성이 없으나 관련 부품의 조합상태로는 호환성이 있음

D652-T690A 셔틀레버그룹

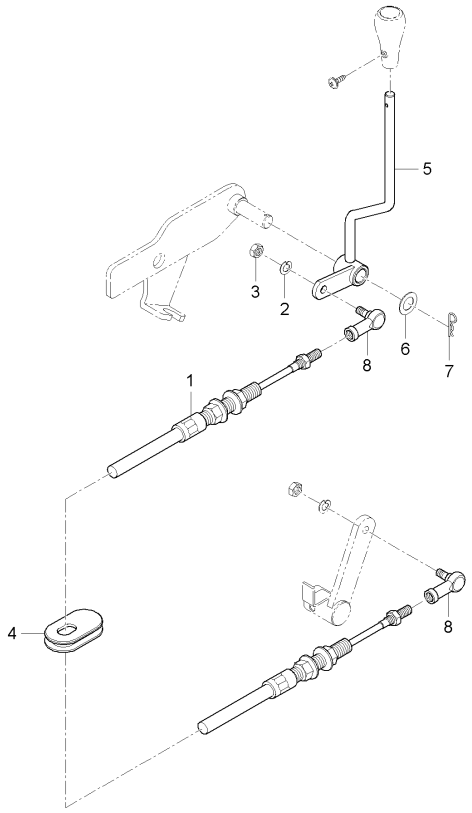

A : D852C , B : D702C , C : D652C

No.	부품번호	부품명	수량 A	수량 B	수량 C	수량 D	수량 E	I.C	비고
1	T4930-65341	셔틀케이블	1	1	1				
1	T4930-65342	셔틀케이블	1 ~GT8500216	1 ~GT8400233	1 ~GT8300194			<--->	
1	T5179-65341	셔틀케이블	1 GT8500217~	1 GT8400234~	1 GT8300195~			<-X->	
2	04512-50100	스프링와셔	1	1	1				M10
3	02176-50100	너트	1	1	1				M10X1.25
4	T4930-65161	셔틀자바라	1	1	1				
5	T4930-65111	셔틀레버	1 ~GT8500266		1 ~GT8300194				
5	T4930-65112	셔틀레버	1 GT8500267~	1	1 GT8300195~			<-X->	
6	T4810-66721	와셔, 위치레버	1	1	1				
7	05515-51600	스냅핀	1	1	1				
8	52300-7517-1	링크볼, 1	2	2	2				

----> 개정전의 부품이 개정후의 부품을 대체 할 수 있음 <---- 개정후의 부품이 개정전의 부품에 대체 할 수 있음
<-X-> 개정전과 후의 부품이 상호 호환성이 없음 <---> 개정전과 후의 부품이 상호 호환성이 있음
<-0-> 단품 상태로는 상호호환성이 없으나 관련 부품의 조합상태로는 호환성이 있음

D652-T700A 주변속시프트그룹

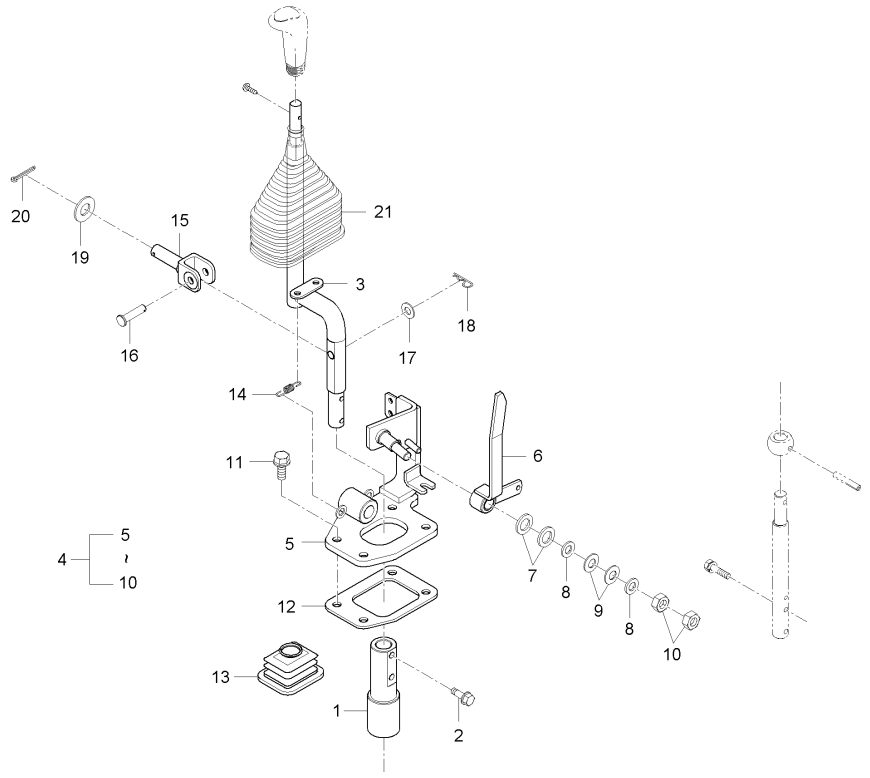

A : D852C , B : D702C , C : D652C

No.	부품번호	부품명	수량 A	수량 B	수량 C	수량 D	수량 E	I.C	비고
1	T4710-63962	가이드, 조인트	1	1	1				
2	01125-50835	와셔붙임볼트	2	2	2				M8*P1.25
3	T4930-64011	주변속레버	1 ~HT8500369	1 ~HT8400226	1 ~HT8300206				
3	T4930-64012	주변속레버	1	1	1			<----	
4	T4930-64101	브라켓조합 2, 주변속	1 ~GT8500216	1 ~GT8400233	1 ~GT8300194				
4	T4930-64102	주변속브라켓조합, 2	1 GT8500217~	1 GT8400234~	1 GT8300195~			<-X->	
4	T4930-64103	브라켓조합2(주변속)	1	1	1			<----	
4	T4930-64103BB	브라켓조합 2(주변속)	1	1	1			<-X->	
4	T4930-64104	브라켓조합2(주변속)	1	1	1			<-X->	
5	T4930-64042	주변속브라켓, 2	1	1	1				
5	T4930-64043	브라켓2(주변속)	1	1	1			<-X->	
5	T4930-64044	브라켓2(주변속)	1	1	1			<--->	
6	T4930-67352	핸드악셀레버	1	1	1				
6	T4930-67353	핸드악셀레버	1	1	1			<----	
6	T4930-67353BB	핸드악셀레버	1	1	1			<-X->	
7	44512-4665-1	간격판	2	2	2				
8	04013-50120	평와셔	2	2	2				M12
9	T4835-17241	스프링	2	2	2				
10	02172-50120	너트	2	2	2				

----> 개정전의 부품이 개정후의 부품을 대체 할 수 있음 <---- 개정후의 부품이 개정전의 부품에 대체 할 수 있음
<-X-> 개정전과 후의 부품이 상호 호환성이 없음 <---> 개정전과 후의 부품이 상호 호환성이 있음
<-0-> 단품 상태로는 상호호환성이 없으나 관련 부품의 조합상태로는 호환성이 있음

D652-T700A 주변속시프트그룹

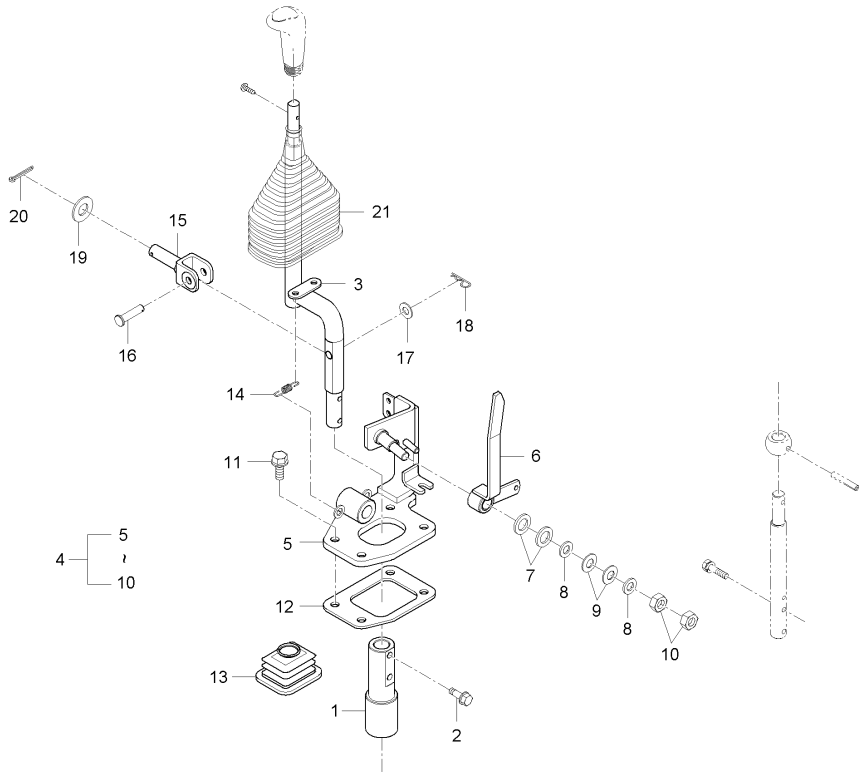

A : D852C , B : D702C , C : D652C

No.	부품번호	부품명	수량					I.C	비고
			A	B	C	D	E		
11	01133-51028	와셔붙임볼트	4	4	4				M10*1.25
12	T4710-63981	간격판	1	1	1				
13	T4710-64051	주변속자바라, 1	1	1	1				
14	44366-4688-1	스프링	1	1	1				
15	T4710-63971	핀, 주변속	1	1	1				
16	05122-51040	두부핀	1	1	1				DIA10*40
17	04011-50100	평와셔	1	1	1				M10
18	05515-51200	스냅핀	1	1	1				DIA12
19	04013-50160	평와셔	1	1	1				M16
20	05511-50435	분할핀	1	1	1				DIA4
21	T4624-60371	주변속자바라	1	1	1				
21	T4624-60372	자바라(주변속)	1	1	1			<----	

----> 개정전의 부품이 개정후의 부품을 대체 할 수 있음 <---- 개정후의 부품이 개정전의 부품에 대체 할 수 있음
<-X-> 개정전과 후의 부품이 상호 호환성이 없음 <---> 개정전과 후의 부품이 상호 호환성이 있음
<-0-> 단품 상태로는 상호호환성이 없으나 관련 부품의 조합상태로는 호환성이 있음

D652-T710A 복동레버그룹

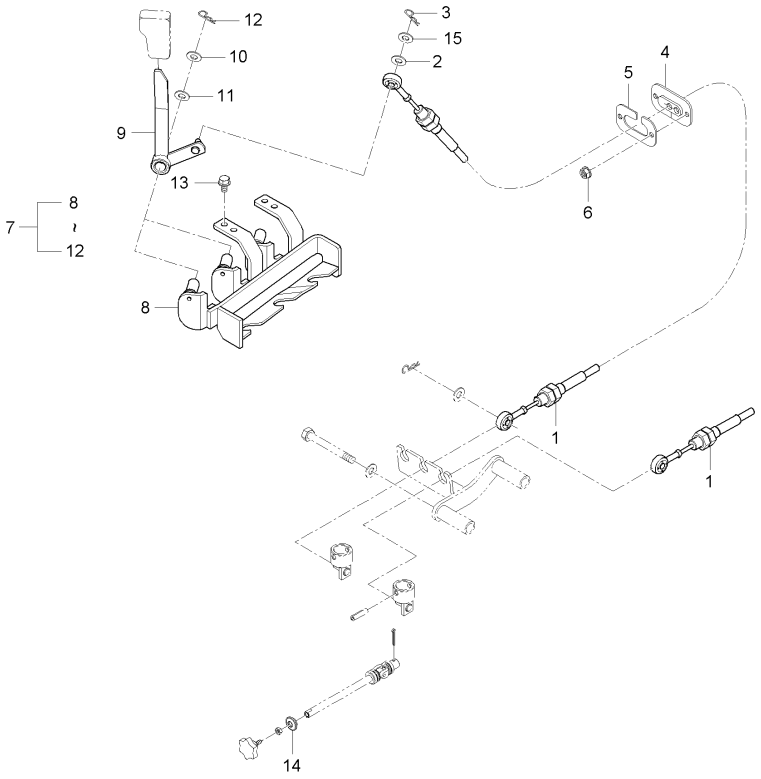

A : D852C , B : D702C , C : D652C

No.	부품번호	부품명	수량 A	수량 B	수량 C	수량 D	수량 E	I.C	비고
1	T4880-65622	복동케이블, 2	2	2	2				
2	04013-50080	평와셔	2	2	2				M8
3	05515-50800	스냅핀	2	2	2				M8
4	T4710-65671	복동자바라	1	1	1				
5	T4710-65681	복동판	1	1	1				
6	02751-50060	플렌지너트	2	2	2				M6*P1.0
7	T4930-65641	복동브라켓조합	1 ~GT8500216	1 ~GT8400233	1 ~GT8300194				
7	T4930-65642	복동브라켓조합	1 GT8500217~	1 GT8400234~	1 GT8300195~			<-X->	
8	T4930-65652	브라켓복동, 2	1	1	1				
9	T4930-65662	복동레버, 1	2	2	2				
10	T4810-66721	와셔, 위치레버	2	2	2				
11	T4682-65291	와셔 1, 고무	2	2	2				
12	05515-51600	스냅핀	2	2	2				
13	01123-50825	와셔붙임볼트	4	4	4				M8*P1.25
14	T4620-50592	쿠션고무, 앞그릴브라켓	1	1	1				
15	T4682-65301	와셔 2, 고무	2	2	2				

----> 개정전의 부품이 개정후의 부품을 대체 할 수 있음 <---- 개정후의 부품이 개정전의 부품에 대체 할 수 있음
<-X-> 개정전과 후의 부품이 상호 호환성이 없음 <---> 개정전과 후의 부품이 상호 호환성이 있음
<-0-> 단품 상태로는 상호호환성이 없으나 관련 부품의 조합상태로는 호환성이 있음

D652-T720A PT0레버그룹

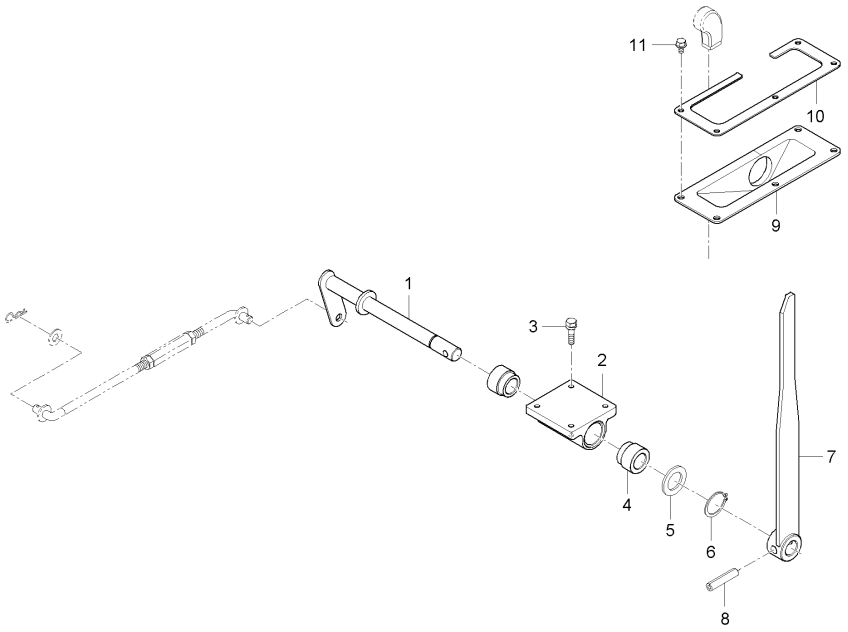

A : D852C , B : D702C , C : D652C

No.	부품번호	부품명	수량					I.C	비고
			A	B	C	D	E		
1	T4930-65451	PT0레버, 2	1	1	1				
2	T4880-65491	브라켓, PT0	1	1	1				
2	T4880-65492	브라켓, PT0	1	1	1			<--->	
3	01125-50820	와셔붙임볼트	4	4	4				M8*P1.25
4	T4880-65461	간격통, PT0	2	2	2				
5	04011-50180	평와셔	1	1	1				T2.9
6	04612-00180	스냅링	1	1	1				
7	T4930-65411	PT0레버	1	1	1				
7	T4930-65413	PT0레버	1	1	1			<----	
8	05411-00836	스프링핀	1	1	1				
9	T4930-65471	PT0자바라	1	1	1				
10	T4930-65501	판, PT0	1	1	1				
11	01025-50614	와셔붙임볼트	4	4	4				M6*P1.0

----> 개정전의 부품이 개정후의 부품을 대체 할 수 있음 <---- 개정후의 부품이 개정전의 부품에 대체 할 수 있음
<-X-> 개정전과 후의 부품이 상호 호환성이 없음 <---> 개정전과 후의 부품이 상호 호환성이 있음
<-0-> 단품 상태로는 상호호환성이 없으나 관련 부품의 조합상태로는 호환성이 있음

D652-T730A 차동페달그룹

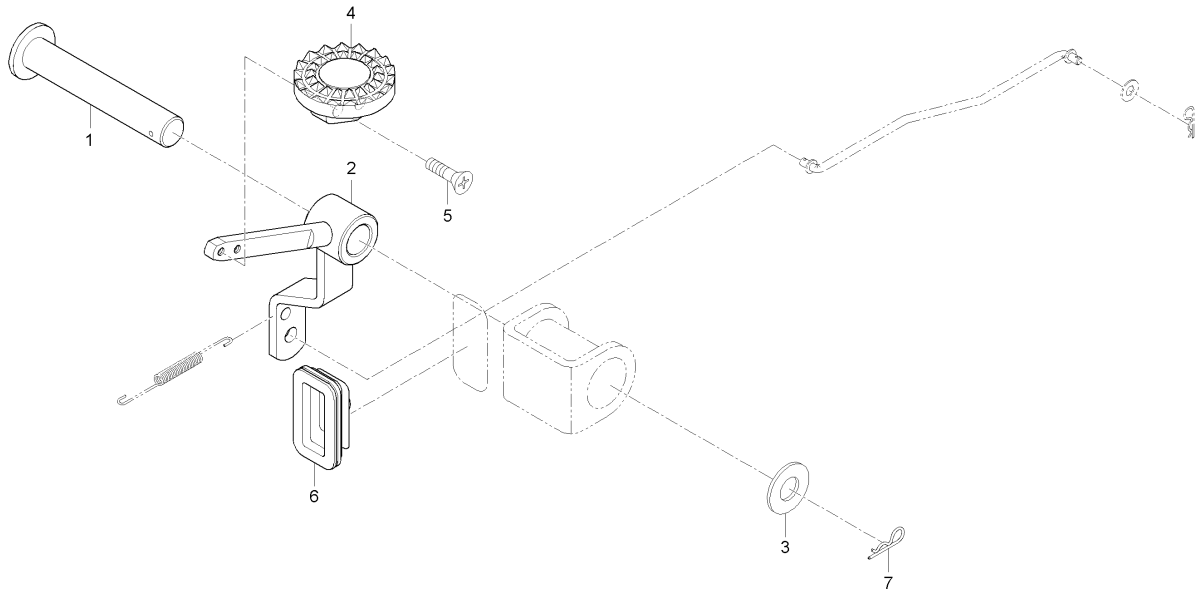

A : D852C , B : D702C , C : D652C

No.	부품번호	부품명	수량 A	수량 B	수량 C	수량 D	수량 E	I.C	비고
1	T4970-66141	레버 2, 앞차동	1	1	1				
2	T4970-66171	레버 1, 뒤차동	1	1	1				
3	04011-50180	평와셔	1	1	1				T2.9
4	T4880-66191	차동페달, 우	1	1	1				
5	03016-50616	십자홈붙이소나사	2	2	2				
6	T4620-65031	차동자바라	1	1	1				
7	05515-51600	스냅핀	1	1	1				

----> 개정전의 부품이 개정후의 부품을 대체 할 수 있음 <---- 개정후의 부품이 개정전의 부품에 대체 할 수 있음
<-X-> 개정전과 후의 부품이 상호 호환성이 없음 <---> 개정전과 후의 부품이 상호 호환성이 있음
<-0-> 단품 상태로는 상호호환성이 없으나 관련 부품의 조합상태로는 호환성이 있음

D652-T740A 위치견인레버그룹

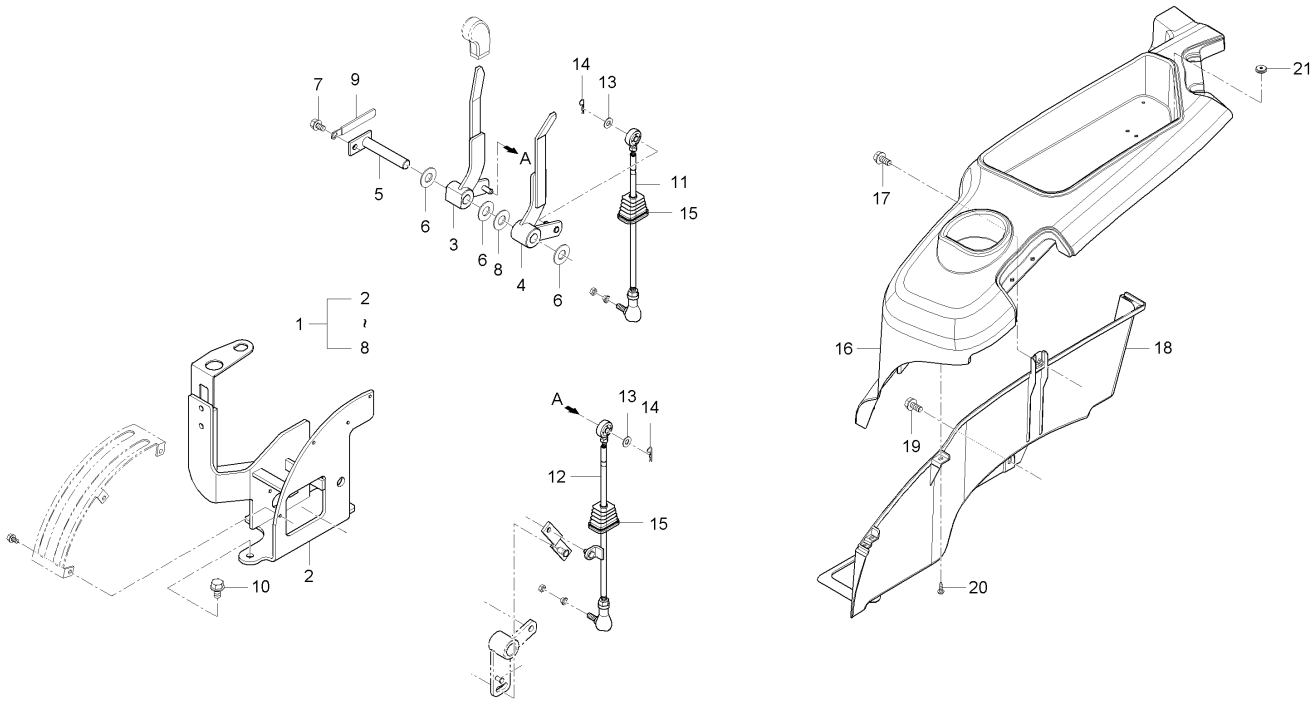

A : D852C , B : D702C , C : D652C

No.	부품번호	부품명	수량 A	수량 B	수량 C	수량 D	수량 E	I.C	비고
1	T4930-64611	위치견인브라켓조합	1						
1	T4930-64612	위치견인브라켓조합	1 ~GT8500216	1 ~GT8400233				<----	
1	T4930-64613	위치견인브라켓조합	1 ~HT8500446	1 ~HT8400450	1 ~HT8300291			<-X->	
1	T4930-64613BB	위치,견인브라켓조합	1 JT8500001~	1 JT8400001~	1 JT8300001~			<-X->	
1	T4930-64614	위치견인브라켓조합	1	1	1			<--->	
2	T4930-64621	브라켓조합, 위치 견인	1						
2	T4930-64622	브라켓조합, 위치 견인	1 ~GT8500216	1 ~GT8400233				<----	
2	T4930-64623	브라켓조합, 위치 견인	1 GT8500217~	1 GT8400234~	1 GT8300195~			<-X->	
2	T4930-64624	브라켓조합, 위치 견인	1	1	1			<--->	
3	T4930-64631	위치조정레버	1						
3	T4930-64632	위치조정레버	1 ~GT8500216	1 ~GT8400233				<----	
3	T4930-64633	위치조정레버	1 GT8500217~	1 GT8400234~	1 GT8300195~			<-X->	
3	T4930-64634	위치조정레버	1	1	1			<--->	
4	T4930-64641	견인조정레버	1						
4	T4930-64642	견인조정레버	1 ~GT8500216	1 ~GT8400233				<----	
4	T4930-64643	견인조정레버	1 GT8500217~	1 GT8400234~	1 GT8300195~			<-X->	
4	T4930-64644	견인조정레버	1	1	1			<--->	
5	T4835-66532	위치견인축	1	1	1				
6	T4810-66721	와셔, 위치레버	3	3	3				

----> 개정전의 부품이 개정후의 부품을 대체 할 수 있음 <---- 개정후의 부품이 개정전의 부품에 대체 할 수 있음
<-X-> 개정전과 후의 부품이 상호 호환성이 없음 <---> 개정전과 후의 부품이 상호 호환성이 있음
<-0-> 단품 상태로는 상호호환성이 없으나 관련 부품의 조합상태로는 호환성이 있음

D652-T740A 위치견인레버그룹

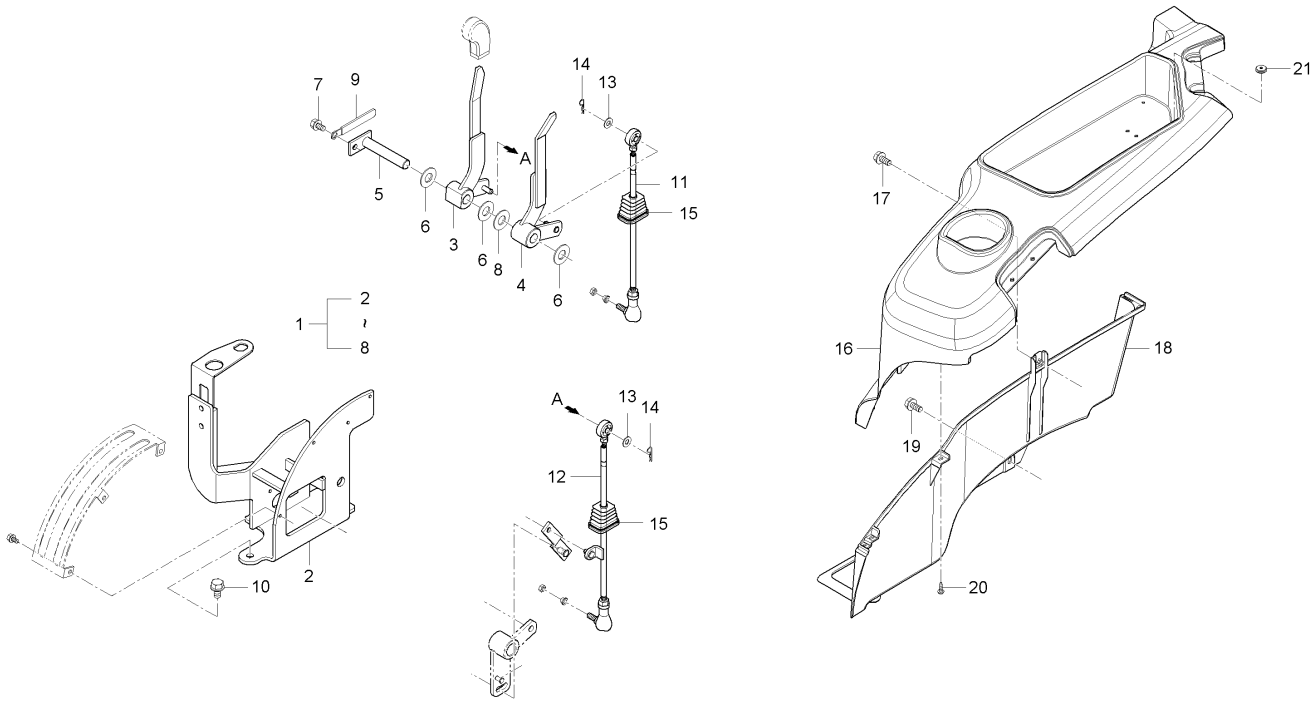

A : D852C , B : D702C , C : D652C

No.	부품번호	부품명	수량 A	B	C	D	E	I.C	비고
7	T4682-65441	위치견인볼트	1	1	1				
8	T4682-65291	와셔 1, 고무	1	1	1				
9	37150-3447-1	배선클램프	1	1	1				
10	01133-51020	와셔붙임볼트	4	4	4				M10*P1.25
11	T4930-64651	로드 1, 위치	2	2	2				
12	T4710-64781	로드 3, 위치	2	2	2				
13	T4930-66741	와셔, 2	2	2	2				
14	05515-50800	스냅핀	2	2	2				M8
15	T4880-64672	위치자바라	2	2	2			<--->	
16	T4930-64311	레버안내 1, 좌	1	1	1				
16	T4930-64312	레버안내 1, 좌	1	1	1			<--->	
16	T4930-64313	레버안내 1, 좌	1	1	1			<----	
17	T4625-55431	플랜지볼트	3	3	3				
18	T4930-64321	레버안내 2, 좌	1						
18	T4930-64322	레버안내 2, 좌	1					<----	
18	T4930-64323	레버안내 2, 좌	1	1	1			<--->	
18	T4930-64324FB	레버가이드2(좌)(흑색)	1					<----	
18	T4930-64325	레버가이드2(좌)	1	1	1			<--->	
19	T4625-55431	플랜지볼트	9	9	9				

----> 개정전의 부품이 개정후의 부품을 대체 할 수 있음
<---- 개정후의 부품이 개정전의 부품에 대체 할 수 있음
<-X-> 개정전과 후의 부품이 상호 호환성이 없음
<---> 개정전과 후의 부품이 상호 호환성이 있음
<-0-> 단품 상태로는 상호호환성이 없으나 관련 부품의 조합상태로는 호환성이 있음

D652-T740A 위치견인레버그룹

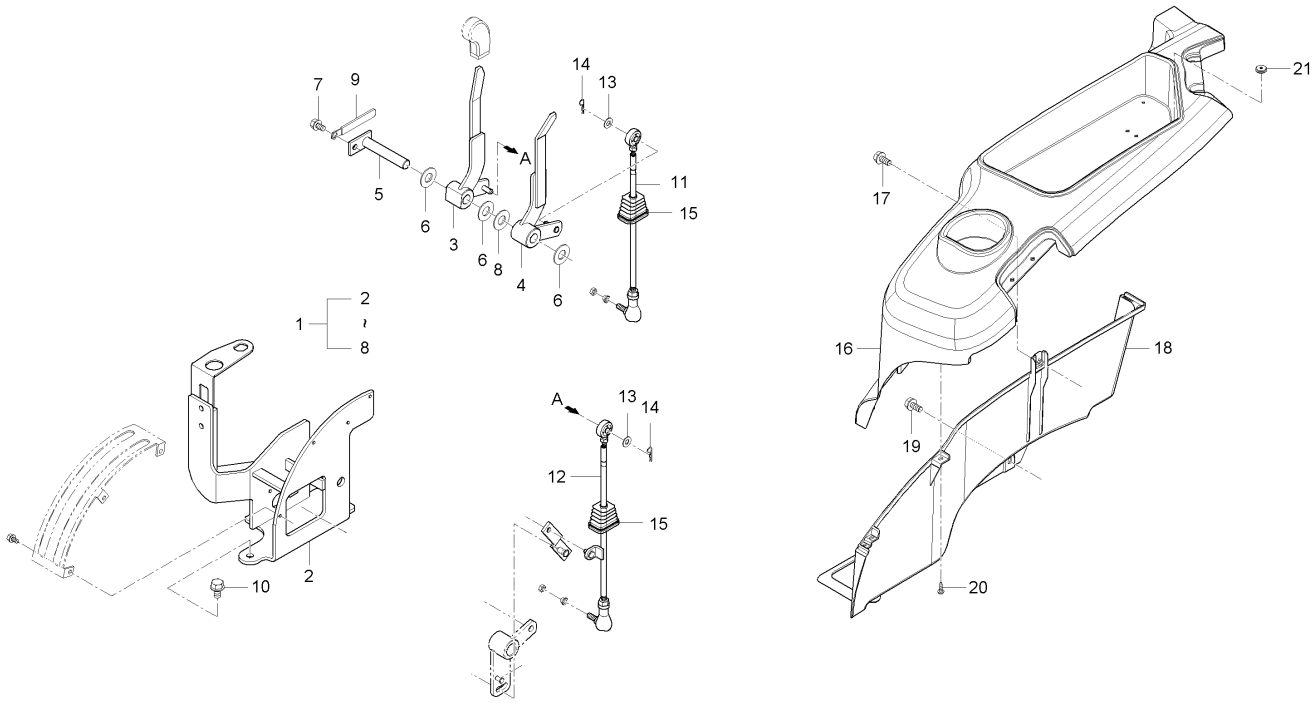

A : D852C , B : D702C , C : D652C

No.	부품번호	부품명	수량 A	수량 B	수량 C	수량 D	수량 E	I.C	비고
20	T4930-64301	탭핑나사	3	3	3				
21	T4815-78112	그로멧	1	1	1				

----> 개정전의 부품이 개정후의 부품을 대체 할 수 있음 <---- 개정후의 부품이 개정전의 부품에 대체 할 수 있음
<-X-> 개정전과 후의 부품이 상호 호환성이 없음 <---> 개정전과 후의 부품이 상호 호환성이 있음
<-0-> 단품 상태로는 상호호환성이 없으나 관련 부품의 조합상태로는 호환성이 있음

D652-T750A 주차브레이크그룹

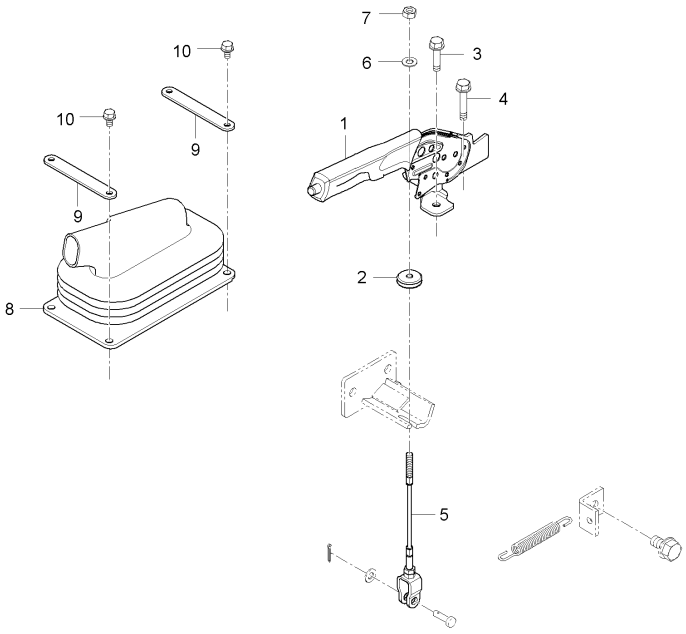

A : D852C , B : D702C , C : D652C

No.	부품번호	부품명	수량					I.C	비고
			A	B	C	D	E		
1	T4815-65511	주차브레이크조합	1	1	1				
2	T4815-78112	그로멧	1	1	1				
3	01133-51020	와셔붙임볼트	1	1	1				M10*P1.25
4	01133-51025	와셔붙임볼트	1	1	1				M10*1.25
5	T4628-65431	주차브레이크와이어	1		1				
5	T4628-65432	주차브레이크와이어	1	1	1			<----	
6	04013-50060	평와셔	1	1	1				M6
7	02056-50060	너트	1	1	1				M6*P1.0
8	T4835-76742	자바라	1	1	1				
9	T4620-65481	연결판, 스위치	2	2	2				
10	01023-50625	와셔붙임볼트	4	4	4				M6XP1.0

----> 개정전의 부품이 개정후의 부품을 대체 할 수 있음 <---- 개정후의 부품이 개정전의 부품에 대체 할 수 있음
<-X-> 개정전과 후의 부품이 상호 호환성이 없음 <---> 개정전과 후의 부품이 상호 호환성이 있음
<-0-> 단품 상태로는 상호호환성이 없으나 관련 부품의 조합상태로는 호환성이 있음

D652-T760A 톱링크그룹

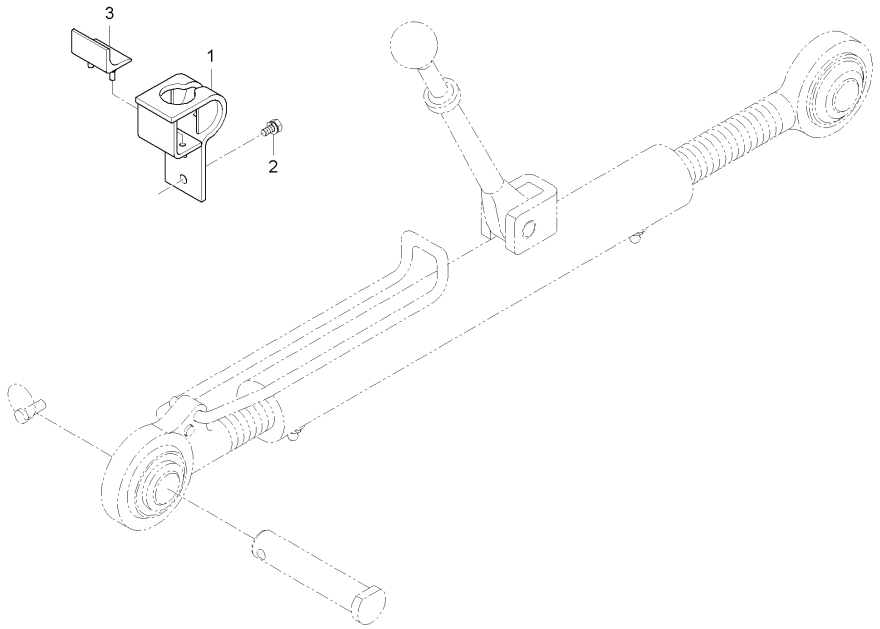

A : D852C , B : D702C , C : D652C

No.	부품번호	부품명	수량 A	수량 B	수량 C	수량 D	수량 E	I.C	비고
1	T4710-66861BK	브라켓톱링크	1	1	1				
2	01125-50822	와셔붙임볼트	2	2	2				
3	T4710-66871	쿠션고무	1	1	1				

----> 개정전의 부품이 개정후의 부품을 대체 할 수 있음 <---- 개정후의 부품이 개정전의 부품에 대체 할 수 있음
<-X-> 개정전과 후의 부품이 상호 호환성이 없음 <---> 개정전과 후의 부품이 상호 호환성이 있음
<-0-> 단품 상태로는 상호호환성이 없으나 관련 부품의 조합상태로는 호환성이 있음

D652-T770A 방음판그룹(캐빈)

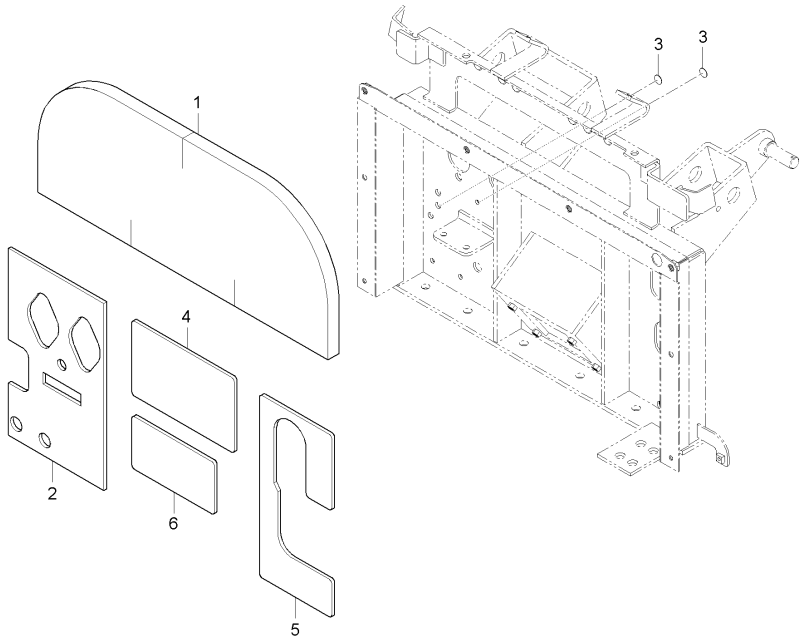

A : D852C , B : D702C , C : D652C

No.	부품번호	부품명	수량					I.C	비고
			A	B	C	D	E		
1	T4930-95071	흡음제, 앞 상	1	1	1				
1	T4930-95072	흡음제, 앞 상	1	1	1			<--->	
2	T4810-95101	방음고무, A	1	1	1				
3	T4625-87611	구멍마개	2	2	2				
3	T4686-87611	구멍마개	2	2	2			<-X->	
4	T4935-95111	방음판, A	1 ~HT8500446	1 ~HT8400450	1 ~HT8300286				
4	T4810-95111	방음고무, B	1 HT8500447~	1 HT8400451~	1 HT8300287~			<-0->	
5	T4935-95121	방음판, B	1	1	1				
6	T4935-95131	방음판, C	1	1	1				

----> 개정전의 부품이 개정후의 부품을 대체 할 수 있음 <---- 개정후의 부품이 개정전의 부품에 대체 할 수 있음
<-X-> 개정전과 후의 부품이 상호 호환성이 없음 <---> 개정전과 후의 부품이 상호 호환성이 있음
<-0-> 단품 상태로는 상호호환성이 없으나 관련 부품의 조합상태로는 호환성이 있음

D652-T2455A 주부변속레버그룹

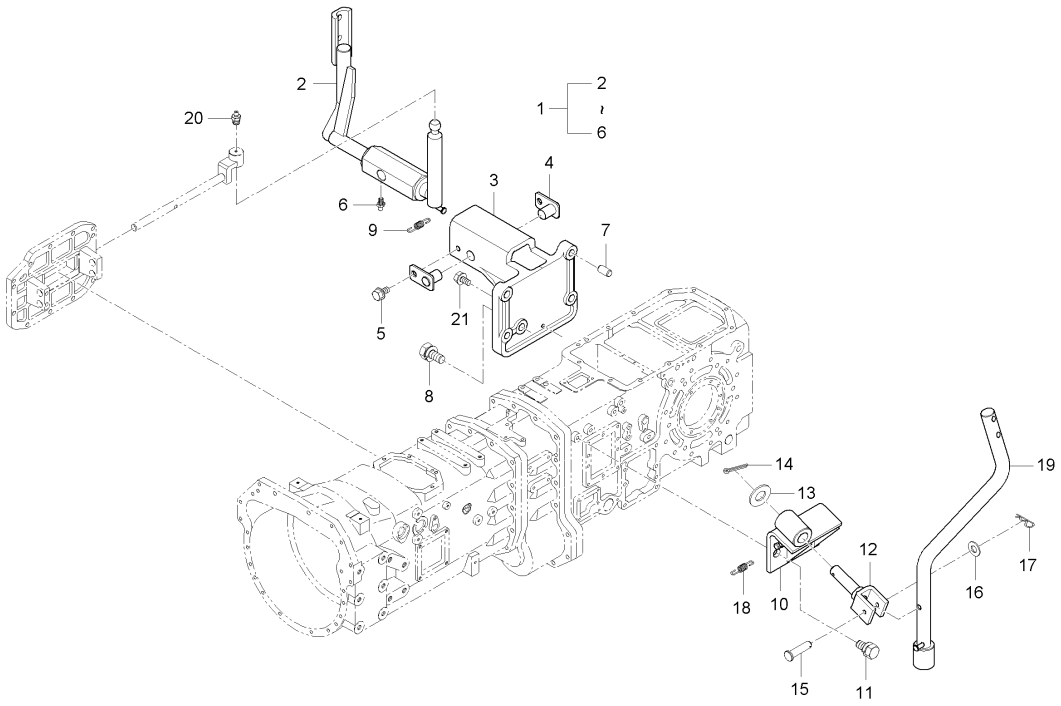

A : D852C , B : D702C , C : D652C

No.	부품번호	부품명	수량					I.C	비고
			A	B	C	D	E		
1	T4930-64201	브라켓조합 1, 주변속	1	1	1				
1	T4930-64202	주변속브라켓조합, 1	1	1	1			<----	
2	T4930-64081	레버 1, 주변속	1	1	1				
2	T4930-64082	레버 1, 주변속	1	1	1			<----	
3	T4880-64091	주변속브라켓, 2	1	1	1				
4	T4710-63991	가이드핀	2	2	2				
5	01123-50814	와셔붙임볼트	2	2	2				M8*P1.25
6	06613-10675	그리스니플	1	1	1				M6XP0.75
7	05012-01020	평행핀	2	2	2				
8	01133-51045	와셔붙임볼트	3	3	3				
9	T4520-27831	스프링	1	1	1				
10	T4880-65361	부변속브라켓	1	1	1				
11	01133-51225	와셔붙임볼트	2	2	2				M12*P1.25
12	T4810-66222	변속핀	1	1	1				
13	04013-50160	평와셔	1	1	1				M16
14	05511-50435	분할핀	1	1	1				DIA4
15	T4810-66961	핀	1	1	1				
16	04013-50060	평와셔	1	1	1				M6
17	05511-50220	분할핀	1	1	1				2*20

----> 개정전의 부품이 개정후의 부품을 대체 할 수 있음 <---- 개정후의 부품이 개정전의 부품에 대체 할 수 있음
<-X-> 개정전과 후의 부품이 상호 호환성이 없음 <---> 개정전과 후의 부품이 상호 호환성이 있음
<-0-> 단품 상태로는 상호호환성이 없으나 관련 부품의 조합상태로는 호환성이 있음

D652-T2455A 주부변속레버그룹

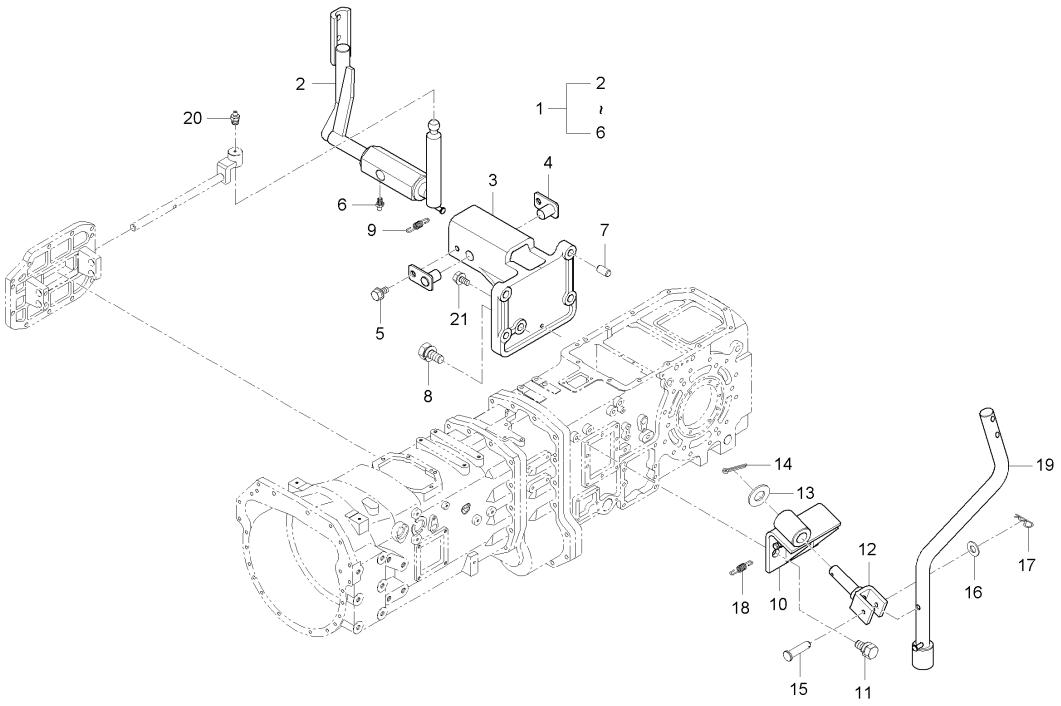

A : D852C , B : D702C , C : D652C

No.	부품번호	부품명	수량 A	B	C	D	E	I.C	비고
18	T4520-27831	스프링	1	1	1				
19	T4930-65351BB	레버 1(부변속)	1	1	1				
20	06613-10675	그리스니플	1	1	1				M6XP0.75
21	01053-50635	볼트	1	1	1				M6*P1.0

----> 개정전의 부품이 개정후의 부품을 대체 할 수 있음 <---- 개정후의 부품이 개정전의 부품에 대체 할 수 있음
<-X-> 개정전과 후의 부품이 상호 호환성이 없음 <---> 개정전과 후의 부품이 상호 호환성이 있음
<-0-> 단품 상태로는 상호호환성이 없으나 관련 부품의 조합상태로는 호환성이 있음

D652-T2456A 셔틀&PTO레버그룹

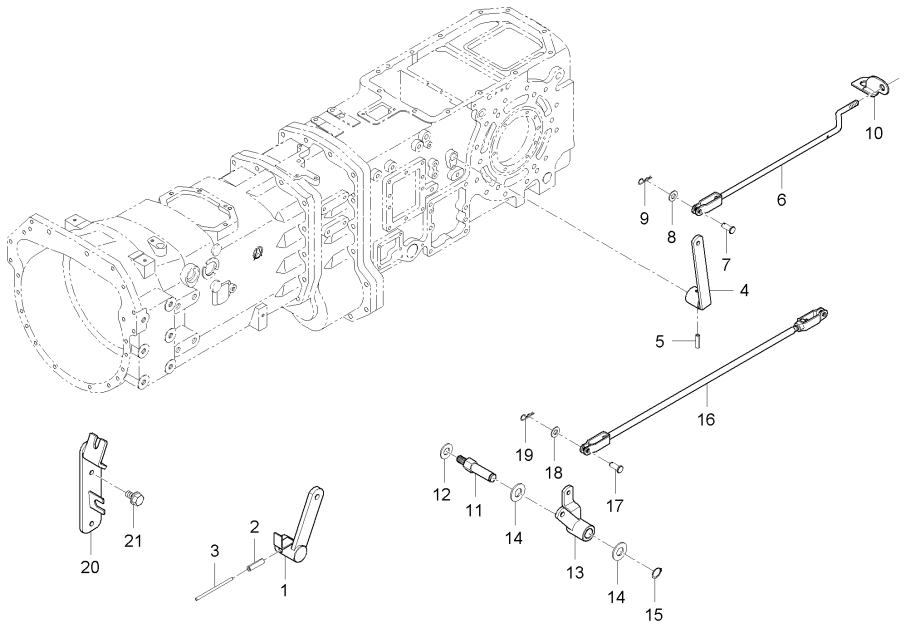

A : D852C , B : D702C , C : D652C

No.	부품번호	부품명	수량 A	수량 B	수량 C	수량 D	수량 E	I.C	비고
1	T5179-66111	셔틀레버, 1	1 ~HT8500310	1 ~GT8400353	1 ~HT8300206				
1	T5179-66112	셔틀레버, 1	1 HT8500311~	1 GT8400354~	1 HT8300207~			<-0->	
2	05411-00836	스프링핀	1	1	1				
3	07811-11215	와이어	1	1	1				
4	T4880-63151	레버 2, 그라운드PTO	1	1	1				
5	05411-00635	스프링핀	1	1	1				DIA5*36
6	T4880-63122	레버, 1그라운드PTO	1	1	1				
7	05122-50822	두부핀	1	1	1				
8	04013-50080	평와셔	1	1	1				M8
9	05515-50800	스냅핀	1	1	1				M8
10	T4880-63132	그라운드PTO브라켓	1	1	1				
11	T4810-65131	축	1	1	1				
12	04014-50140	평와셔	1	1	1				
13	T4880-65441	레버 1, PTO	1	1	1				
14	04011-50180	평와셔	2	2	2				T2.9
15	04612-00180	스냅링	1	1	1				
16	T4880-65421	로드 1, PTO	1	1	1				
17	05122-50822	두부핀	2	2	2				
18	04013-50080	평와셔	2	2	2				M8

----> 개정전의 부품이 개정후의 부품을 대체 할 수 있음 <---- 개정후의 부품이 개정전의 부품에 대체 할 수 있음
<-X-> 개정전과 후의 부품이 상호 호환성이 없음 <---> 개정전과 후의 부품이 상호 호환성이 있음
<-0-> 단품 상태로는 상호호환성이 없으나 관련 부품의 조합상태로는 호환성이 있음

D652-T2456A 셔틀&PT0레버그룹

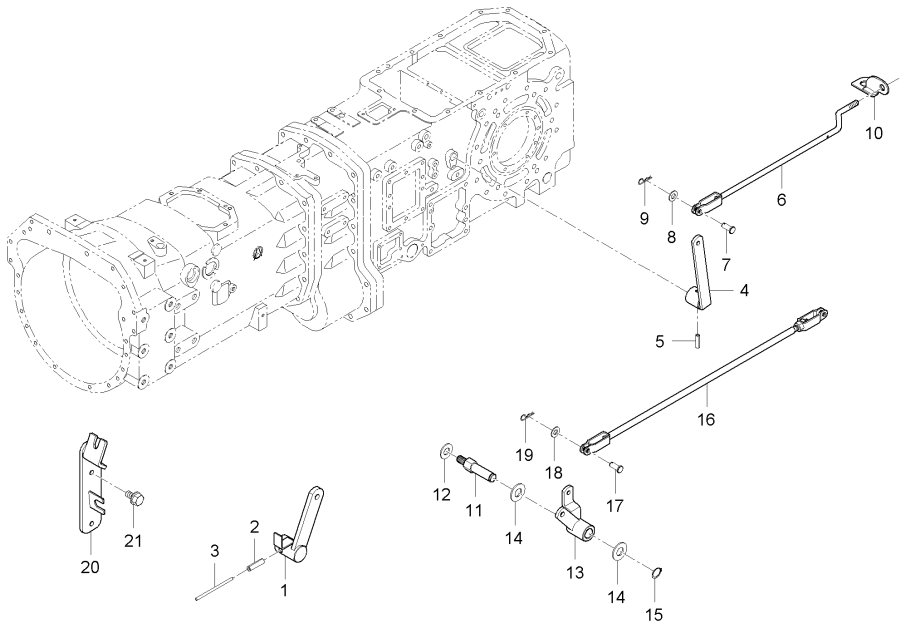

A : D852C , B : D702C , C : D652C

No.	부품번호	부품명	수량 A	수량 B	수량 C	수량 D	수량 E	I.C	비고
19	05515-50800	스냅핀	2	2	2				M8
20	T5179-65761	스위치브라켓	1 ~HT8500310	1 ~GT8400353	1 ~GT8300249				
20	T5179-65762	스위치브라켓	1 HT8500311~	1 GT8400354~	1 HT8300001~			<-0->	
21	01123-50820	와셔붙임볼트	2	2	2				M8*P1.25

----> 개정전의 부품이 개정후의 부품을 대체 할 수 있음
<-X-> 개정전과 후의 부품이 상호 호환성이 없음
<-0-> 단품 상태로는 상호호환성이 없으나 관련 부품의 조합상태로는 호환성이 있음
<---- 개정후의 부품이 개정전의 부품에 대체 할 수 있음
<---> 개정전과 후의 부품이 상호 호환성이 있음

DK802-T2457A 차동페달그룹

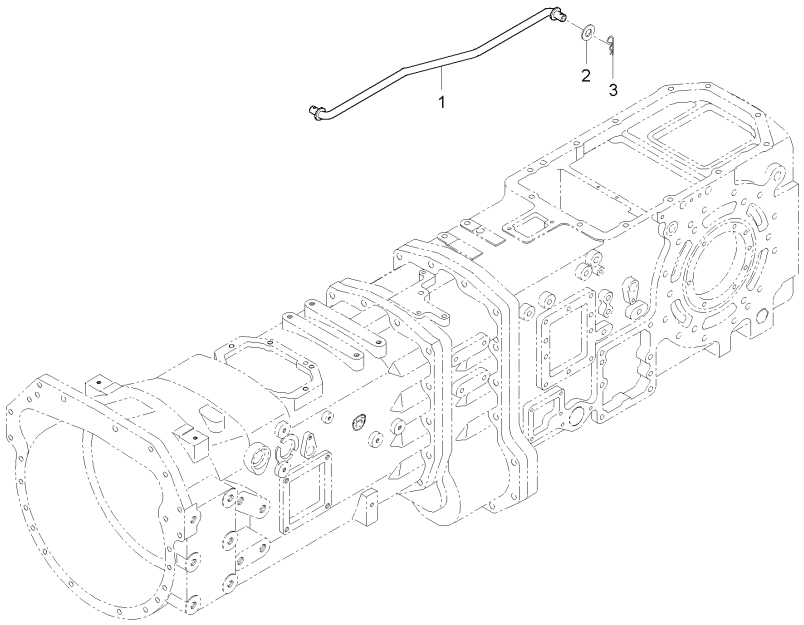

A : D852C , B : D702C , C : D652C

No.	부품번호	부품명	수량					I.C	비고
			A	B	C	D	E		
1	T4880-66161	로드, 뒷차동	1		1				
1	T4880-66162	로드, 뒷차동	1	1	1			<----	
1	T4880-66163	로드(뒷차동)	1	1	1			<----	
2	04011-50100	평와셔	1	1	1				M10
3	05515-51000	스냅핀	1	1	1				DIA10

----> 개정전의 부품이 개정후의 부품을 대체 할 수 있음 <---- 개정후의 부품이 개정전의 부품에 대체 할 수 있음
<-X-> 개정전과 후의 부품이 상호 호환성이 없음 <---> 개정전과 후의 부품이 상호 호환성이 있음
<-0-> 단품 상태로는 상호호환성이 없으나 관련 부품의 조합상태로는 호환성이 있음

DK802-T2457AS 전륜구동 차동페달그룹

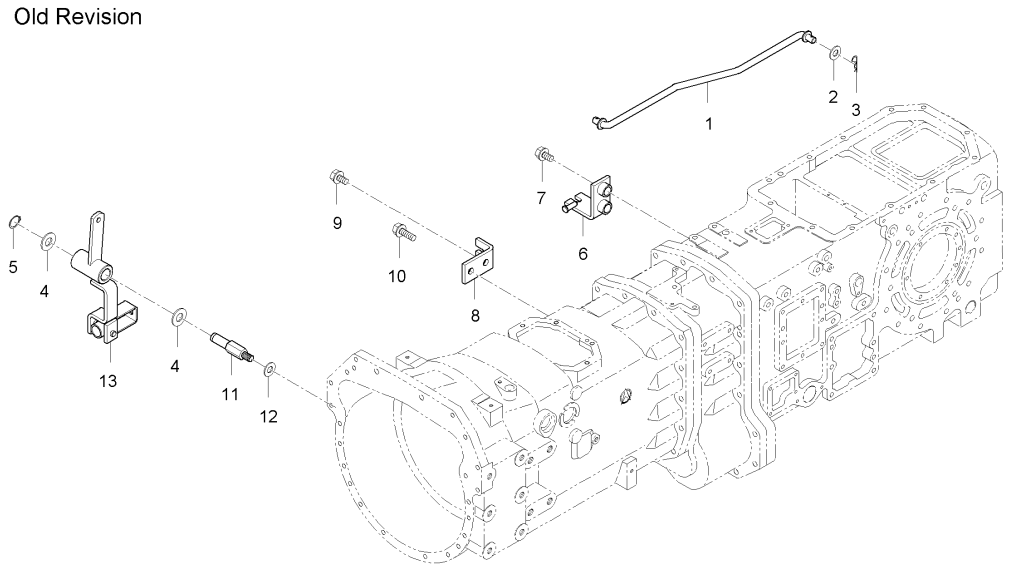

A : D852C , B : D702C , C : D652C

No.	부품번호	부품명	수량					I.C	비고
			A	B	C	D	E		
1	T4880-66161	로드, 뒷차동	1	1	1				
1	T4880-66162	로드, 뒷차동	1	1	1			<----	
2	04011-50100	평와셔	1	1	1				M10
3	05515-51000	스냅핀	1	1	1				DIA10
4	04011-50180	평와셔	2	2	2				T2.9
5	04612-00180	스냅링	1	1	1				
6	T4880-66121	브라켓 2, 앞차동	1	1	1				
7	01133-51035	와셔붙임볼트	2	2	2				M10X1.25
8	T4880-66111	앞차동브라켓, 1	1	1	1				
9	01133-51020	와셔붙임볼트	1	1	1				M10*P1.25
10	01133-51040	와셔붙임볼트	1	1	1				M10XP1.25X40
11	T4837-65221	앞차동축	1	1	1				
12	04014-50140	평와셔	1	1	1				
13	T4880-66101	레버 1, 앞차동	1	1	1				

----> 개정전의 부품이 개정후의 부품을 대체 할 수 있음 <---- 개정후의 부품이 개정전의 부품에 대체 할 수 있음
<-X-> 개정전과 후의 부품이 상호 호환성이 없음 <---> 개정전과 후의 부품이 상호 호환성이 있음
<-0-> 단품 상태로는 상호호환성이 없으나 관련 부품의 조합상태로는 호환성이 있음

D652-T2458A 주차 & 복동레버그룹

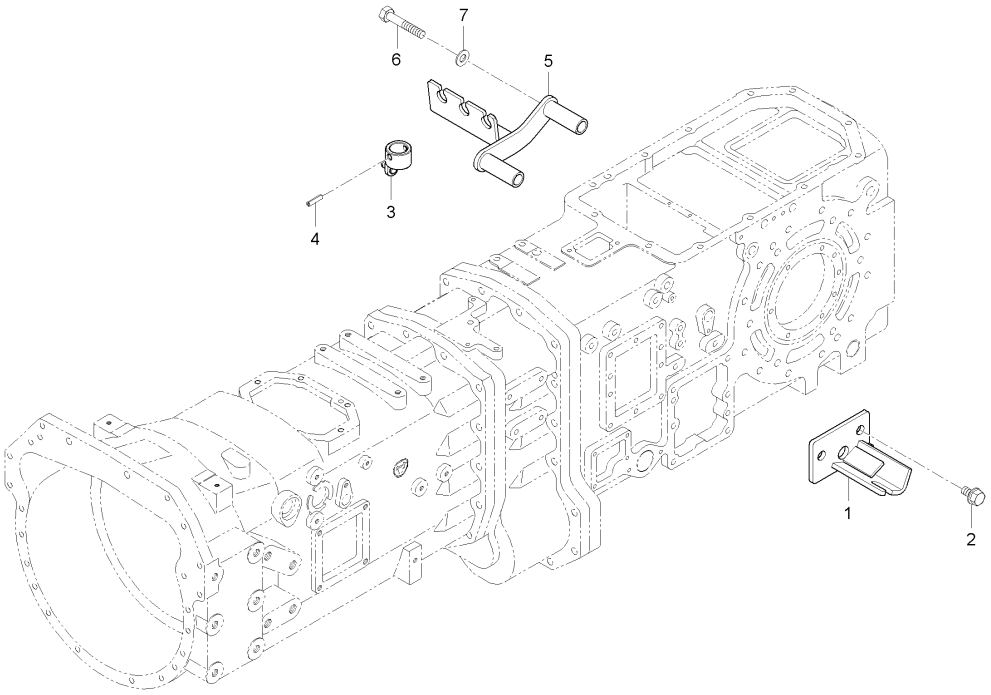

A : D852C , B : D702C , C : D652C

No.	부품번호	부품명	수량 A	수량 B	수량 C	수량 D	수량 E	I.C	비고
1	T4880-66321	주차브레이크브라켓, 1	1 ~HT8500387	1 ~HT8400400	1 ~HT8300241				
1	T4880-66322	주차브레이크브라켓, 1	1 HT8500388~	1 HT8400401~	1 HT8300242~			<-0->	
2	01133-51225	와셔붙임볼트	2	2	2				M12*P1.25
3	T4930-65601	레버 1, 복동	2		2				
3	T4880-65602	레버 1, 복동	2	2	2			<----	
4	05411-00632	스프링핀	2	2	2				DIA6*32
5	T4930-65631	복동브라켓, 1	1		1				
5	T4880-65632	복동브라켓, 1	1	1	1			<----	
5	T4880-65633	브라켓1(복동)	1	1	1			<--->	
6	01173-51080	볼트	2	2	2				M10*P1.25*80
6	01133-51080	와셔붙임볼트	2	2	2			<----	10X1.25(7T)
7	04512-50100	스프링와셔	2	2	2				M10

----> 개정전의 부품이 개정후의 부품을 대체 할 수 있음 <---- 개정후의 부품이 개정전의 부품에 대체 할 수 있음
<-X-> 개정전과 후의 부품이 상호 호환성이 없음 <---> 개정전과 후의 부품이 상호 호환성이 있음
<-0-> 단품 상태로는 상호호환성이 없으나 관련 부품의 조합상태로는 호환성이 있음

D652-T2459A 프레임그룹

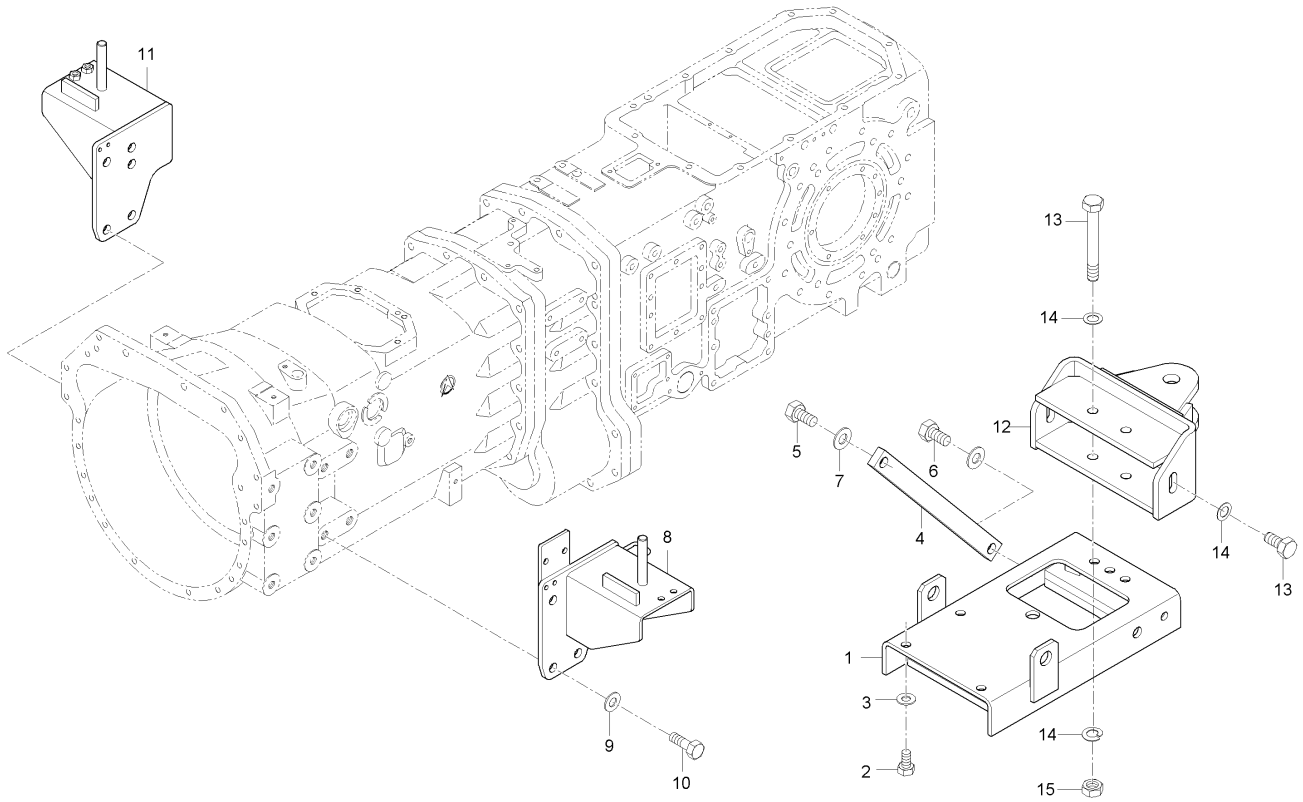

A : D852C , B : D702C , C : D652C

No.	부품번호	부품명	수량 A	수량 B	수량 C	수량 D	수량 E	I.C	비고
1	T4815-89531	드로우바프레임	1 ~GT8500346	1 ~GT8400353	1 ~GT8300249				
1	T4930-89531	프레임, 히치	1 ~HT8500407	1 ~HT8400360	1 ~HT8300206			<-X->	
1	T4930-89532	프레임(히치)	1 HT8500408~	1 HT8400361~	1 HT8300207~			<-0->	
1	T4930-89533	프레임(히치)	1	1	1			<-X->	
1	T4815-89531	드로우바프레임	1	1	1			<----	
2	01176-51640	볼트	6	6	6				M16P1.5*40
3	04512-50160	스프링와셔	6	6	6				M16
4	T4815-85021	히치보강대	2	2	2				
5	T4810-92801	볼트	2	2	2				
6	T4810-92811	볼트	2	2	2				
7	04512-50200	스프링와셔	4	4	4				M20
8	T4930-87211	캐빈지지대, 앞 좌	1 ~GT8500216	1 ~GT8400233	1 ~GT8300194				
8	T5179-87211	캐빈지지대, 앞 좌	1 GT8500217~	1 GT8400234~	1 GT8300195~			<-X->	
8	T5179-87212	캐빈지지대, 앞 좌	1	1	1			<----	
9	04512-50160	스프링와셔	8	8	8				M16
10	01173-51635	볼트	8	8	8				M16*P1.5
11	T4930-87221	캐빈지지대, 앞 우	1	1	1				
11	T4930-87222	캐빈지지대, 앞 우	1	1	1			<----	
11	T4930-87223	캐빈지지대, 앞 우	1	1	1			<----	

----> 개정전의 부품이 개정후의 부품을 대체 할 수 있음 <---- 개정후의 부품이 개정전의 부품에 대체 할 수 있음
<-X-> 개정전과 후의 부품이 상호 호환성이 없음 <---> 개정전과 후의 부품이 상호 호환성이 있음
<-0-> 단품 상태로는 상호호환성이 없으나 관련 부품의 조합상태로는 호환성이 있음

D652-T2459A 프레임그룹

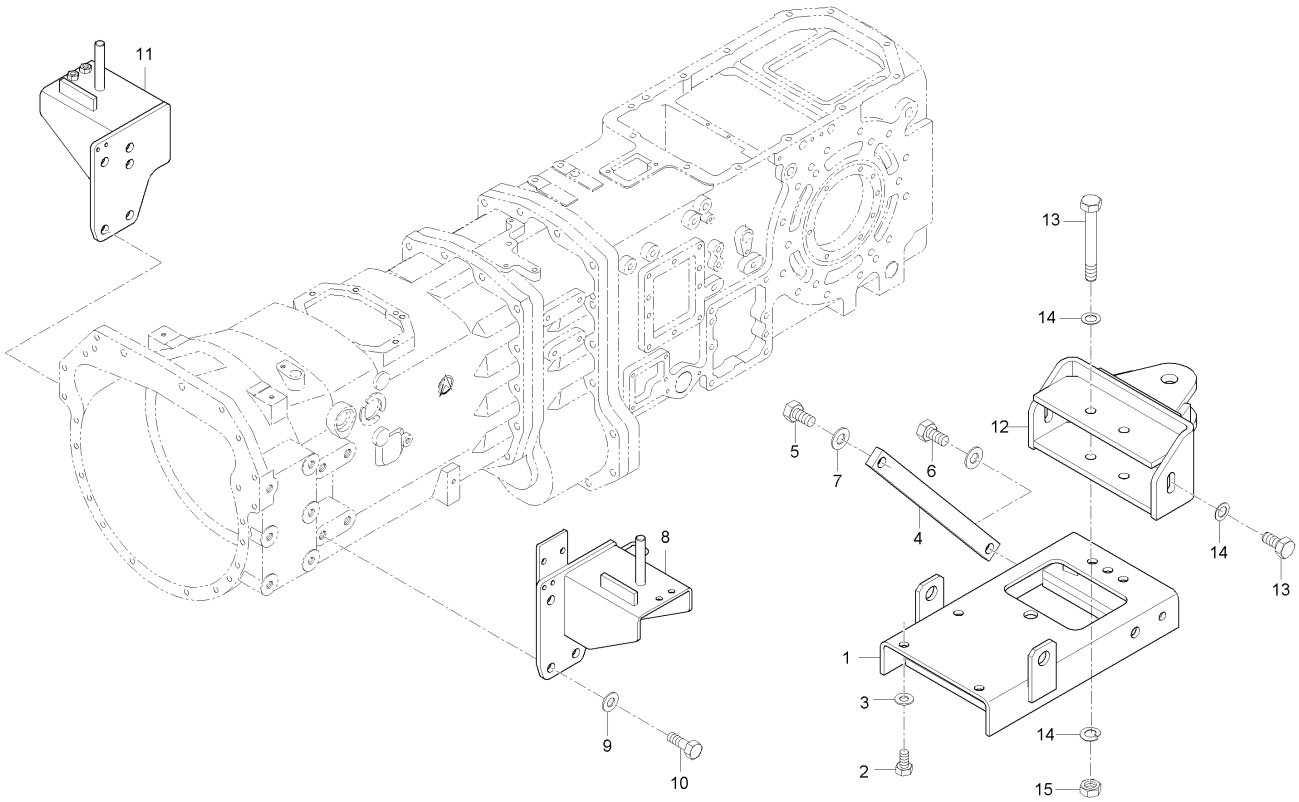

A : D852C , B : D702C , C : D652C

No.	부품번호	부품명	수량					I.C	비고
			A	B	C	D	E		
12	T4810-89344	히치	1	1	1				
13	01073-51640	볼트	2	2	2				M16P1.5*40
14	04013-50160	평와셔	4	2	2				M16
15	02176-50160	너트	2	2	2				M16*P1.5

----> 개정전의 부품이 개정후의 부품을 대체 할 수 있음 <---- 개정후의 부품이 개정전의 부품에 대체 할 수 있음
<-X-> 개정전과 후의 부품이 상호 호환성이 없음 <---> 개정전과 후의 부품이 상호 호환성이 있음
<-0-> 단품 상태로는 상호호환성이 없으나 관련 부품의 조합상태로는 호환성이 있음

D652-T390E 밧데리그룹

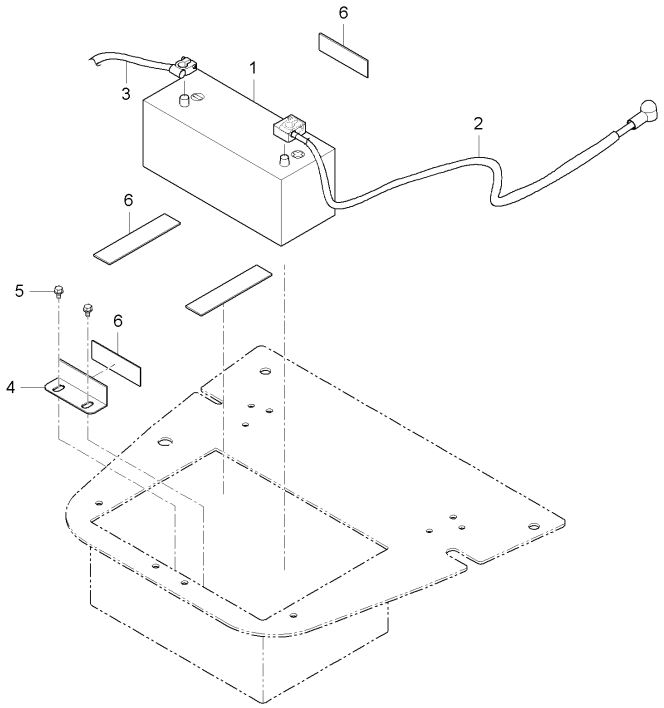

A : D852C , B : D702C , C : D652C

No.	부품번호	부품명	수량 A	수량 B	수량 C	수량 D	수량 E	I.C	비고
1	T4710-69043	배터리조합, 100AH(L)	1	1	1				
2	T4930-69161	배터리코드	1	1	1				
2	T4836-69163	배터리케이블	1	1	1			<----	
3	T4836-69612	배터리접지케이블	1	1	1				
3	T4710-69613	배터리접지케이블	1	1	1			<----	
4	T4876-50271	배터리고정판	1	1	1				
4	T4876-50272	배터리고정판	1 ~HT8500446	1 ~HT8400450	1 ~HT8300291			<--->	
4	T4876-50272ED	밧데리고정쇠	1 JT8500001~	1 JT8400001~	1 JT8300001~			<-X->	
5	T2185-70491	플랜지볼트	2	2	2				
6	T4520-33401	배터리쿠션고무	6 ~FT8500004		6 ~FT8300001				
6	T4520-33401	배터리쿠션고무	4 GT8500001~	4	4 GT8300001~			<-X->	
6	T2610-50271	쿠션고무	4	4	4			<--->	

----> 개정전의 부품이 개정후의 부품을 대체 할 수 있음
<-X-> 개정전과 후의 부품이 상호 호환성이 없음
<-0-> 단품 상태로는 상호호환성이 없으나 관련 부품의 조합상태로는 호환성이 있음
<---- 개정후의 부품이 개정전의 부품에 대체 할 수 있음
<---> 개정전과 후의 부품이 상호 호환성이 있음

D652-T400E 전장품1그룹

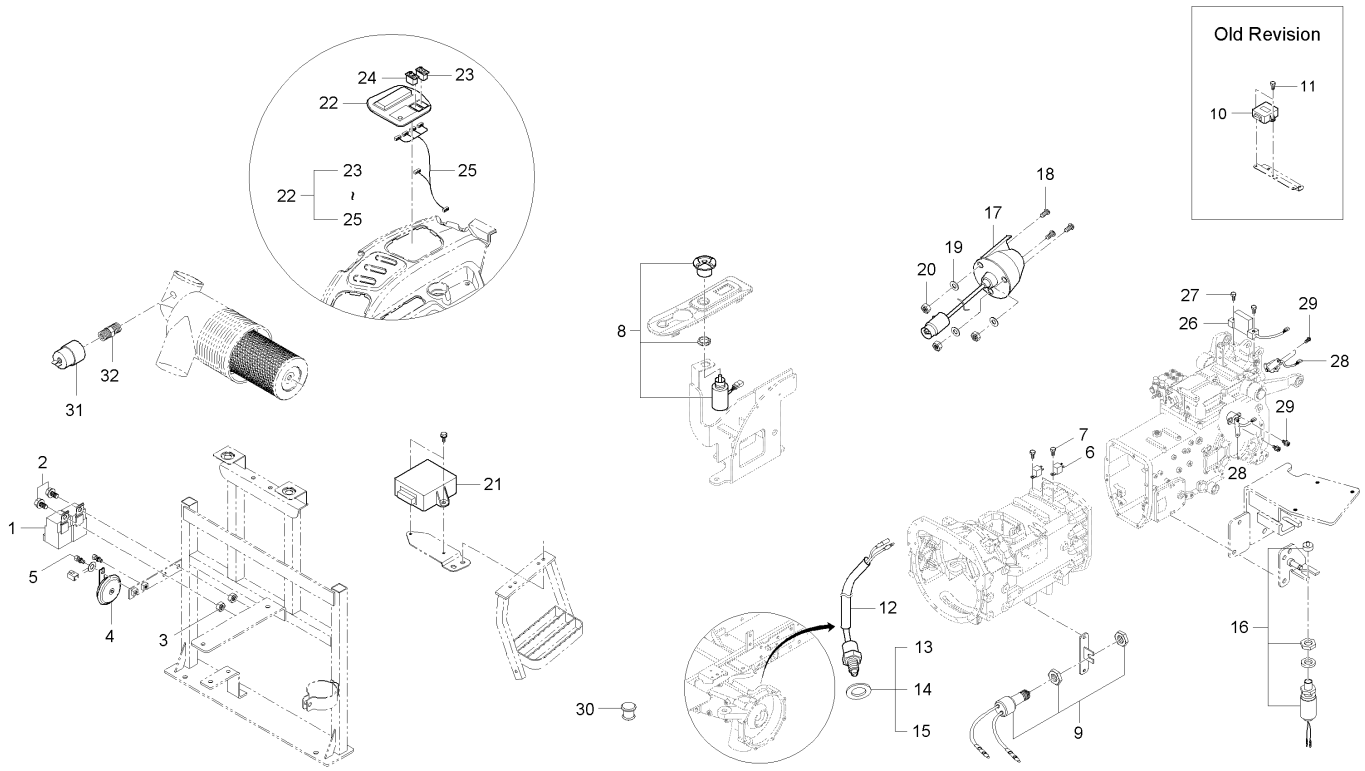

A : D852C , B : D702C , C : D652C

No.	부품번호	부품명	수량 A	수량 B	수량 C	수량 D	수량 E	I.C	비고
1	T4710-69951	전원릴레이	2	2	2				
1	C5510-43102	예열릴레이	2	2	2			<--->	
1	T2198-69951	릴레이, 70A	2	2	2			<----	
1	T2368-69951	릴레이, 70A	2	2	2			<--->	
1	T2198-69951	릴레이, 70A	2	2	2			<--->	
1	T4180-69951	릴레이 70A	2	2	2			<--->	
2	01754-50612	플랜지볼트	1	1	1				M6*1.0
3	02751-50060	플렌지너트	1	1	1				M6*P1.0
4	T4520-75954	혼조합	1	1	1				
4	T4689-75951	혼조합	1	1	1			<--->	
5	01123-50820	와셔붙임볼트	2	2	2				M8*P1.25
6	T4836-69373	통합릴레이조합	1	1	1				
6	T4836-69374	통합릴레이조합	1 ~HT8500285	1 ~HT8400211	1 ~HT8300180			<--->	
6	T4836-69375	통합릴레이조합	1 HT8500286~	1 HT8400212~	1 HT8300181~			<-X->	
6	T4351-43101	트윈릴레이(전조등용)	2	2	2			<-0->	
7	01754-50616	플랜지볼트	2	2	2				M6*P1.0
8	T4710-69251	PTO스위치조합	1	1	1				
9	C7810-43211	안전시동스위치조합	1	1	1				
9	T4930-69881	안전시동스위치조합	1	1	1			<--->	

----> 개정전의 부품이 개정후의 부품을 대체 할 수 있음 <---- 개정후의 부품이 개정전의 부품에 대체 할 수 있음
<-X-> 개정전과 후의 부품이 상호 호환성이 없음 <---> 개정전과 후의 부품이 상호 호환성이 있음
<-0-> 단품 상태로는 상호호환성이 없으나 관련 부품의 조합상태로는 호환성이 있음

D652-T400E 전장품1그룹

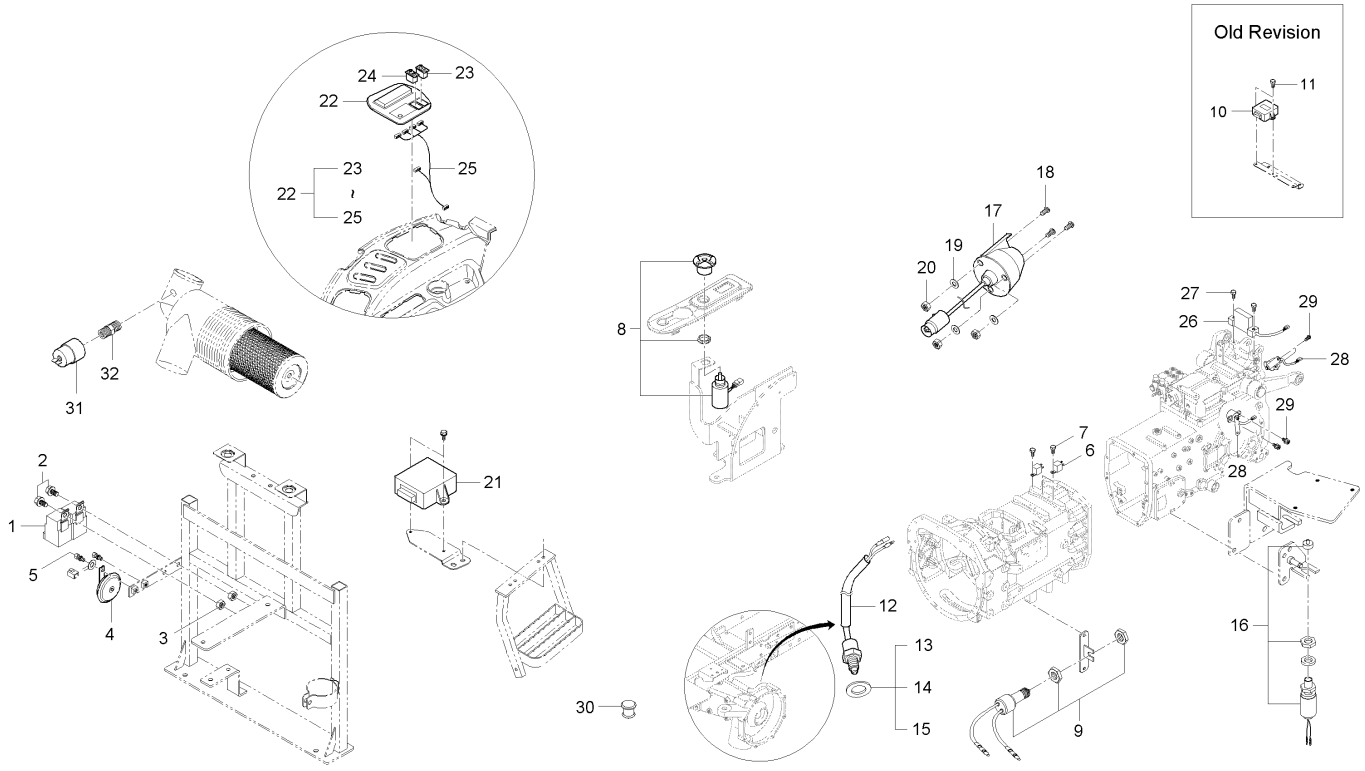

A : D852C , B : D702C , C : D652C

No.	부품번호	부품명	수량 A	수량 B	수량 C	수량 D	수량 E	I.C	비고
10	T4689-71732	배속턴릴레이유니트	1	1	1				
11	01754-50616	플랜지볼트	2	2	2				M6*P1.0
12	T4930-69301	안전스위치조합	2 ~GT8500146	2 ~GT8400158	2 ~GT8300129				
12	T4930-69301	안전스위치조합	1 GT8500147~	1 GT8400159~	1 GT8300130~			<-X->	
13	T4684-43561	조정간격판, T0.8	1	1	1				
14	T4684-43571	조정간격판, T1.0	1	1	1				
15	T4684-43581	조정간격판, T1.2	1	1	1				
16	T4682-69401	안전스위치조합	1	1	1				
17	T4682-69931	소켓, 7핀	1	1	1				
18	03054-50540	십자홈붙이소나사	3	3	3				
19	04512-50050	스프링와셔	3	3	3				M5
20	02054-50050	너트	3	3	3				M5*P1.0
21	T4930-77772	수평제어컨트롤러조합	1 ~GT8500346	1 ~GT8400353	1 ~GT8300249				
21	T4930-77671	수평제어컨트롤러조합	1 GT8500347~	1 GT8400354~	1 GT8300250~			<-X->	
21	T4930-77672	수평제어컨트롤러조합	1 ~JT8500200	1 ~JT8400080	1			<----	
21	T4930-77673	수평제어콘트롤러조합	1 KT8500001~	1 JT8400081~	1			<-0->	
22	T4930-69352	스위치박스조합	1 ~HT8500446	1 ~JT8400080	1				
22	T4930-69354FB	스위치박스조합(흑색)	1 JT8500001~	1 JT8400081~	1			<-0->	
22	T4930-69355	스위치박스조합	1	1	1			<--->	

----> 개정전의 부품이 개정후의 부품을 대체 할 수 있음 <---- 개정후의 부품이 개정전의 부품에 대체 할 수 있음
<-X-> 개정전과 후의 부품이 상호 호환성이 없음 <---> 개정전과 후의 부품이 상호 호환성이 있음
<-0-> 단품 상태로는 상호호환성이 없으나 관련 부품의 조합상태로는 호환성이 있음

D652-T400E 전장품1그룹

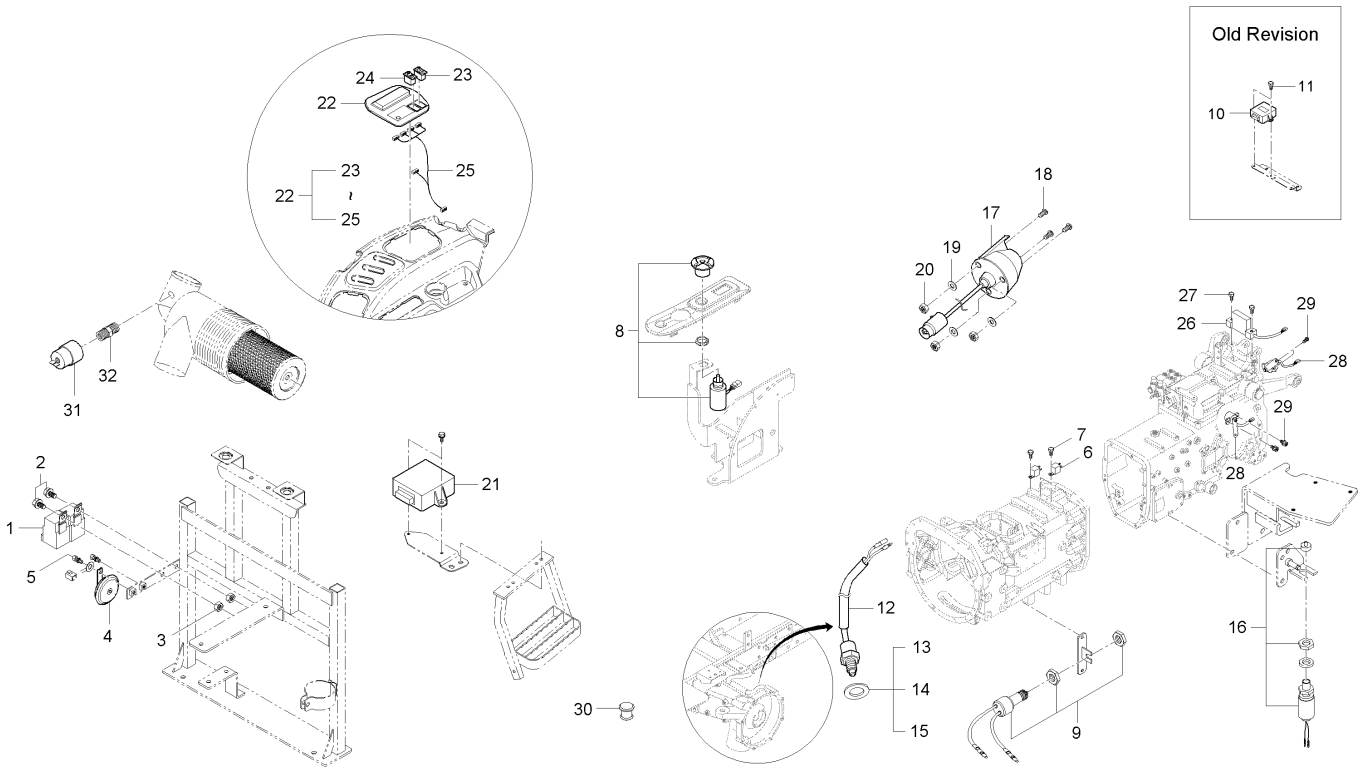

A : D852C , B : D702C , C : D652C

No.	부품번호	부품명	수량					I.C	비고
			A	B	C	D	E		
23	T4930-41442	수평수동스위치	1	1	1				
24	T4930-69371	PTO스위치	1	1	1				
25	T4930-69342	스위치박스배선조합	1	1	1				
25	T4930-69343	스위치박스배선조합	1	1	1			<-X->	
26	T4682-69031	수평센서	1	1	1				
27	01023-50630	와셔붙임볼트	2	2	2				
27	01023-50628	와셔붙임볼트	2	2	2			<--->	HEX10*38
28	T4682-32221	스트로크센서조합	2	2	2				
28	T4682-32231	스트로크센서조합	2	2	2			<--->	
29	03024-50410	와셔붙임소나사	4	4	4				M*P0.7
30	T4682-55801	그로멧	1	1	1				
31	T4710-69511	에어필터압력스위치	1	1	1				
32	T4710-69521	어댑터, 에어크리너압력스	1	1	1				

----> 개정전의 부품이 개정후의 부품을 대체 할 수 있음 <---- 개정후의 부품이 개정전의 부품에 대체 할 수 있음
<-X-> 개정전과 후의 부품이 상호 호환성이 없음 <---> 개정전과 후의 부품이 상호 호환성이 있음
<-0-> 단품 상태로는 상호호환성이 없으나 관련 부품의 조합상태로는 호환성이 있음

D652-T405E 전장품2그룹

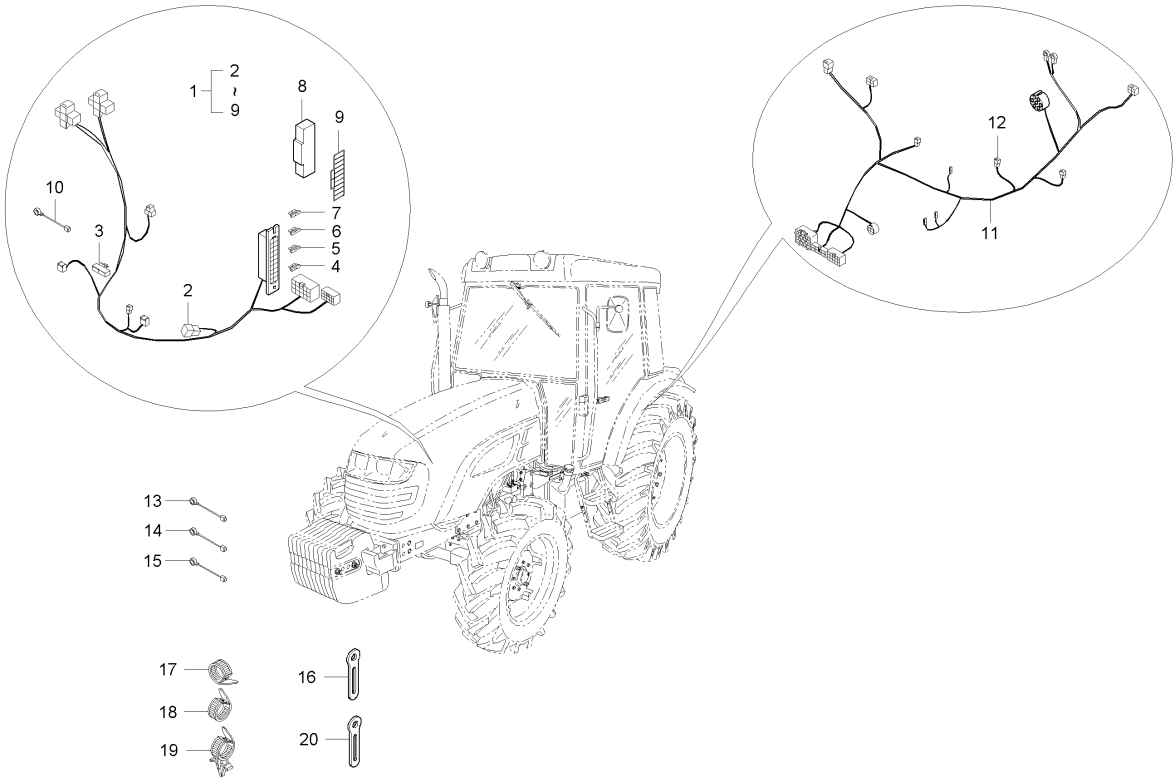

A : D852C , B : D702C , C : D652C

No.	부품번호	부품명	수량 A	수량 B	수량 C	수량 D	수량 E	I.C	비고
1	T4950-69112	본넷트배선조합			1 ~GT8300194				
1	T4950-69113	본넷트배선조합			1 GT8300195~			<-X->	
2	52794-4242-1	스로브로퓨즈, 60A			1				
3	T4620-69331	다이오드, 2P			2				
4	36919-5666-1	퓨즈, 25A			2				
5	35820-7556-1	퓨즈, 15A			2				
6	T2185-33661	퓨즈, 7.5A			2				
7	T4260-33631	퓨즈, 10A			3				
8	P5370-69321	퓨즈박스커버			1				
9	T4930-68911	퓨즈박스명판			1				
10	T4876-69471	보조배선, 엔진정지			1				
11	T4930-69132	펜더부배선조합			1 ~GT8300194				
11	T4930-69133	펜더부배선조합			1 ~GT8300249			<-X->	
11	T4930-67131	펜더부배선조합			1 HT8300001~			<-X->	
11	T4930-67132	펜더부배선조합			1			<----	
12	T4620-69331	다이오드, 2P			2				
13	T4620-69362	와이어배선, 1			2				
14	T4620-69521	와이어배선, 4			1				
15	T2185-69582	와이어배선, 5			1				

----> 개정전의 부품이 개정후의 부품을 대체 할 수 있음 <---- 개정후의 부품이 개정전의 부품에 대체 할 수 있음
<-X-> 개정전과 후의 부품이 상호 호환성이 없음 <---> 개정전과 후의 부품이 상호 호환성이 있음
<-0-> 단품 상태로는 상호호환성이 없으나 관련 부품의 조합상태로는 호환성이 있음

D652-T405E 전장품2그룹

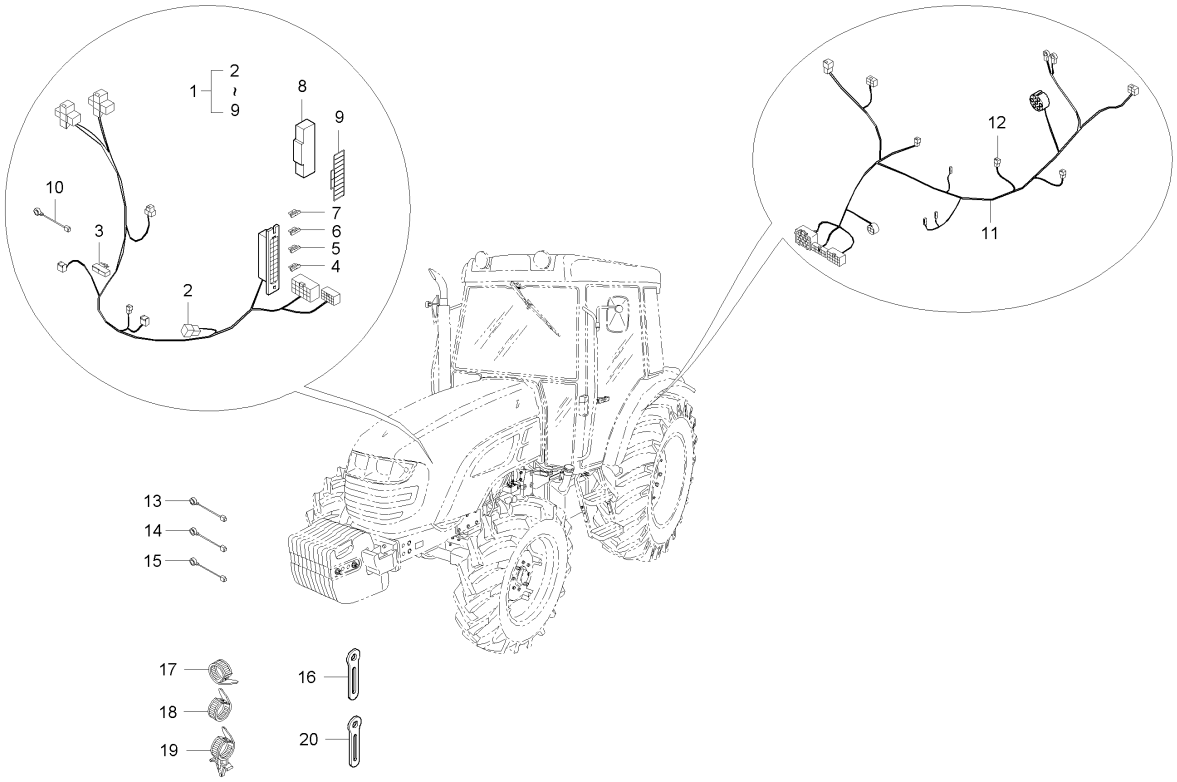

A : D852C , B : D702C , C : D652C

No.	부품번호	부품명	수량 A	수량 B	수량 C	수량 D	수량 E	I.C	비고
16	32240-3446-1	배선클램프			1				
17	T2185-82551	코드밴드			10				
18	T2185-82561	코드밴드			6				
19	P5370-82551	밴드			1				
20	37155-3447-1	배선잡이			1				

----> 개정전의 부품이 개정후의 부품을 대체 할 수 있음 <---- 개정후의 부품이 개정전의 부품에 대체 할 수 있음
<-X-> 개정전과 후의 부품이 상호 호환성이 없음 <---> 개정전과 후의 부품이 상호 호환성이 있음
<-0-> 단품 상태로는 상호호환성이 없으나 관련 부품의 조합상태로는 호환성이 있음

D852-T405E 전장품2그룹

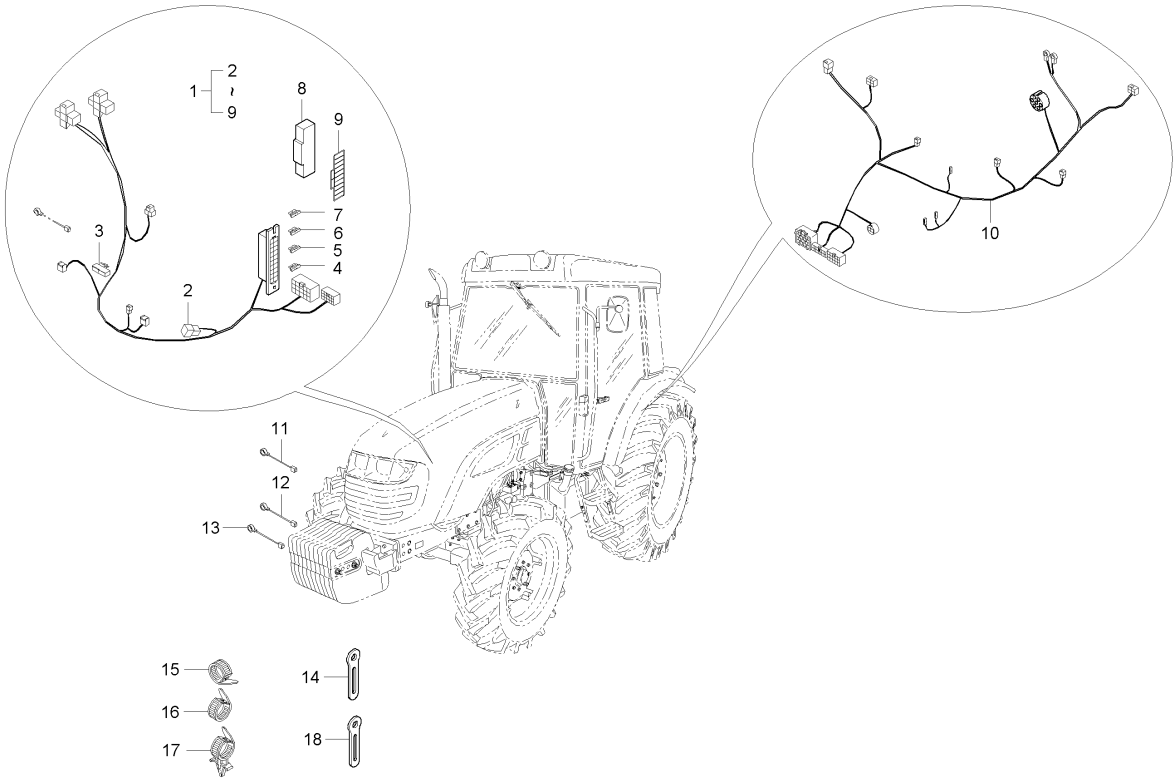

A : D852C , B : D702C , C : D652C

No.	부품번호	부품명	수량 A	수량 B	수량 C	수량 D	수량 E	I.C	비고
1	T4930-69112	본넷트배선조합	1 ~GT8500236	1 ~GT8400263					
1	T4930-69113	본넷트배선조합	1	1				<-X->	
1	T4930-69114	본넷트배선조합	1					<----	
2	52794-4242-1	스로브로퓨즈, 60A	1	1					
3	T4620-69331	다이오드, 2P	2	2					
4	36919-5666-1	퓨즈, 25A	2	2					
5	35820-7556-1	퓨즈, 15A	2	2					
6	T2185-33661	퓨즈, 7.5A	2	2					
7	T4260-33631	퓨즈, 10A	3	3					
8	P5370-69321	퓨즈박스커버	1	1					
9	T4930-68911	퓨즈박스명판	1	1					
10	T4930-69132	펜더부배선조합	1 ~GT8500236	1 ~GT8400263					
10	T4930-69133	펜더부배선조합	1 ~GT8500346	1 ~GT8400353				<-X->	
10	T4930-67131	펜더부배선조합	1 GT8500347~	1 GT8400354~				<-X->	
10	T4930-67132	펜더부배선조합	1	1				<----	
11	T4620-69362	와이어배선, 1	2	2					
12	T4620-69521	와이어배선, 4	1	1					
13	T2185-69582	와이어배선, 5	1	1					
14	32240-3446-1	배선클램프	1	1					

----> 개정전의 부품이 개정후의 부품을 대체 할 수 있음
<---- 개정후의 부품이 개정전의 부품에 대체 할 수 있음
<-X-> 개정전과 후의 부품이 상호 호환성이 없음
<---> 개정전과 후의 부품이 상호 호환성이 있음
<-0-> 단품 상태로는 상호호환성이 없으나 관련 부품의 조합상태로는 호환성이 있음

D852-T405E 전장품2그룹

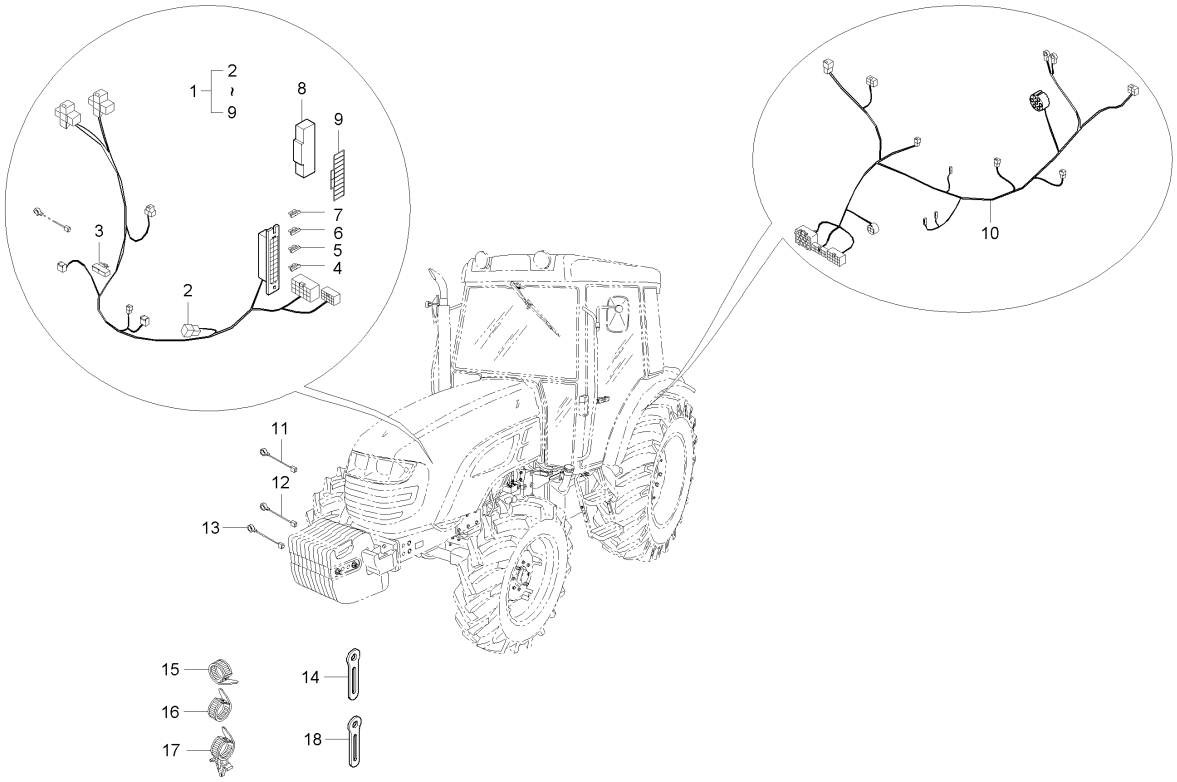

A : D852C , B : D702C , C : D652C

No.	부품번호	부품명	수량					I.C	비고
			A	B	C	D	E		
15	T2185-82551	코드밴드	10	10					
16	T2185-82561	코드밴드	6	6					
17	P5370-82551	밴드	1	1					
18	37155-3447-1	배선잡이	1	1					

----> 개정전의 부품이 개정후의 부품을 대체 할 수 있음 <---- 개정후의 부품이 개정전의 부품에 대체 할 수 있음
<-X-> 개정전과 후의 부품이 상호 호환성이 없음 <---> 개정전과 후의 부품이 상호 호환성이 있음
<-0-> 단품 상태로는 상호호환성이 없으나 관련 부품의 조합상태로는 호환성이 있음

D652-T633E 캐빈라이트그룹

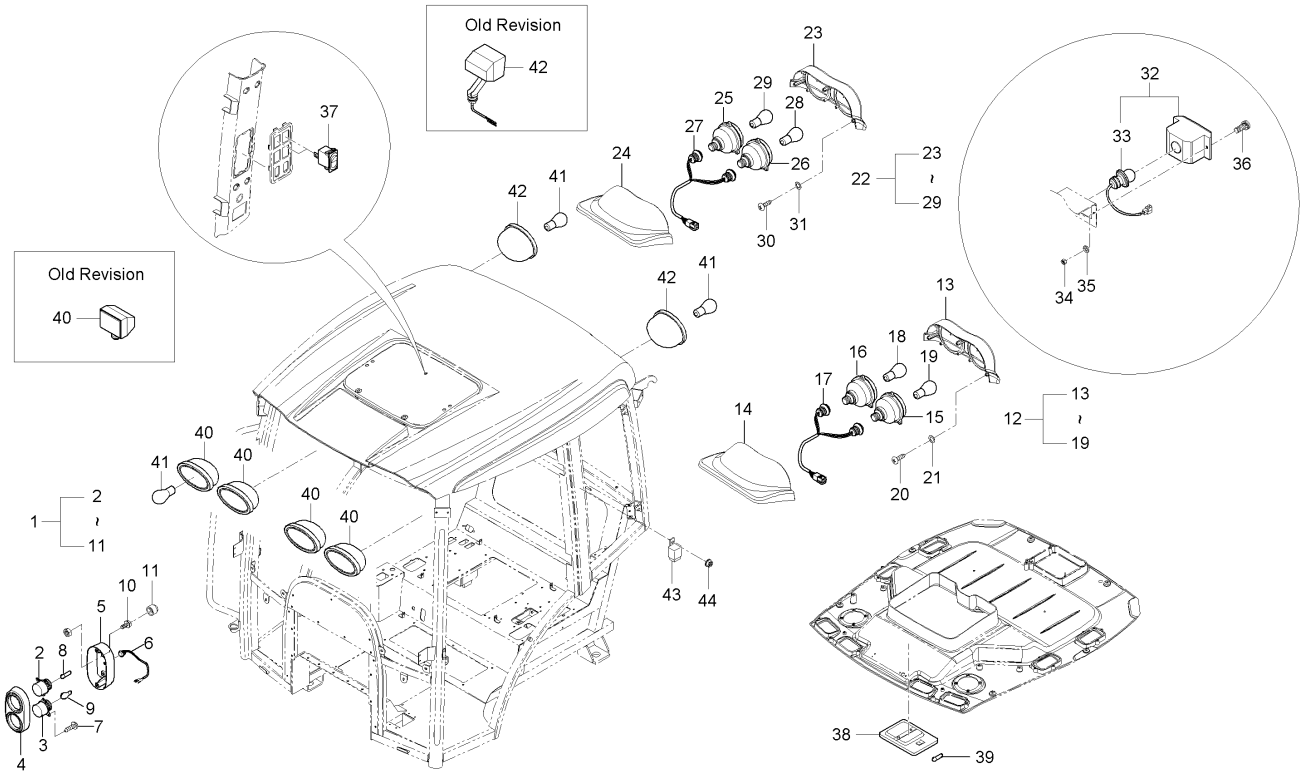

A : D852C , B : D702C , C : D652C

No.	부품번호	부품명	수량					I.C	비고
			A	B	C	D	E		
1	T4930-69071	콤비네이션램프조합, 앞	2	2	2				
1	T4930-69072	콤비네이션램프조합, 앞	2	2	2			<----	
2	T4930-69651	방향지시등	1	1	1				
3	T4930-69661	미등	1	1	1				
4	T4930-68671	커버, 상	1	1	1				
5	T4930-68681	커버, 하	1	1	1				
6	T4930-68691	배선조합	1	1	1				
6	T4930-68692	배선조합	1	1	1			<----	
7	03514-50514	볼트나사, 십자	8	8	8				
8	T2185-79061	전구, 12VXP21W	1	1	1				
9	T2611-79031	전구, 12VXR5W	1	1	1				
10	01754-50612	플랜지볼트	4	4	4				M6*1.0
11	T4680-93211	캡너트, M6	4	4	4				
12	T4930-69711	후미등조합, 좌	1	1	1				
13	T4930-64381	후미등커버 2, 좌	1	1	1				
14	T4930-64371	후미등커버 1, 좌	1	1	1				
15	T2185-69651	방향지시등, 뒤	1	1	1				
16	T4930-69761	브레이크등	1	1	1				
17	T2185-69692	후미등배선	1	1	1				

----> 개정전의 부품이 개정후의 부품을 대체 할 수 있음 <---- 개정후의 부품이 개정전의 부품에 대체 할 수 있음
<-X-> 개정전과 후의 부품이 상호 호환성이 없음 <---> 개정전과 후의 부품이 상호 호환성이 있음
<-0-> 단품 상태로는 상호호환성이 없으나 관련 부품의 조합상태로는 호환성이 있음

D652-T633E 캐빈라이트그룹

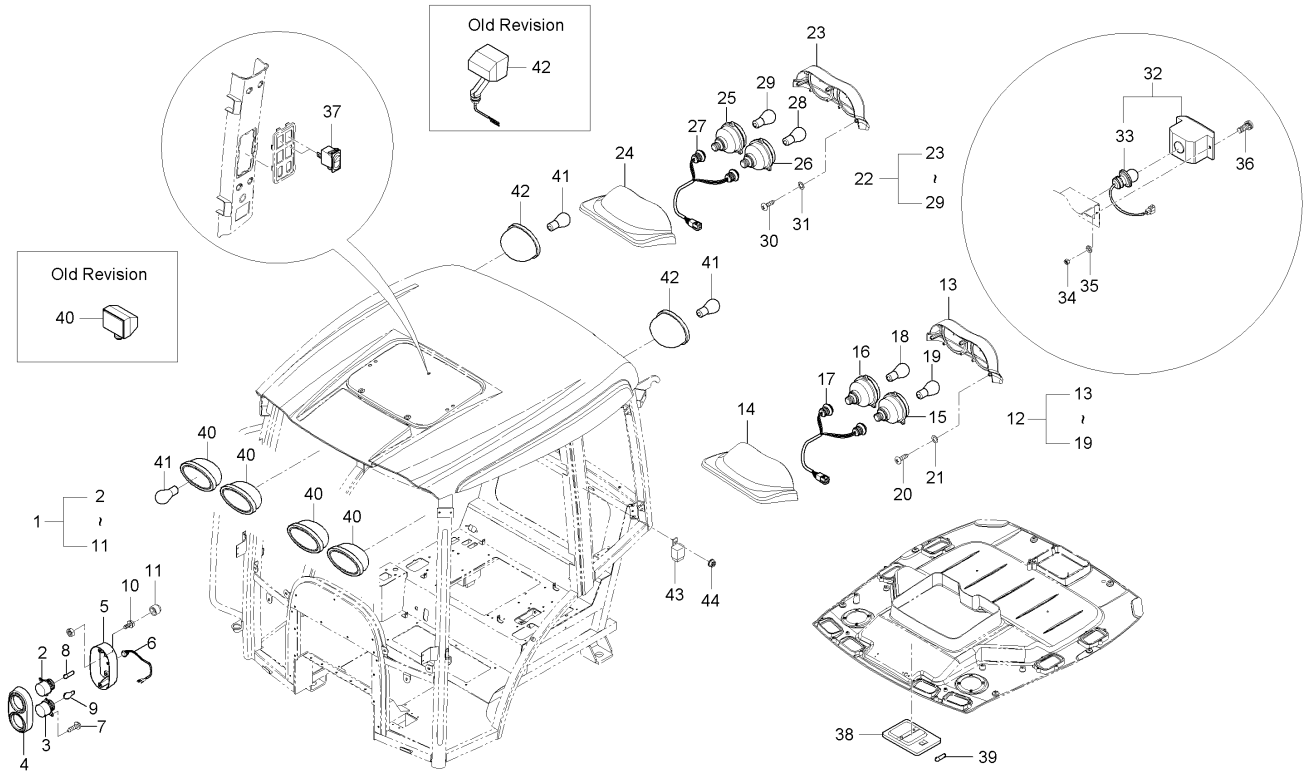

A : D852C , B : D702C , C : D652C

No.	부품번호	부품명	수량					I.C	비고
			A	B	C	D	E		
18	T2185-79051	전구, 12VXP21/5W	1	1	1				
19	T2185-79061	전구, 12VXP21W	1	1	1				
20	T4930-64301	탭핑나사	2	2	2				
21	04015-50050	평와셔	6	6	6				M5
22	T4930-69721	후미등조합, 우	1	1	1				
23	T4930-64291	후미등커버 2, 우	1	1	1				
24	T4930-64281	후미등커버 1, 우	1	1	1				
25	T2185-69651	방향지시등, 뒤	1	1	1				
26	T4930-69761	브레이크등	1	1	1				
27	T2185-69692	후미등배선	1	1	1				
28	T2185-79051	전구, 12VXP21/5W	1	1	1				
29	T2185-79061	전구, 12VXP21W	1	1	1				
30	T4930-64301	탭핑나사	2	2	2				
31	04015-50050	평와셔	6	6	6				M5
32	T4689-75581	후진등	1	1	1				
33	T4620-69272	전구, 12VX21W	1	1	1				
34	02054-50040	너트	2	2	2				M4*P0.7
35	04512-50040	스프링와셔	2	2	2				M4
36	03024-50420	와셔붙임소나사	2	2	2				

----> 개정전의 부품이 개정후의 부품을 대체 할 수 있음 <---- 개정후의 부품이 개정전의 부품에 대체 할 수 있음
<-X-> 개정전과 후의 부품이 상호 호환성이 없음 <---> 개정전과 후의 부품이 상호 호환성이 있음
<-0-> 단품 상태로는 상호호환성이 없으나 관련 부품의 조합상태로는 호환성이 있음

D652-T633E 캐빈라이트그룹

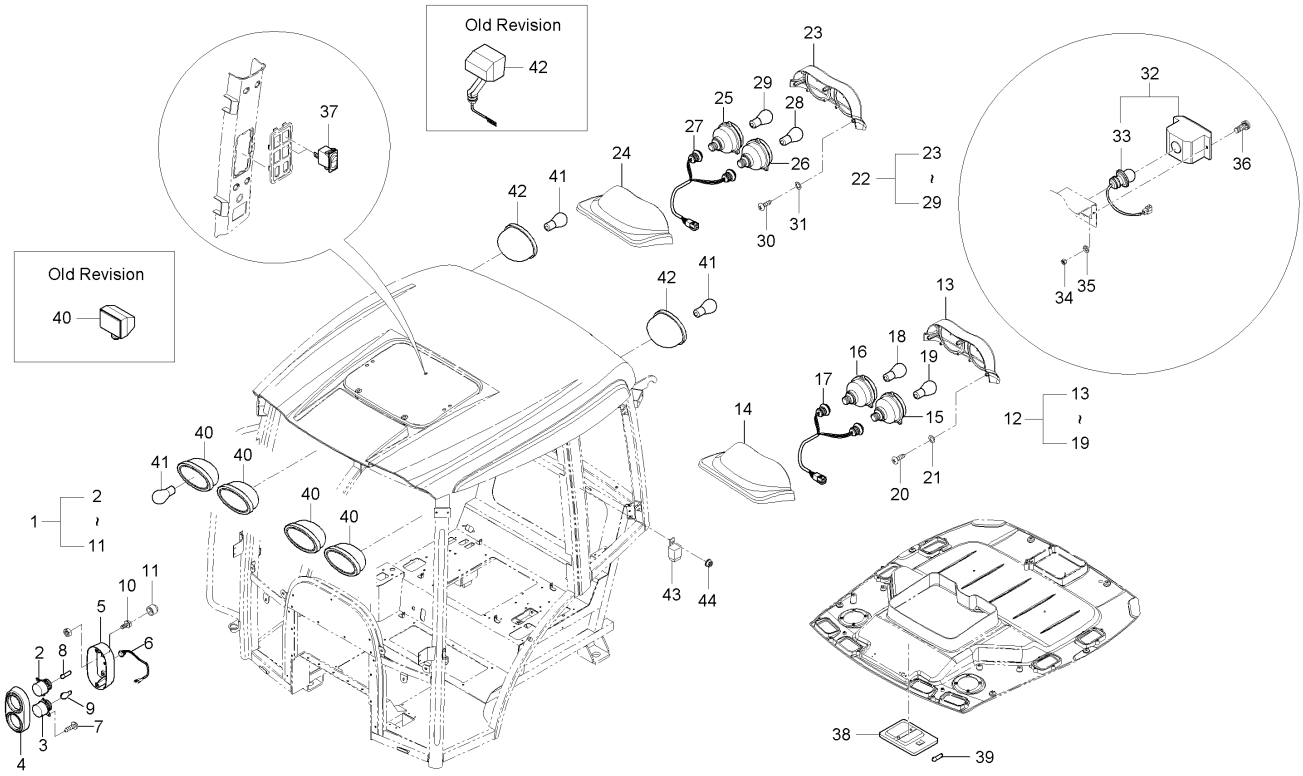

A : D852C , B : D702C , C : D652C

No.	부품번호	부품명	수량 A	B	C	D	E	I.C	비고
37	T4520-54222	작업등스위치	4	4	4				
38	T4815-82361	실내등	1	1	1				
39	T4815-46791	전구	1	1	1				
40	T4930-69802	작업등조합, 앞	2	2	2				
40	T2131-69801	작업등조합	6	6	6			<-0->	
40	T2131-69802	작업등조합	6	6	6			<----	
40	T2131-69803	작업등조합	6	6	6			<----	
41	T4620-69251	할로겐전구, 12VX35W	1	1	1				
42	T4157-69811	작업등조합, 뒤	2	2	2				
43	T4520-75031	쿨러릴레이	1	1	1				
44	02751-50060	플렌지너트	1	1	1				M6*P1.0

----> 개정전의 부품이 개정후의 부품을 대체 할 수 있음
<-X-> 개정전과 후의 부품이 상호 호환성이 없음
<-0-> 단품 상태로는 상호호환성이 없으나 관련 부품의 조합상태로는 호환성이 있음
<---- 개정후의 부품이 개정전의 부품에 대체 할 수 있음
<---> 개정전과 후의 부품이 상호 호환성이 있음

D652-T635E 캐빈전장품2그룹

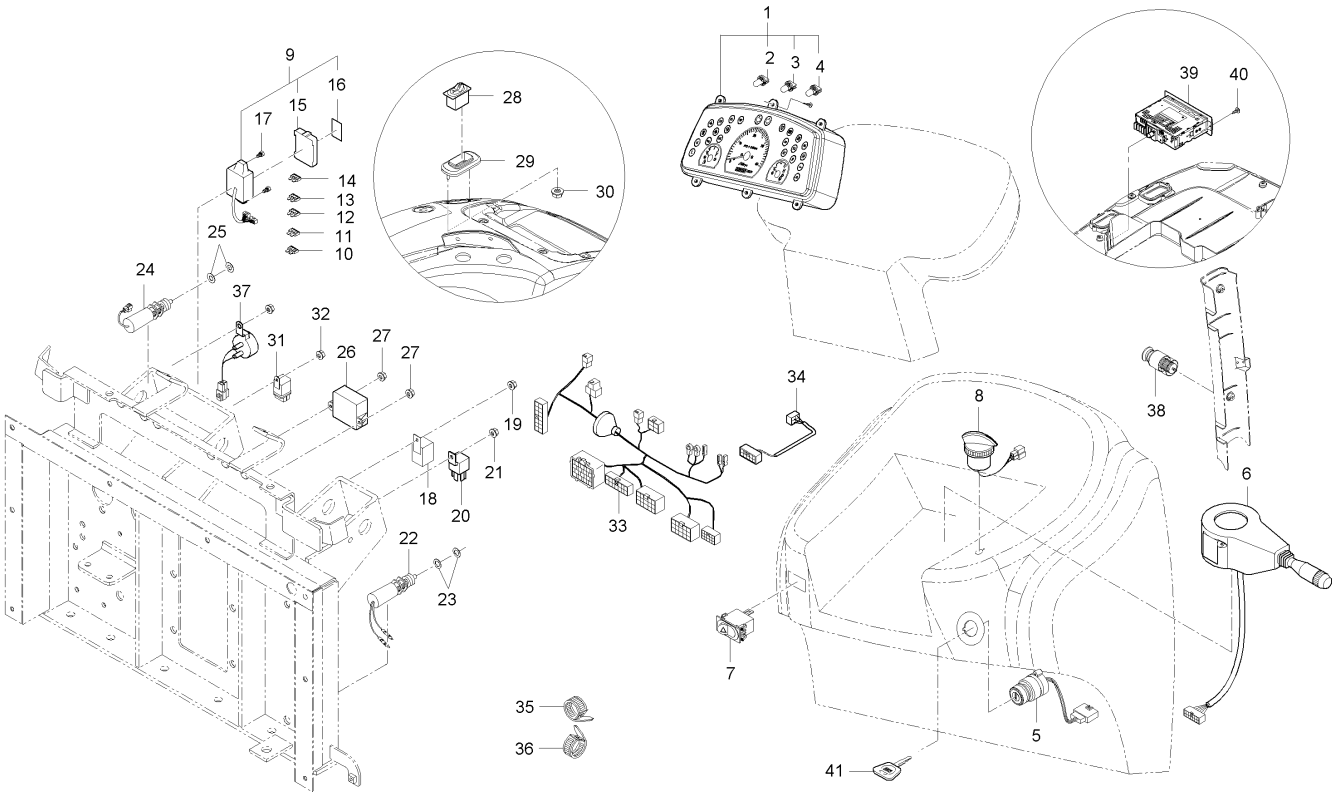

A : D852C , B : D702C , C : D652C

No.	부품번호	부품명	수량 A	수량 B	수량 C	수량 D	수량 E	I.C	비고
1	T4836-69014	계기판조합	1 ~GT8500216	1 ~GT8400233	1 ~GT8300194				
1	T4836-69015	계기판조합	1 ~HT8500362	1 ~HT8400400	1 ~HT8300215			<-X->	
1	T4836-69016	계기판조합	1 HT8500363~	1 HT8400401~	1 HT8300216~			<-X->	
2	T4684-69021004	전구, 12VX3.4W CAP	2	2	2				
3	T2185-00101	전구, 14VX1.4W	13	13	13				
4	T4710-69021013	램프, 14V3W	1	1	1				
5	T4520-75174	시동스위치	1	1	1				
5	T4520-75175	시동스위치	1	1	1			<----	
5	T4520-75176	시동스위치	1	1	1			<----	
5	T5515-75171	시동스위치	1	1	1			<-0->	
5	T5515-75172	시동스위치조합	1	1	1			<----	
6	T4930-69031	콤비네이션스위치조합	1 ~HT8500025	1 ~HT8400070	1 ~HT8300026				
6	T4930-69032	콤비네이션스위치조합	1 HT8500026~	1 HT8400071~	1 HT8300027~			<-X->	
7	T4930-69221	경보등스위치	1	1	1				
8	T4710-69082	주행선택스위치	1	1	1				
8	T4710-69083	주행선택스위치	1	1	1			<--->	
9	T4856-69101	퓨즈박스조합	1	1	1				
10	T2185-33651	퓨즈, 5A	2	2	2				
11	T4260-33631	퓨즈, 10A	4	4	4				

----> 개정전의 부품이 개정후의 부품을 대체 할 수 있음 <---- 개정후의 부품이 개정전의 부품에 대체 할 수 있음
<-X-> 개정전과 후의 부품이 상호 호환성이 없음 <---> 개정전과 후의 부품이 상호 호환성이 있음
<-0-> 단품 상태로는 상호호환성이 없으나 관련 부품의 조합상태로는 호환성이 있음

D652-T635E 캐빈전장품2그룹

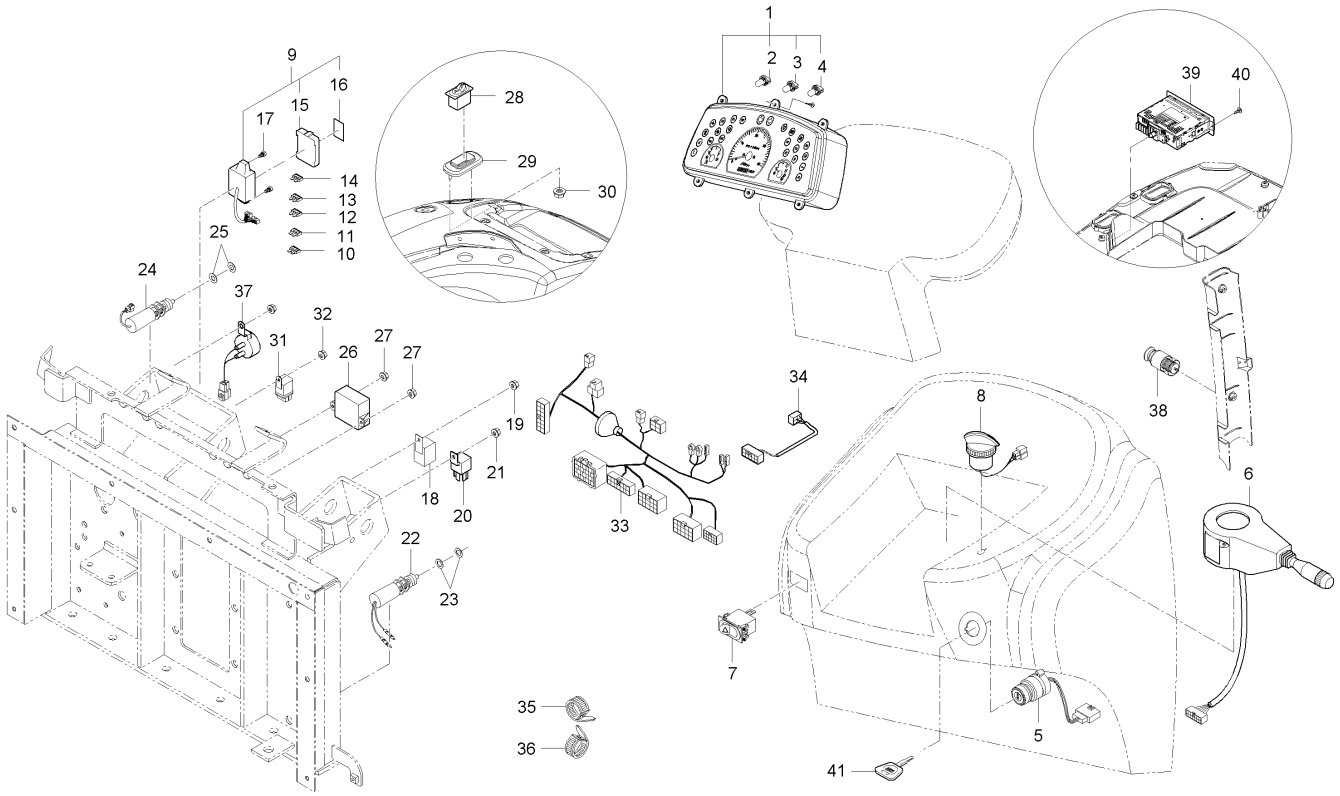

A : D852C , B : D702C , C : D652C

No.	부품번호	부품명	수량					I.C	비고
			A	B	C	D	E		
12	35820-7556-1	퓨즈, 15A	4	4	4				
13	36919-5665-0	퓨즈, 20A	1	1	1				
14	36919-5666-1	퓨즈, 25A	3	3	3				
15	52300-4166-4	커버	1	1	1				
16	T4856-69981	퓨즈박스명판	1	1	1				
17	01025-50620	와셔붙임볼트	2	2	2				M6*P1.0
18	T4240-31052	섬광유니트	1	1	1				
18	T4121-31051	섬광유니트, 부하감지형	1	1	1			<--->	
18	T4121-31052	섬광유니트, 부하감지형	1	1	1			<----	
18	T4121-31053	섬광유니트, 부하감지형	1	1	1			<--->	
19	02751-50060	플렌지너트	1	1	1				M6*P1.0
20	T2185-69971	릴레이, 5P	1	1	1				
20	T2368-69961	릴레이, 5P 40A	1	1	1			<--->	
20	T2185-69971	릴레이, 5P	1	1	1			<--->	
20	T4180-69961	릴레이 5P	1	1	1			<--->	
21	02751-50060	플렌지너트	1	1	1				M6*P1.0
22	T4520-75481	안전시동스위치	1	1	1				
23	04013-50120	평와셔	2	2	2				M12
24	T4520-41821	정지스위치조합	1	1	1				

----> 개정전의 부품이 개정후의 부품을 대체 할 수 있음 <---- 개정후의 부품이 개정전의 부품에 대체 할 수 있음
<-X-> 개정전과 후의 부품이 상호 호환성이 없음 <---> 개정전과 후의 부품이 상호 호환성이 있음
<-0-> 단품 상태로는 상호호환성이 없으나 관련 부품의 조합상태로는 호환성이 있음

D652-T635E 캐빈전장품2그룹

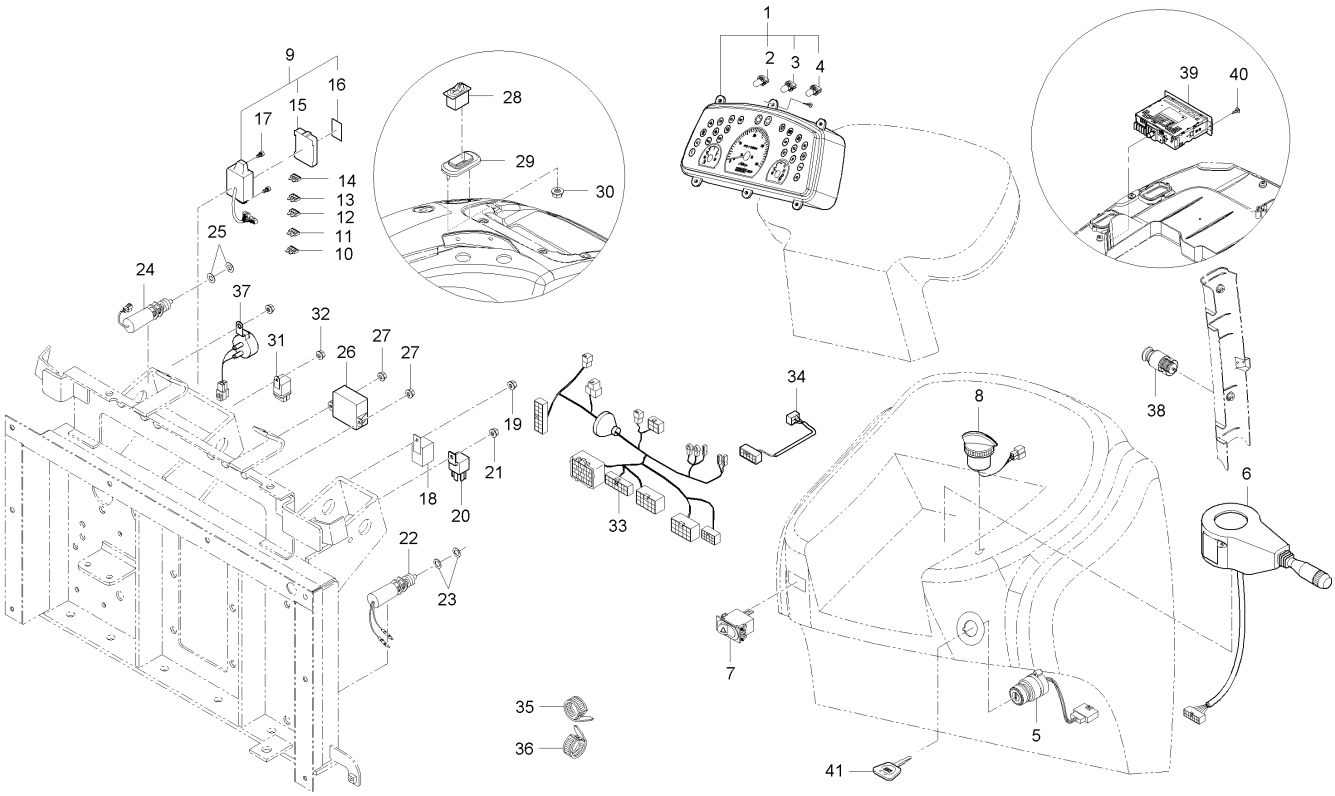

A : D852C , B : D702C , C : D652C

No.	부품번호	부품명	수량 A	수량 B	수량 C	수량 D	수량 E	I.C	비고
25	04013-50120	평와셔	1	1	1				M12
26	T4930-69271	디스플레이유니트	1	1	1				
26	T4930-69272	디스플레이유니트	1 ~HT8500362	1 ~HT8400400	1 ~HT8300215			---->	
26	T4930-69273	디스플레이유니트	1 HT8500363~	1 HT8400401~	1 HT8300216~			<-X->	
27	02751-50060	플렌지너트	2	2	2				M6*P1.0
28	T4930-41442	수평수동스위치	1	1	1				
29	T4930-50742	수평수동스위치브라켓	1	1	1				
30	02751-50060	플렌지너트	2	2	2				M6*P1.0
31	T4520-75031	쿨러릴레이	1 ~GT8500216	1 ~GT8400233	1 ~GT8300194				
31	T2185-69971	릴레이, 5P	1 GT8500217~	1 GT8400234~	1 GT8300195~			<-X->	
31	T2368-69961	릴레이, 5P 40A	1	1	1			<--->	
31	T2185-69971	릴레이, 5P	1	1	1			<--->	
32	02751-50060	플렌지너트	1	1	1				M6*P1.0
33	T4930-69122	패널부배선조합	1 ~GT8500236	1 ~GT8400233	1 ~GT8300194				
33	T4930-69123	패널부배선조합	1 GT8500237~	1 GT8400234~	1 GT8300195~			<-X->	
33	T4930-69124	패널부배선조합	1 ~JT8500050	1 ~JT8400080	1 ~HT8300291			<----	
33	T4930-69126	패널부배선조합	1 JT8500051~	1 JT8400081~	1 JT8300001~			<-0->	
33	T4930-69127	패널부배선조합	1					<----	
34	T4620-69462	와이어배선, 2	1	1	1				

----> 개정전의 부품이 개정후의 부품을 대체 할 수 있음 <---- 개정후의 부품이 개정전의 부품에 대체 할 수 있음
<-X-> 개정전과 후의 부품이 상호 호환성이 없음 <---> 개정전과 후의 부품이 상호 호환성이 있음
<-0-> 단품 상태로는 상호호환성이 없으나 관련 부품의 조합상태로는 호환성이 있음

D652-T635E 캐빈전장품2그룹

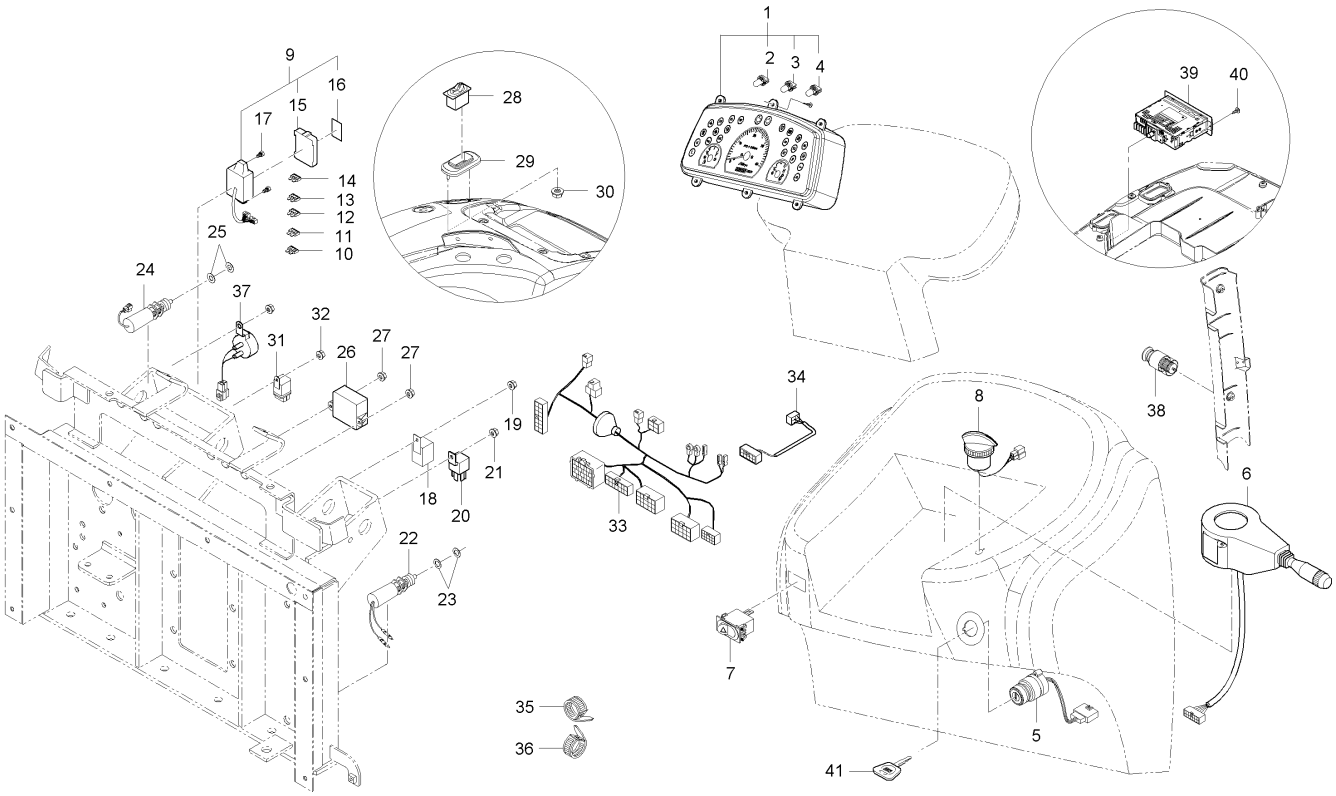

A : D852C , B : D702C , C : D652C

No.	부품번호	부품명	수량 A	수량 B	수량 C	수량 D	수량 E	I.C	비고
35	T2185-82551	코드밴드	10	10	10				
36	T2185-82561	코드밴드	5	5	5				
37	C7690-47212	부져	1	1	1				
38	T4930-92501	시거잭	1 ~JT8500200	1	1 ~JT8300110				
38	T4930-92502	시거잭	1 KT8500001~	1	1 KT8300001~			<-0->	
39	T4520-54323	스테레오조합, 한국 호주	1 ~JT8500050	1 ~HT8400450	1 ~HT8300291				
39	T4930-54111	시디플레이어조합	1 ~JT8500200	1 ~JT8400160	1 JT8300001~			<-0->	
39	T4930-55411	시디플레이어조합	1 KT8500001~	1 KT8400001~	1			<-0->	
39	T5270-55411	스테레오조합	1	1	1			<----	
40	03024-50420	와셔붙임소나사	2	2	2				
41	T4620-75191	키	2	2	2				

----> 개정전의 부품이 개정후의 부품을 대체 할 수 있음 <---- 개정후의 부품이 개정전의 부품에 대체 할 수 있음
<-X-> 개정전과 후의 부품이 상호 호환성이 없음 <---> 개정전과 후의 부품이 상호 호환성이 있음
<-0-> 단품 상태로는 상호호환성이 없으나 관련 부품의 조합상태로는 호환성이 있음

D652-T840E 와이퍼모터그룹

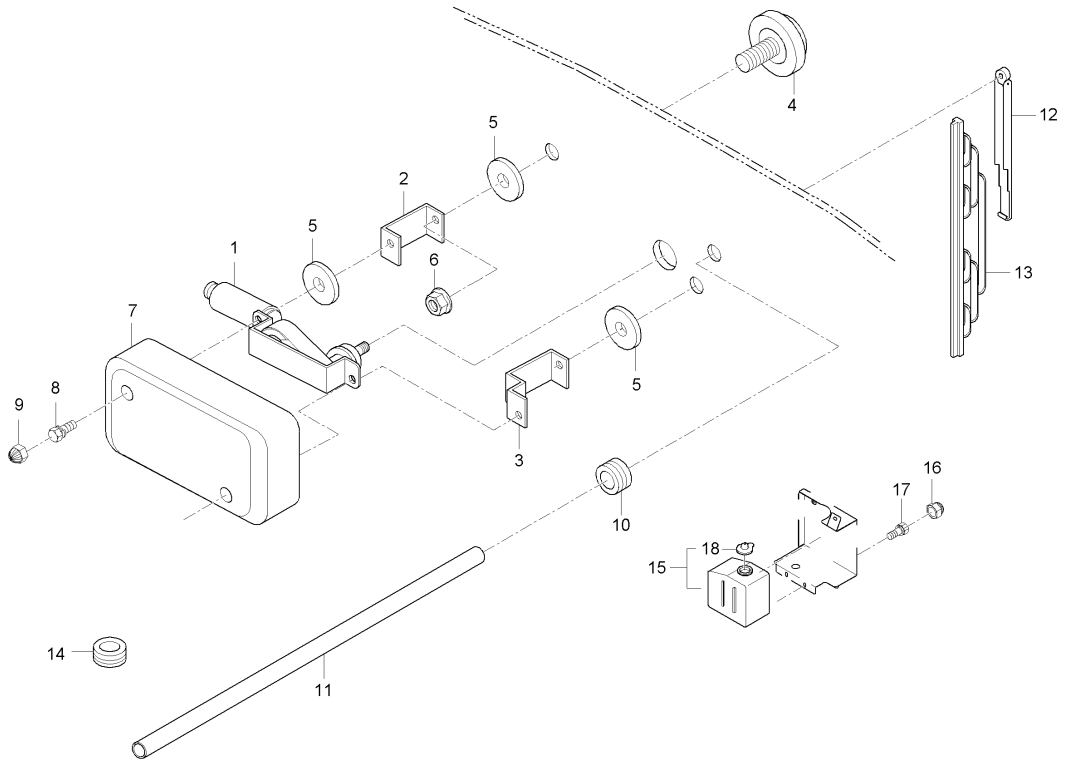

A : D852C , B : D702C , C : D652C

No.	부품번호	부품명	수량					I.C	비고
			A	B	C	D	E		
1	T4815-88211	와이퍼모터조합, 뒤	1	1	1				
2	T4815-89141	브라켓후모터용, A	1	1	1				
3	T4815-89151	브라켓후모터용, B	1	1	1				
4	T4620-81842	쿠션볼트	2	2	2				
5	T4520-87402	패킹, 1	2	2	2				
6	02751-50080	플랜지너트	2	2	2				M8X1.25
7	T4815-89161	커버	1	1	1				
8	01125-50818	와셔붙임볼트	2	2	2				M8P1.25
9	T4815-93211	캡너트, M8	2	2	2				
10	T4815-89171	그로멧	1	1	1				
11	T4815-89131	와이퍼호스, 뒤	1	1	1				
12	T4815-88221	와이퍼암, 뒤	1	1	1				
13	T4815-82431	윈도우브러쉬, 16인치	1	1	1				
14	T4815-78111	그로멧	1	1	1				
15	T4815-87181	와셔액통조합	1	1	1				
16	T4815-93211	캡너트, M8	2	2	2				
17	01754-50816	플랜지볼트	1	1	1				M8*P1.25
18	T4815-87181002	와셔액탱크캡	1	1	1				

----> 개정전의 부품이 개정후의 부품을 대체 할 수 있음 <---- 개정후의 부품이 개정전의 부품에 대체 할 수 있음
<-X-> 개정전과 후의 부품이 상호 호환성이 없음 <---> 개정전과 후의 부품이 상호 호환성이 있음
<-0-> 단품 상태로는 상호호환성이 없으나 관련 부품의 조합상태로는 호환성이 있음

D652-T875E 캐빈전장품2그룹

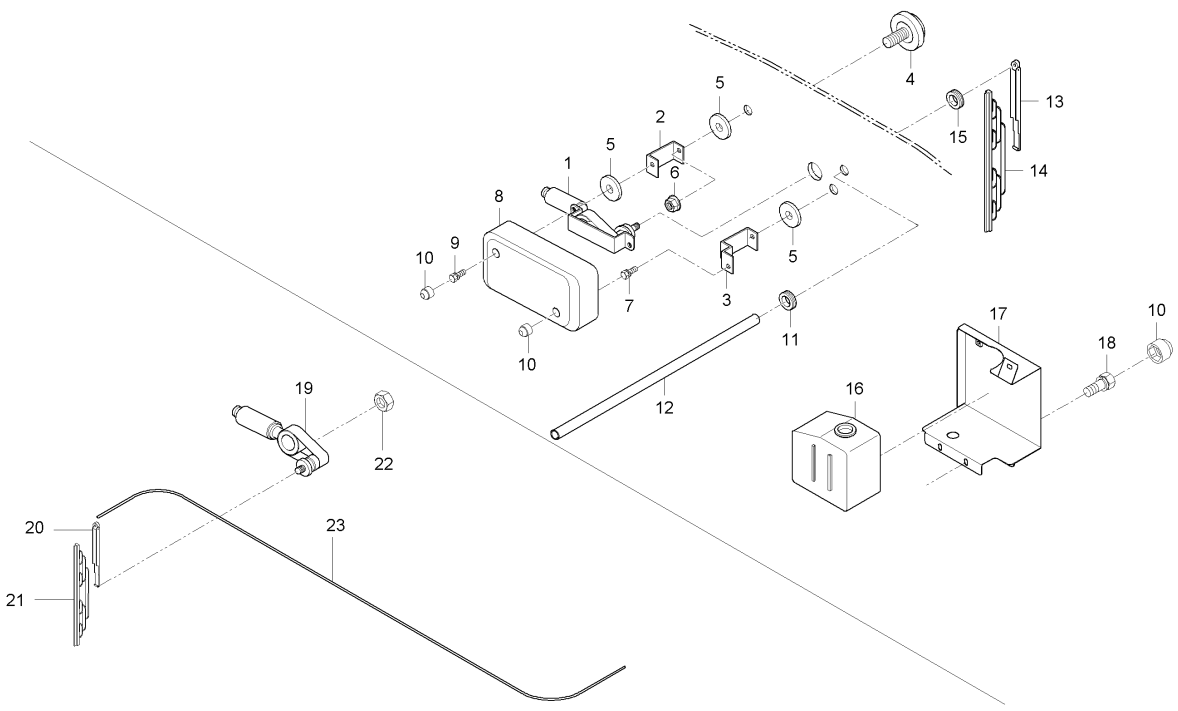

A : D852C , B : D702C , C : D652C

No.	부품번호	부품명	수량					I.C	비고
			A	B	C	D	E		
1	T4815-88211	와이퍼모터조합, 뒤	1	1	1				
2	T4815-89141	브라켓후모터용, A	1	1	1				
3	T4815-89151	브라켓후모터용, B	1	1	1				
4	T4620-81842	쿠션볼트	2	2	2				
5	T4520-87402	패킹, 1	2	2	2				
6	02751-50080	플랜지너트	2	2	2				M8X1.25
7	01125-50818	와셔붙임볼트	2	2	2				M8P1.25
8	T4815-89161	커버	1	1	1				
9	01125-50818	와셔붙임볼트	3	3	3				M8P1.25
10	T4815-93211	캡너트, M8	2	2	2				
11	T4815-89171	그로멧	1	1	1				
12	T4815-89131	와이퍼호스, 뒤	1	1	1				
13	T4815-88221	와이퍼암, 뒤	1	1	1				
14	T4815-82431	윈도우브러쉬, 18인치	1	1	1				
15	T4815-78111	그로멧	1	1	1				
16	T4815-87181	와셔액통조합	1	1	1				
17	T4816-87151	와셔액통커버	1	1	1				
18	01125-50816	와셔붙임볼트	2	2	2				M8*P1.25
19	T4810-82401	와이퍼모터조합, 앞	1	1	1				

----> 개정전의 부품이 개정후의 부품을 대체 할 수 있음 <---- 개정후의 부품이 개정전의 부품에 대체 할 수 있음
<-X-> 개정전과 후의 부품이 상호 호환성이 없음 <---> 개정전과 후의 부품이 상호 호환성이 있음
<-0-> 단품 상태로는 상호호환성이 없으나 관련 부품의 조합상태로는 호환성이 있음

D652-T875E 캐빈전장품2그룹

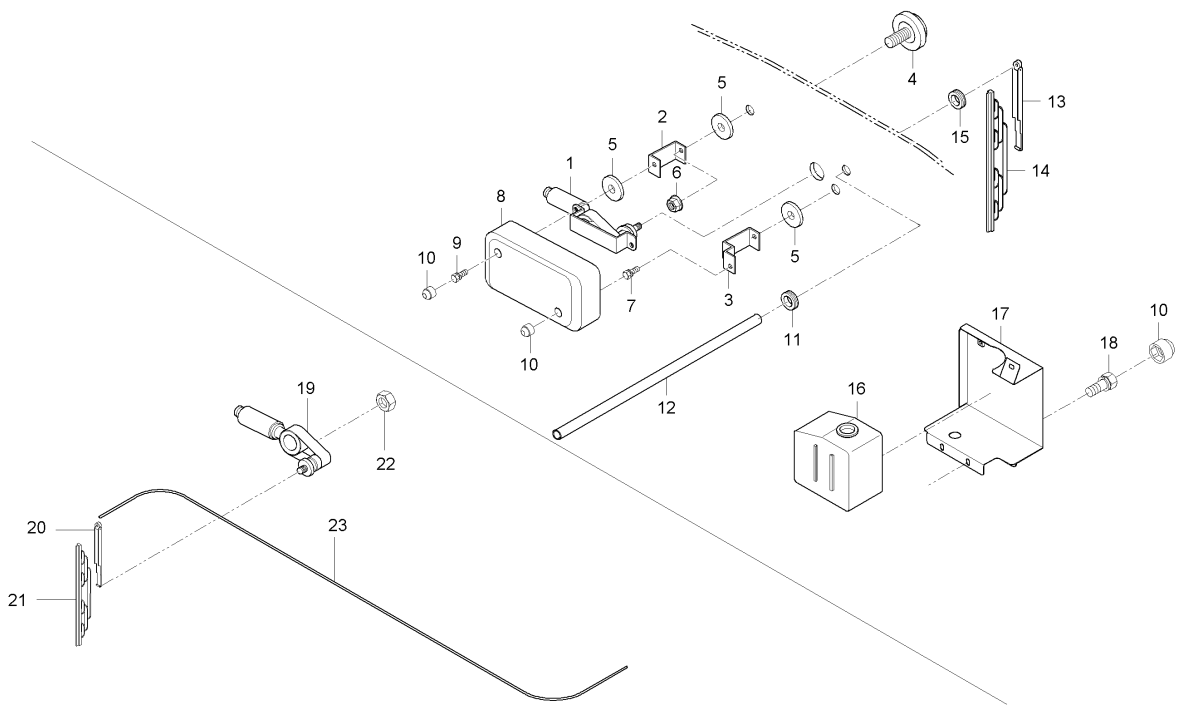

A : D852C , B : D702C , C : D652C

No.	부품번호	부품명	수량 A	수량 B	수량 C	수량 D	수량 E	I.C	비고
20	T4815-82421	와이퍼암, 노즐포함	1	1	1				
21	T4815-82431	윈도우브러쉬, 18인치	1	1	1				
22	02054-50080	너트	3	3	3				M8*P1.25
23	T4681-80651	와이퍼호스, 앞	1	1	1				

----> 개정전의 부품이 개정후의 부품을 대체 할 수 있음 <---- 개정후의 부품이 개정전의 부품에 대체 할 수 있음
<-X-> 개정전과 후의 부품이 상호 호환성이 없음 <---> 개정전과 후의 부품이 상호 호환성이 있음
<-0-> 단품 상태로는 상호호환성이 없으나 관련 부품의 조합상태로는 호환성이 있음

D652-T880E 캐빈전장품3그룹

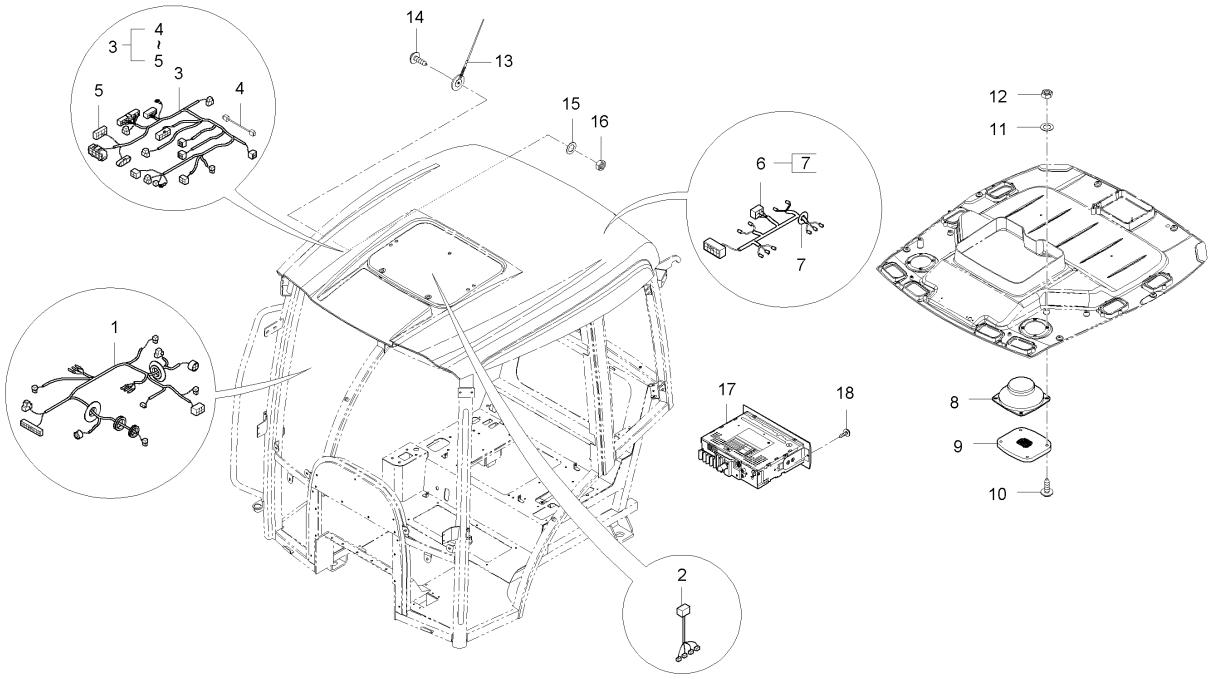

A : D852C , B : D702C , C : D652C

No.	부품번호	부품명	수량					I.C	비고
			A	B	C	D	E		
1	T4930-69172	캐빈배선조합, 1	1	1	1				
1	T4930-69173	캐빈배선조합, 1	1	1	1			<----	
1	T4930-69174	캐빈배선조합, 1	1	1	1			<-X->	
1	T4930-68171	캐빈배선조합1	1	1	1			<-X->	
1	T4930-68172	캐빈배선조합1	1	1	1			<-0->	
1	T4930-68173	캐빈배선조합1	1	1	1			<----	
1	T4930-68174	캐빈배선조합1	1	1	1			<-X->	
1	T4930-68175	캐빈배선조합1	1	1	1			<----	
2	T4930-69191	스위치배선조합	1 ~GT8500156	1 ~HT8400360	1 ~GT8300194				
2	T4930-69192	스위치배선조합	1 GT8500157~	1 HT8400361~	1 GT8300195~			<-X->	
3	T4930-69182	캐빈배선조합, 2	1	1	1				
3	T4930-69183	캐빈배선조합, 2	1	1	1			<----	
3	T4930-69184	캐빈배선조합, 2	1	1	1			<----	
3	T4930-69185	캐빈배선조합, 2	1	1	1			<----	
4	T4930-69492	와이퍼모터연결배선	1	1	1				
5	T4025-68321	스위치컨넥터	1	1	1				
6	T4930-69232	캐빈배선조합, 3	1	1	1				
6	T4930-69233	캐빈배선조합, 3	1	1	1			<----	
6	T4930-69234	캐빈배선조합, 3	1	1	1			<--->	

----> 개정전의 부품이 개정후의 부품을 대체 할 수 있음 <---- 개정후의 부품이 개정전의 부품에 대체 할 수 있음
<-X-> 개정전과 후의 부품이 상호 호환성이 없음 <---> 개정전과 후의 부품이 상호 호환성이 있음
<-0-> 단품 상태로는 상호호환성이 없으나 관련 부품의 조합상태로는 호환성이 있음

D652-T880E 캐빈전장품3그룹

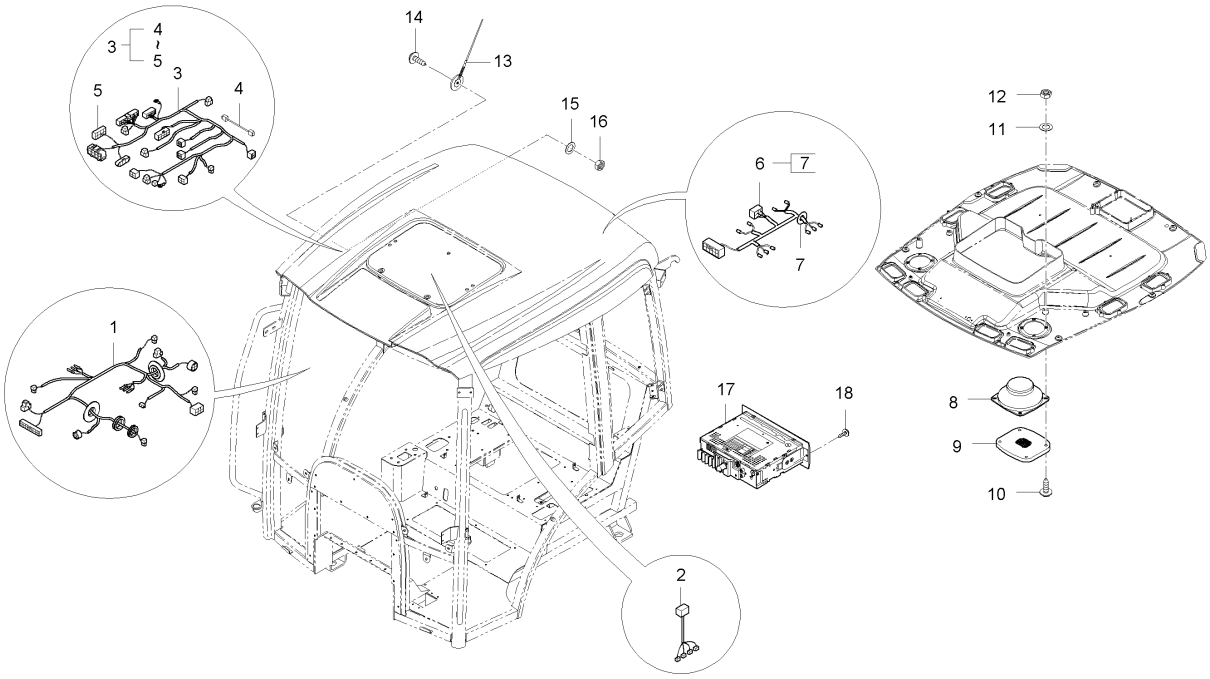

A : D852C , B : D702C , C : D652C

No.	부품번호	부품명	수량					I.C	비고
			A	B	C	D	E		
6	T4930-69235	캐빈배선조합, 3	1	1	1			<-0->	
6	T4930-69236	캐빈배선조합, 3	1	1	1			<-X->	
6	T4930-69237	캐빈배선조합, 3	1	1	1			<----	
7	T4810-78111	그로멧	1	1	1				
8	T4810-82341	스피커조합	2	2	2				
9	T4810-82351	스피커그릴	2	2	2				
9	T4810-82352	스피커그릴	2	2	2			<--->	
10	03024-50414	와셔붙임소나사	8	8	8				
11	04013-50040	평와셔	8	8	8				M4
12	02054-50040	너트	8	8	8				M4*P0.7
13	T4810-82421	안테나조합	1	1	1				
14	03004-50620	와셔붙임소나사	1	1	1				
15	04013-50060	평와셔	1	1	1				M6
16	02056-50060	너트	1	1	1				M6*P1.0
17	T4520-54323	스테레오조합, 한국 호주	1	1	1				
18	03024-50520	와셔붙임소나사	2	2	2				DIA10*28

----> 개정전의 부품이 개정후의 부품을 대체 할 수 있음
<-X-> 개정전과 후의 부품이 상호 호환성이 없음
<-0-> 단품 상태로는 상호호환성이 없으나 관련 부품의 조합상태로는 호환성이 있음
<---- 개정후의 부품이 개정전의 부품에 대체 할 수 있음
<---> 개정전과 후의 부품이 상호 호환성이 있음

D652-T615A 에어컨히터그룹

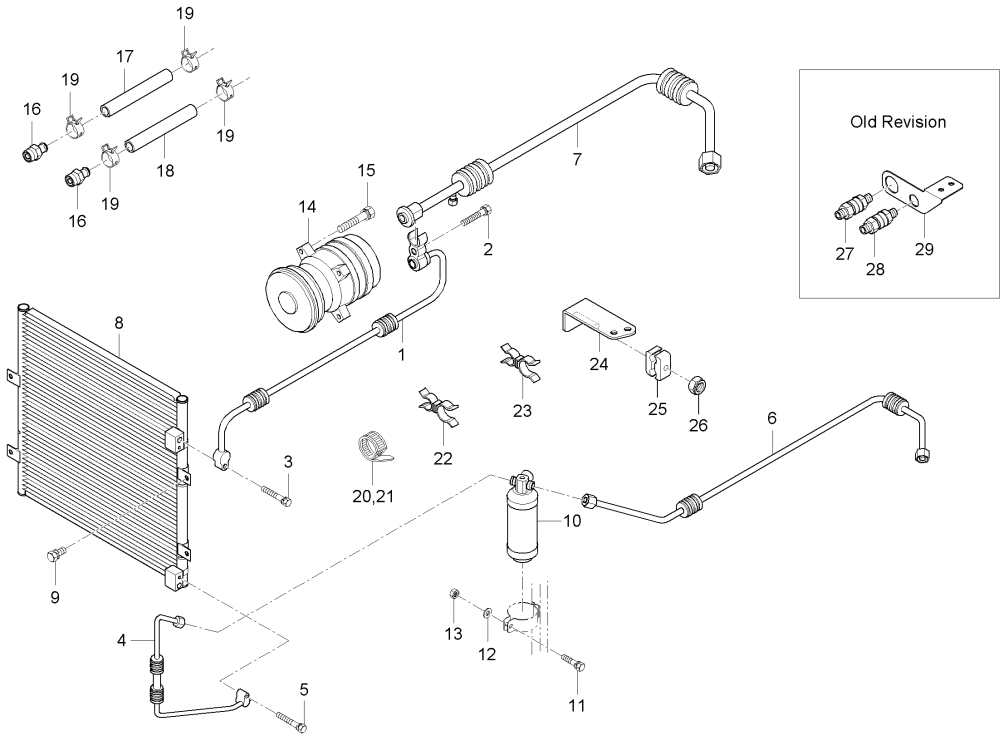

A : D852C , B : D702C , C : D652C

No.	부품번호	부품명	수량					I.C	비고
			A	B	C	D	E		
1	T4930-86001	에어컨고압호스, 1	1	1	1				
1	T4930-84141	고압용호스클립	4	4	4			<--->	
2	01133-51035	와셔붙임볼트	1	1	1				M10X1.25
3	01125-50830	와셔붙임볼트	1	1	1				M8*P1.25
3	01125-50825	와셔붙임볼트	1	1	1			<--->	M8*1.25
4	T4930-86011	에어컨고압호스, 2	1	1	1				
5	01025-50630	와셔붙임볼트	1	1	1				
6	T4930-86231	에어컨고압호스, 3	1	1	1				
6	T4930-86232	에어컨고압호스, 3	1	1	1			<----	
6	T4930-86233	에어컨고압호스, 3	1	1	1			<----	
7	T4930-86221	에어컨고압호스, 1	1	1	1				
7	T4930-86222	에어컨저압호스, 1	1	1	1			<----	
7	T4930-86223	에어컨저압호스, 1	1	1	1			<----	
8	T4930-50041	콘덴셔조합	1	1	1				
9	01123-50816	와셔붙임볼트	4	4	4				M8*P1.25
10	T4930-50061	리시버드라이어	1	1	1				
11	01123-50825	와셔붙임볼트	1	1	1				M8*P1.25
12	04013-50080	평와셔	1	1	1				M8
13	02156-50080	너트	1	1	1				M8XP1.25

----> 개정전의 부품이 개정후의 부품을 대체 할 수 있음 <---- 개정후의 부품이 개정전의 부품에 대체 할 수 있음
<-X-> 개정전과 후의 부품이 상호 호환성이 없음 <---> 개정전과 후의 부품이 상호 호환성이 있음
<-0-> 단품 상태로는 상호호환성이 없으나 관련 부품의 조합상태로는 호환성이 있음

D652-T615A 에어컨히터그룹

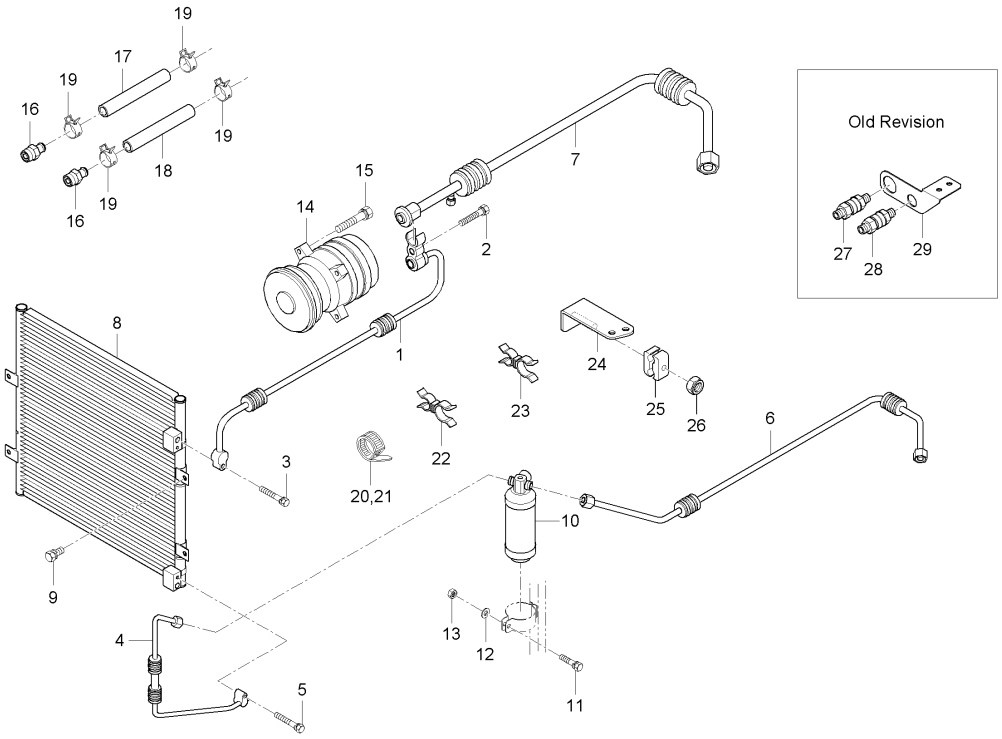

A : D852C , B : D702C , C : D652C

No.	부품번호	부품명	수량					I.C	비고
			A	B	C	D	E		
14	T4930-87291	에어콤프레셔	1	1	1				
15	01123-50895	와셔붙임볼트	4	4	4				M8*1.25
16	T4520-55312	튜브조인트, 2	2	2	2				
17	T4682-86151	히터호스, A	1	1	1				
18	T4930-86191	히터호스, C	1	1	1				
18	T4930-86192	히터호스, C	1	1	1			<----	
19	T4340-38241	호스밴드	4	4	4				
19	T4930-84151	호스클립, 21	4	4	4			<----	
20	T4520-82551	코드밴드	3	3	3				
20	T2185-82551	코드밴드	3	3	3			<--->	
21	T4520-82561	코드밴드	3	3	3				
21	T2185-82561	코드밴드	3	3	3			<--->	
22	T4816-45401	호스잡이, 1	1	1	1				
23	T4816-45411	호스잡이, 2	1	1	1				
24	T5310-84101	브라켓, 호스잡이	1	1	1				
25	T5310-84111	에어컨잡이	2	2	2				
26	41011-5151-4	풀림방지너트	1	1	1				
27	T4681-84081	차단밸브, A	1	1	1				
28	T4681-84091	차단밸브, B	1	1	1				

----> 개정전의 부품이 개정후의 부품을 대체 할 수 있음 <---- 개정후의 부품이 개정전의 부품에 대체 할 수 있음
<-X-> 개정전과 후의 부품이 상호 호환성이 없음 <---> 개정전과 후의 부품이 상호 호환성이 있음
<-0-> 단품 상태로는 상호호환성이 없으나 관련 부품의 조합상태로는 호환성이 있음

D652-T615A 에어컨히터그룹

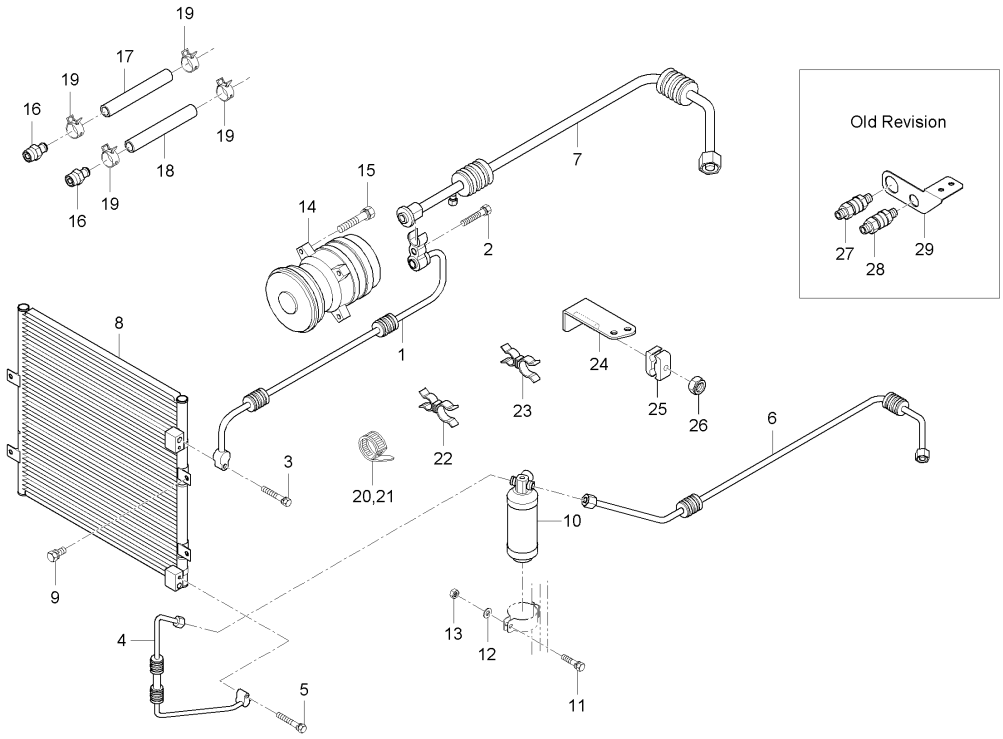

A : D852C , B : D702C , C : D652C

No.	부품번호	부품명	수량					I.C	비고
			A	B	C	D	E		
29	T4815-84101	차단밸브브라켓	1	1	1				

----> 개정전의 부품이 개정후의 부품을 대체 할 수 있음 <---- 개정후의 부품이 개정전의 부품에 대체 할 수 있음
<-X-> 개정전과 후의 부품이 상호 호환성이 없음 <---> 개정전과 후의 부품이 상호 호환성이 있음
<-0-> 단품 상태로는 상호호환성이 없으나 관련 부품의 조합상태로는 호환성이 있음

D652-T620A 스티어링그룹(캐빈)

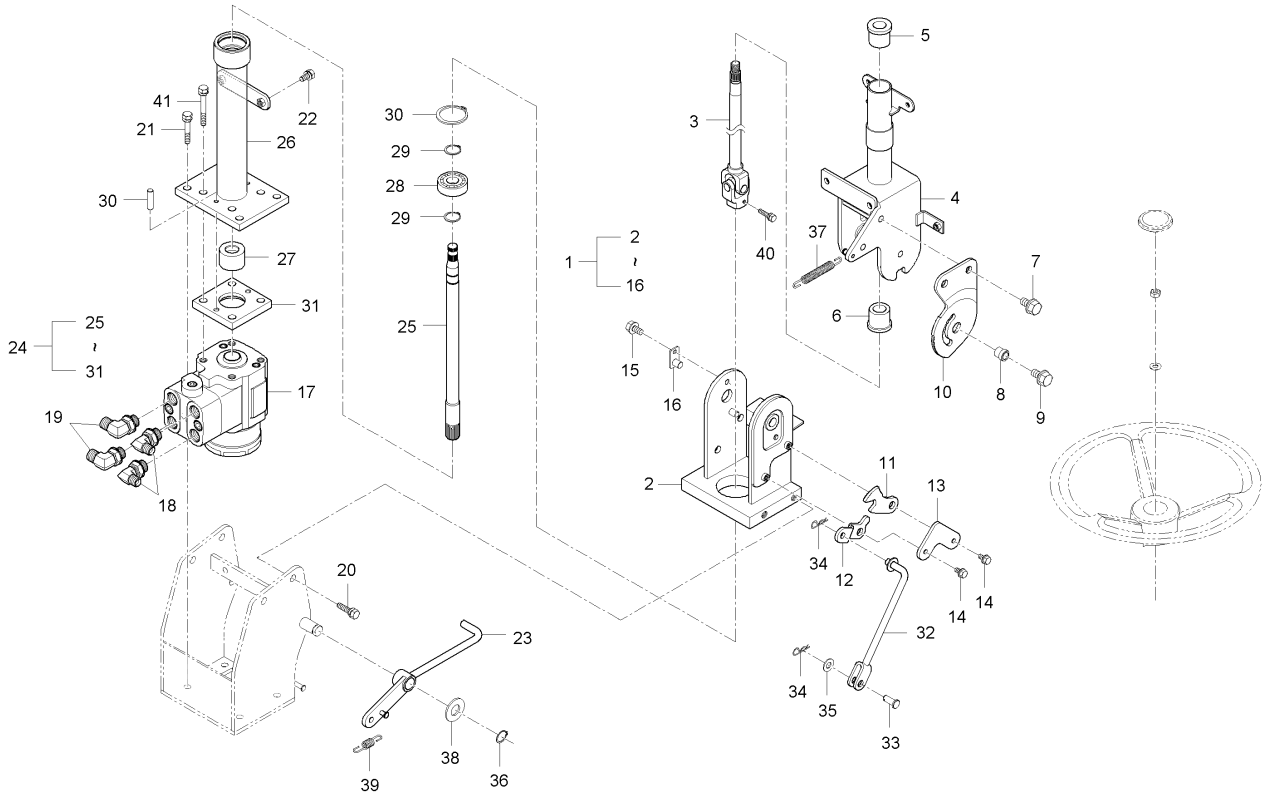

A : D852C , B : D702C , C : D652C

No.	부품번호	부품명	수량 A	수량 B	수량 C	수량 D	수량 E	I.C	비고
1	T4930-66022	조향총조합	1 ~GT8500216	1 ~GT8400233	1 ~GT8300194				
1	T4935-66021	조향조합	1 ~HT8500362	1 ~HT8400350	1 ~HT8300215			<-X->	
1	T4930-66022	조향총조합	1 ~JT8500200	1 ~HT8400450	1 ~HT8300291			<-0->	
1	T4930-66023	스티어링총조합	1 KT8500001~	1 JT8400001~	1 JT8300001~			<-0->	
2	T4876-48042	틸트안내판	1 ~GT8500216	1 ~GT8400233	1 ~GT8300194				
2	T4935-66121	조향지지대	1 GT8500217~	1 GT8400234~	1 GT8300195~			<-X->	
3	T4810-48121	조향축조합	1 ~GT8500216	1 ~GT8400233	1 ~GT8300194				
3	T4935-48121	조향축조합	1 ~HT8500362	1 ~HT8400350	1 ~HT8300215			<-X->	
3	T4810-48121	조향축조합	1 ~JT8500200	1 ~HT8400450	1 ~HT8300291			<-0->	
3	T4125-48121	조향축조합	1 KT8500001~	1 JT8400001~	1 JT8300001~			<-0->	
4	T4930-48051	조향칼럼	1	1	1				
4	T4930-48052	조향칼럼	1	1 ~HT8400350	1			<----	
5	T4520-62243	쿠션고무	1	1	1				
6	T4520-62261	쿠션고무, 2	1	1	1				
7	01133-51016	와셔붙임볼트	2	2	2				M10*P1.25
8	T4682-66081	간격통	1	1	1				
9	01133-51028	와셔붙임볼트	1	1	1				M10*1.25
10	T4682-66061	섹터기어	1	1	1				
11	T4682-66071	로크기어	1	1	1				

----> 개정전의 부품이 개정후의 부품을 대체 할 수 있음 <---- 개정후의 부품이 개정전의 부품에 대체 할 수 있음
<-X-> 개정전과 후의 부품이 상호 호환성이 없음 <---> 개정전과 후의 부품이 상호 호환성이 있음
<-0-> 단품 상태로는 상호호환성이 없으나 관련 부품의 조합상태로는 호환성이 있음

D652-T620A 스티어링그룹(캐빈)

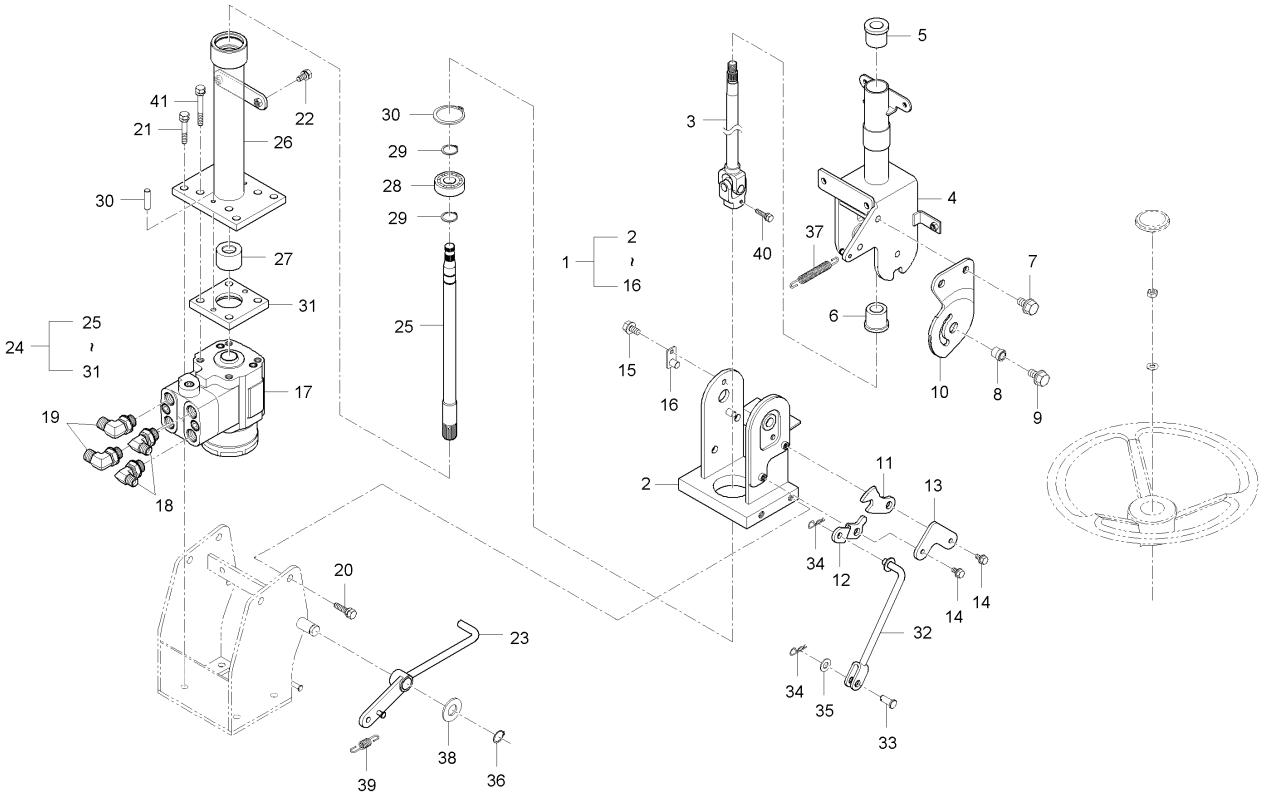

A : D852C , B : D702C , C : D652C

No.	부품번호	부품명	수량 A	수량 B	수량 C	수량 D	수량 E	I.C	비고
12	T4876-66031	레버, 틸트	1	1	1				
13	T4682-66111	고정판	1	1	1				
14	01023-50612	와셔붙임볼트	2	2	2				M6*P1.0
15	01123-50816	와셔붙임볼트	1	1	1				M8*P1.25
16	T4682-48061	안내판	1	1	1				
17	T4850-46953	파워조향유니트조합	1 ~HT8500369	1 ~HT8400226	1 ~HT8300215				
17	T4850-46954	파워조향유니트조합	1 HT8500370~	1 HT8400227~	1 HT8300216~			<-X->	
18	T4810-46962	연결관	2 ~GT8500216	2 ~GT8400233	2 ~GT8300194				
18	T4710-46961	엘보우	2 ~HT8500369	2 ~HT8400226	2 ~HT8300215			<-X->	
18	T4930-45671	엘보우	2 HT8500370~	2 ~HT8400360	2 ~HT8300291			<-X->	
18	T4930-45781	엘보우	2	2 HT8400361~	2 JT8300001~			<-0->	
19	T4810-46971	연결관	2 ~GT8500216	2 ~GT8400233	2 ~GT8300194				
19	T4850-45161	엘보우	2 ~HT8500369	2 ~HT8400226	2 ~HT8300215			<-0->	
19	T4930-45681	엘보우	2 ~HT8500362	2 ~HT8400360	2 ~HT8300291			<-X->	
19	T4850-45771	연결관	2 HT8500363~	2 HT8400361~	2 JT8300001~			<-0->	
20	01133-51025	와셔붙임볼트	4	4	4				M10*1.25
21	01133-51030	와셔붙임볼트	4 ~HT8500362	4 ~HT8400350	4 ~HT8300291				M10*1.25
21	01123-50830	와셔붙임볼트	4 HT8500363~	4 HT8400351~	4 JT8300001~			<-0->	M8P1.25*30
22	01123-50816	와셔붙임볼트	2	2	2				M8*P1.25

----> 개정전의 부품이 개정후의 부품을 대체 할 수 있음 <---- 개정후의 부품이 개정전의 부품에 대체 할 수 있음
<-X-> 개정전과 후의 부품이 상호 호환성이 없음 <---> 개정전과 후의 부품이 상호 호환성이 있음
<-0-> 단품 상태로는 상호호환성이 없으나 관련 부품의 조합상태로는 호환성이 있음

D652-T620A 스티어링그룹(캐빈)

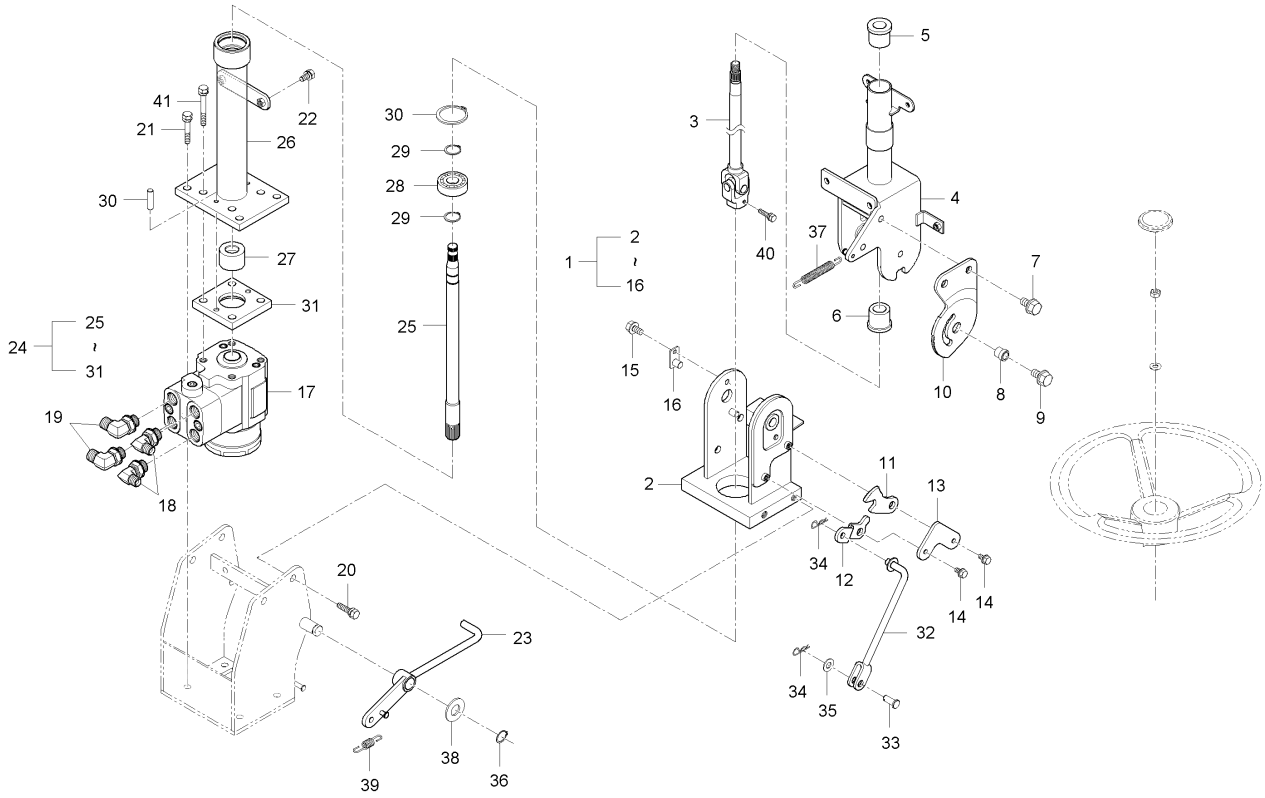

A : D852C , B : D702C , C : D652C

No.	부품번호	부품명	수량 A	수량 B	수량 C	수량 D	수량 E	I.C	비고
23	T4876-48083	틸트페달	1 ~GT8500216	1 ~GT8400085	1 ~GT8300194				
23	T4935-66041	틸트페달	1 ~HT8500362	1 ~HT8400350	1 ~HT8300291			<-X->	
23	T4876-48083	틸트페달	1 HT8500363~	1 HT8400351~	1 JT8300001~			<-0->	
24	T4876-48012	조향지지대	1 ~GT8500216	1 ~GT8400233	1 ~GT8300194				
24	T4935-48031	조향축안내조합	1 GT8500217~	1 GT8400234~	1 GT8300195~			<-X->	
25	T4935-48091	축	1	1	1				
26	T4935-48021	조향안내	1	1	1				
27	T4620-66111	부시	1	1	1				
28	08141-06203	볼베어링	1	1	1				6203DD
29	04612-00170	스냅링	2	2	2				
30	04611-00400	멈춤링	1	1	1				
31	T4935-66171	지지판	1	1	1				
32	T4876-66041	로드, 틸트	1 ~GT8500216	1 ~GT8400233	1 ~GT8300194				
32	T4682-66042	로드, 틸트	1 ~HT8500362	1 ~HT8400350	1 ~JT8300050			<-X->	
32	T4876-66041	로드, 틸트	1 HT8500363~	1 HT8400351~	1 JT8300051~			<-0->	
33	05122-50820	두부핀	1	1	1				
34	05525-50800	스냅핀	2	2	2				
35	04013-50080	평와셔	2 ~GT8500216	2 ~GT8400233	2 ~GT8300194				M8
35	T4930-66741	와셔, 2	2 ~HT8500362	2 ~HT8400350	2 ~HT8300291			<-X->	

----> 개정전의 부품이 개정후의 부품을 대체 할 수 있음 <---- 개정후의 부품이 개정전의 부품에 대체 할 수 있음
<-X-> 개정전과 후의 부품이 상호 호환성이 없음 <---> 개정전과 후의 부품이 상호 호환성이 있음
<-0-> 단품 상태로는 상호호환성이 없으나 관련 부품의 조합상태로는 호환성이 있음

D652-T620A 스티어링그룹(캐빈)

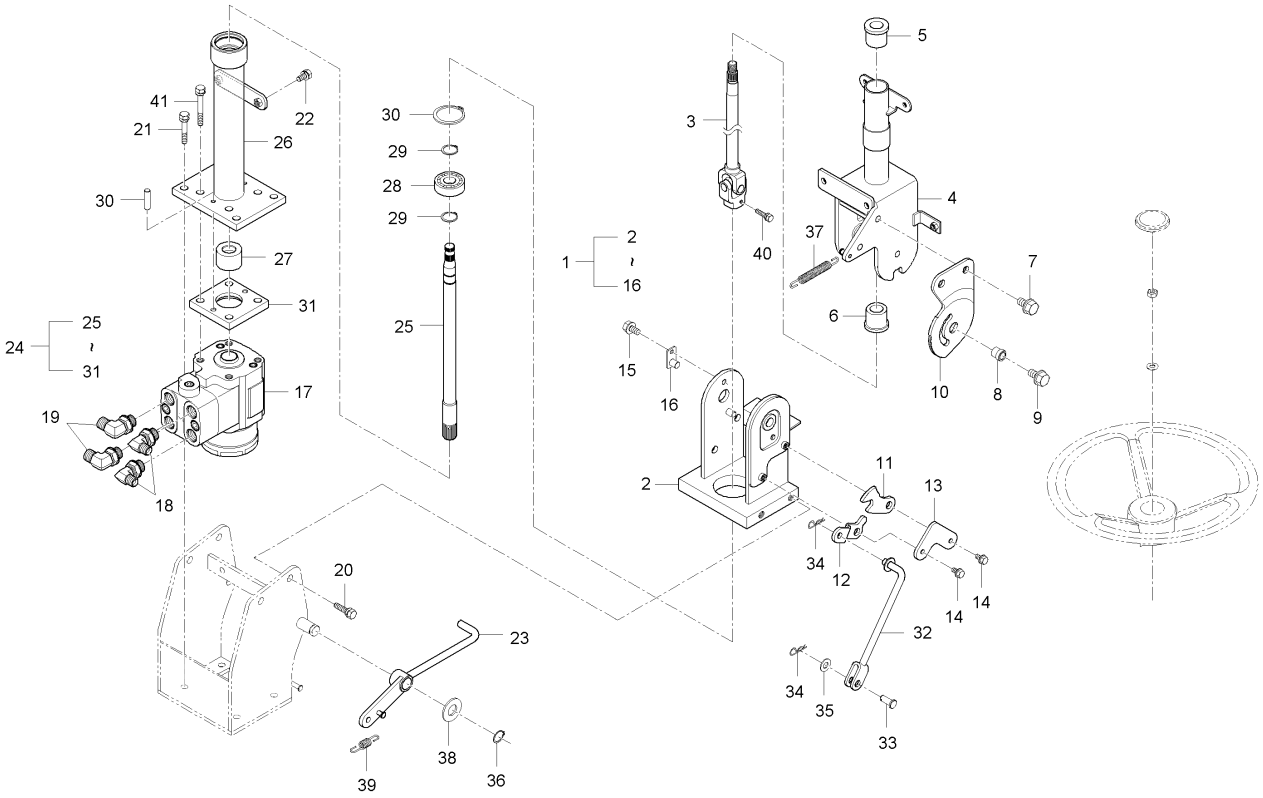

A : D852C , B : D702C , C : D652C

No.	부품번호	부품명	수량 A	수량 B	수량 C	수량 D	수량 E	I.C	비고
35	04013-50080	평와셔	2 HT8500363~	2 HT8400351~	2 JT8300001~			<-0->	M8
36	04612-00160	스냅링	1	1	1				
37	T4520-26161	브레이크스프링	1	1	1				
38	T4810-66721	와셔, 위치레버	1	1	1				
39	T4520-27831	스프링	1	1	1				
40	01123-50825	와셔붙임볼트	1	1	1				M8*P1.25
41	01133-51040	와셔붙임볼트	4 ~HT8500362	4 ~HT8400350	4 ~HT8300291				M10XP1.25X40
41	01133-51025	와셔붙임볼트	4 HT8500363~	4 HT8400351~	4 JT8300001~			<-0->	M10*1.25

----> 개정전의 부품이 개정후의 부품을 대체 할 수 있음 <---- 개정후의 부품이 개정전의 부품에 대체 할 수 있음
<-X-> 개정전과 후의 부품이 상호 호환성이 없음 <---> 개정전과 후의 부품이 상호 호환성이 있음
<-0-> 단품 상태로는 상호호환성이 없으나 관련 부품의 조합상태로는 호환성이 있음

D652-T630A 스티어링호스그룹(캐빈)

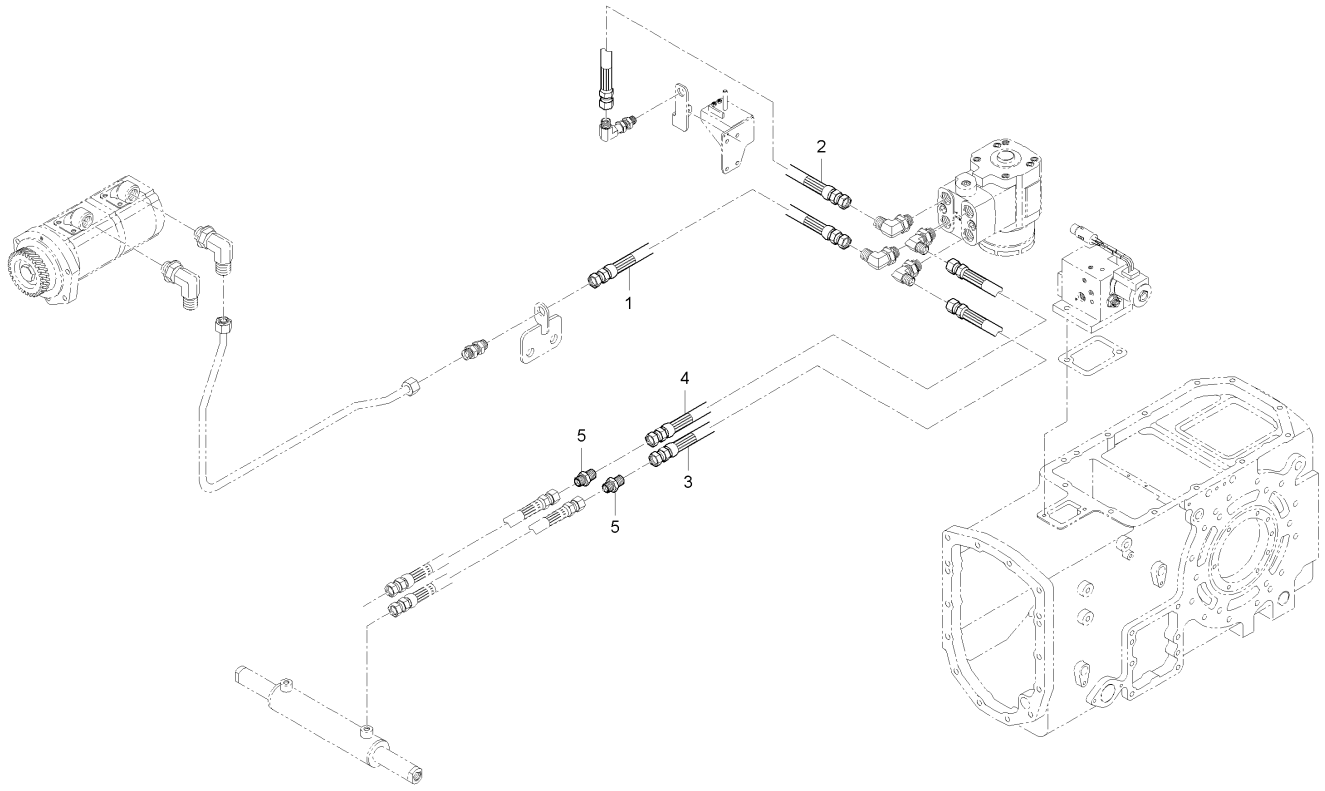

A : D852C , B : D702C , C : D652C

No.	부품번호	부품명	수량 A	수량 B	수량 C	수량 D	수량 E	I.C	비고
1	T4810-45304	조향호스조합, P	1 ~GT8500216	1 ~GT8400233	1 ~GT8300194				
1	T4935-45301	조향호스조합, P	1 ~HT8500362	1 ~HT8400350	1 ~HT8300215			<-X->	
1	T4935-45401	조향호스조합, P	1 ~JT8500103	1 ~HT8400450	1 ~HT8300286			<-0->	
1	T4931-45401	조향호스조합, P	1 JT8500104~	1 HT8400451~	1 HT8300287~			<-0->	
2	T4810-45315	조향호스조합, T	1 ~GT8500216	1 ~GT8400233	1 ~GT8300194				
2	T4935-45311	조향호스조합, T	1 ~HT8500362	1 ~HT8400350	1 ~HT8300215			<-X->	
2	T4935-45411	조향호스조합, T	1 ~JT8500103	1 ~HT8400450	1 ~HT8300286			<-0->	
2	T4931-45411	조향호스조합, T	1 JT8500104~	1 HT8400451~	1 HT8300287~			<-0->	
3	T4816-45321	조향호스조합, 좌	1 ~GT8500216		1 ~FT8300001				
3	T4880-45321	조향호스조합, L		1 ~GT8400233	1 ~GT8300194			<-X->	
3	T4935-45321	조향호스조합, L	1 ~HT8500407	1 ~HT8400350	1 ~GT8300221			<-X->	
3	T4935-45322	스티어링호스조합L	1 ~JT8500103	1 ~HT8400450	1 ~HT8300286			<-0->	
3	T4850-45332	스티어링호스조합L	1 JT8500104~	1 HT8400450~	1 GT8300287~			<-0->	
4	T4816-45441	조향호스조합, R	1 ~GT8500216		1				
4	T4880-45441	조향호스조합, R		1 ~GT8400233	1 ~GT8300194			<-X->	
4	T4935-45441	조향호스조합, R	1 ~JT8500103	1 ~HT8400450	1 ~GT8300221			<-X->	
4	T4850-45352	스티어링호스조합R	1 JT8500104~	1 HT8400451~	1 GT8300287~			<-0->	
5	T4520-45701	연결관	2	2	2				
5	T4520-45702	연결관	2	2	2			<----	

----> 개정전의 부품이 개정후의 부품을 대체 할 수 있음 <---- 개정후의 부품이 개정전의 부품에 대체 할 수 있음
<-X-> 개정전과 후의 부품이 상호 호환성이 없음 <---> 개정전과 후의 부품이 상호 호환성이 있음
<-0-> 단품 상태로는 상호호환성이 없으나 관련 부품의 조합상태로는 호환성이 있음

D652-T640A 브레이크페달그룹(캐빈)

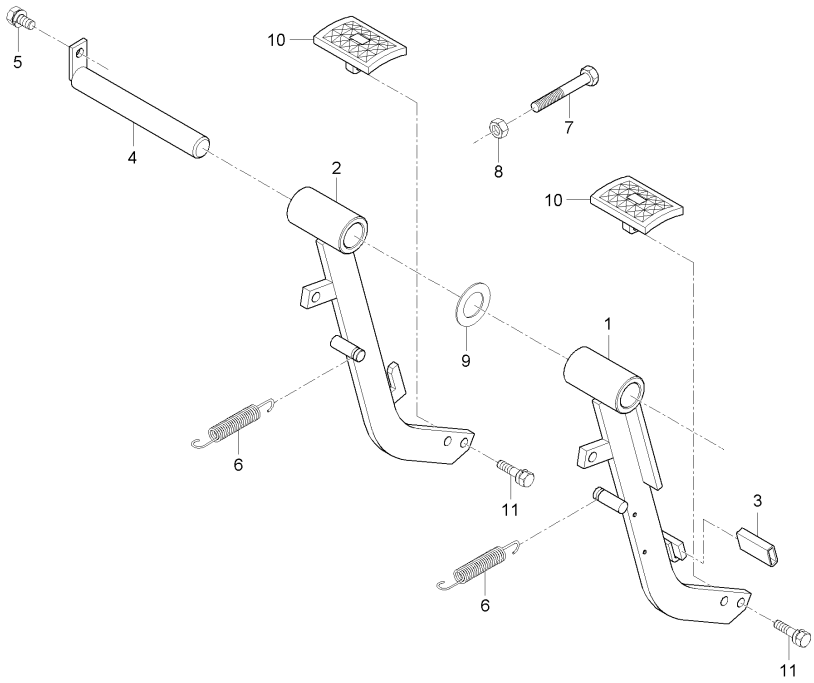

A : D852C , B : D702C , C : D652C

No.	부품번호	부품명	수량 A	수량 B	수량 C	수량 D	수량 E	I.C	비고
1	T4835-67103	브레이크페달, 좌	1 ~HT8500362	1 ~HT8400350	1 ~HT8300215				
1	T4835-67104	브레이크페달, 좌	1 HT8500363~	1 HT8400351~	1 HT8300216~			<-0->	
2	T4835-67203	브레이크페달, 우	1 ~HT8500362	1 ~HT8400350	1 ~HT8300215				
2	T4835-67204	브레이크페달, 우	1 HT8500363~	1 HT8400351~	1 HT8300216~			<-0->	
3	T4520-24921	비닐튜브	1	1	1				
4	T4520-67312	브레이크페달축	1	1	1				
5	01123-50816	와셔붙임볼트	1	1	1				M8*P1.25
6	T4520-26161	브레이크스프링	2	2	2				
7	01155-50840	볼트	2	2	2				M8*P1.25
8	02156-50080	너트	2	2	2				M8XP1.25
9	04011-50220	평와셔	1	1	1				M22
10	T4624-67332	브레이크페달	2	2	2				
11	01123-50825	와셔붙임볼트	4	4	4				M8*P1.25

----> 개정전의 부품이 개정후의 부품을 대체 할 수 있음 <---- 개정후의 부품이 개정전의 부품에 대체 할 수 있음
<-X-> 개정전과 후의 부품이 상호 호환성이 없음 <---> 개정전과 후의 부품이 상호 호환성이 있음
<-0-> 단품 상태로는 상호호환성이 없으나 관련 부품의 조합상태로는 호환성이 있음

DK752JP-T640A 브레이크페달그룹(캐빈)

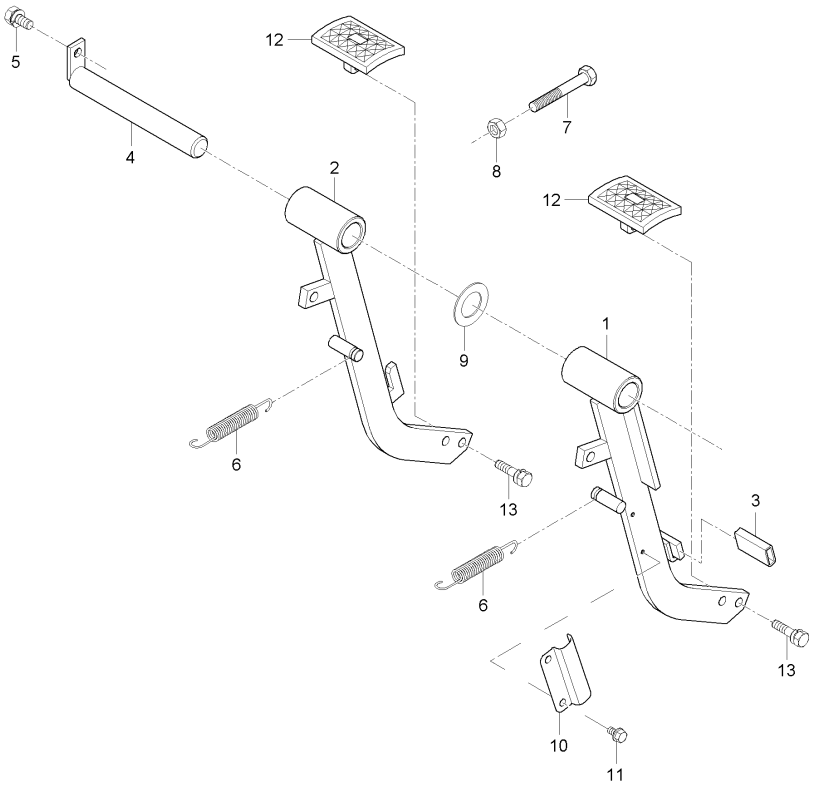

A : D852C , B : D702C , C : D652C

No.	부품번호	부품명	수량 A	수량 B	수량 C	수량 D	수량 E	I.C	비고
1	T4835-67103	브레이크페달, 좌		1 ~HT8400350					
1	T4835-67104	브레이크페달, 좌		1 ~HT8400450				<-0->	
1	T4835-67104BB	브레이크페달 (좌)		1 JT8400001~				<-X->	
2	T4835-67203	브레이크페달, 우		1 ~HT8400350					
2	T4835-67204	브레이크페달, 우		1 ~HT8400450				<-0->	
2	T4835-67204BB	브레이크페달 (우)		1 JT8400001~				<-X->	
3	T4520-24921	비닐튜브		1					
3	T2612-24921	비닐튜브		1				<--->	
4	T4520-67312	브레이크페달축		1					
5	01123-50816	와셔붙임볼트		1					
6	T4520-26161	브레이크스프링		2					
7	01155-50840	볼트		2					
8	02156-50080	너트		2					
9	04011-50220	평와셔		1					
10	T4710-66471	배선클램프		1					
11	03024-50510	와셔붙임소나사		2					
12	T4624-67332	브레이크페달		2					
12	T4975-67331	페달		1				<-0->	
12	T4975-67331BB	페달		1				<-X->	

----> 개정전의 부품이 개정후의 부품을 대체 할 수 있음 <---- 개정후의 부품이 개정전의 부품에 대체 할 수 있음
<-X-> 개정전과 후의 부품이 상호 호환성이 없음 <---> 개정전과 후의 부품이 상호 호환성이 있음
<-0-> 단품 상태로는 상호호환성이 없으나 관련 부품의 조합상태로는 호환성이 있음

DK752JP-T640A 브레이크페달그룹(캐빈)

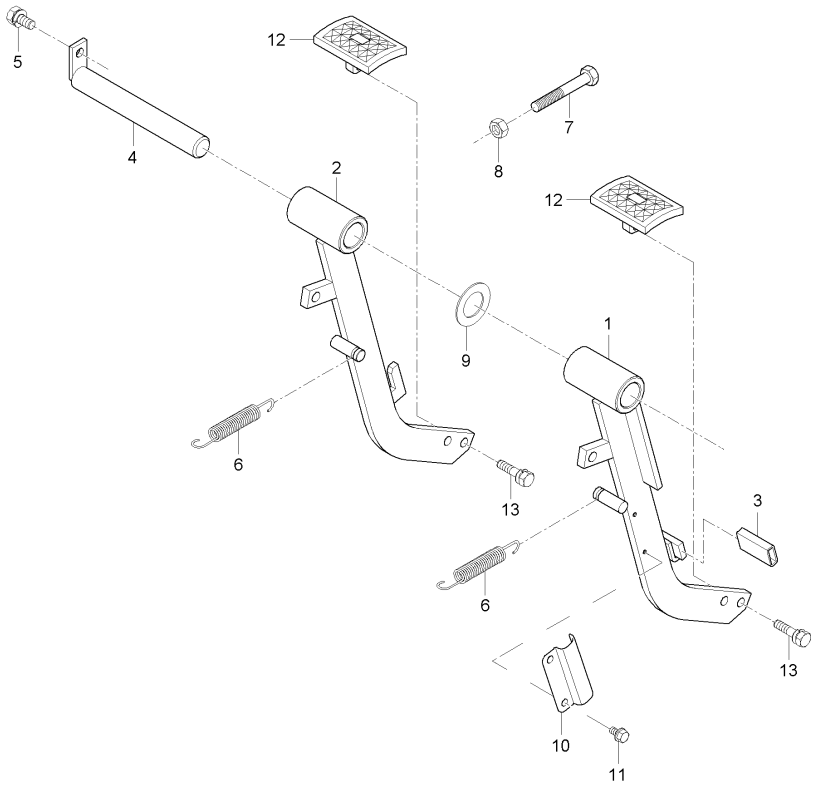

A : D852C , B : D702C , C : D652C

No.	부품번호	부품명	수량 A	수량 B	수량 C	수량 D	수량 E	I.C	비고
13	01123-50825	와셔붙임볼트		4					

----> 개정전의 부품이 개정후의 부품을 대체 할 수 있음 <---- 개정후의 부품이 개정전의 부품에 대체 할 수 있음
<-X-> 개정전과 후의 부품이 상호 호환성이 없음 <---> 개정전과 후의 부품이 상호 호환성이 있음
<-0-> 단품 상태로는 상호호환성이 없으나 관련 부품의 조합상태로는 호환성이 있음

D652-T730AS 차동페달그룹(캐빈)

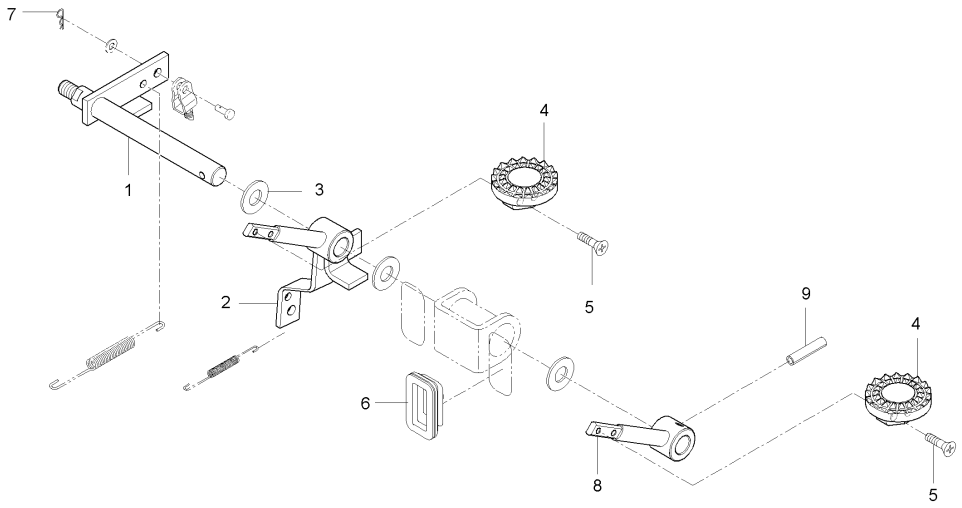

A : D852C , B : D702C , C : D652C

No.	부품번호	부품명	수량					I.C	비고
			A	B	C	D	E		
1	T4930-66141	레버 2, 앞차동	1	1	1				
2	T4880-66171	레버 1, 뒷차동	1	1	1				
3	04011-50180	평와셔	1	1	1				T2.9
4	T4880-66191	차동페달, 우	1	1	1				
5	03016-50616	십자홈붙이소나사	2	2	2				
6	T4620-65031	차동자바라	1	1	1				
7	05515-51600	스냅핀	1	1	1				
8	T4880-66151	앞차동레버, 3	1	1	1				
9	05411-00836	스프링핀	1	1	1				

----> 개정전의 부품이 개정후의 부품을 대체 할 수 있음 <---- 개정후의 부품이 개정전의 부품에 대체 할 수 있음
<-X-> 개정전과 후의 부품이 상호 호환성이 없음 <---> 개정전과 후의 부품이 상호 호환성이 있음
<-0-> 단품 상태로는 상호호환성이 없으나 관련 부품의 조합상태로는 호환성이 있음

D652-T780A 캐빈그룹

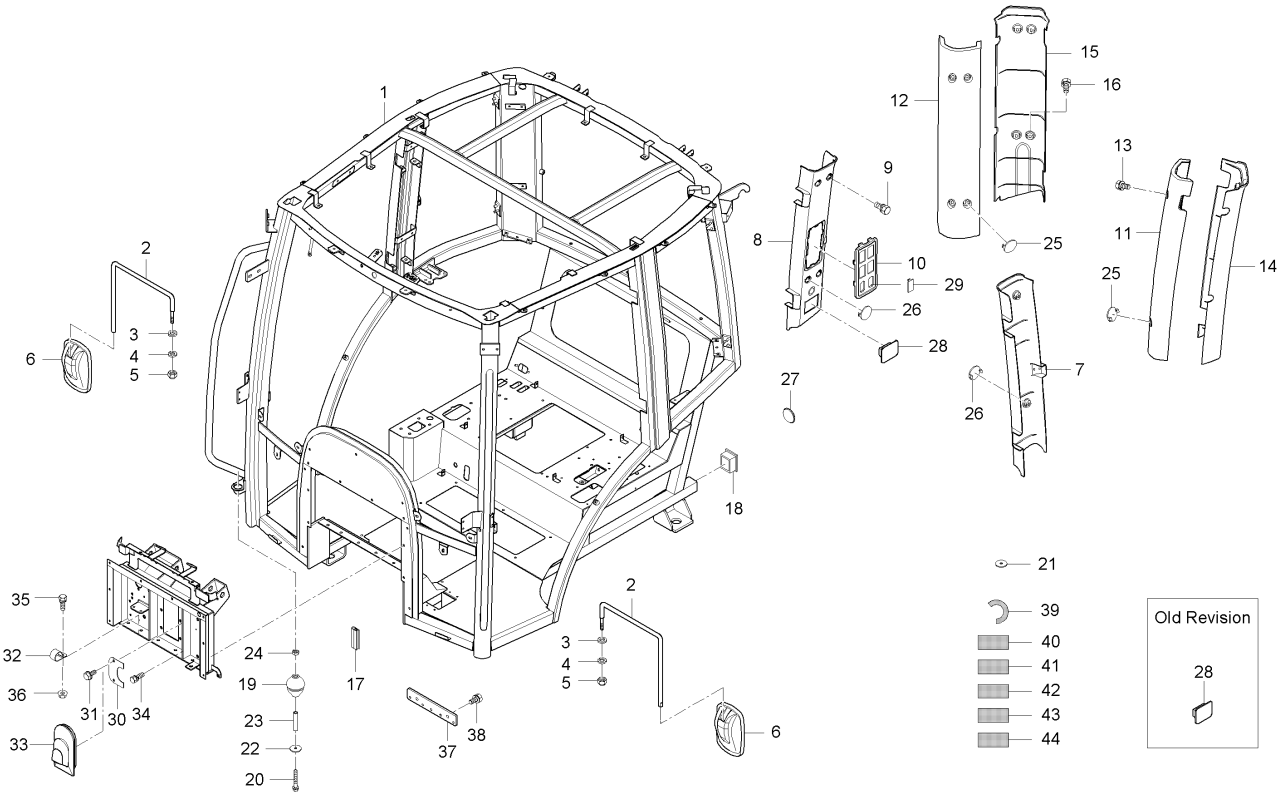

A : D852C , B : D702C , C : D652C

No.	부품번호	부품명	수량 A	수량 B	수량 C	수량 D	수량 E	I.C	비고
1	T4930-80011	캐빈조합	1 ~GT8500307	1 ~GT8400293	1 ~GT8300229				
1	T4930-80012	캐빈조합	1	1	1			<----	
1	T4950-80011	캐빈조합	1	1	1			<----	
1	T4950-80012	캐빈조합	1	1	1			<-X->	
1	T4950-80013	캐빈조합	1	1	1			<--->	
2	T4930-83011	백미러로드	2	2	2				
2	T4930-83012	백미러로드	2	2	2			<-0->	
3	04013-50100	평와셔	4	4	4				M10
4	04512-50100	스프링와셔	2	2	2				M10
5	44366-4723-1	캡너트	2	2	2				
6	T4930-83001	백미러조합	2	2	2				
7	T4930-82261	B기둥커버, 좌	1	1	1				
7	T4930-82262	B기둥커버, 좌	1	1	1			<--->	
8	T4930-82271	B기둥커버, 우	1	1	1				
8	T4930-82272	B기둥커버(우)	1	1	1			<----	
8	T4930-82273	B기둥커버(우)	1	1	1			<--->	
9	01025-50616	와셔붙임볼트	8	8	8				M6*P1
10	T4930-82291	스위치판넬	1	1	1				
10	T5210-83151	스위치판넬	1	1	1			<--->	

----> 개정전의 부품이 개정후의 부품을 대체 할 수 있음
<-X-> 개정전과 후의 부품이 상호 호환성이 없음
<-0-> 단품 상태로는 상호호환성이 없으나 관련 부품의 조합상태로는 호환성이 있음
<---- 개정후의 부품이 개정전의 부품에 대체 할 수 있음
<---> 개정전과 후의 부품이 상호 호환성이 있음

D652-T780A 캐빈그룹

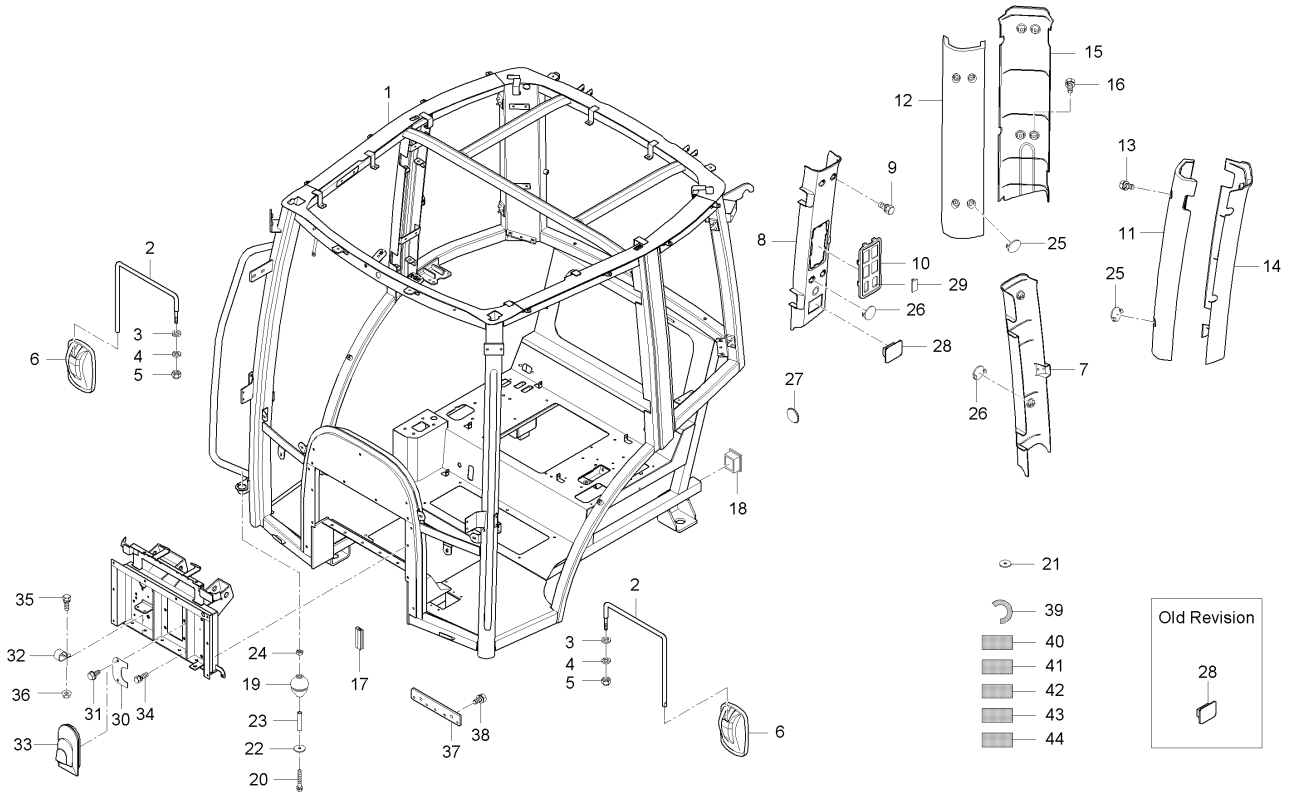

A : D852C , B : D702C , C : D652C

No.	부품번호	부품명	수량					I.C	비고
			A	B	C	D	E		
11	T4930-82303	C기둥커버내(좌)	1	1	1				
11	T4930-82304	C기둥커버내(좌)	1	1	1			<--->	
12	T4930-82313	C기둥커버내(우)	1	1	1				
12	T4930-82314	C기둥커버내(우)	1	1	1			<--->	
13	01025-50616	와셔붙임볼트	8	8	8				M6*P1
14	T4930-82321	C기둥커버, 외 좌	1	1	1				
15	T4930-82331	C기둥커버, 외 우	1	1	1				
16	01025-50616	와셔붙임볼트	8	8	8				M6*P1
17	T4930-50471	뱀띠고무	1	1	1				
18	T4520-87691	캐빈프레임커버	2	2	2				
19	T4876-12491	방진고무	2	2	2				
20	01023-50680	와셔붙임볼트	2	2	2				
21	54201-3454-0	간격통	4	4	4				
22	54201-3454-1	간격통	4	4	4				
23	T4876-12531	간격통	2	2	2				
24	02012-50060	너트	2	2	2				
25	T4930-93211	마개	8	8	8				
25	T5210-93211	수지캡	8	8	8			<--->	
26	T4930-93221	마개	8	8	8				

----> 개정전의 부품이 개정후의 부품을 대체 할 수 있음 <---- 개정후의 부품이 개정전의 부품에 대체 할 수 있음
<-X-> 개정전과 후의 부품이 상호 호환성이 없음 <---> 개정전과 후의 부품이 상호 호환성이 있음
<-0-> 단품 상태로는 상호호환성이 없으나 관련 부품의 조합상태로는 호환성이 있음

D652-T780A 캐빈그룹

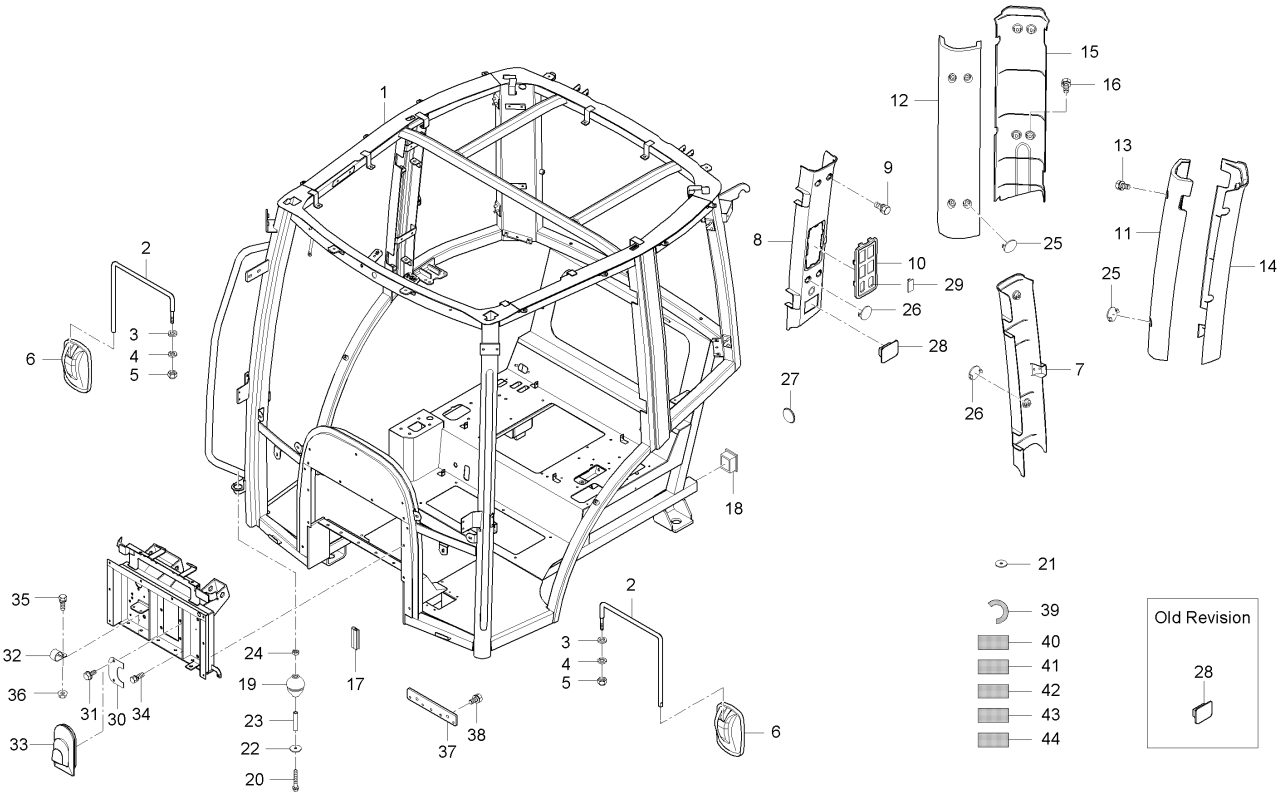

A : D852C , B : D702C , C : D652C

No.	부품번호	부품명	수량					I.C	비고
			A	B	C	D	E		
27	T4686-51951	마개	1	1	1				
28	T4930-92601	재떨이조합	1	1	1				
28	T5210-83161	커버, 재털이	1	1	1			<--->	
29	T4930-82391	스위치커버	2	2	2				
29	T4935-82391	스위치커버	2	2	2			<--->	
30	T4682-54261	막음판	1	1	1				
31	01754-50616	플랜지볼트	2	2	2				M6*P1.0
32	T4686-50963	호스클램프	1	1	1				
33	T4930-55541	클러치자바라	1	1	1				
34	01125-50816	와셔붙임볼트	8	8	8				M8*P1.25
35	01125-50825	와셔붙임볼트	6	6	6				M8*1.25
36	02751-50080	플랜지너트	6	6	6				M8X1.25
37	T4816-47151	배선잡이브라켓	1	1	1				
38	01125-50816	와셔붙임볼트	2	2	2				M8*P1.25
39	T4520-52014	시동스위치명판	1	1	1				
39	T5210-52101	시동스위치명판	1	1	1			<-X->	
40	T4710-53141	전륜구동명판	1	1	1				
41	T4930-52481	연료주유경고명판	1	1	1				
42	T4930-52391	조이스틱소켓명판	1	1	1				

----> 개정전의 부품이 개정후의 부품을 대체 할 수 있음 <---- 개정후의 부품이 개정전의 부품에 대체 할 수 있음
<-X-> 개정전과 후의 부품이 상호 호환성이 없음 <---> 개정전과 후의 부품이 상호 호환성이 있음
<-0-> 단품 상태로는 상호호환성이 없으나 관련 부품의 조합상태로는 호환성이 있음

D652-T780A 캐빈그룹

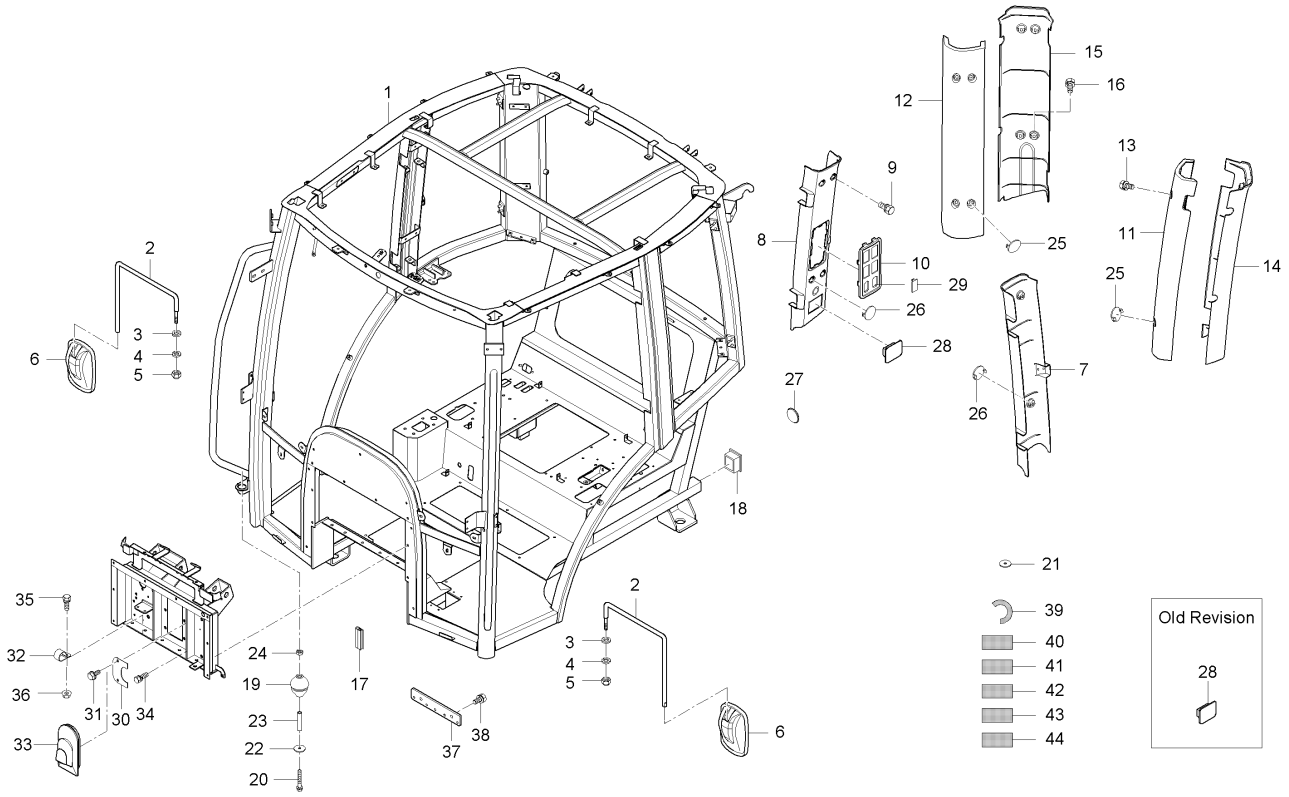

A : D852C , B : D702C , C : D652C

No.	부품번호	부품명	수량					I.C	비고
			A	B	C	D	E		
43	T4930-52471	소음기경고명판	1	1	1				
44	T2610-52461	속도조정명판	1	1	1				

----> 개정전의 부품이 개정후의 부품을 대체 할 수 있음 <---- 개정후의 부품이 개정전의 부품에 대체 할 수 있음
<-X-> 개정전과 후의 부품이 상호 호환성이 없음 <---> 개정전과 후의 부품이 상호 호환성이 있음
<-0-> 단품 상태로는 상호호환성이 없으나 관련 부품의 조합상태로는 호환성이 있음

D652-T790A 에어컨그룹

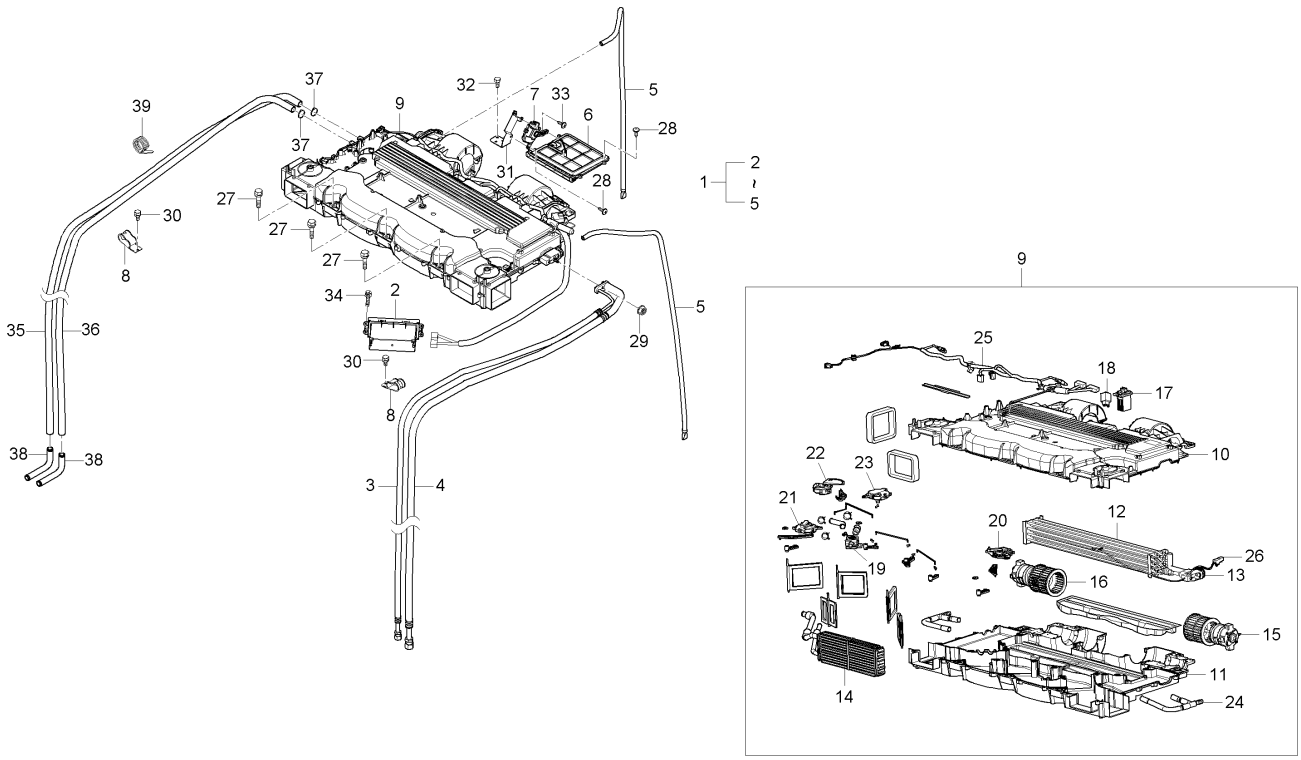

A : D852C , B : D702C , C : D652C

No.	부품번호	부품명	수량					I.C	비고
			A	B	C	D	E		
1	T4930-86404	에어콘셋트조합	1	1	1				
1	T4930-86405	에어콘셋트조합	1	1	1			<--->	
1	T4930-86406	에어컨세트조합	1	1	1			<--->	
1	T4930-86407	에어컨세트조합	1	1	1			<--->	
2	T4930-87011	에어컨컨트롤러	1	1	1				
2	T4930-87012	에어컨컨트롤러	1	1	1			<--->	
3	T4930-86021	에어컨고압호스, 4	1	1	1				
4	T4930-86031	에어컨고압호스, 2	1	1	1				
5	T4930-84122	드레인호스	2	2	2				
5	T4930-84123	드레인호스	2	2	2			<--->	
6	T4930-86511	내기도어조합	1	1	1				
7	T4930-86501	액추에이터조합, 흡입	1	1	1				
8	T4930-50961	클램프호스	2	2	2				
9	T4930-87001	히터/에어컨조합, MTC	1	1	1				
9	T4930-87002	히터/에어컨조합, MTC	1	1	1			<--->	
9	T4930-87003	히터/에어컨조합, MTC	1	1	1			---->	
10	T4930-87811	케이스, 상	1	1	1				
11	T4930-87821	케이스, 하	1	1	1				
12	T4930-87831	증발기조합	1	1	1				

----> 개정전의 부품이 개정후의 부품을 대체 할 수 있음 <---- 개정후의 부품이 개정전의 부품에 대체 할 수 있음
<-X-> 개정전과 후의 부품이 상호 호환성이 없음 <---> 개정전과 후의 부품이 상호 호환성이 있음
<-0-> 단품 상태로는 상호호환성이 없으나 관련 부품의 조합상태로는 호환성이 있음

D652-T790A 에어컨그룹

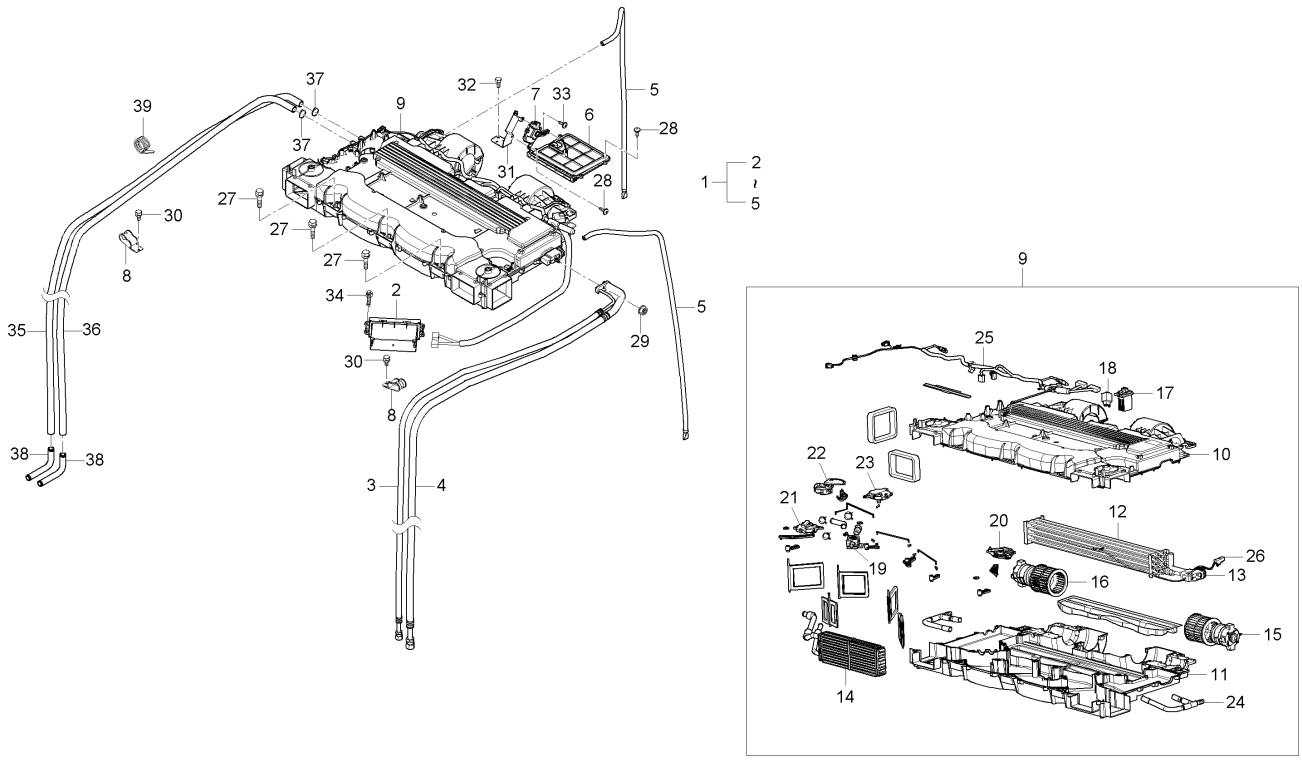

A : D852C , B : D702C , C : D652C

No.	부품번호	부품명	수량					I.C	비고
			A	B	C	D	E		
13	T4930-87841	팽창밸브조합	1	1	1				
14	T4930-87852	HTR코어조합	1	1	1				
15	T4930-87861	팬모터조합, 좌	1	1	1				
16	T4930-87871	팬모터조합, 우	1	1	1				
17	T4930-87881	FET조합	1	1	1				
18	T4930-87891	릴레이	1	1	1				
19	T4930-87901	워터밸브조합	1	1	1				
20	T4930-87911	액추에이터조합, 좌	1	1	1				
21	T4930-87921	액추에이터조합, 우	1	1	1				
22	T4930-87931	액츄에이터조합	1	1	1				
23	T4930-87941	액추에이터조합, 워터밸브	1	1	1				
24	T4930-87951	드레인호스조합	2	2	2				
25	T4930-87982	에어컨배선조합, MTC	1	1	1				
26	T4930-87971	서미스터조합	1	1	1				
27	01125-50850	와셔붙임볼트	7	7	7				M8*P1.25
28	03024-50420	와셔붙임소나사	4	4	4				
29	02763-50080	플랜지너트	1	1	1				M8XP1.25
30	01023-50620	와셔붙임볼트	4	4	4				M6*1.0
31	T4930-86521	엑튜레이터브라켓	1	1	1				

----> 개정전의 부품이 개정후의 부품을 대체 할 수 있음 <---- 개정후의 부품이 개정전의 부품에 대체 할 수 있음
<-X-> 개정전과 후의 부품이 상호 호환성이 없음 <---> 개정전과 후의 부품이 상호 호환성이 있음
<-0-> 단품 상태로는 상호호환성이 없으나 관련 부품의 조합상태로는 호환성이 있음

D652-T790A 에어컨그룹

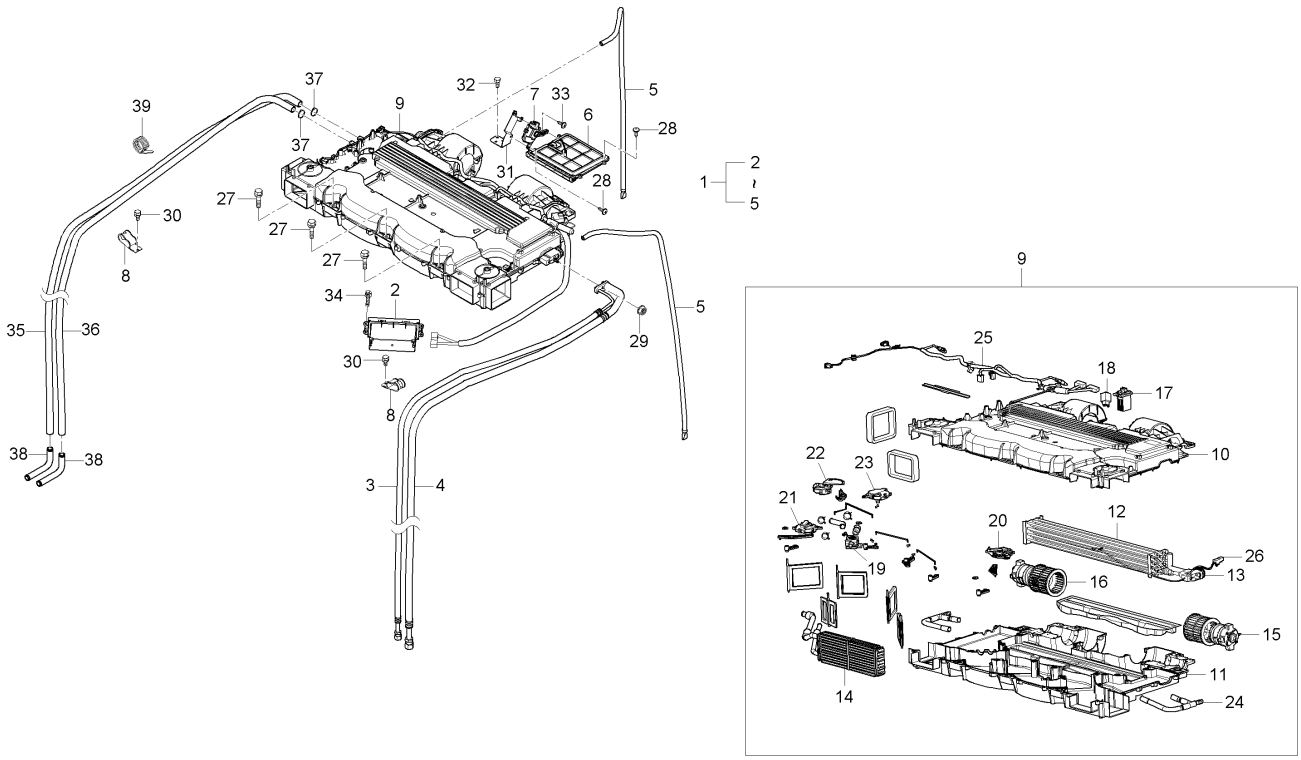

A : D852C , B : D702C , C : D652C

No.	부품번호	부품명	수량					I.C	비고
			A	B	C	D	E		
32	01025-50618	볼트	3	3	3				M6*P1.0
33	03024-50516	와셔붙임소나사	3	3	3				
34	01025-50616	와셔붙임볼트	2	2	2				M6*P1
35	T4930-86162	히터호스B	1	1	1				
36	T4930-86172	히터호스C	1	1	1				
37	T4930-84141	고압용호스클립	4	4	4				
38	T4810-86281	연결관, 1	2	2	2				
39	T2185-82561	코드밴드	6	6	6				

----> 개정전의 부품이 개정후의 부품을 대체 할 수 있음 <---- 개정후의 부품이 개정전의 부품에 대체 할 수 있음
<-X-> 개정전과 후의 부품이 상호 호환성이 없음 <---> 개정전과 후의 부품이 상호 호환성이 있음
<-0-> 단품 상태로는 상호호환성이 없으나 관련 부품의 조합상태로는 호환성이 있음

D652-T790AS 에어컨부품그룹

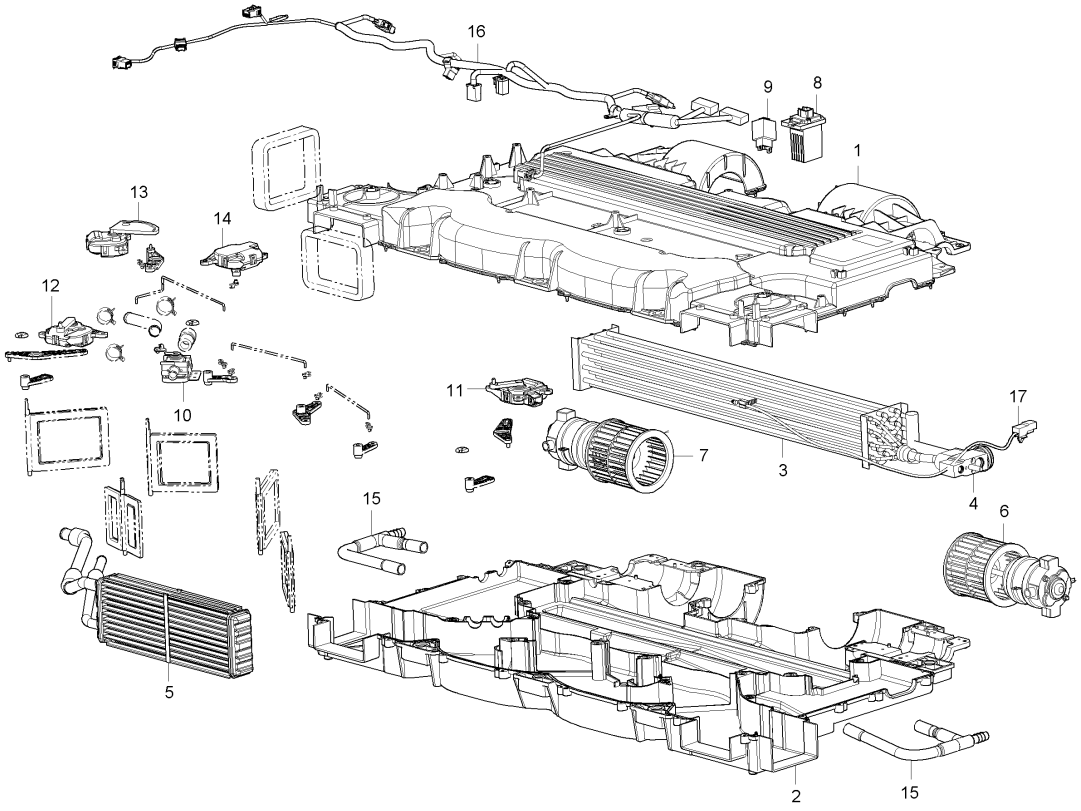

A : D852C , B : D702C , C : D652C

No.	부품번호	부품명	수량					I.C	비고
			A	B	C	D	E		
1	T4930-87811	케이스, 상	1	1	1				
2	T4930-87821	케이스, 하	1	1	1				
3	T4930-87831	증발기조합	1	1	1				
4	T4930-87841	팽창밸브조합	1	1	1				
5	T4930-87851	HTR코어조합	1	1	1				
6	T4930-87861	팬모터조합, 좌	1	1	1				
7	T4930-87871	팬모터조합, 우	1	1	1				
8	T4930-87881	FET조합	1	1	1				
9	T4930-87891	릴레이	1	1	1				
10	T4930-87901	워터밸브조합	1	1	1				
11	T4930-87911	액추에이터조합, 좌	1	1	1				
12	T4930-87921	액추에이터조합, 우	1	1	1				
13	T4930-87931	액츄에이터조합	1	1	1				
14	T4930-87941	액추에이터조합, 워터밸브	1	1	1				
15	T4930-87951	드레인호스조합	2	2	2				
16	T4930-87981	에어컨배선조합, MTC	1	1	1				
17	T4930-87971	서미스터조합	1	1	1				

----> 개정전의 부품이 개정후의 부품을 대체 할 수 있음 <---- 개정후의 부품이 개정전의 부품에 대체 할 수 있음
<-X-> 개정전과 후의 부품이 상호 호환성이 없음 <---> 개정전과 후의 부품이 상호 호환성이 있음
<-0-> 단품 상태로는 상호호환성이 없으나 관련 부품의 조합상태로는 호환성이 있음

D652-T810E 앞유리그룹

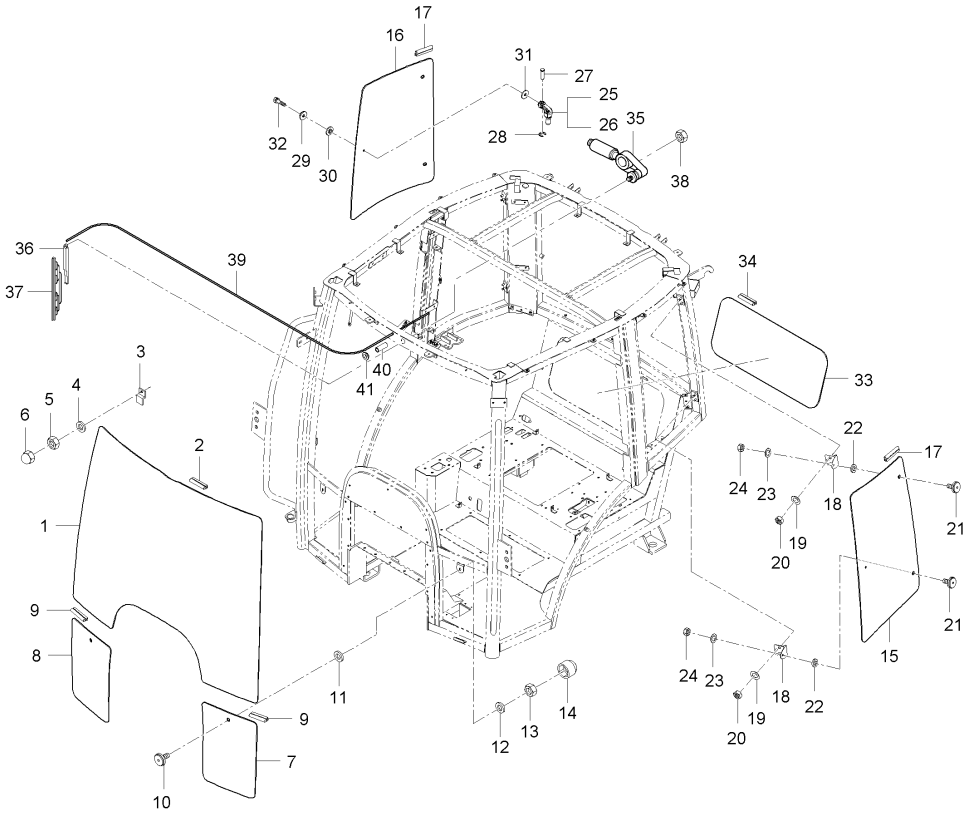

A : D852C , B : D702C , C : D652C

No.	부품번호	부품명	수량					I.C	비고
			A	B	C	D	E		
1	T4930-82101	앞유리	1	1	1				
1	T4930-82102	앞유리	1	1	1			<--->	
2	T4930-82501	뱀띠고무	1	1	1				
3	T4681-85011	유리브라켓A	2	2	2				
4	04013-50060	평와셔	2	2	2				M6
5	02056-50060	너트	2	2	2				M6*P1.0
6	T4680-93211	캡너트, M6	2	2	2				
7	T4930-82111	앞유리, 하 좌	1	1	1				
8	T4930-82121	앞유리, 하 우	1	1	1				
9	T4930-82511	뱀띠고무	2	2	2				
10	T4620-81842	쿠션볼트	2	2	2				
11	T4520-87402	패킹, 1	2	2	2				
12	04013-50080	평와셔	2	2	2				M8
13	02114-50080	너트	2	2	2				M8*P1.25
13	02156-50080	너트	2	2	2			<--->	M8XP1.25
14	T4815-93211	캡너트, M8	2	2	2				
15	T4930-82151	옆유리, 좌	1	1	1				
16	T4930-82161	옆유리, 우	1	1	1				
17	T4930-82531	뱀띠고무	2	2	2				

----> 개정전의 부품이 개정후의 부품을 대체 할 수 있음 <---- 개정후의 부품이 개정전의 부품에 대체 할 수 있음
<-X-> 개정전과 후의 부품이 상호 호환성이 없음 <---> 개정전과 후의 부품이 상호 호환성이 있음
<-0-> 단품 상태로는 상호호환성이 없으나 관련 부품의 조합상태로는 호환성이 있음

D652-T810E 앞유리그룹

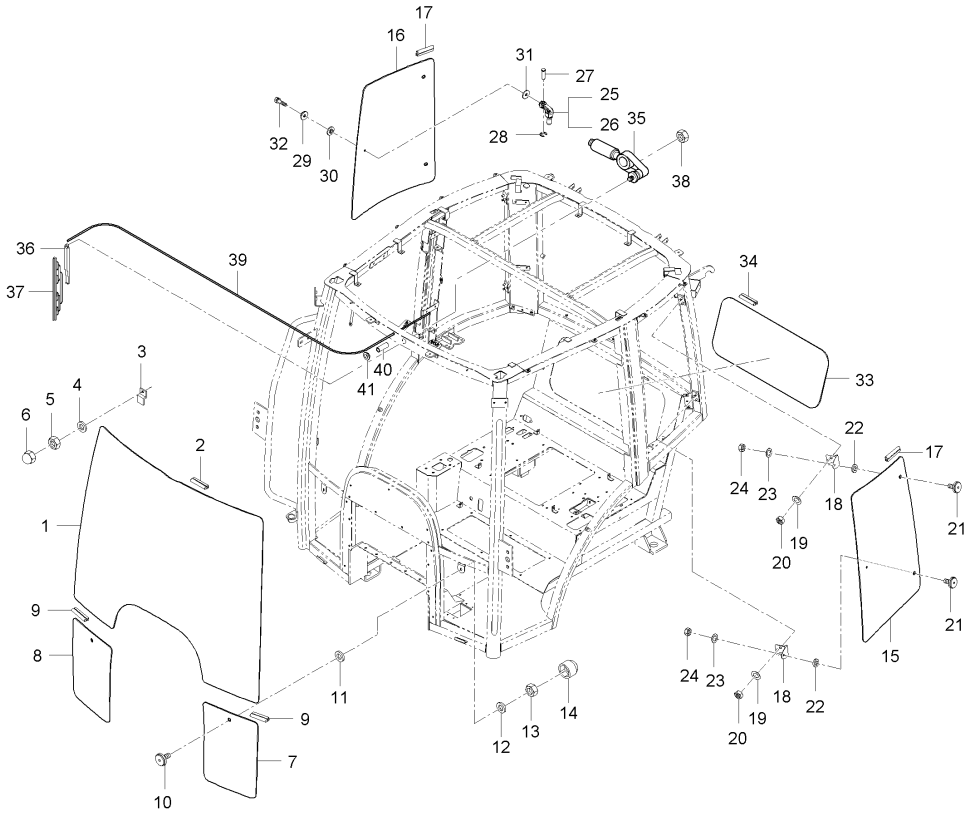

A : D852C , B : D702C , C : D652C

No.	부품번호	부품명	수량					I.C	비고
			A	B	C	D	E		
18	T4930-85021	측면유리장석	4	4	4				
19	04013-50080	평와셔	12	12	12				M8
20	02114-50080	너트	12	12	12				M8*P1.25
20	02156-50080	너트	12	12	12			<--->	M8XP1.25
21	T4620-81842	쿠션볼트	4	4	4				
22	T4520-87402	패킹, 1	4	4	4				
23	04013-50080	평와셔	4	4	4				M8
24	02114-50080	너트	4	4	4				M8*P1.25
24	02156-50080	너트	4	4	4			<--->	M8XP1.25
25	T4930-85081	측면유리손잡이, 좌	1	1	1				
26	T4930-85091	측면손잡이, 우	1	1	1				
27	T4930-83701	두부핀, 측면유리	2	2	2				
28	04613-50050	스냅링	2	2	2				
29	T4930-83711	수지간격판	2	2	2				
30	T4930-83721	쿠션, A	2	2	2				
31	T4930-83731	쿠션, B	2	2	2				
32	03014-50830	십자홈붙이소나사	2	2	2				M8*1.25
33	T4930-82181	뒷유리, 하	1	1	1				
34	T4930-82541	뱀띠고무	1	1	1				

----> 개정전의 부품이 개정후의 부품을 대체 할 수 있음 <---- 개정후의 부품이 개정전의 부품에 대체 할 수 있음
<-X-> 개정전과 후의 부품이 상호 호환성이 없음 <---> 개정전과 후의 부품이 상호 호환성이 있음
<-0-> 단품 상태로는 상호호환성이 없으나 관련 부품의 조합상태로는 호환성이 있음

D652-T810E 앞유리그룹

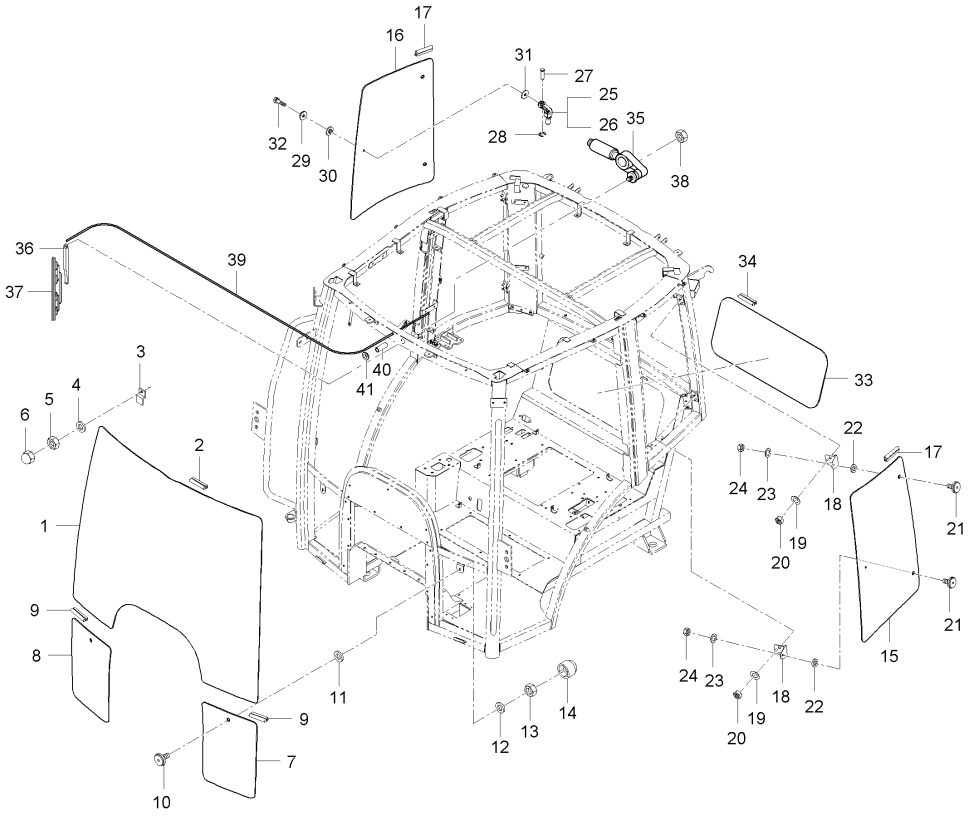

A : D852C , B : D702C , C : D652C

No.	부품번호	부품명	수량					I.C	비고
			A	B	C	D	E		
35	T4810-82401	와이퍼모터조합, 앞	1	1	1				
35	T4930-69911	와이퍼모터, 앞	1	1	1			<--->	
36	T4815-82421	와이퍼암, 노즐포함	1	1	1				
37	T4835-82431	윈도우브러쉬	1	1	1				
38	02751-50080	플랜지너트	3	3	3				M8X1.25
39	T4930-80651	와이퍼호스	1	1	1				
40	T4681-82411	고무캡	1	1	1				
41	T4681-82421	그로멧	2	2	2				

----> 개정전의 부품이 개정후의 부품을 대체 할 수 있음 <---- 개정후의 부품이 개정전의 부품에 대체 할 수 있음
<-X-> 개정전과 후의 부품이 상호 호환성이 없음 <---> 개정전과 후의 부품이 상호 호환성이 있음
<-0-> 단품 상태로는 상호호환성이 없으나 관련 부품의 조합상태로는 호환성이 있음

D652-T820E 출입문그룹

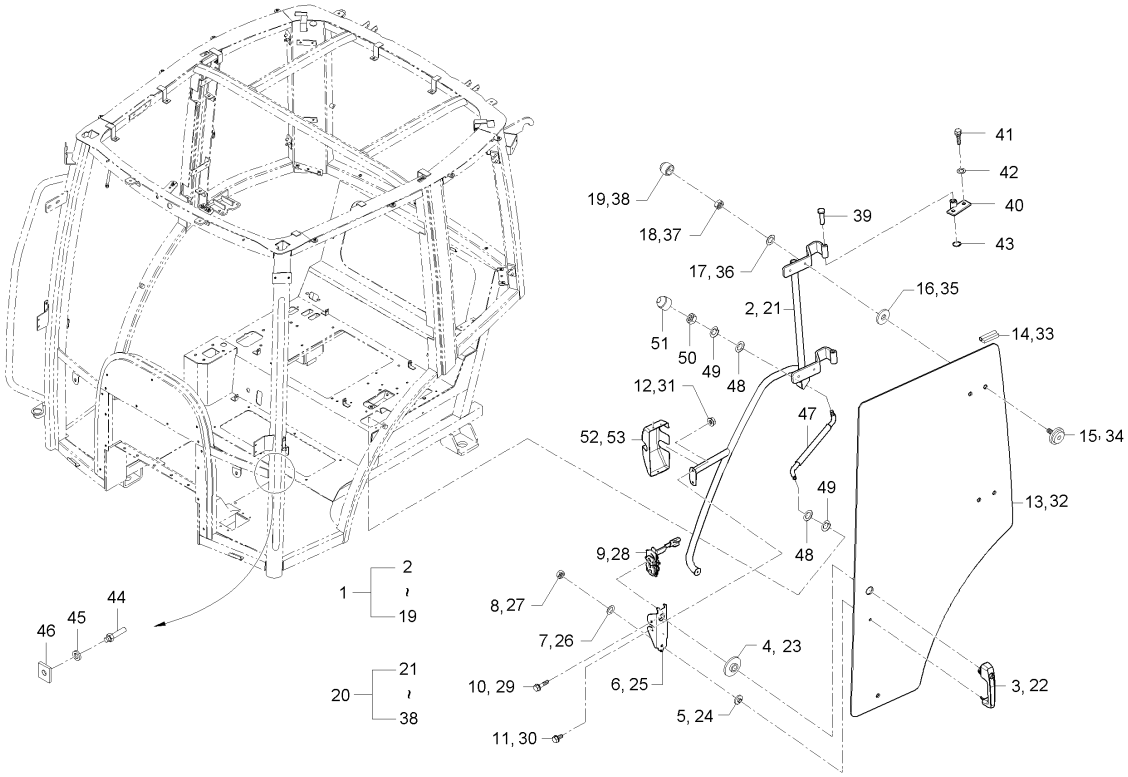

A : D852C , B : D702C , C : D652C

No.	부품번호	부품명	수량					I.C	비고
			A	B	C	D	E		
1	T4930-82591	출입문조합, 좌	1	1	1				
1	T4930-82591BB	출입문조합, 좌	1	1	1			<-X->	
1	T4930-82592	출입문조합, 좌	1	1	1			<-X->	
1	T4930-82593	출입문조합, 좌	1	1	1			<----	
2	T4930-82611	출입문프레임조합, 좌	1	1	1				
3	T4930-51031	출입문핸들	1	1	1				
3	T4153-51031	출입문핸들	1	1	1			<----	
4	T4930-83781	가스켓, A	1	1	1				
5	T4930-83791	가스켓, B	1	1	1				
6	T4930-83761	출입문브라켓, 좌	1	1	1				
7	04015-50060	평와셔	1	1	1				M6
8	02014-50060	너트	1	1	1				M6*P1.0
9	T4930-51351	래치조합, 좌	1	1	1				
10	01754-50825	플랜지볼트	2	2	2				
11	01754-50620	플랜지볼트	2	2	2				
12	02751-50060	플렌지너트	2	2	2				M6*P1.0
13	T4930-82131	출입문유리, 좌	1	1	1				
14	T4930-82521	뱀띠고무	1	1	1				
15	T4620-82022	핸들쿠션볼트	5	5	5				

----> 개정전의 부품이 개정후의 부품을 대체 할 수 있음 <---- 개정후의 부품이 개정전의 부품에 대체 할 수 있음
<-X-> 개정전과 후의 부품이 상호 호환성이 없음 <---> 개정전과 후의 부품이 상호 호환성이 있음
<-0-> 단품 상태로는 상호호환성이 없으나 관련 부품의 조합상태로는 호환성이 있음

D652-T820E 출입문그룹

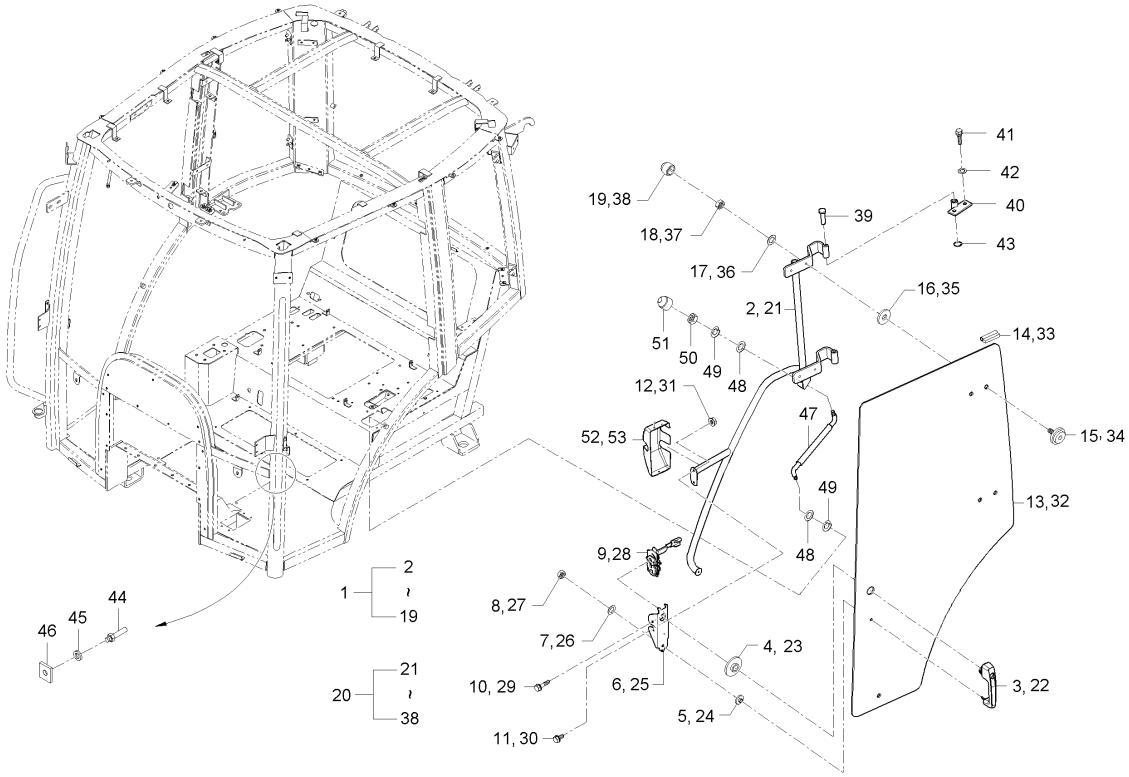

A : D852C , B : D702C , C : D652C

No.	부품번호	부품명	수량					I.C	비고
			A	B	C	D	E		
16	T4520-87402	패킹, 1	5	5	5				
17	04013-50080	평와셔	5	5	5				M8
18	02114-50080	너트	5	5	5				M8*P1.25
19	T4815-93211	캡너트, M8	5	5	5				
20	T4930-82601	출입문조합, 우	1	1	1				
20	T4930-82601BB	출입문조합 (우)	1	1	1			<-X->	
20	T4930-82602	출입문조합, 우	1	1	1			<-X->	
20	T4930-82603	출입문조합, 우	1	1	1			<----	
21	T4930-82621	출입문프레임조합, 우	1	1	1				
22	T4930-51031	출입문핸들	1	1	1				
22	T4153-51031	출입문핸들	1	1	1			<----	
23	T4930-83781	가스켓, A	1	1	1				
24	T4930-83791	가스켓, B	1	1	1				
25	T4930-83771	출입문브라켓, 우	1	1	1				
26	04015-50060	평와셔	1	1	1				M6
27	02014-50060	너트	1	1	1				M6*P1.0
28	T4930-51361	래치조합, 우	1	1	1				
29	01754-50825	플랜지볼트	2	2	2				
30	01754-50620	플랜지볼트	2	2	2				

----> 개정전의 부품이 개정후의 부품을 대체 할 수 있음 <---- 개정후의 부품이 개정전의 부품에 대체 할 수 있음
<-X-> 개정전과 후의 부품이 상호 호환성이 없음 <---> 개정전과 후의 부품이 상호 호환성이 있음
<-0-> 단품 상태로는 상호호환성이 없으나 관련 부품의 조합상태로는 호환성이 있음

D652-T820E 출입문그룹

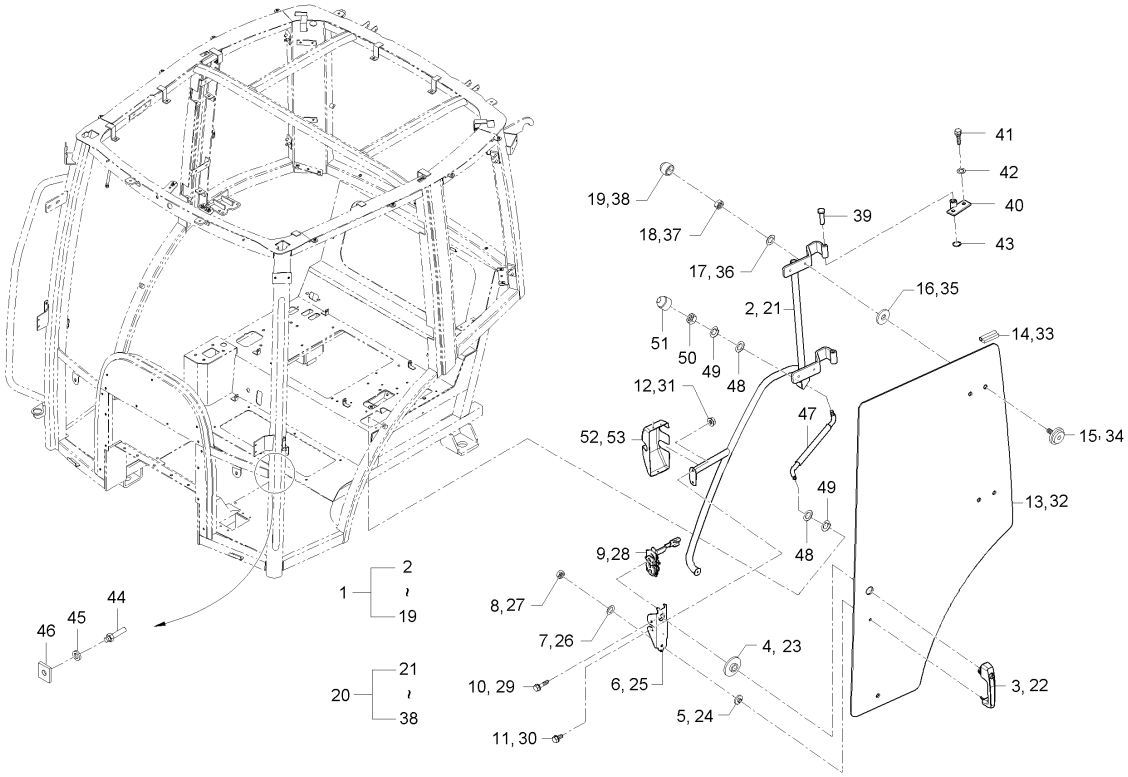

A : D852C , B : D702C , C : D652C

No.	부품번호	부품명	수량					I.C	비고
			A	B	C	D	E		
31	02751-50060	플렌지너트	2	2	2				M6*P1.0
32	T4930-82141	출입문유리, 우	1	1	1				
33	T4930-82521	뱀띠고무	2	2	2				
34	T4620-82022	핸들쿠션볼트	5	5	5				
35	T4520-87402	패킹, 1	5	5	5				
36	04013-50080	평와셔	5	5	5				M8
37	02114-50080	너트	5	5	5				M8*P1.25
38	T4815-93211	캡너트, M8	5	5	5				
39	T4810-82741	힌지핀, 출입문	4	4	4				
40	T4810-82941	장석, 출입문	4	4	4				
41	01135-51025	와셔붙임볼트	8	8	8				M8*1.25
42	04015-50100	평와셔	8	8	8				
43	04613-50100	스냅링	4	4	4				
44	T4520-89921	로크봉	2	2	2				
45	04015-50100	평와셔	2	2	2				
46	T4810-82961	사각너트	2	2	2				
47	T4930-83741	에어실린더	2	2	2				
47	T5210-83741	에어실린더, 출입문	2	2	2			<-X->	
48	04013-50080	평와셔	4	4	4				M8

----> 개정전의 부품이 개정후의 부품을 대체 할 수 있음 <---- 개정후의 부품이 개정전의 부품에 대체 할 수 있음
<-X-> 개정전과 후의 부품이 상호 호환성이 없음 <---> 개정전과 후의 부품이 상호 호환성이 있음
<-0-> 단품 상태로는 상호호환성이 없으나 관련 부품의 조합상태로는 호환성이 있음

D652-T820E 출입문그룹

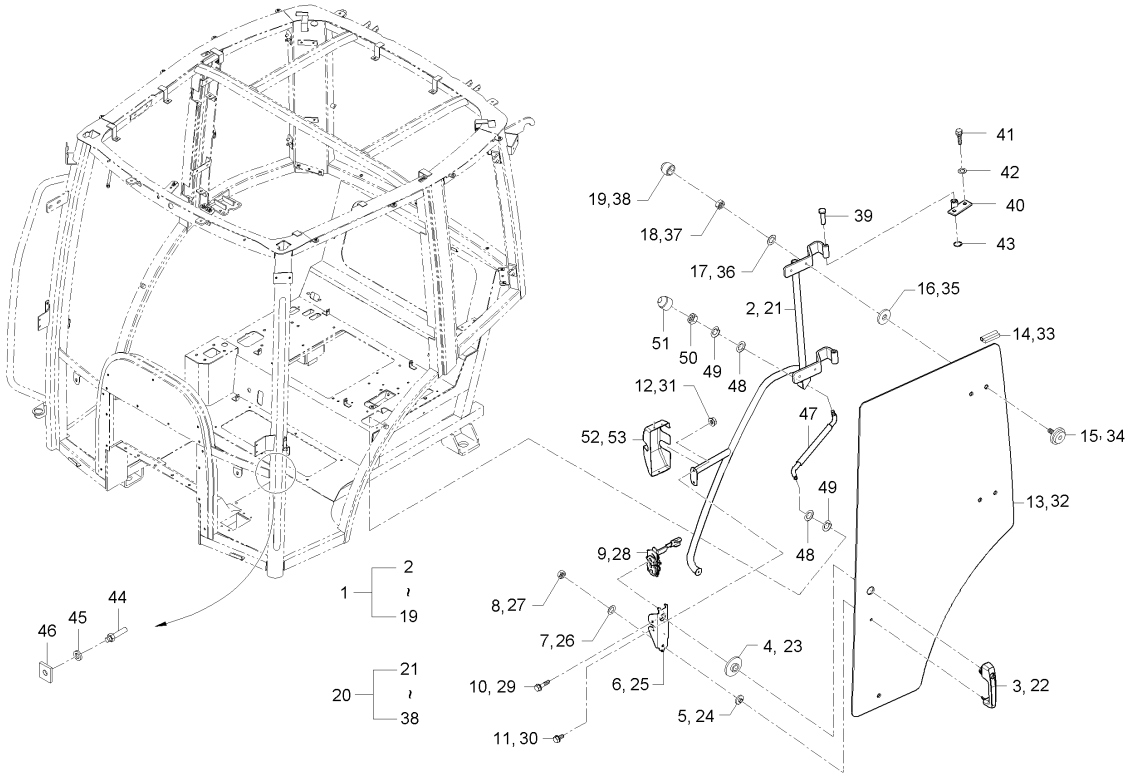

A : D852C , B : D702C , C : D652C

No.	부품번호	부품명	수량 A	B	C	D	E	I.C	비고
49	04512-50080	스프링와셔	4	4	4				M08
50	02056-50080	너트	2	2	2				
51	T4930-81321	출입문커버, 좌	1	1	1				
52	T4930-81331	출입문커버,우	1	1	1				
53	03024-50412	와셔붙임소나사	6	6	6				

----> 개정전의 부품이 개정후의 부품을 대체 할 수 있음 <---- 개정후의 부품이 개정전의 부품에 대체 할 수 있음
<-X-> 개정전과 후의 부품이 상호 호환성이 없음 <---> 개정전과 후의 부품이 상호 호환성이 있음
<-0-> 단품 상태로는 상호호환성이 없으나 관련 부품의 조합상태로는 호환성이 있음

D652-T830E 후문유리그룹

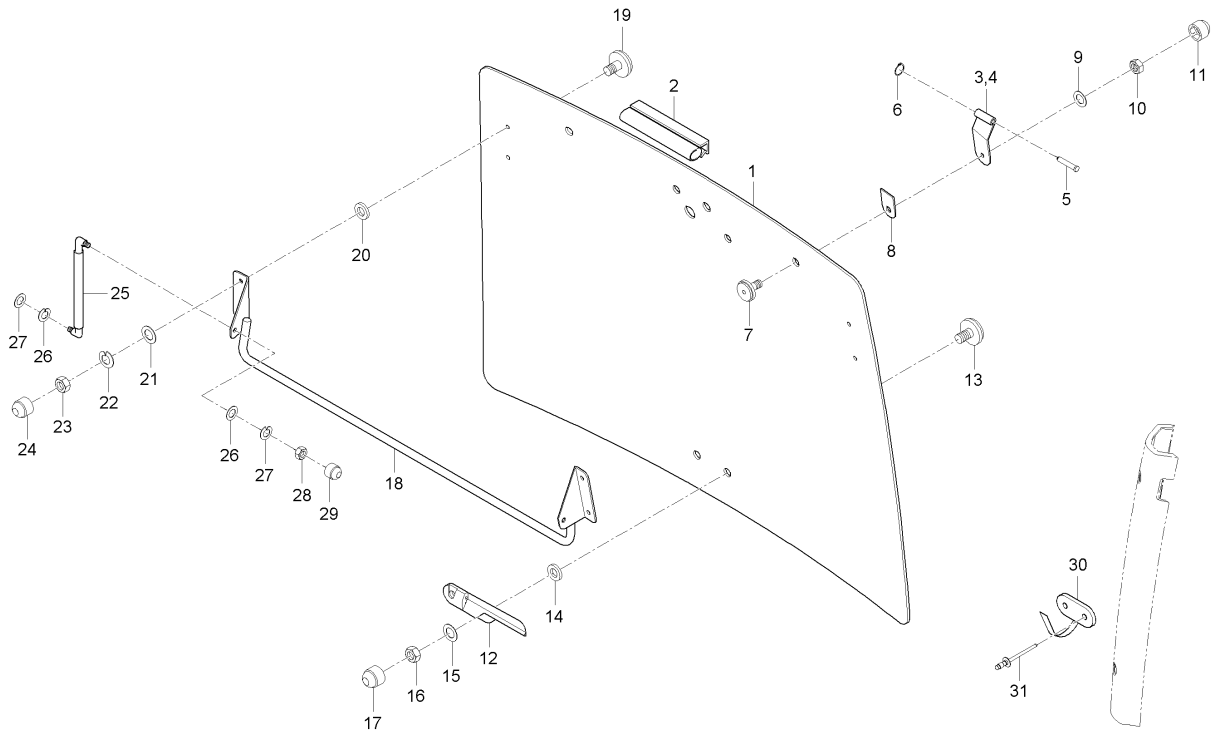

A : D852C , B : D702C , C : D652C

No.	부품번호	부품명	수량					I.C	비고
			A	B	C	D	E		
1	T4930-82171	뒷유리	1	1	1				
2	T4930-82551	뱀띠고무	1	1	1				
3	T4815-88241	문장석, A	1	1	1				
4	T4815-88261	후문장석판, 우	1	1	1				
5	T4620-88051	힌지핀	2	2	2				
6	04613-50060	스냅링	2	2	2				
7	T4620-81842	쿠션볼트	2	2	2				
8	T4681-85311	뒷유리힌지브라켓패킹	2	2	2				
9	04013-50080	평와셔	2	2	2				M8
10	02114-50080	너트	2	2	2				M8*P1.25
10	02156-50080	너트	2	2	2			<--->	M8XP1.25
11	T4815-93211	캡너트, M8	2	2	2				
12	T4520-89541	손잡이조합	1	1	1				
13	T4620-82022	핸들쿠션볼트	2	2	2				
14	T4520-87402	패킹, 1	2	2	2				
15	04013-50080	평와셔	2	2	2				M8
16	02114-50080	너트	2	2	2				M8*P1.25
16	02156-50080	너트	2	2	2			<--->	M8XP1.25
17	T4815-93211	캡너트, M8	2	2	2				

----> 개정전의 부품이 개정후의 부품을 대체 할 수 있음 <---- 개정후의 부품이 개정전의 부품에 대체 할 수 있음
<-X-> 개정전과 후의 부품이 상호 호환성이 없음 <---> 개정전과 후의 부품이 상호 호환성이 있음
<-0-> 단품 상태로는 상호호환성이 없으나 관련 부품의 조합상태로는 호환성이 있음

D652-T830E 후문유리그룹

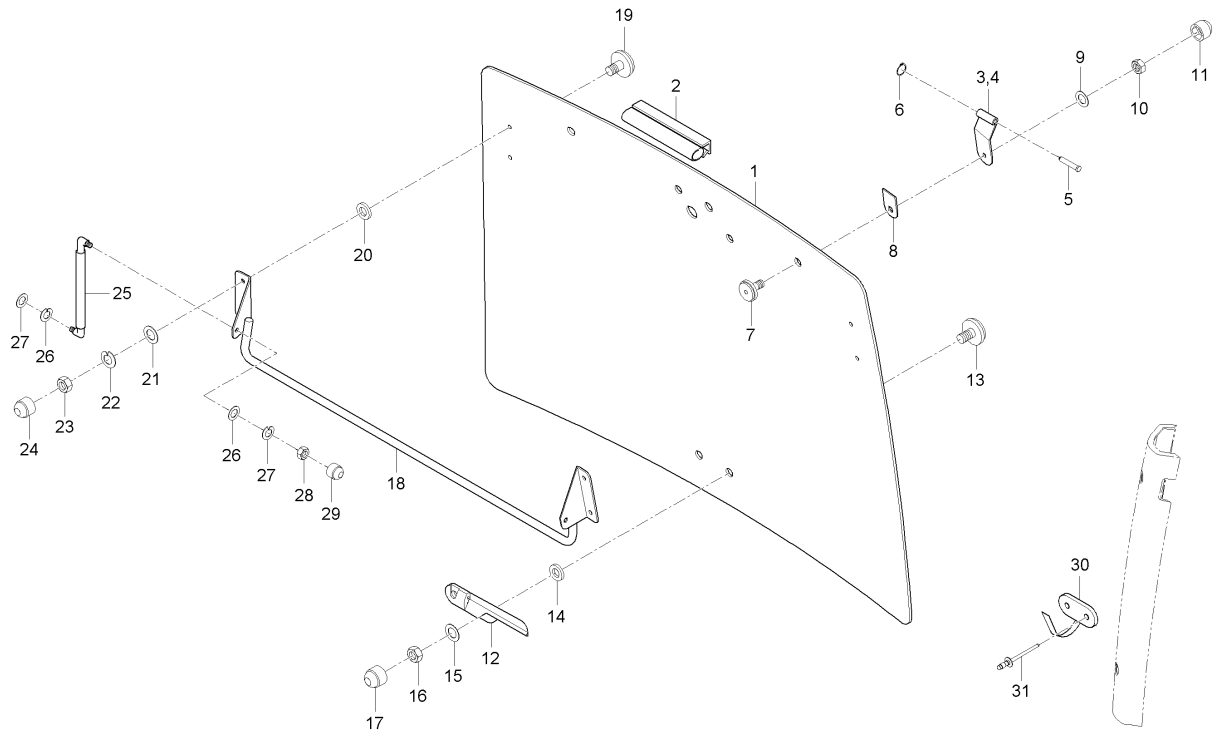

A : D852C , B : D702C , C : D652C

No.	부품번호	부품명	수량 A	B	C	D	E	I.C	비고
18	T4930-82911	후문프레임조합	1	1	1				
19	T4620-81842	쿠션볼트	4	4	4				
20	T4520-87402	패킹, 1	4	4	4				
21	04013-50080	평와셔	4	4	4				M8
22	04512-50080	스프링와셔	4	4	4				M08
23	02114-50080	너트	4	4	4				M8*P1.25
23	02156-50080	너트	4	4	4			<--->	M8XP1.25
24	T4815-93211	캡너트, M8	4	4	4				
25	T4835-87621	에어실린더	2	2	2				
26	04013-50080	평와셔	6	6	6				M8
27	04512-50080	스프링와셔	4	4	4				M08
28	02114-50080	너트	2	2	2				M8*P1.25
28	02156-50080	너트	2	2	2			<--->	M8XP1.25
29	T4815-93211	캡너트, M8	2	2	2				
30	T4810-82821	옷걸이	1	1	1				
31	05624-20408	리벳	2	2	2				

----> 개정전의 부품이 개정후의 부품을 대체 할 수 있음 <---- 개정후의 부품이 개정전의 부품에 대체 할 수 있음
<-X-> 개정전과 후의 부품이 상호 호환성이 없음 <---> 개정전과 후의 부품이 상호 호환성이 있음
<-0-> 단품 상태로는 상호호환성이 없으나 관련 부품의 조합상태로는 호환성이 있음

D652-T850E 지붕그룹

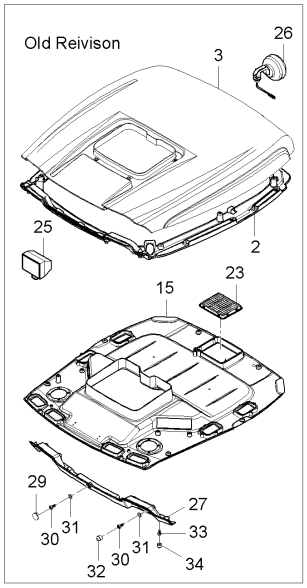

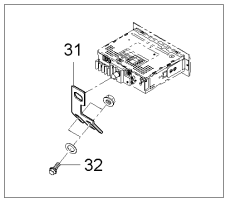

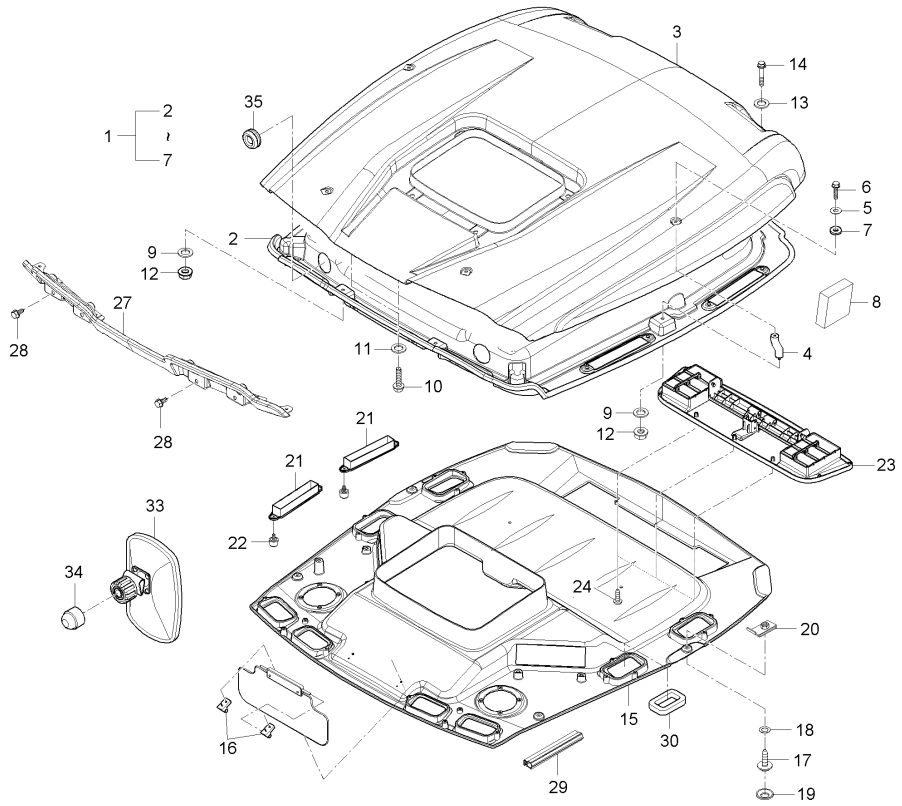

A : D852C , B : D702C , C : D652C

No.	부품번호	부품명	수량					I.C	비고
			A	B	C	D	E		
1	T4930-82001	지붕조합	1	1	1				
1	T5310-81001	지붕조합	1	1	1			<-X->	
1	T5310-81002	지붕조합	1	1	1			<--->	
2	T4930-81991	지붕, 안	1	1	1				
2	T5310-81991	지붕, 내	1	1	1			<-X->	
3	T4930-81981	지붕, 외	1	1	1				
3	T5310-82001	지붕, 외	1	1	1			<-X->	
4	T5310-83921	지붕간격통,2	4	4	4				
5	04015-50080	평와셔	4	4	4				T2.6
6	01754-50830	플랜지볼트	4	4	4				M8*P1.25
7	T4833-87141	와셔패킹	4	4	4				
8	T4145-81951	스폰지, 측면	2	2	2				
9	04015-50080	평와셔	4	4	4				T2.6
10	01754-50820	플랜지볼트	2	2	2				M8*P1.25
11	04015-50080	평와셔	6	6	6				T2.6
12	02763-50080	플랜지너트	4	4	4				M8XP1.25
13	T4833-87141	와셔패킹	2	2	2				
14	01754-50830	플랜지볼트	2	2	2				M8*P1.25
15	T5310-82012	천정판	1	1	1				

----> 개정전의 부품이 개정후의 부품을 대체 할 수 있음 <---- 개정후의 부품이 개정전의 부품에 대체 할 수 있음
<-X-> 개정전과 후의 부품이 상호 호환성이 없음 <---> 개정전과 후의 부품이 상호 호환성이 있음
<-0-> 단품 상태로는 상호호환성이 없으나 관련 부품의 조합상태로는 호환성이 있음

D652-T850E 지붕그룹

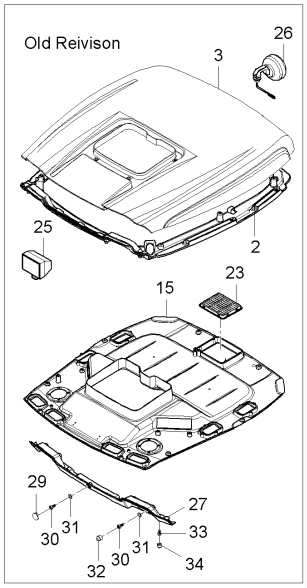

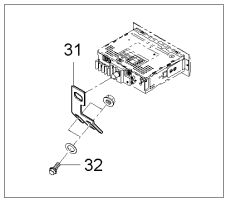

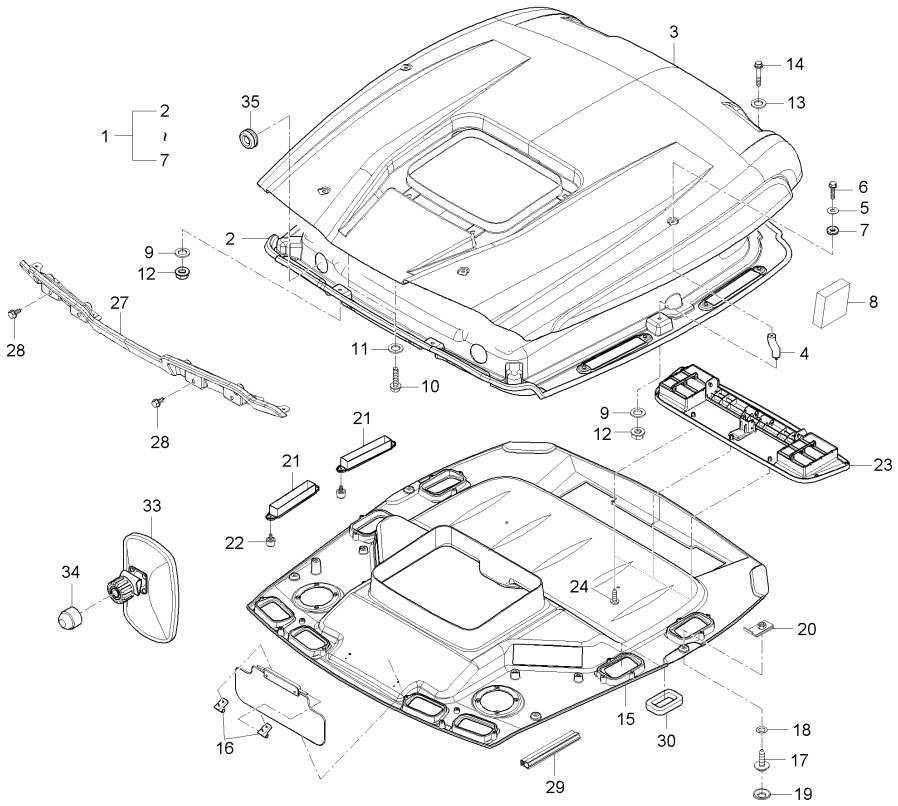

A : D852C , B : D702C , C : D652C

No.	부품번호	부품명	수량 A	수량 B	수량 C	수량 D	수량 E	I.C	비고
16	T4930-80141	선바이저고정브라켓	2	2	2				
16	T4930-80142	선바이저고정브라켓	2	2	2			<-X->	
17	03004-50620	와셔붙임소나사	8	8	8				
18	04013-50060	평와셔	8	8	8				M6
18	04013-50060	평와셔	12 GT8500307~	12 GT8400334~	12			<-X->	M6
19	T4145-82081	고무캡	12	12	12				
20	38245-2925-3	스프링너트	6	6	6				
20	38245-2925-3	스프링너트	12 ~HT8500213	12 ~HT8400211	12			<-X->	
21	T4145-82052	필터커버조합	4	4	4				
22	53415-4128-1	수지볼트	8	8	8				
22	55571-3238-1	수지볼트	8	8	8			<----	
23	T4930-83091	에어그릴, 흡입구	1	1	1				
23	T4145-83081	그릴조합	1	1	1			<-X->	
24	T4930-64301	탭핑나사	10	10	10				
25	T4930-69802	작업등조합, 앞	1	1	1				
26	T4930-69811	작업등조합, 뒤	2	2	2				
27	T4930-82062	지붕전면커버	1	1	1				
27	T5310-82063	지붕전면커버	1	1	1			<----	
28	T4625-55431	플랜지볼트	8	8	8				

----> 개정전의 부품이 개정후의 부품을 대체 할 수 있음 <---- 개정후의 부품이 개정전의 부품에 대체 할 수 있음
<-X-> 개정전과 후의 부품이 상호 호환성이 없음 <---> 개정전과 후의 부품이 상호 호환성이 있음
<-0-> 단품 상태로는 상호호환성이 없으나 관련 부품의 조합상태로는 호환성이 있음

D652-T850E 지붕그룹

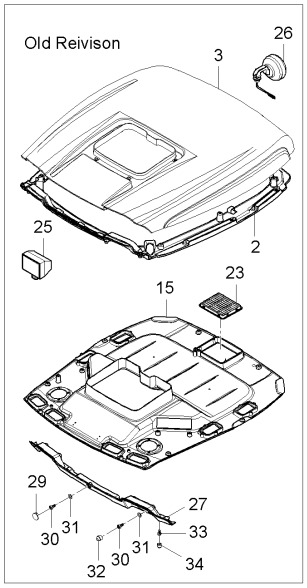

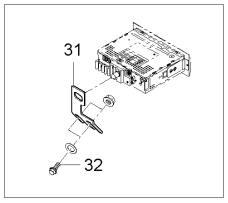

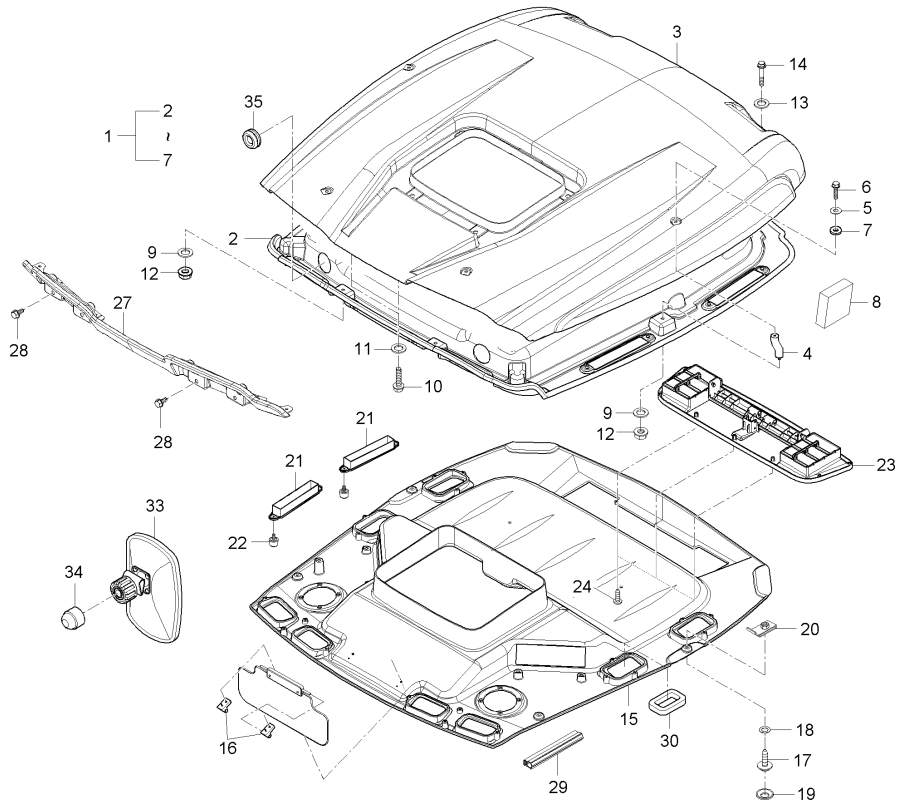

A : D852C , B : D702C , C : D652C

No.	부품번호	부품명	수량 A	수량 B	수량 C	수량 D	수량 E	I.C	비고
29	T5310-83881	실링고무, A	1	1	1				
30	T4145-81531	실링스폰지(덕트)	8	8	8				
30	T4145-81532	실링스폰지(덕트)	8	8	8			<-0->	
31	T4145-83191	카세트고정브라켓	1	1	1				
32	01754-50816	플랜지볼트	1	1	1				M8*P1.25
33	T4810-82811	룸미러	1	1	1				
34	T4815-83211	고무캡	1	1	1				
35	T4815-78112	그로멧	4	4	4				
35	T4920-70471	그로멧	4	4	4			<----	
36	T4930-81401	엘리먼트, 1	1						
37	T4930-81411	엘리먼트, 2	1						

----> 개정전의 부품이 개정후의 부품을 대체 할 수 있음 <---- 개정후의 부품이 개정전의 부품에 대체 할 수 있음
<-X-> 개정전과 후의 부품이 상호 호환성이 없음 <---> 개정전과 후의 부품이 상호 호환성이 있음
<-0-> 단품 상태로는 상호호환성이 없으나 관련 부품의 조합상태로는 호환성이 있음

D652-T860E 햇빛가리개그룹

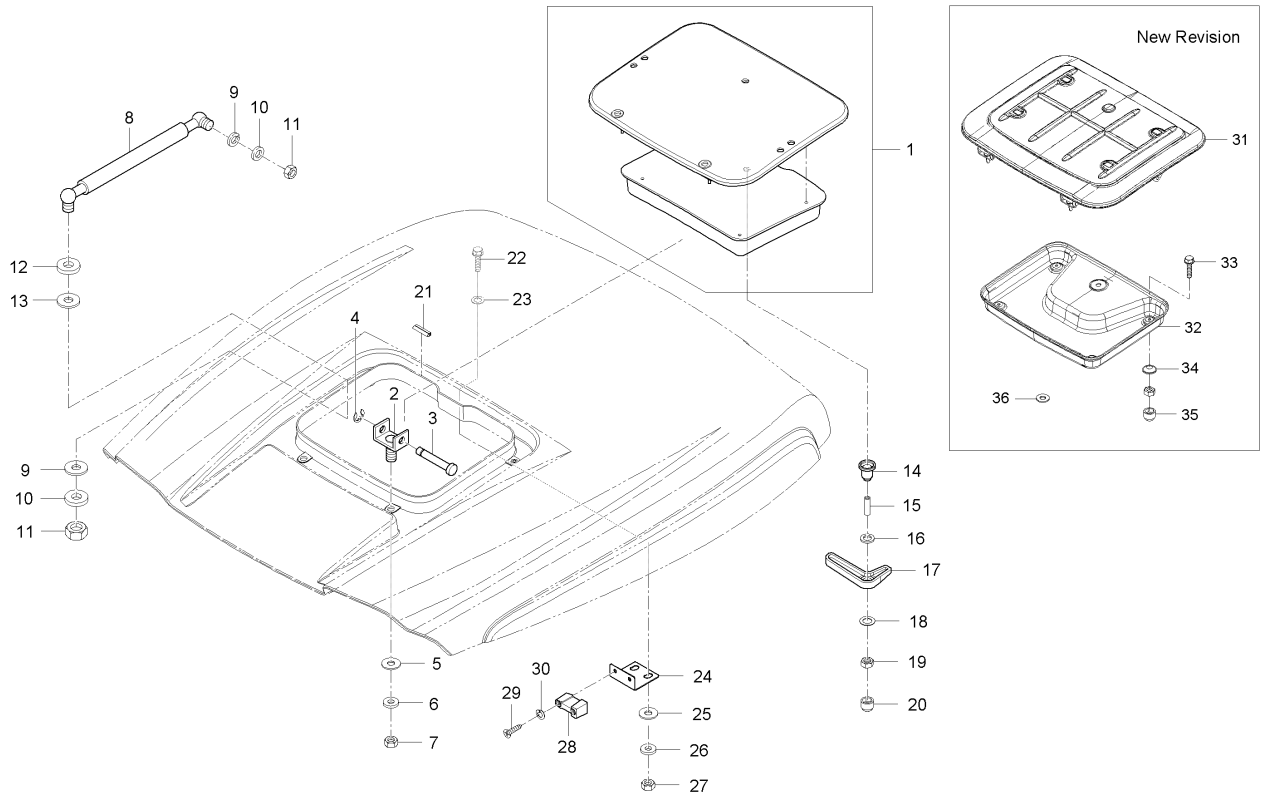

A : D852C , B : D702C , C : D652C

No.	부품번호	부품명	수량					I.C	비고
			A	B	C	D	E		
1	T4930-82991	선루프조합	1	1	1				
2	T4681-88361	오픈캡힌지브라켓	2	2	2				
3	T4620-88051	힌지핀	2	2	2				
4	04613-50100	스냅링	2	2	2				
5	T4520-87402	패킹, 1	2	2	2				
6	04015-50080	평와셔	2	2	2				T2.6
7	02054-50080	너트	2	2	2				M8*P1.25
8	T4681-89192	에어실린더	2	2	2				
9	04512-50080	스프링와셔	4	4	4				M08
10	04013-50080	평와셔	4	4	4				M8
11	02054-50080	너트	4	4	4				M8*P1.25
12	04015-50080	평와셔	4	4	4				T2.6
13	T4833-87141	와셔패킹	4	4	4				
14	T4686-83571	간격통	1	1	1				
15	T4620-81351	간격통	1	1	1				
16	T4520-87402	패킹, 1	1	1	1				
17	T4686-83521	햇빛가리개손잡이	1	1	1				
18	04015-50080	평와셔	1	1	1				T2.6
19	02054-50080	너트	1	1	1				M8*P1.25

----> 개정전의 부품이 개정후의 부품을 대체 할 수 있음 <---- 개정후의 부품이 개정전의 부품에 대체 할 수 있음
<-X-> 개정전과 후의 부품이 상호 호환성이 없음 <---> 개정전과 후의 부품이 상호 호환성이 있음
<-0-> 단품 상태로는 상호호환성이 없으나 관련 부품의 조합상태로는 호환성이 있음

D652-T860E 햇빛가리개그룹

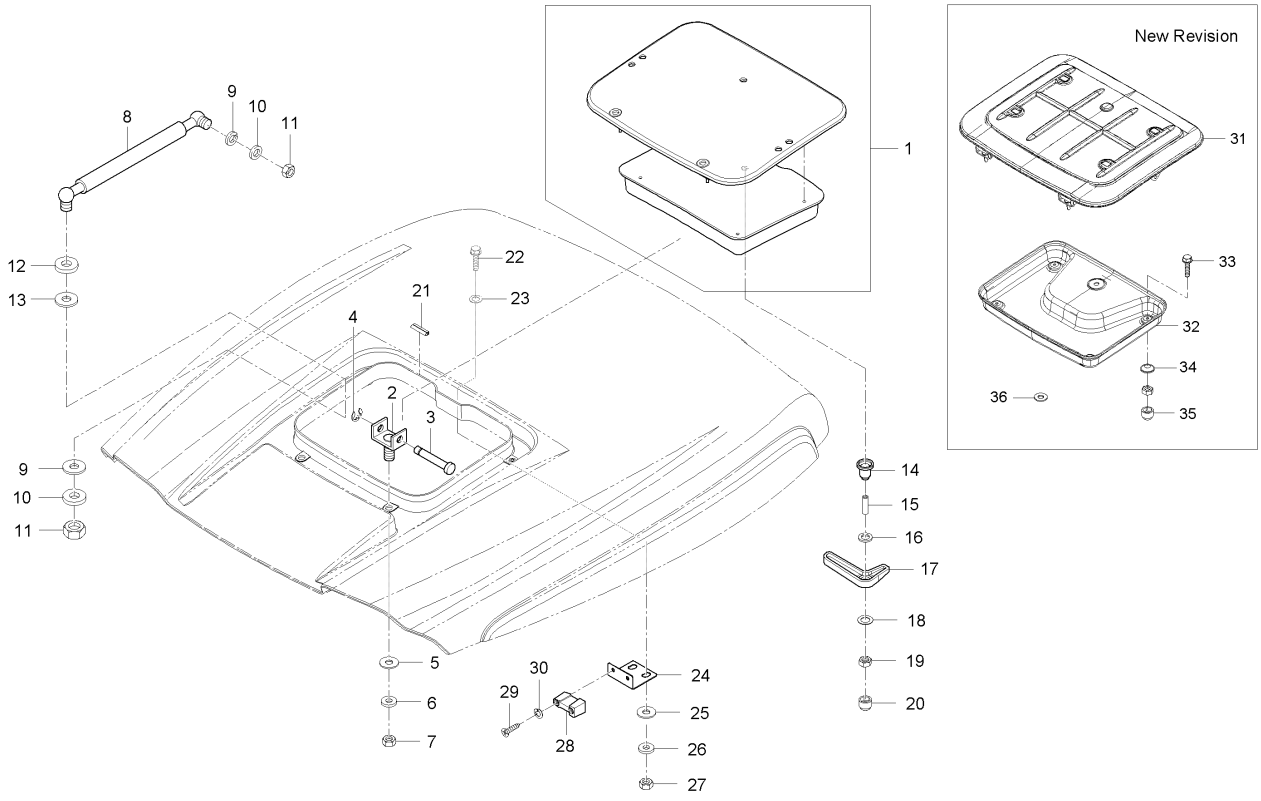

A : D852C , B : D702C , C : D652C

No.	부품번호	부품명	수량					I.C	비고
			A	B	C	D	E		
20	T4815-93211	캡너트, M8	1	1	1				
21	T4930-88261	뱀띠고무, 햇빛가리개	1	1	1				
22	01754-50825	플랜지볼트	2	2	2				
23	04015-50080	평와셔	2	2	2				T2.6
24	T4930-83801	햇빛가리개손잡이	1	1	1				
25	T4520-87402	패킹, 1	2	2	2				
26	04015-50080	평와셔	2	2	2				T2.6
27	02054-50080	너트	2	2	2				M8*P1.25
28	T4686-83561	로크스토퍼	1	1	1				
29	03014-50630	십자홈붙이소나사	2	2	2				M6*P1.0
30	04512-50080	스프링와셔	2	2	2				M08
31	T4601-82981	선루프(외)	1	1	1				
32	T4601-82991	선루프(내)	1	1	1				
33	01754-50620	플랜지볼트	4	4	4				
34	T4145-82081	고무캡	4	4	4				
35	T4680-93211	캡너트, M6	4	4	4				
36	T4681-88021	선루프장석B	2	2	2				

----> 개정전의 부품이 개정후의 부품을 대체 할 수 있음 <---- 개정후의 부품이 개정전의 부품에 대체 할 수 있음
<-X-> 개정전과 후의 부품이 상호 호환성이 없음 <---> 개정전과 후의 부품이 상호 호환성이 있음
<-0-> 단품 상태로는 상호호환성이 없으나 관련 부품의 조합상태로는 호환성이 있음

D652-T890E 펜더그룹

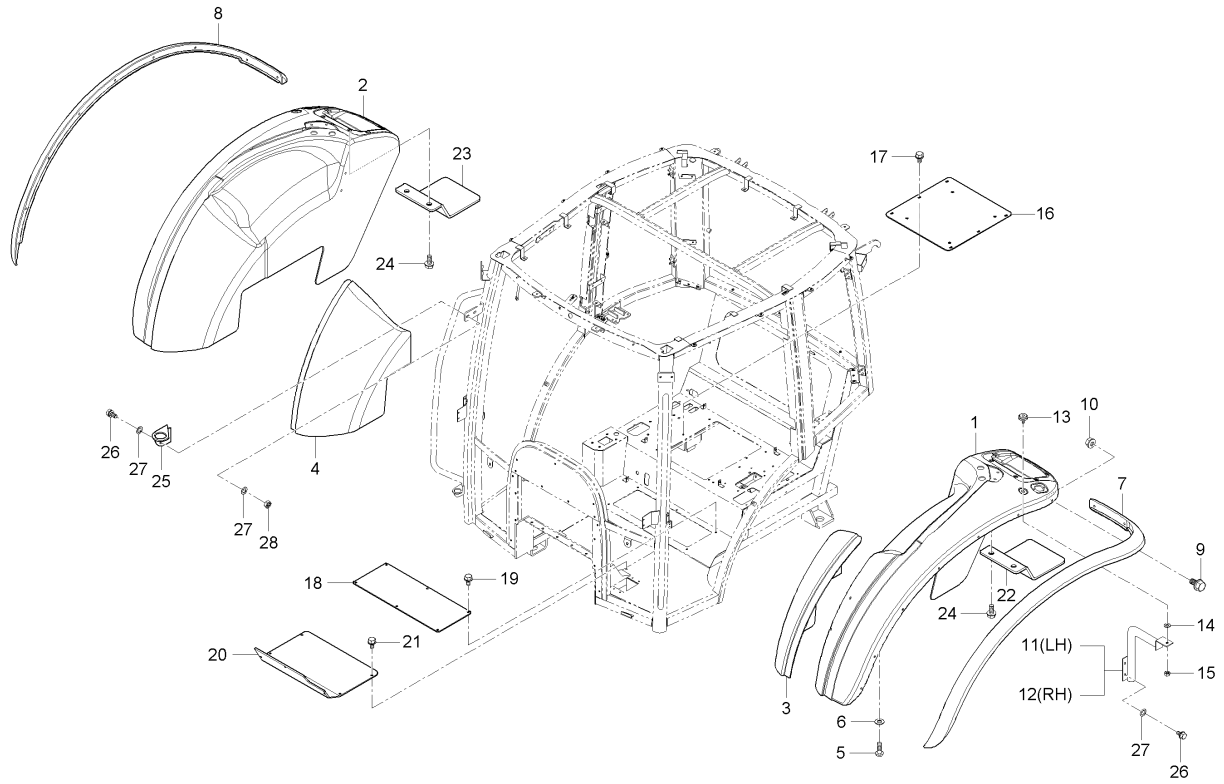

A : D852C , B : D702C , C : D652C

No.	부품번호	부품명	수량					I.C	비고
			A	B	C	D	E		
1	T4930-82022	펜더, 좌	1	1	1				
2	T4930-82032	펜더, 우	1	1	1				
3	T4930-82211	내장재펜더, 좌	1	1	1				
3	T4930-82212	내장재펜더, 좌	1	1	1			<--->	
4	T4930-83211	내장재펜더, 우	1	1	1				
4	T4930-83212	내장재펜더, 우	1	1	1			<--->	
5	T4810-82911	나사	40	40	40				
6	04015-50060	평와셔	40	40	40				M6
7	T4930-82042	보조팬더, 좌	1	1	1				
8	T4930-82052	보조팬더, 우	1	1	1				
9	01754-50825	플랜지볼트	18	18	18				
10	02751-50080	플랜지너트	18	18	18				M8X1.25
11	T4876-82771	펜더지지, 좌	1	1	1				
12	T4876-82781	펜더지지, 우	1	1	1				
13	T4620-82022	핸들쿠션볼트	2	2	2				
14	T4520-87402	패킹, 1	2	2	2				
15	02751-50080	플랜지너트	6	6	6				M8X1.25
16	T4930-80461	서스펜션취부대	1	1	1				
17	01754-50816	플랜지볼트	2	2	2				M8*P1.25

----> 개정전의 부품이 개정후의 부품을 대체 할 수 있음 <---- 개정후의 부품이 개정전의 부품에 대체 할 수 있음
<-X-> 개정전과 후의 부품이 상호 호환성이 없음 <---> 개정전과 후의 부품이 상호 호환성이 있음
<-0-> 단품 상태로는 상호호환성이 없으나 관련 부품의 조합상태로는 호환성이 있음

D652-T890E 펜더그룹

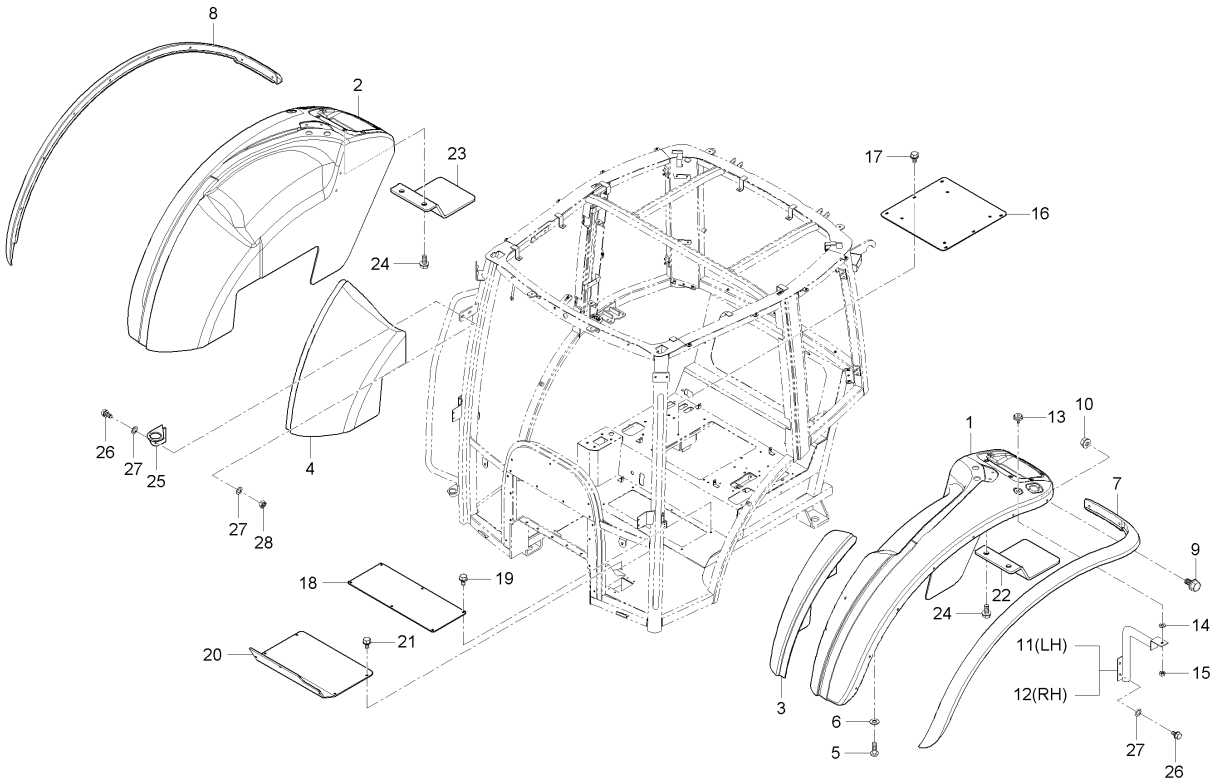

A : D852C , B : D702C , C : D652C

No.	부품번호	부품명	수량					I.C	비고
			A	B	C	D	E		
18	T4930-83631	정비창커버, 1	1	1	1				
19	01754-50816	플랜지볼트	6	6	6				M8*P1.25
20	T4930-83641	정비창커버, 2	1	1	1				
21	01754-50816	플랜지볼트	2	2	2				M8*P1.25
22	T4930-85651	후미등커버, 좌	1	1	1				
23	T4930-85661	후미등커버, 우	1	1	1				
24	01754-50816	플랜지볼트	4	4	4				M8*P1.25
25	T4930-83951	소음기브라켓	1	1	1				
26	01135-51025	와셔붙임볼트	2	2	2				M8*1.25
27	04013-50100	평와셔	4	4	4				M10
28	02114-50100	너트	2	2	2				M10*P1.5

----> 개정전의 부품이 개정후의 부품을 대체 할 수 있음 <---- 개정후의 부품이 개정전의 부품에 대체 할 수 있음
<-X-> 개정전과 후의 부품이 상호 호환성이 없음 <---> 개정전과 후의 부품이 상호 호환성이 있음
<-0-> 단품 상태로는 상호호환성이 없으나 관련 부품의 조합상태로는 호환성이 있음

D652-T900E 에어컨덕트그룹

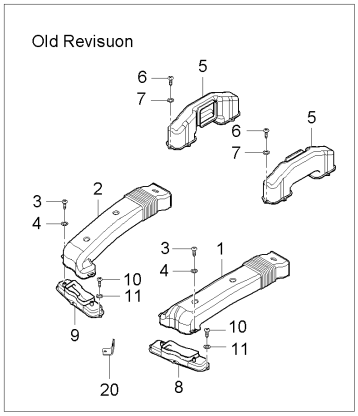

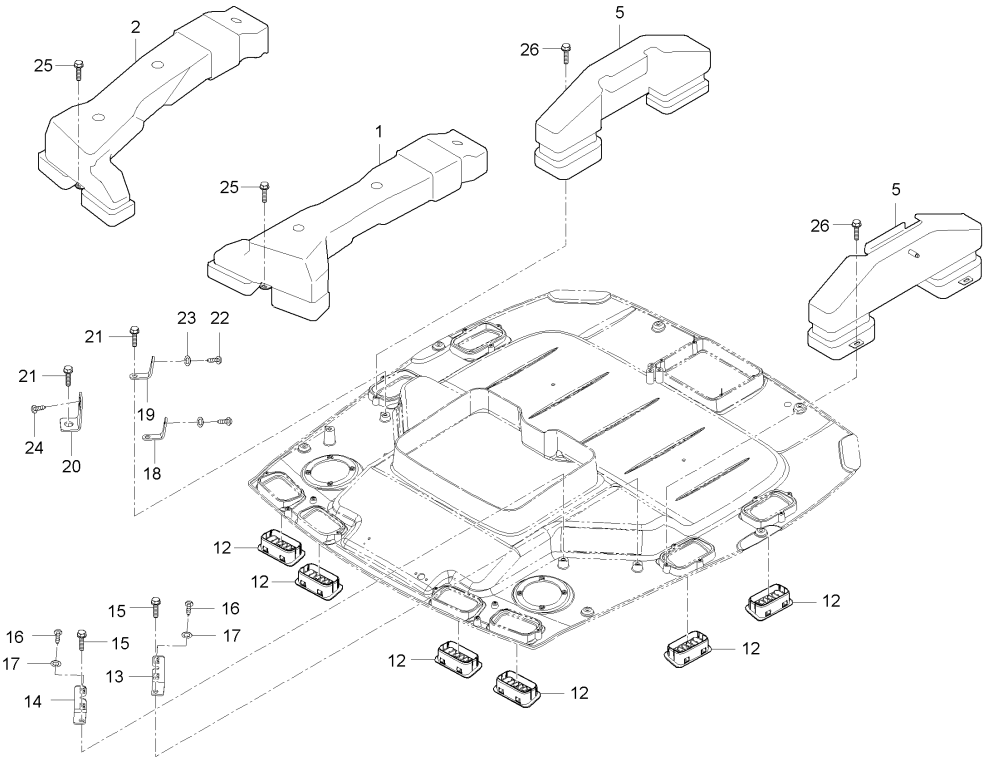

A : D852C , B : D702C , C : D652C

No.	부품번호	부품명	수량 A	B	C	D	E	I.C	비고
1	T4930-86562	덕트1(좌)	1	1	1				
1	T5310-86561	덕트1, 좌	1	1	1			<-0->	
2	T4930-86571	덕트, 1 우	1	1	1				
2	T5310-86571	덕트1, 우	1	1	1			<-0->	
3	84612-18230	탭핑나사	8	8	8				
4	04015-50080	평와셔	8	8	8				T2.6
5	T4930-86582	덕트2	2	2	2				
5	T5310-82241	덕트2	2	2	2			<-0->	
6	84612-18230	탭핑나사	12	12	12				
7	04015-50080	평와셔	12	12	12				T2.6
8	T4930-86591	덕트, 3 좌	1	1	1				
9	T4930-86601	덕트, 3 우	1	1	1				
10	03014-50616	십자홈붙이소나사	4	4	4				M6*P1.0
11	04015-50060	평와셔	4	4	4				M6
12	T4930-83082	에어컨그릴	8	8	8				
13	T4930-83811	브라켓, 좌	1	1	1				
14	T4930-83821	브라켓, 우	1	1	1				
15	01754-50812	플랜지볼트	2	2	2				M8*P1.25
16	03054-50416	십자홈붙이소나사	4	4	4				M4*0.7

----> 개정전의 부품이 개정후의 부품을 대체 할 수 있음 <---- 개정후의 부품이 개정전의 부품에 대체 할 수 있음
<-X-> 개정전과 후의 부품이 상호 호환성이 없음 <---> 개정전과 후의 부품이 상호 호환성이 있음
<-0-> 단품 상태로는 상호호환성이 없으나 관련 부품의 조합상태로는 호환성이 있음

D652-T900E 에어컨덕트그룹

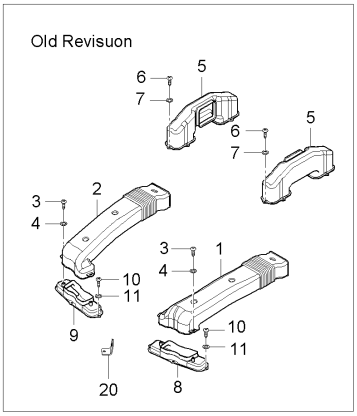

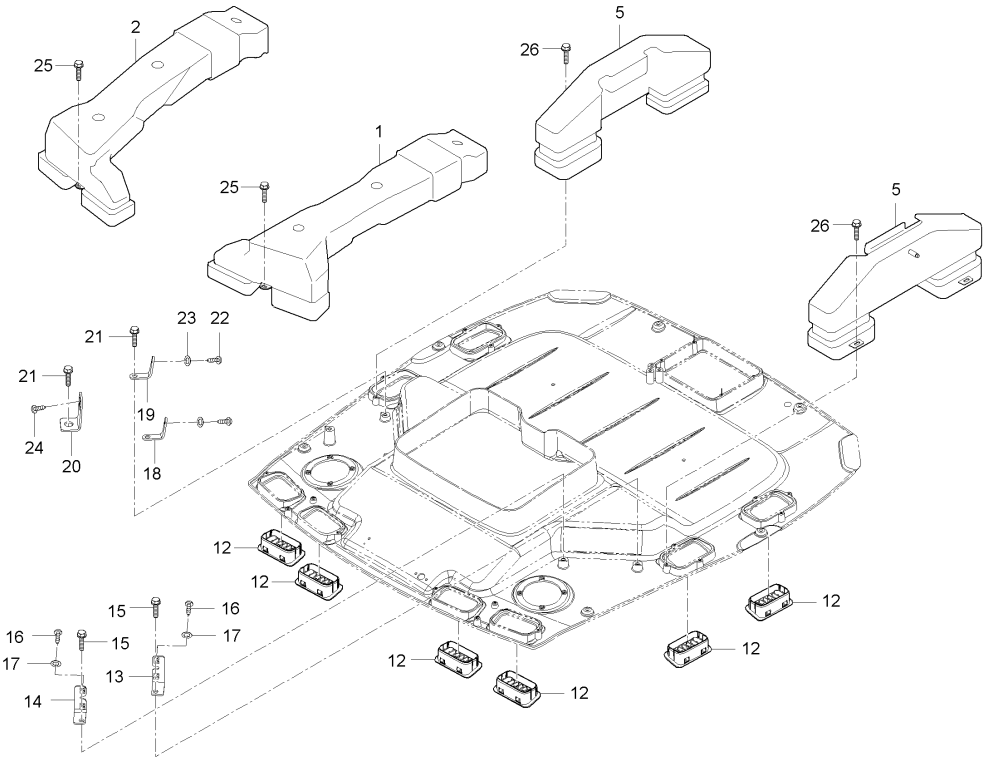

A : D852C , B : D702C , C : D652C

No.	부품번호	부품명	수량 A	수량 B	수량 C	수량 D	수량 E	I.C	비고
16	03054-50416	십자홈붙이소나사	6	6	6			<-0->	M4*0.7
17	04013-50050	평와셔	4	4	4				
17	04013-50050	평와셔	6 ~HT8500362	6 ~HT8400350	6 ~HT8360021			<-0->	
18	T4930-83831	브라켓, 좌	1	1	1				
19	T4930-83841	브라켓, 우	1	1	1				
20	T4930-83851	브라켓, 앞	1	1	1				
20	T4930-83852	브라켓, 앞	1	1	1			<----	
21	01754-50812	플랜지볼트	3	3	3				M8*P1.25
22	03054-50416	십자홈붙이소나사	2	2	2				M4*0.7
23	04013-50050	평와셔	2	2	2				
24	T4930-64301	탭핑나사	2	2	2				
25	01754-50616	플랜지볼트	2	2	2				M6*P1.0
26	01754-50616	플랜지볼트	1	1	1				M6*P1.0

----> 개정전의 부품이 개정후의 부품을 대체 할 수 있음 <---- 개정후의 부품이 개정전의 부품에 대체 할 수 있음
<-X-> 개정전과 후의 부품이 상호 호환성이 없음 <---> 개정전과 후의 부품이 상호 호환성이 있음
<-0-> 단품 상태로는 상호호환성이 없으나 관련 부품의 조합상태로는 호환성이 있음

G9000-001 오일페인트그룹

엔진오일, 부동액, 브레이크오일

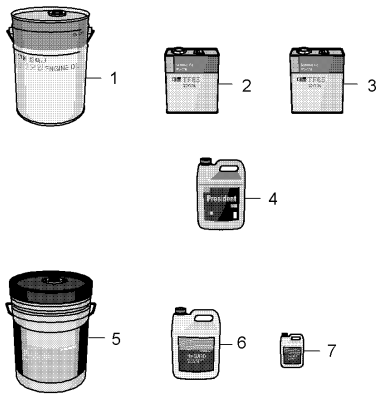

유압오일

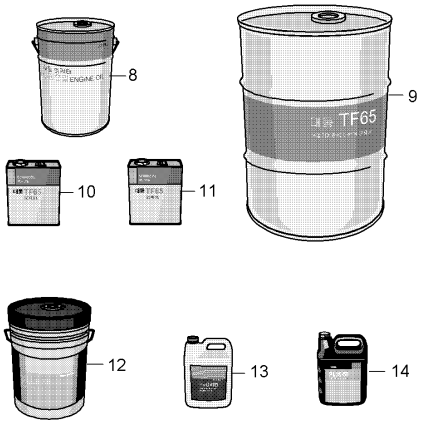

스프레이 페인트, 방청유

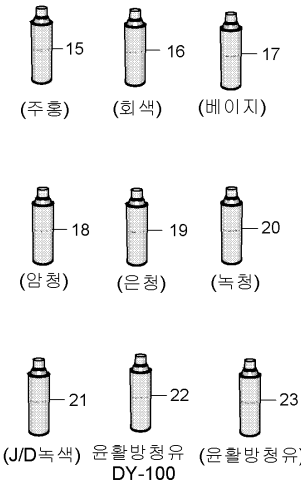

A : D852C , B : D702C , C : D652C

No.	부품번호	부품명	수량 A	B	C	D	E	I.C	비고
1	J1-2560-0083	트랙터엔진오일, 20L	1	1	1				
2	J1-2560-0082	트랙터엔진오일, 4L	1	1	1				
3	J1-2560-0051	경운기엔진오일, 4L	1	1	1				
4	J2-2540-0015	부동액	1	1	1				
5	TY6390	엔진오일, J/D 18.9L	1	1	1				
6	TY22008	엔진오일, J/D 3.8L	1	1	1				
7	J1-2560-0084	브레이크오일, 1L	1	1	1				
8	J1-2560-0085	트랙터밋션오일20L	1	1	1				
8	J2-2560-0100	밋션오일(20L)-보용품	1	1	1			<----	
9	J1-2560-0025	밋션오일	1	1	1				
9	J2-2560-0102	밋션오일(200L):보용품	1	1	1			<----	
10	J1-2560-0086	트랙터미션오일, 4L	1	1	1				
10	J2-2560-0101	밋션오일(4L) : 보용품	1	1	1			<----	
11	J1-2560-0081	경운기미션오일, 4L	1	1	1				
12	AR69444	미션오일, J/D,18 9L	1	1	1				
13	TY6354	트랜스미션오일, J/D 3.8L	1	1	1				
14	TY22041	길내기오일, J/D 3.8L	1	1	1				
15	J1-2800-1111	스프레이, 주홍	1	1	1				
16	J1-2800-1178	스프레이, 회색	1	1	1				

----> 개정전의 부품이 개정후의 부품을 대체 할 수 있음 <---- 개정후의 부품이 개정전의 부품에 대체 할 수 있음
<-X-> 개정전과 후의 부품이 상호 호환성이 없음 <---> 개정전과 후의 부품이 상호 호환성이 있음
<-0-> 단품 상태로는 상호호환성이 없으나 관련 부품의 조합상태로는 호환성이 있음

G9000-001 오일페인트그룹

엔진오일, 부동액, 브레이크오일

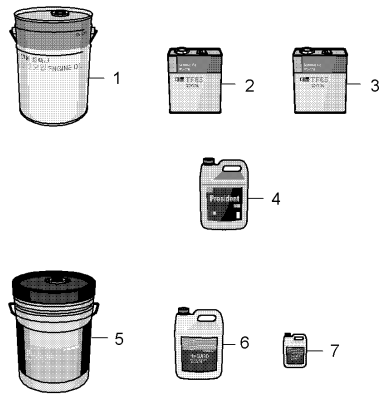

유압오일

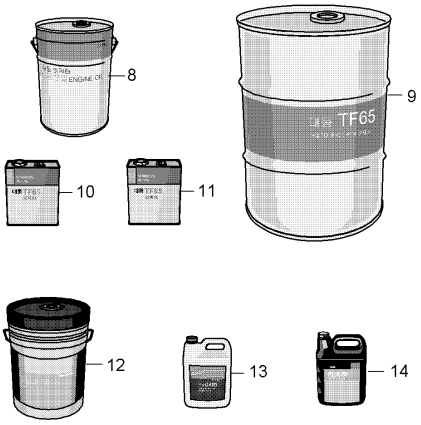

스프레이 페인트, 방청유

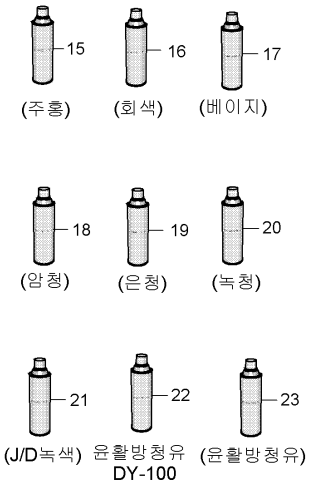

A : D852C , B : D702C , C : D652C

No.	부품번호	부품명	수량 A	수량 B	수량 C	수량 D	수량 E	I.C	비고
17	J1-2800-1112	스프레이, 베이지	1	1	1				
18	J1-2800-1145	스프레이, 암청	1	1	1				
19	J1-2800-0954	스프레이, 은청	1	1	1				
20	J1-2800-1176	스프레이, 녹청	1	1	1				
21	J1-2800-1119	스프레이, 죤디어녹청	1	1	1				
22	J2-2560-0300	윤활방청유, DY99	1	1	1				
23	J2-2560-0097	방청윤활제	1	1	1				

----> 개정전의 부품이 개정후의 부품을 대체 할 수 있음 <---- 개정후의 부품이 개정전의 부품에 대체 할 수 있음
<-X-> 개정전과 후의 부품이 상호 호환성이 없음 <---> 개정전과 후의 부품이 상호 호환성이 있음
<-0-> 단품 상태로는 상호호환성이 없으나 관련 부품의 조합상태로는 호환성이 있음

D85-T305A

앞바퀴그룹

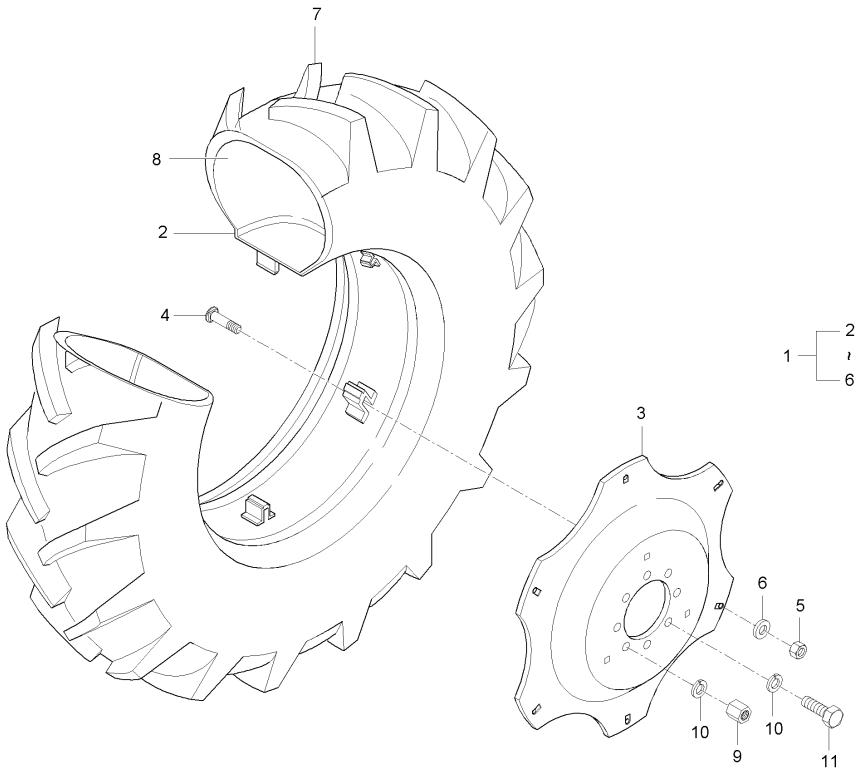

A : D852C , B : D702C , C : D652C

No.	부품번호	부품명	수량					I.C	비고
			A	B	C	D	E		
1	T4870-49602BE	앞타이어림조합		2	2				
2	T4870-49622	림조합		2	2				
3	T4870-49611	디스크		2	2				
4	T4620-49381	볼트		12	12				
5	T4620-49391	너트		12	12				
6	T4620-49371	와셔, 판스프링		12	12				
7	T4870-49223	타이어, 11.2-24 8PR		1	1			<----	
8	T2540-27631	튜브, 11.224		2	2				
9	02076-50160	너트		4	4			<--->	
10	04512-50160	스프링와셔		16	16				M16
11	01173-51635	볼트		12	12				M16*P1.5

----> 개정전의 부품이 개정후의 부품을 대체 할 수 있음
<---- 개정후의 부품이 개정전의 부품에 대체 할 수 있음
<-X-> 개정전과 후의 부품이 상호 호환성이 없음
<---> 개정전과 후의 부품이 상호 호환성이 있음
<-0-> 단품 상태로는 상호호환성이 없으나 관련 부품의 조합상태로는 호환성이 있음

DK75-T305A 앞바퀴그룹

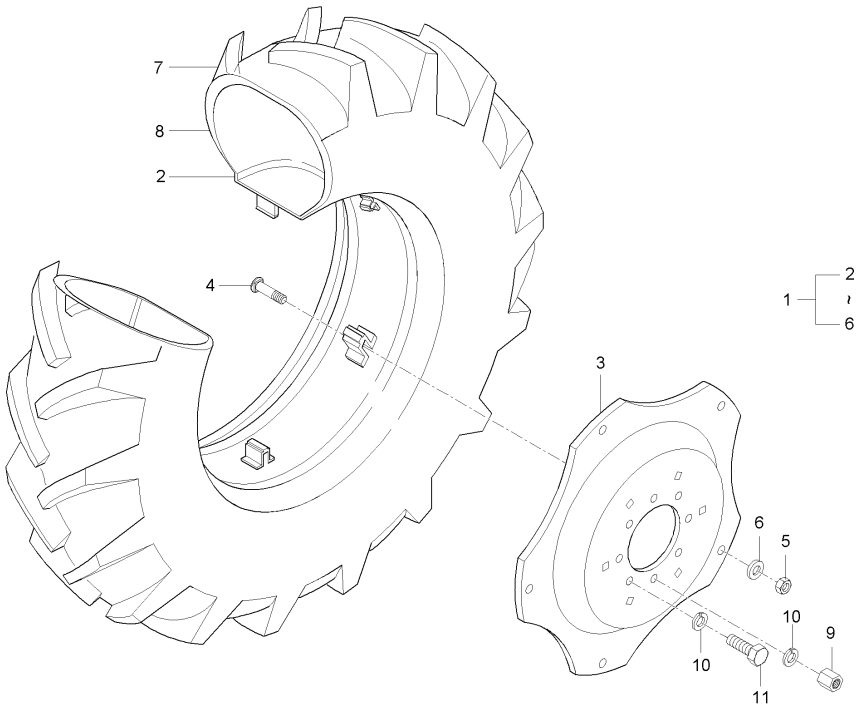

A : D852C , B : D702C , C : D652C

No.	부품번호	부품명	수량 A	B	C	D	E	I.C	비고
1	T4870-49602	앞타이어휠조합	1 ~HT8500446						
1	T4870-49602BE	앞타이어림조합	1 JT8500001~					<-X->	
2	T4870-49622	림조합	1						
3	T4870-49611	디스크	1						
4	T4620-49381	볼트	6						
5	T4620-49391	너트	6						
6	T4620-49371	와셔, 판스프링	6						
7	T4837-27821	타이어, 12.4-24 8PR	1 ~GT8500216						
7	T4930-27821	타이어, 12.4-24 8PR	1 GT8500217~					<-X->	
8	T2720-27831	튜브, 12.424	1						
9	T4340-27131	너트	4 ~GT8500050						
9	02176-50160	너트	4 GT8500051~					<-X->	
9	02076-50160	너트	4					<--->	
10	04512-50160	스프링와셔	16						
11	01173-51635	볼트	12						

----> 개정전의 부품이 개정후의 부품을 대체 할 수 있음 <---- 개정후의 부품이 개정전의 부품에 대체 할 수 있음
<-X-> 개정전과 후의 부품이 상호 호환성이 없음 <---> 개정전과 후의 부품이 상호 호환성이 있음
<-0-> 단품 상태로는 상호호환성이 없으나 관련 부품의 조합상태로는 호환성이 있음

DK75-T305B 앞바퀴그룹

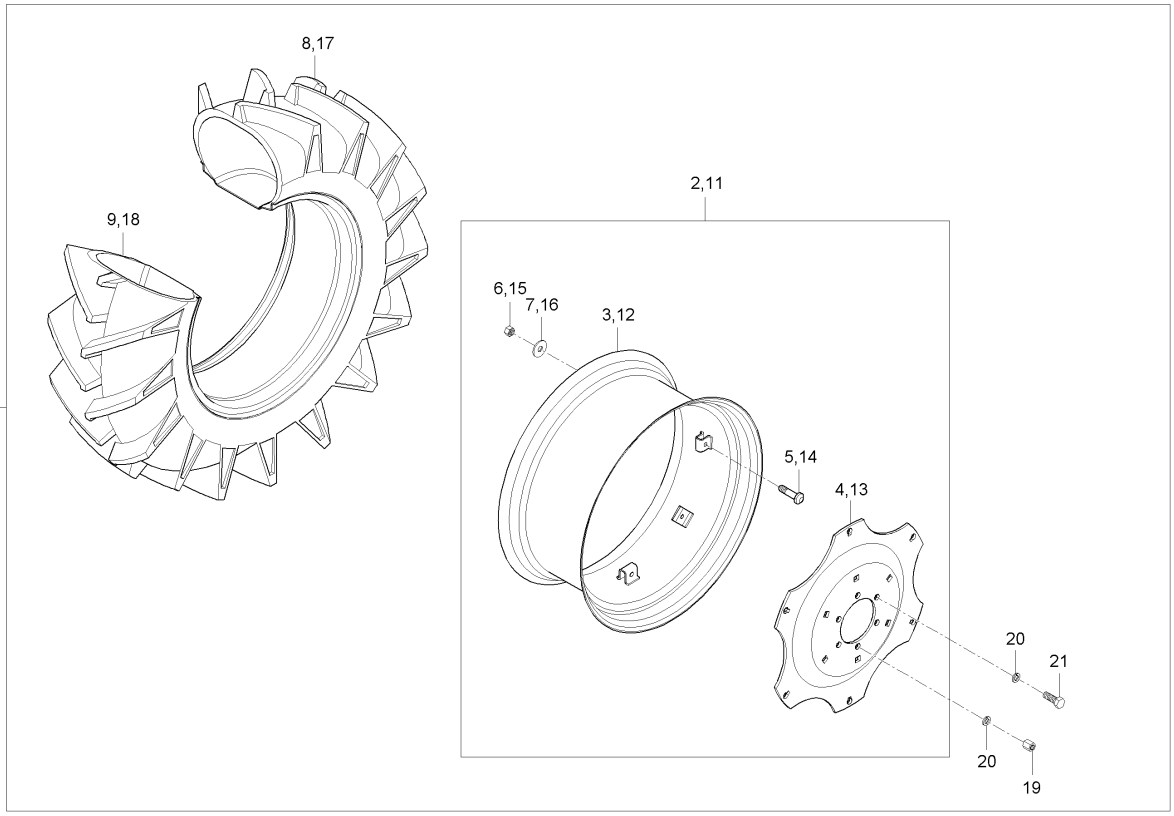

A : D852C , B : D702C , C : D652C

No.	부품번호	부품명	수량					I.C	비고
			A	B	C	D	E		
1	T3980-49402	앞바퀴조합(좌)12.4-24(8PR)	1						
2	T3980-49601	앞바퀴휠조합	1						
3	T3980-49621	림조합	1						
4	T3980-49611	디스크	1						
5	T4620-49381	볼트	6						
6	T4620-49391	너트	6						
7	T4620-49371	와셔, 판스프링	6						
8	T4930-27822	타이어, 12.4-24 8PR	1						
9	T2720-27831	튜브, 12.424	1						
10	T3980-49452	앞바퀴조합(우)12.4-24(8PR)	1						
11	T3980-49601	앞바퀴휠조합	1						
12	T3980-49621	림조합	1						
13	T3980-49611	디스크	1						
14	T4620-49381	볼트	6						
15	T4620-49391	너트	6						
16	T4620-49371	와셔, 판스프링	6						
17	T4930-27822	타이어, 12.4-24 8PR	1						
18	T2720-27831	튜브, 12.424	1						
19	02076-50160	너트	4						

----> 개정전의 부품이 개정후의 부품을 대체 할 수 있음 <---- 개정후의 부품이 개정전의 부품에 대체 할 수 있음
<-X-> 개정전과 후의 부품이 상호 호환성이 없음 <---> 개정전과 후의 부품이 상호 호환성이 있음
<-0-> 단품 상태로는 상호호환성이 없으나 관련 부품의 조합상태로는 호환성이 있음

DK75-T305B

앞바퀴그룹

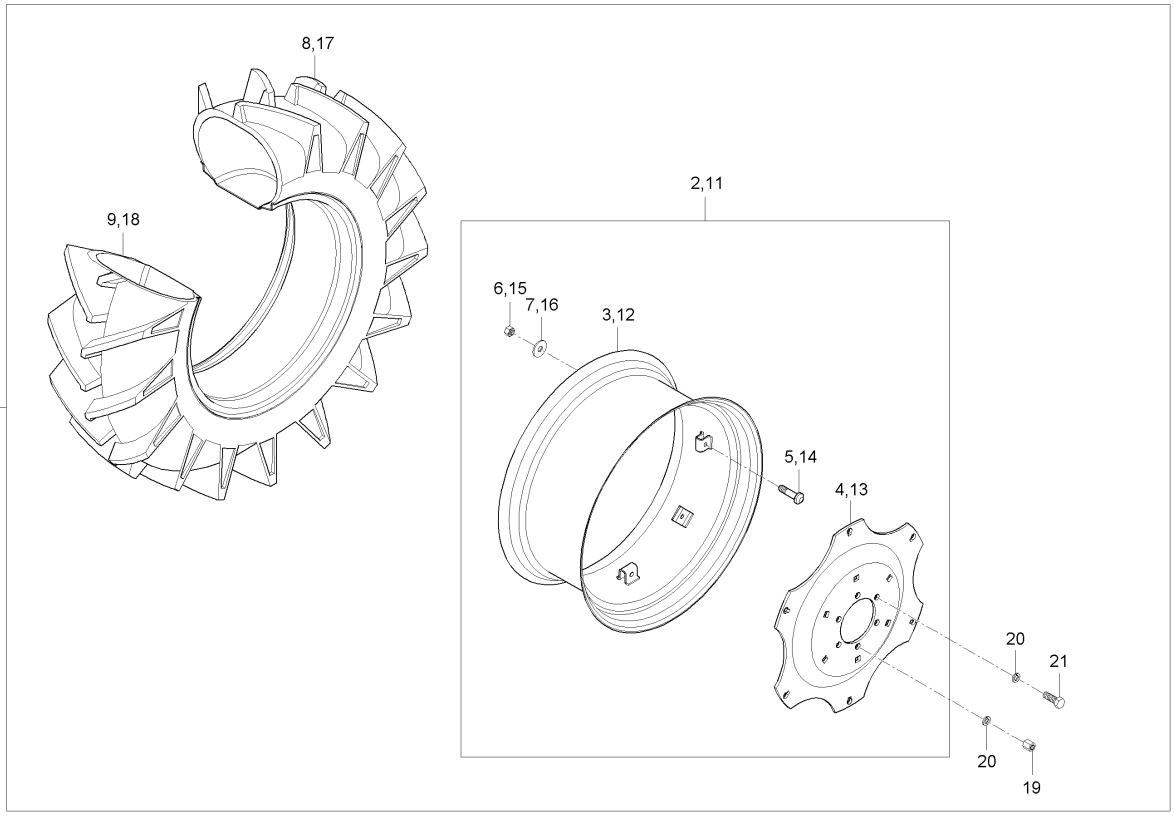

A : D852C , B : D702C , C : D652C

No.	부품번호	부품명	수량 A	B	C	D	E	I.C	비고
20	04512-50160	스프링와셔	16						
21	01173-51635	볼트	12						

----> 개정전의 부품이 개정후의 부품을 대체 할 수 있음 <---- 개정후의 부품이 개정전의 부품에 대체 할 수 있음
<-X-> 개정전과 후의 부품이 상호 호환성이 없음 <---> 개정전과 후의 부품이 상호 호환성이 있음
<-0-> 단품 상태로는 상호호환성이 없으나 관련 부품의 조합상태로는 호환성이 있음

D652-T310A 뒷바퀴그룹

(D652C : GT8300195 ~ , D702C : GT8400234 ~)

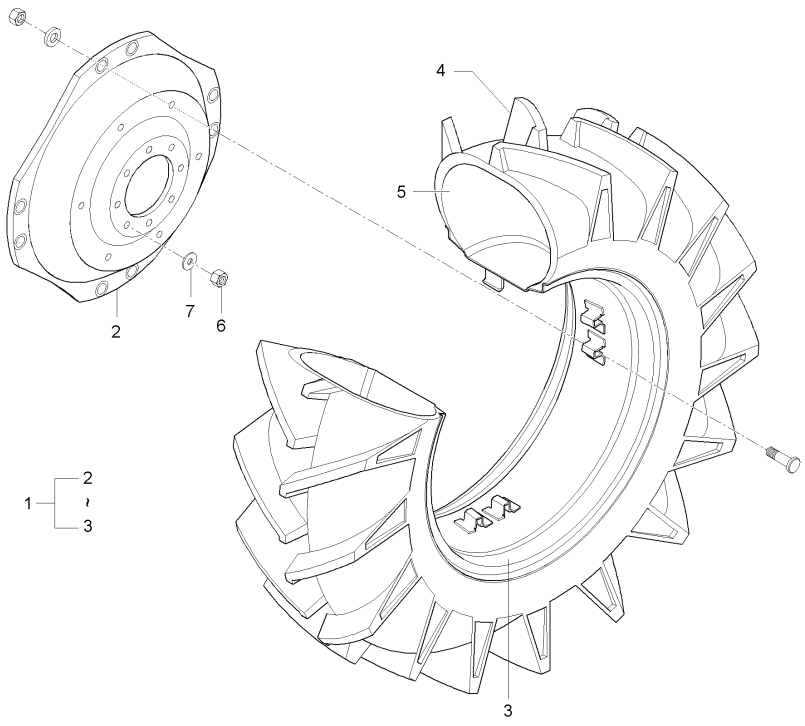

A : D852C , B : D702C , C : D652C

No.	부품번호	부품명	수량					I.C	비고
			A	B	C	D	E		
1	T4830-49801	타이어휠조합, 뒤 광폭		1	1				
2	T4830-49811	디스크		1	1				
3	T4830-49821	림조합		1	1				
4	T4830-49831	타이어, 16.9-30 8PR		1	1				
5	R1510-27631	튜브, 16.930 뒤		1	1				
6	T4850-49081	너트		16	16				
7	T4850-49091	평와셔		16	16				

----> 개정전의 부품이 개정후의 부품을 대체 할 수 있음 <---- 개정후의 부품이 개정전의 부품에 대체 할 수 있음
<-X-> 개정전과 후의 부품이 상호 호환성이 없음 <---> 개정전과 후의 부품이 상호 호환성이 있음
<-0-> 단품 상태로는 상호호환성이 없으나 관련 부품의 조합상태로는 호환성이 있음

D68-T310A 뒷바퀴그룹

(D652C : ~ GT8300194, D702C : ~ GT8400233)

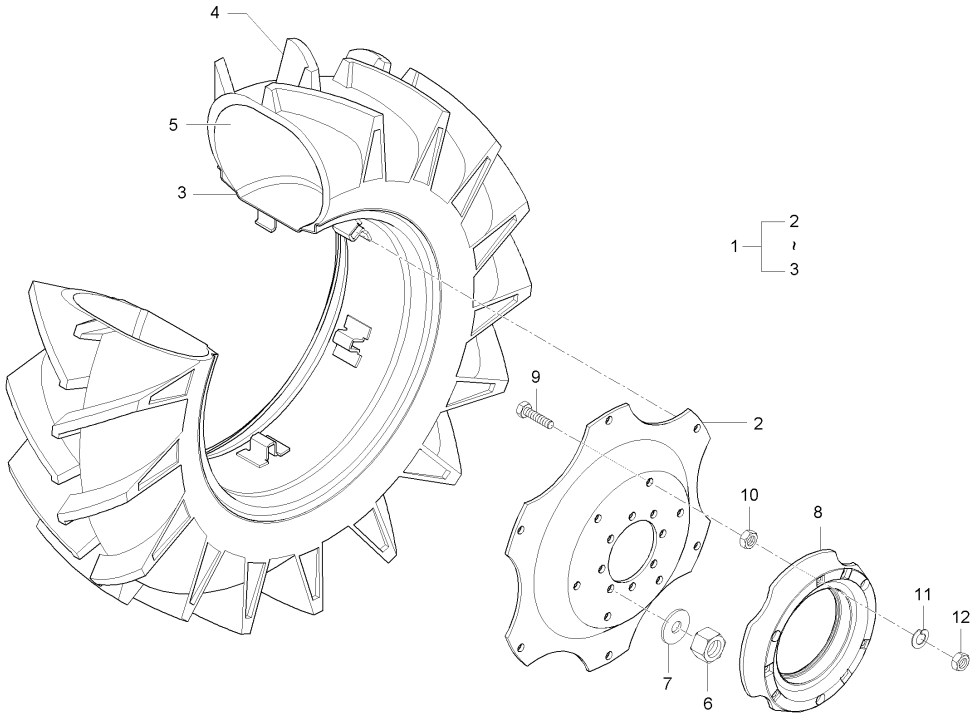

A : D852C , B : D702C , C : D652C

No.	부품번호	부품명	수량 A	수량 B	수량 C	수량 D	수량 E	I.C	비고
1	T4830-49801	타이어휠조합, 뒤 광폭		1	1				
2	T4830-49811	디스크		1	1				
3	T4830-49821	림조합		1	1				
4	T4830-49831	타이어, 16.9X30 8H		1	1				
5	R1510-27631	튜브, 16.930 뒤		1	1				
6	T4850-49081	너트		16	16				
7	T4850-49091	평와셔		16	16				
8	T4870-27742	휠웨이트, 뒤		2	2				
9	01175-51602	볼트		6	6				
10	02076-50160	너트		6	6				
11	04512-50160	스프링와셔		6	6				M16
12	02172-50160	너트		6	6				M16*P1.5

----> 개정전의 부품이 개정후의 부품을 대체 할 수 있음 <---- 개정후의 부품이 개정전의 부품에 대체 할 수 있음
<-X-> 개정전과 후의 부품이 상호 호환성이 없음 <---> 개정전과 후의 부품이 상호 호환성이 있음
<-0-> 단품 상태로는 상호호환성이 없으나 관련 부품의 조합상태로는 호환성이 있음

D852-T310A 뒷바퀴그룹

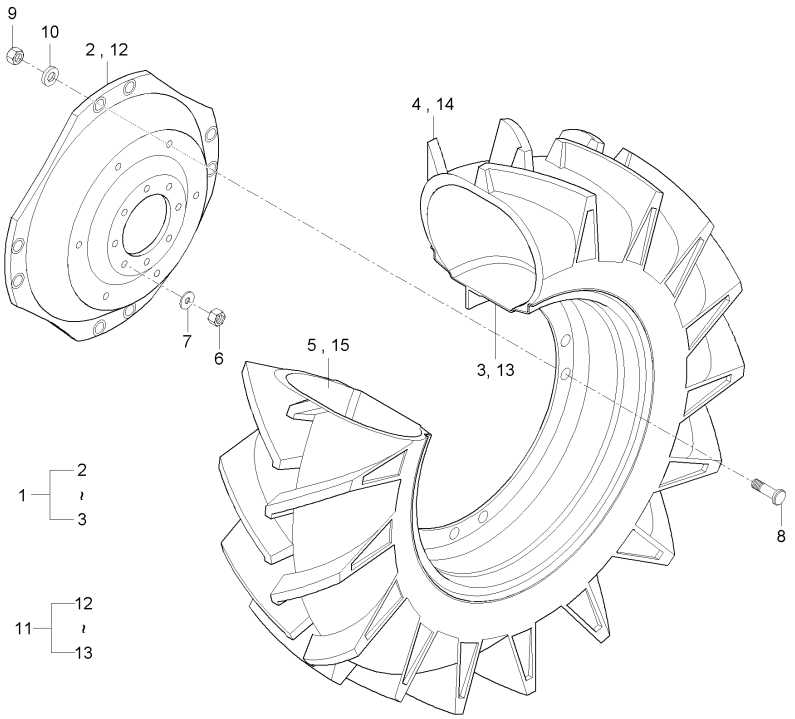

A : D852C , B : D702C , C : D652C

No.	부품번호	부품명	수량 A	B	C	D	E	I.C	비고
1	T4870-49801	타이어휠조합, 뒤 광폭	1						
2	T4870-49811	디스크	1						
3	T4870-49821	림조합	1						
4	T4870-49831	타이어, 16.9-34 8PR	1						
5	J2-7070-0158	튜브(16.9-34)	1						
6	T4850-49081	너트	16						
7	T4850-49091	평와셔	16						
8	01118818	볼트	16						
9	01123005	너트	16						
10	01123300	간격통	16						
11	T4870-49801	타이어휠조합, 뒤 광폭	1						
12	T4870-49811	디스크	1						
13	T4870-49821	림조합	1						
14	T4870-49831	타이어, 16.9-34 8PR	1						
15	J2-7070-0158	튜브(16.9-34)	1						

----> 개정전의 부품이 개정후의 부품을 대체 할 수 있음 <---- 개정후의 부품이 개정전의 부품에 대체 할 수 있음
<-X-> 개정전과 후의 부품이 상호 호환성이 없음 <---> 개정전과 후의 부품이 상호 호환성이 있음
<-0-> 단품 상태로는 상호호환성이 없으나 관련 부품의 조합상태로는 호환성이 있음

D581-T595A

웨이트그룹

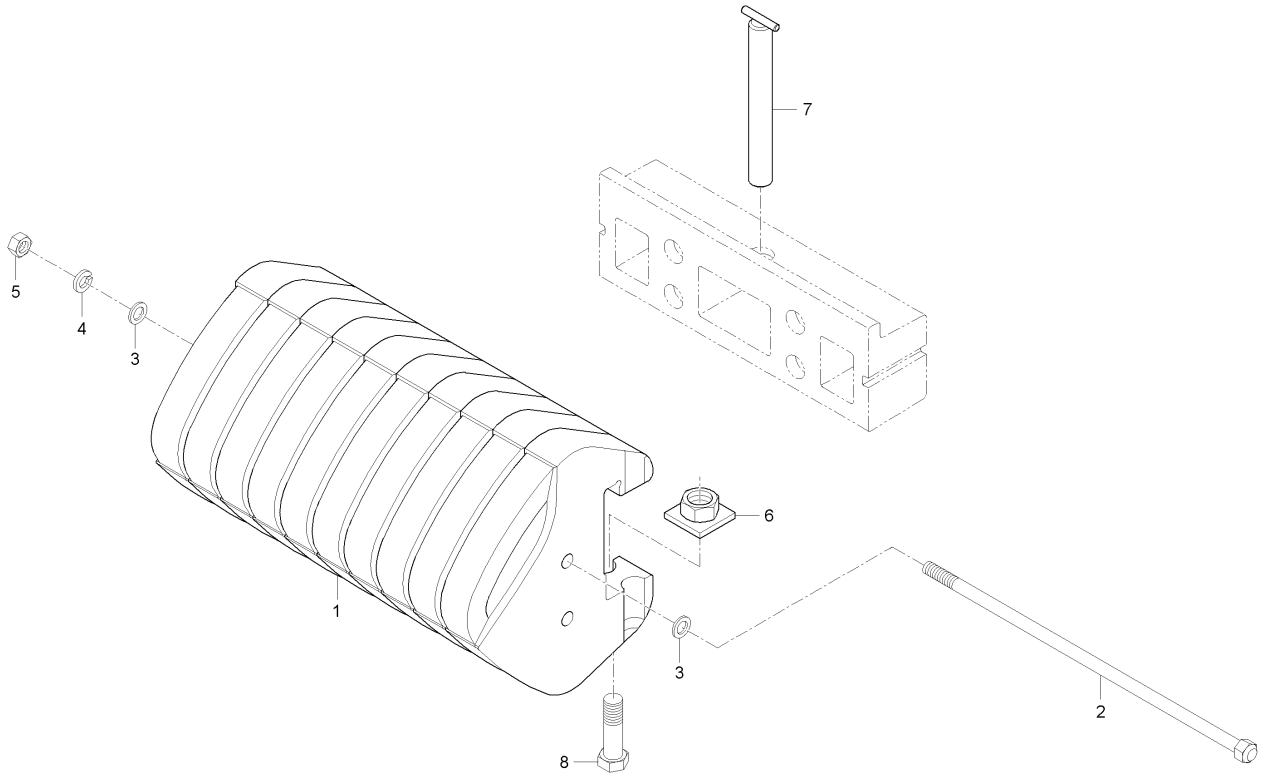

A : D852C , B : D702C , C : D652C

No.	부품번호	부품명	수량					I.C	비고
			A	B	C	D	E		
1	T4682-50053	앞앤드웨이트			10				
1	T4682-50053BB	앞끝웨이트			10			<-X->	
2	T4870-85501	웨이트볼트			1				
3	04013-50180	평와셔			2				M18
3	04014-50180	평와셔			2			<--->	
4	04512-50180	스프링와셔			1				M18
5	02176-50180	너트			1				
6	T4682-50071	고정판			2				
7	T4682-50081	고정핀			1				
7	T4682-50082	고정핀			1			<--->	
8	01173-51690	볼트			2				

----> 개정전의 부품이 개정후의 부품을 대체 할 수 있음 <---- 개정후의 부품이 개정전의 부품에 대체 할 수 있음
<-X-> 개정전과 후의 부품이 상호 호환성이 없음 <---> 개정전과 후의 부품이 상호 호환성이 있음
<-0-> 단품 상태로는 상호호환성이 없으나 관련 부품의 조합상태로는 호환성이 있음

D85-T595A 웨이트그룹

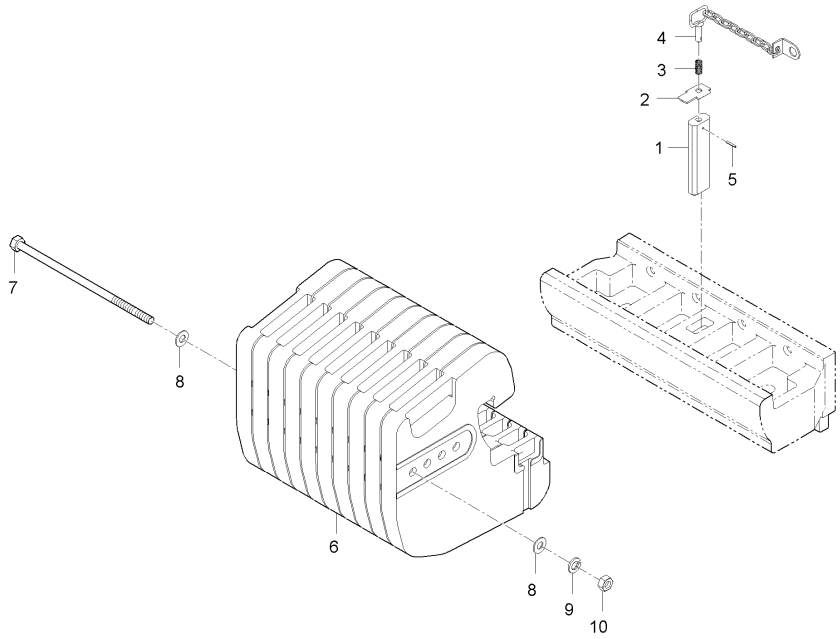

A : D852C , B : D702C , C : D652C

No.	부품번호	부품명	수량					I.C	비고
			A	B	C	D	E		
1	T4875-44962	앞끝웨이트지지핀	1	1					
1	T4875-44963	앞끝웨이트지지핀	1	1				<----	
2	T4875-44871	판	1	1					
3	R1812-44831	스프링	1	1					
4	R1812-44852	손잡이조합	1	1					
5	05411-00425	스프링핀	1	1					
6	T4870-21863	앞앤드웨이트	10	10					
6	T4870-21864	앞앤드웨이트	10	10				<----	
6	T4870-21864BB	엔드웨이트	10	10				<-X->	
7	T4875-85501	앞웨이트볼트	1	1					
8	04014-50180	평와셔	2	2					
9	04512-50180	스프링와셔	1	1					
10	02176-50180	너트	1	1					

----> 개정전의 부품이 개정후의 부품을 대체 할 수 있음 <---- 개정후의 부품이 개정전의 부품에 대체 할 수 있음
<-X-> 개정전과 후의 부품이 상호 호환성이 없음 <---> 개정전과 후의 부품이 상호 호환성이 있음
<-0-> 단품 상태로는 상호호환성이 없으나 관련 부품의 조합상태로는 호환성이 있음

MX55-T0940A

경광등그룹

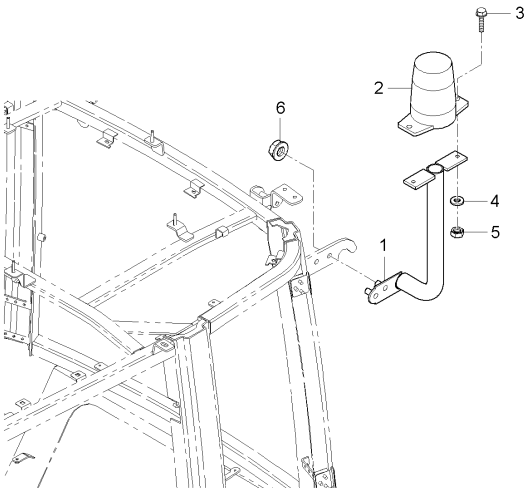

A : D852C , B : D702C , C : D652C

No.	부품번호	부품명	수량					I.C	비고
			A	B	C	D	E		
1	T5250-85112	경광등지지	1						
2	T5210-68552	경광등조합	1						
3	01023-50620	와셔붙임볼트	2						
4	04013-50060	평와셔	2						
5	02056-50060	너트	2						
6	02751-50080	플랜지너트	2						

----> 개정전의 부품이 개정후의 부품을 대체 할 수 있음 <---- 개정후의 부품이 개정전의 부품에 대체 할 수 있음
<-X-> 개정전과 후의 부품이 상호 호환성이 없음 <---> 개정전과 후의 부품이 상호 호환성이 있음
<-0-> 단품 상태로는 상호호환성이 없으나 관련 부품의 조합상태로는 호환성이 있음

MX90B-T1300A 경광등그룹

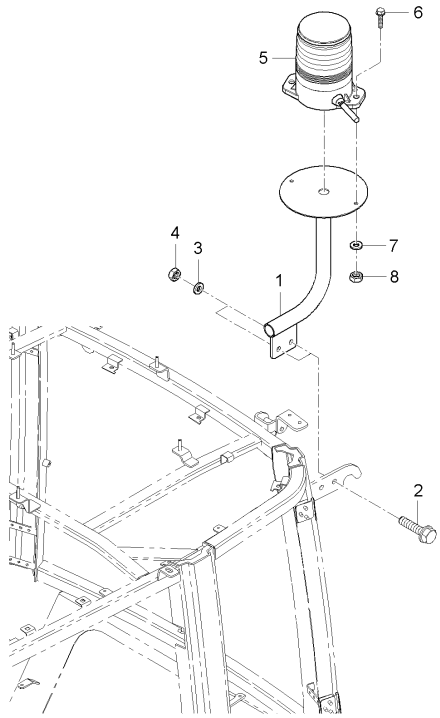

A : D852C , B : D702C , C : D652C

No.	부품번호	부품명	수량					I.C	비고
			A	B	C	D	E		
1	T5210-85111	경광등브라켓	1	1	1				
2	01123-50830	와셔붙임볼트	2	2	2				M8P1.25*30
3	04013-50080	평와셔	2	2	2				M8
4	02056-50080	너트	2	2	2				
4	02156-50080	너트	2	2	2			<----	M8XP1.25
5	T5210-68551	경광등	1	1	1				
5	T5210-68552	경광등조합	1	1	1			<--->	
6	01023-50620	와셔붙임볼트	2	2	2				M6*1.0
7	04013-50060	평와셔	2	2	2				M6
8	02056-50060	너트	2	2	2				M6*P1.0

----> 개정전의 부품이 개정후의 부품을 대체 할 수 있음 <---- 개정후의 부품이 개정전의 부품에 대체 할 수 있음
<-X-> 개정전과 후의 부품이 상호 호환성이 없음 <---> 개정전과 후의 부품이 상호 호환성이 있음
<-0-> 단품 상태로는 상호호환성이 없으나 관련 부품의 조합상태로는 호환성이 있음

D581-T2040A 웨이트그룹

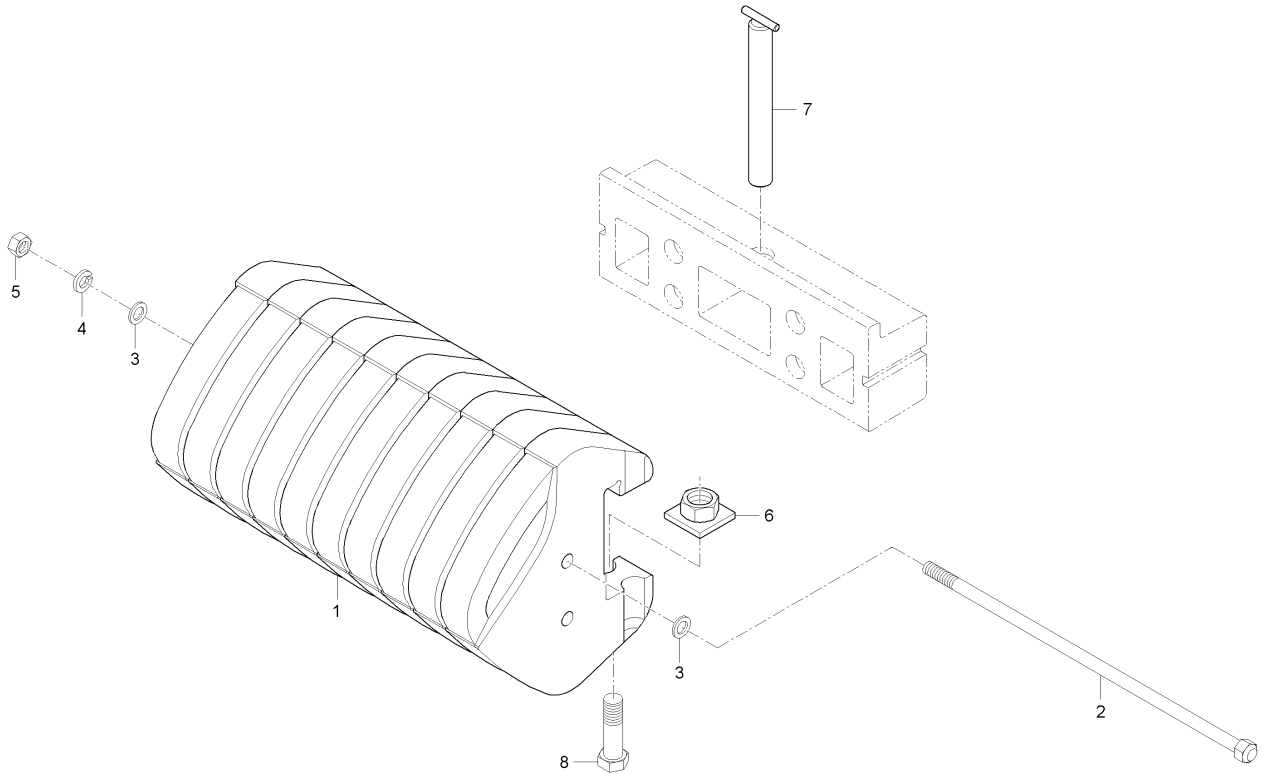

A : D852C , B : D702C , C : D652C

No.	부품번호	부품명	수량 A	수량 B	수량 C	수량 D	수량 E	I.C	비고
1	T4682-50053	앞앤드웨이트			10				
2	T4870-85501	웨이트볼트			1				
3	04014-50180	평와셔			2				
4	04512-50180	스프링와셔			1				M18
5	02176-50180	너트			1				
6	T4682-50071	고정판			2				
7	T4682-50082	고정핀			1				
8	01173-51690	볼트			2				

----> 개정전의 부품이 개정후의 부품을 대체 할 수 있음 <---- 개정후의 부품이 개정전의 부품에 대체 할 수 있음
<-X-> 개정전과 후의 부품이 상호 호환성이 없음 <---> 개정전과 후의 부품이 상호 호환성이 있음
<-0-> 단품 상태로는 상호호환성이 없으나 관련 부품의 조합상태로는 호환성이 있음

D85-T2040A 웨이트그룹

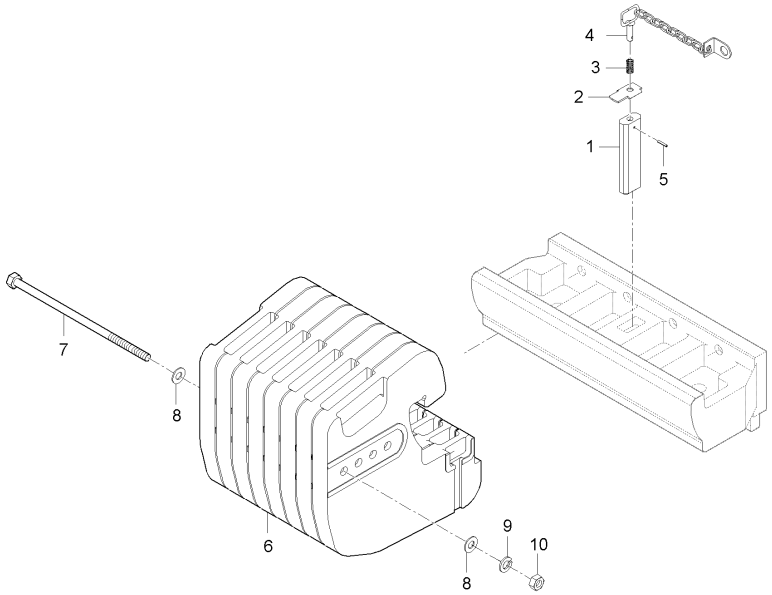

A : D852C , B : D702C , C : D652C

No.	부품번호	부품명	수량					I.C	비고
			A	B	C	D	E		
1	T4875-44963	앞끝웨이트지지핀	1	1					
2	T4875-44871	판	1	1					
3	R1812-44831	스프링	1	1					
4	R1812-44853	손잡이조합	1	1					
5	05411-00425	스프링핀	1	1					
6	T4870-21864	앞앤드웨이트	10	10					
7	T4875-85501	앞웨이트볼트	1	1					
8	04014-50180	평와셔	2	2					
9	04512-50180	스프링와셔	1	1					
10	02176-50180	너트	1	1					

----> 개정전의 부품이 개정후의 부품을 대체 할 수 있음 <---- 개정후의 부품이 개정전의 부품에 대체 할 수 있음
<-X-> 개정전과 후의 부품이 상호 호환성이 없음 <---> 개정전과 후의 부품이 상호 호환성이 있음
<-0-> 단품 상태로는 상호호환성이 없으나 관련 부품의 조합상태로는 호환성이 있음

D85-T2040-1A 앞웨이트그룹

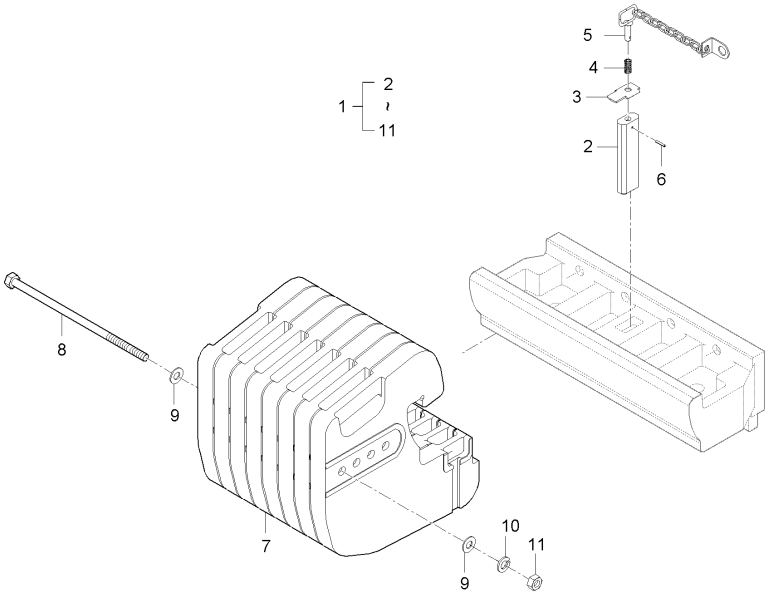

A : D852C , B : D702C , C : D652C

No.	부품번호	부품명	수량					I.C	비고
			A	B	C	D	E		
1	T4950-A12000111	앞웨이트조합(흑색)		1					
2	T4875-44963	앞끝웨이트지지핀		1					
3	T4875-44871	판		1					
4	R1812-44831	스프링		1					
5	R1812-44853	손잡이조합		1					
6	05411-00425	스프링핀		1					
7	T4870-21864BB	엔드웨이트		10					
8	T4875-85501	앞웨이트볼트		1					
9	04014-50180	평와셔		2					
10	04512-50180	스프링와셔		1					
11	02176-50180	너트		1					

----> 개정전의 부품이 개정후의 부품을 대체 할 수 있음 <---- 개정후의 부품이 개정전의 부품에 대체 할 수 있음
<-X-> 개정전과 후의 부품이 상호 호환성이 없음 <---> 개정전과 후의 부품이 상호 호환성이 있음
<-0-> 단품 상태로는 상호호환성이 없으나 관련 부품의 조합상태로는 호환성이 있음

INDEX 1

PART NO.	PAGE	PART NO.	PAGE	PART NO.	PAGE	PART NO.	PAGE	PART NO.	PAGE
0050345	15	01123-50816	103	01123-50885	149	01133-51025	204	01135-51025	225
0050345	17	01123-50816	104	01123-50895	316	01133-51025	265	01135-51025	340
008264	139	01123-50816	206	01123-51018	174	01133-51025	269	01135-51025	350
008266	137	01123-50816	208	01123-51020	43	01133-51025	283	01135-51030	43
008268	124	01123-50816	227	01123-51020	186	01133-51025	321	01135-51030	201
01023-50612	234	01123-50816	230	01123-51020	200	01133-51028	276	01153-50850	226
01023-50612	319	01123-50816	237	01123-51020	203	01133-51028	318	01153-50850	229
01023-50614	237	01123-50816	264	01123-51022	157	01133-51030	65	01155-50840	175
01023-50614	259	01123-50816	266	01123-51022	159	01133-51030	68	01155-50840	178
01023-50614	260	01123-50816	268	01123-51025	145	01133-51030	69	01155-50840	323
01023-50616	214	01123-50816	315	01123-51030	46	01133-51030	71	01155-50840	324
01023-50616	215	01123-50816	319	01123-51030	65	01133-51030	84	01156-51635	192
01023-50616	237	01123-50816	323	01123-51225	155	01133-51030	255	01156-51635	194
01023-50618	259	01123-50816	324	01123-51230	151	01133-51030	319	01156-51635	196
01023-50618	260	01123-50818	82	01125-50816	168	01133-51035	87	01173-51002	147
01023-50620	214	01123-50818	122	01125-50816	175	01133-51035	88	01173-51005	147
01023-50620	215	01123-50818	168	01125-50816	178	01133-51035	98	01173-51028	52
01023-50620	234	01123-50820	64	01125-50816	197	01133-51035	174	01173-51040	61
01023-50620	332	01123-50820	107	01125-50816	202	01133-51035	177	01173-51040	63
01023-50620	364	01123-50820	112	01125-50816	211	01133-51035	291	01173-51080	147
01023-50620	365	01123-50820	114	01125-50816	311	01133-51035	315	01173-51080	292
01023-50625	170	01123-50820	155	01125-50816	329	01133-51040	149	01173-51090	147
01023-50625	234	01123-50820	157	01125-50818	310	01133-51040	257	01173-51280	106
01023-50625	283	01123-50820	159	01125-50818	311	01133-51040	291	01173-51400	141
01023-50628	298	01123-50820	163	01125-50820	198	01133-51040	321	01173-51430	228
01023-50630	298	01123-50820	168	01125-50820	202	01133-51045	174	01173-51440	55
01023-50660	213	01123-50820	272	01125-50820	205	01133-51045	286	01173-51440	58
01023-50680	328	01123-50820	289	01125-50820	257	01133-51070	98	01173-51445	48
01023-50816	86	01123-50820	296	01125-50820	278	01133-51080	292	01173-51601	262
01025-50612	237	01123-50825	55	01125-50822	284	01133-51090	147	01173-51601	263
01025-50612	240	01123-50825	66	01125-50825	315	01133-51095	149	01173-51635	293
01025-50614	201	01123-50825	113	01125-50825	329	01133-51220	155	01173-51635	355
01025-50614	205	01123-50825	117	01125-50830	157	01133-51220	167	01173-51635	356
01025-50614	278	01123-50825	128	01125-50830	159	01133-51220	170	01173-51635	358
01025-50616	328	01123-50825	143	01125-50830	315	01133-51220	207	01173-51650	191
01025-50616	333	01123-50825	266	01125-50835	275	01133-51220	209	01173-51650	193
01025-50618	333	01123-50825	268	01125-50850	332	01133-51220	252	01173-51650	195
01025-50620	198	01123-50825	270	01125-50865	143	01133-51225	245	01173-51655	191
01025-50620	201	01123-50825	277	01127-50816	231	01133-51225	255	01173-51655	193
01025-50620	204	01123-50825	315	01127-50820	231	01133-51225	286	01173-51655	195
01025-50620	210	01123-50825	321	01133-51005	147	01133-51225	292	01173-51690	362
01025-50620	212	01123-50825	323	01133-51016	47	01133-51235	58	01173-51690	366
01025-50620	307	01123-50825	325	01133-51016	147	01133-51235	124	01175-51035	266
01025-50625	198	01123-50828	78	01133-51016	174	01133-51235	187	01175-51035	268
01025-50630	201	01123-50828	234	01133-51016	177	01133-51235	200	01175-51040	268
01025-50630	204	01123-50830	319	01133-51016	264	01133-51235	203	01175-51050	266
01025-50630	315	01123-50830	365	01133-51016	318	01133-51240	101	01175-51050	268
01053-50635	287	01123-50835	124	01133-51018	142	01133-51240	107	01175-51602	360
01053-50640	128	01123-50835	135	01133-51018	144	01133-51240	187	01175-51645	188
01073-51430	225	01123-50835	161	01133-51018	211	01133-51240	243	01176-51240	122
01073-51430	228	01123-50835	265	01133-51020	76	01133-51245	119	01176-51250	122
01073-51640	253	01123-50840	159	01133-51020	149	01133-51250	90	01176-51260	48
01073-51640	294	01123-50850	165	01133-51020	210	01133-51250	92	01176-51265	122
01118818	361	01123-50855	128	01133-51020	230	01133-51250	107	01176-51275	122
01123005	361	01123-50860	149	01133-51020	281	01133-51255	75	01176-51430	56
01123300	361	01123-50860	163	01133-51020	283	01133-51270	113	01176-51640	293
01123-50802	272	01123-50860	165	01133-51020	291	01133-51270	114	01176-51650	191
01123-50814	147	01123-50865	143	01133-51025	150	01133-51280	110	01176-51650	193
01123-50814	286	01123-50870	155	01133-51025	161	01133-51280	117	01176-51655	191
01123-50816	64	01123-50880	149	01133-51025	168	01135-51020	231	01176-51655	193

PART NO.	PAGE	PART NO.	PAGE	PART NO.	PAGE	PART NO.	PAGE	PART NO.	PAGE
01176-51655	195	01754-50830	171	02176-50100	204	02751-50080	337	04012-50060	237
01176-51665	192	01754-50830	172	02176-50100	210	02751-50080	349	04012-50080	157
01176-51665	193	01754-50830	173	02176-50100	211	02751-50080	364	04012-50080	159
01176-51665	195	01754-50830	344	02176-50100	226	02761-50060	198	04012-50080	175
01177-51240	122	01754-50840	158	02176-50100	229	02761-50060	205	04012-50080	178
01177-51250	122	01774-51016	147	02176-50100	233	02763-50080	332	04012-50080	239
01177-51265	122	01811-50612	181	02176-50100	236	02763-50080	344	04013-50040	314
01177-51275	123	01811-50612	184	02176-50100	239	02783-50100	84	04013-50050	266
01202-50820	181	02012-50060	328	02176-50100	255	02783-50100	174	04013-50050	268
01202-50820	184	02014-50060	339	02176-50100	267	03004-50616	234	04013-50050	352
01205-50616	257	02018-50100	186	02176-50100	274	03004-50620	314	04013-50060	181
01513-50816	200	02054-50040	226	02176-50120	123	03004-50620	345	04013-50060	184
01513-50816	203	02054-50040	230	02176-50120	190	03014-50616	351	04013-50060	198
01513-50822	164	02054-50040	304	02176-50140	48	03014-50630	348	04013-50060	201
01513-50828	164	02054-50040	314	02176-50140	55	03014-50830	336	04013-50060	204
01517-51022	84	02054-50050	297	02176-50140	119	03016-50616	279	04013-50060	283
01517-51028	177	02054-50080	312	02176-50140	151	03016-50616	326	04013-50060	286
01517-51028	255	02054-50080	348	02176-50140	187	03024-50410	237	04013-50060	314
01517-51035	255	02056-50060	174	02176-50140	231	03024-50410	298	04013-50060	335
01517-51430	231	02056-50060	235	02176-50160	188	03024-50412	341	04013-50060	345
01517-51440	48	02056-50060	283	02176-50160	192	03024-50414	314	04013-50060	364
01517-51440	55	02056-50060	314	02176-50160	194	03024-50420	304	04013-50060	365
01517-51632	61	02056-50060	335	02176-50160	195	03024-50420	309	04013-50080	85
01517-51632	63	02056-50060	364	02176-50160	253	03024-50420	332	04013-50080	160
01517-51655	196	02056-50060	365	02176-50160	259	03024-50510	324	04013-50080	201
01517-51660	193	02056-50080	341	02176-50160	260	03024-50516	333	04013-50080	205
01517-51665	192	02056-50080	365	02176-50160	262	03024-50520	170	04013-50080	235
01517-51665	193	02056-50220	247	02176-50160	263	03024-50520	264	04013-50080	257
01517-51665	195	02056-50220	248	02176-50160	294	03024-50520	314	04013-50080	277
01554-51030	46	02076-50160	355	02176-50160	356	03054-50416	352	04013-50080	288
01574-51250	123	02076-50160	356	02176-50180	262	03054-50514	151	04013-50080	315
01754-50612	180	02076-50160	357	02176-50180	263	03054-50516	233	04013-50080	320
01754-50612	210	02076-50160	360	02176-50180	362	03054-50540	297	04013-50080	336
01754-50612	234	02112-50080	160	02176-50180	363	03056-50408	215	04013-50080	340
01754-50612	250	02114-50060	130	02176-50180	366	03056-50510	215	04013-50080	343
01754-50612	252	02114-50080	130	02176-50180	367	03056-50510	235	04013-50080	347
01754-50612	296	02114-50080	250	02176-50180	368	03514-50512	198	04013-50080	365
01754-50612	303	02114-50080	336	02751-50060	174	03514-50514	303	04013-50100	167
01754-50616	241	02114-50080	340	02751-50060	177	04011-50100	130	04013-50100	206
01754-50616	260	02114-50080	343	02751-50060	210	04011-50100	161	04013-50100	208
01754-50616	264	02114-50100	350	02751-50060	214	04011-50100	239	04013-50100	236
01754-50616	297	02118-50100	135	02751-50060	215	04011-50100	243	04013-50100	252
01754-50616	329	02156-50080	122	02751-50060	240	04011-50100	265	04013-50100	327
01754-50616	352	02156-50080	149	02751-50060	277	04011-50100	270	04013-50100	350
01754-50620	339	02156-50080	164	02751-50060	296	04011-50100	276	04013-50120	275
01754-50620	348	02156-50080	226	02751-50060	305	04011-50100	290	04013-50120	307
01754-50812	352	02156-50080	315	02751-50060	308	04011-50100	291	04013-50160	158
01754-50816	205	02156-50080	323	02751-50060	339	04011-50120	59	04013-50160	160
01754-50816	257	02156-50080	324	02751-50080	149	04011-50120	237	04013-50160	253
01754-50816	264	02156-50080	336	02751-50080	158	04011-50120	250	04013-50160	259
01754-50816	310	02156-50080	343	02751-50080	200	04011-50120	270	04013-50160	260
01754-50816	346	02156-50080	365	02751-50080	203	04011-50180	278	04013-50160	262
01754-50816	350	02172-50120	99	02751-50080	210	04011-50180	279	04013-50160	263
01754-50820	208	02172-50120	170	02751-50080	211	04011-50180	288	04013-50160	276
01754-50820	257	02172-50120	269	02751-50080	226	04011-50180	291	04013-50160	286
01754-50820	344	02172-50120	275	02751-50080	229	04011-50180	326	04013-50160	294
01754-50825	258	02172-50160	360	02751-50080	258	04011-50200	246	04013-50180	247
01754-50825	339	02176-50100	46	02751-50080	310	04011-50220	250	04013-50180	248
01754-50825	348	02176-50100	177	02751-50080	311	04011-50220	323	04013-50180	262
01754-50825	349	02176-50100	201	02751-50080	329	04011-50220	324	04013-50180	263

PART NO.	PAGE	PART NO.	PAGE	PART NO.	PAGE	PART NO.	PAGE	PART NO.	PAGE
04013-50180	362	04512-50100	255	04612-00160	321	04810-00200	155	05012-01356	118
04014-50060	198	04512-50100	266	04612-00170	320	04810-00200	169	05012-01363	118
04014-50060	206	04512-50100	268	04612-00180	278	04810-00220	151	05122-50422	235
04014-50060	208	04512-50100	274	04612-00180	288	04810-00220	155	05122-50614	206
04014-50060	237	04512-50100	292	04612-00180	291	04810-00220	165	05122-50614	208
04014-50140	288	04512-50100	327	04612-00250	95	04810-00320	168	05122-50616	271
04014-50140	291	04512-50120	48	04612-00250	97	04810-01000	126	05122-50820	205
04014-50180	85	04512-50120	71	04612-00280	53	04811-00090	113	05122-50820	239
04014-50180	247	04512-50120	106	04612-00300	112	04811-00090	117	05122-50820	320
04014-50180	362	04512-50120	107	04612-00300	116	04811-00090	164	05122-50822	201
04014-50180	363	04512-50120	122	04612-00350	94	04811-00120	128	05122-50822	288
04014-50180	366	04512-50120	190	04612-00350	97	04811-00140	86	05122-50840	85
04014-50180	367	04512-50140	48	04612-00350	101	04811-00150	107	05122-51028	161
04014-50180	368	04512-50140	56	04612-00400	89	04811-00160	8	05122-51028	213
04015-50050	304	04512-50140	58	04612-00400	91	04811-00160	10	05122-51028	243
04015-50060	213	04512-50140	119	04612-00400	93	04811-00160	86	05122-51028	265
04015-50060	339	04512-50140	125	04612-00400	96	04811-00160	103	05122-51028	266
04015-50060	349	04512-50140	141	04612-00500	111	04811-00210	128	05122-51028	268
04015-50060	351	04512-50140	225	04612-00500	115	04811-00240	135	05122-51040	276
04015-50080	198	04512-50140	229	04612-00550	125	04811-00250	128	05122-51055	206
04015-50080	258	04512-50160	192	04612-00600	78	04811-00280	187	05122-51055	208
04015-50080	344	04512-50160	193	04612-00600	89	04811-00340	113	05411-00425	363
04015-50080	348	04512-50160	195	04612-00600	91	04811-00340	117	05411-00425	367
04015-50080	351	04512-50160	253	04612-00650	105	04811-00340	145	05411-00425	368
04015-50100	340	04512-50160	262	04612-50120	250	04811-00390	81	05411-00522	60
04111-50080	87	04512-50160	263	04613-00240	187	04811-00390	82	05411-00522	62
04111-50080	88	04512-50160	293	04613-50050	336	04811-00420	64	05411-00625	47
04111-50080	99	04512-50160	355	04613-50060	131	04811-00460	111	05411-00625	136
04512-50040	226	04512-50160	356	04613-50060	342	04811-00460	115	05411-00628	87
04512-50040	230	04512-50160	358	04613-50070	129	04811-00460	188	05411-00628	88
04512-50040	304	04512-50160	360	04613-50070	135	04811-00550	126	05411-00628	98
04512-50050	297	04512-50180	262	04613-50080	271	04811-00900	113	05411-00630	85
04512-50060	174	04512-50180	263	04613-50100	340	04811-01000	126	05411-00632	234
04512-50060	177	04512-50180	362	04613-50100	347	04811-06250	124	05411-00632	292
04512-50080	122	04512-50180	363	04717-00800	86	04811-07220	253	05411-00635	101
04512-50080	143	04512-50180	366	04717-00800	103	04811-10320	50	05411-00635	129
04512-50080	149	04512-50180	367	04717-01000	49	04811-10700	78	05411-00635	288
04512-50080	164	04512-50180	368	04717-01000	58	04811-11300	119	05411-00636	135
04512-50080	176	04512-50200	293	04717-01000	81	04811-51000	55	05411-00825	120
04512-50080	179	04512-50220	247	04717-01000	86	04811-51150	65	05411-00832	244
04512-50080	250	04512-50220	248	04717-01000	103	0500012	5	05411-00836	278
04512-50080	341	04611-00350	186	04717-01000	112	0500012	6	05411-00836	288
04512-50080	343	04611-00400	320	04717-01000	116	0500012	15	05411-00836	326
04512-50080	348	04611-00620	101	04717-01000	225	0500012	17	05411-00838	64
04512-50100	46	04611-00620	112	04717-01200	67	05012-00816	48	05411-00838	110
04512-50100	52	04611-00620	116	04717-01200	69	05012-01016	187	05411-00838	114
04512-50100	61	04611-00680	76	04717-01600	58	05012-01018	75	05411-01040	245
04512-50100	63	04611-00680	80	04717-01700	181	05012-01018	87	05411-01065	126
04512-50100	147	04611-00900	58	04717-02000	47	05012-01018	88	05411-01340	251
04512-50100	149	04611-00900	89	04717-02000	48	05012-01018	98	05411-02010	101
04512-50100	174	04611-00900	91	04717-02650	67	05012-01018	106	05511-50220	286
04512-50100	177	04611-00900	94	04717-02650	69	05012-01018	107	05511-50320	161
04512-50100	186	04611-00900	97	04717-02650	71	05012-01020	286	05511-50320	206
04512-50100	200	04611-00900	105	04724-00120	99	05012-01322	67	05511-50320	208
04512-50100	204	04611-00950	58	04724-00180	129	05012-01322	70	05511-50320	235
04512-50100	210	04611-01000	105	04810-00120	124	05012-01322	71	05511-50320	265
04512-50100	211	04612-00120	237	04810-00140	126	05012-01325	118	05511-50320	270
04512-50100	226	04612-00150	130	04810-00160	131	05012-01332	83	05511-50325	239
04512-50100	229	04612-00160	128	04810-00180	143	05012-01332	192	05511-50325	243
04512-50100	233	04612-00160	129	04810-00180	170	05012-01332	193	05511-50335	141

PART NO.	PAGE	PART NO.	PAGE	PART NO.	PAGE	PART NO.	PAGE	PART NO.	PAGE
05511-50420	270	06611-15010	56	08151-06310	79	09500-25428	66	2131A507	42
05511-50430	246	06613-10010	128	08401-51206	57	09500-55729	126	2134A502	11
05511-50435	276	06613-10010	136	08511-01615	127	09661-50800	226	2134A502	13
05511-50435	286	06613-10010	188	08511-02520	72	102200474	152	2151A001	29
05511-50530	247	06613-10010	249	08511-02520	73	110001080	132	2161A011	29
05511-50530	248	06613-10675	251	08511-02520	75	110001110	132	2161A011	30
05511-50535	249	06613-10675	287	08511-02520	76	110001160	132	2161A011	31
05511-51612	209	06613-20010	136	08511-02530	67	110003040	132	2311D039	28
05511-51612	266	06613-20010	188	08511-02530	69	110003150	132	2313C078	39
05511-51612	268	07715-00401	50	08511-05540	127	110004040	134	2313H233	36
05515-50600	270	07715-00401	72	08511-06030	127	110004080	132	2313H233	37
05515-50800	201	07715-00401	74	08511-06060	127	110004090	132	2313M377	39
05515-50800	205	07715-00401	107	08711-30206	104	110005040	132	2313M377	40
05515-50800	235	07715-00803	86	08711-30207	104	110006032	132	2314C049	2
05515-50800	239	07715-00803	87	08711-30213	84	110007032	133	2314C945	20
05515-50800	277	07715-00803	88	08711-32008	76	110009032	132	2314C945	21
05515-50800	281	07715-00803	98	08822-02617	101	110011020	132	2314F001	1
05515-50800	288	07715-03211	103	08822-53020	89	110012020	133	2314F001	3
05515-51000	213	07811-11215	65	08822-53020	91	110054004	124	2314F001	29
05515-51000	236	07811-11215	66	08823-03716	81	110054004	132	2314F003	29
05515-51000	238	07811-11215	288	08823-03716	82	110084004	124	2314F004	32
05515-51000	239	08100-00026	106	08823-54220	112	13201-0000	164	2314F006	29
05515-51000	267	08101-06006	111	08823-54220	116	13901-0345-2	176	2314F909	41
05515-51000	269	08101-06006	115	08823-74217	76	13901-0345-2	179	2314F909	42
05515-51000	290	08101-06007	75	08824-04527	93	13951-9155-2	122	2314H002	16
05515-51000	291	08101-06007	100	08824-04825	106	14301-4275-3	182	2314H002	18
05515-51200	276	08101-06008	80	08824-04825	110	14911-4275-1	68	2314H002	44
05515-51600	274	08101-06008	105	08824-04825	114	14911-4275-1	70	2314H002	45
05515-51600	277	08101-06013	105	08824-55221	89	14911-4275-1	181	2314H003	2
05515-51600	279	08101-06206	117	08824-55221	91	14911-4275-1	185	2314H003	4
05515-51600	326	08101-06207	77	08824-55221	94	14911-4275-1	232	2314H003	8
05525-50600	206	08101-06207	104	08824-55221	97	14971-4275-1	227	2314H003	10
05525-50600	237	08101-06207	110	08824-55221	105	15121-5385-2	170	2314H003	15
05525-50800	320	08101-06207	114	08825-05527	77	15121-5386-1	170	2314H003	17
05624-20408	216	08101-06208	75	08825-05527	79	15301-7247-0	67	2314H003	32
05624-20408	219	08101-06209	75	08825-05527	93	15301-7247-0	70	2314H004	8
05624-20408	222	08101-06210	72	08825-05527	96	15301-7247-0	184	2314H004	10
05624-20408	343	08101-06212	78	08826-06619	72	15521-9103-2	174	2314H004	22
0566004	43	08101-06213	120	08826-06619	73	15521-9103-2	177	2314H004	24
05712-00512	83	08101-06215	120	0920465	38	200001000	139	2314H004	26
0571346	43	08101-06306	78	0920497	38	200002050	137	2314H004	33
0576052	11	08101-06306	110	09318-87070	181	200002050	139	2314H004	34
0576052	13	08101-06306	114	09318-87070	185	200002090	137	2314H004	38
06311-45030	181	08101-06307	80	09318-88080	231	200004020	137	2314H005	16
06311-55060	69	08101-06308	53	09318-88130	161	200004020	139	2314H005	18
06331-35010	58	08101-06308	57	09318-88130	231	200004060	138	2314H005	19
06331-35012	67	08101-06308	94	09318-88130	265	200005060	140	2314H006	28
06331-35012	69	08101-06308	97	09318-88140	161	200007180	137	2314H006	33
06331-35016	58	08101-06309	54	09318-88140	269	200007180	139	2314H006	34
06331-35020	47	08101-06309	75	09318-88160	227	200016090	137	2314H008	41
06331-35020	49	08101-06310	77	09318-88160	230	200027100	138	2314H008	42
06331-45010	49	08101-06311	61	09403-55511	53	200027100	140	2314H012	8
06331-45010	225	08101-06311	63	09500-16307	47	21002-3000	164	2314H012	10
0650204	43	08101-16013	105	09500-18308	85	2113A001	1	2314H012	16
0650588	1	08141-06007	46	09500-18327	87	2113A001	3	2314H012	18
0650588	3	08141-06203	320	09500-18327	88	2116053	15	2314H012	19
0650588	7	08151-06213	73	09500-18327	99	2116053	17	2314H015	28
0650588	9	08151-06305	95	09500-25388	72	2131A008	38	2314H023	28
0650710	1	08151-06305	97	09500-25388	73	2131A506	32	2314H026	28
0650710	3	08151-06309	76	09500-25428	65	2131A507	41	2314H033	4

PART NO.	PAGE	PART NO.	PAGE	PART NO.	PAGE	PART NO.	PAGE	PART NO.	PAGE
2314H033	39	2415787	22	2644H001	24	3112A005	6	3174A017	29
2314H033	40	2415A068	30	2644H023	26	3112D031	20	3174A021	20
2314H034	15	2415A068	31	2644N202/22	22	3112D031	21	3174A021	21
2314H034	17	2415B148	16	2645A321	22	3112D071	1	3175P003	31
2314H034	35	2415B148	18	2645A321	24	3112D071	3	3178C175	28
2314H034	39	2415D503	2	2645A321	26	3112X011	15	320047000	138
2314H038	35	2415H002	35	2645K011	26	3112X011	17	320047000	140
2314H052	38	2415H008	8	2645K013	22	31137551	5	320048000	137
2314H951	20	2415H008	10	2645K017	24	31137551	6	320048000	139
2314H951	21	2415H009	35	2645K611	22	31137561	5	32114145	11
2314J002	2	2418F001	8	2645K611	24	31137561	6	32114145	13
2314J002	4	2418F001	10	2645K611	26	3115A049	38	3211C002	2
2314J002	16	2418F002	8	2646E019	22	3115T051	5	3211C002	4
2314J002	18	2418F002	10	2646E019	24	3115T051	6	3211P013	28
2314J005	36	2418F436	15	2646E019	26	3117A101	20	3212P008	1
2314J005	37	2418F436	17	2646F002	42	3117A101	21	3212P008	3
2314J007	38	2418F704	2	2646F003	41	3117C221	5	3212V003	5
2314J010	15	2418F704	4	2646F003	42	3117C221	6	3212V003	6
2314J010	17	2418M514	7	2646F004	41	3117L251	22	3212V006	1
2314J012	20	2418M514	9	2646F501	23	3117L261	24	3212V006	3
2314J012	21	2418M519	7	2646F501	25	3117L261	26	32141316	1
2314J012	38	2418M519	9	2646F501	27	3117N001	15	32141316	3
2314J029	32	2431131	44	2654407	35	3117N001	17	32166329	1
2314J606	15	2431131	45	26550005	43	3117N042	15	32166329	3
2314J606	17	2431154	8	26560201	41	3117N042	17	32186137	5
2314K161	16	2431154	10	26560201	42	31220-1429-3	253	32186137	6
2314K161	18	2431154	16	2656F823	43	31220-1429-3	259	32186405	28
2314K161	33	2431154	18	2666A016	44	31220-1429-3	260	3218A011	8
2314K161	34	2458C522	37	2666A016	45	3133F071	1	3218A011	10
2314K164	19	2481877	31	2674A226	40	3133F071	3	3218A012	8
2314W009	22	2481D073	40	2721332	5	3133F072	1	3218A012	10
2314W009	25	2481D314	32	2721332	6	3133F072	3	3218A013	20
2314W009	27	2481D556	44	2722A022	11	3133F073	1	3218A013	21
2316A901	11	2481D556	45	2722A022	13	3133F073	3	3218J013	39
2316A901	13	2481Y011	22	2848A027	25	3133F074	1	3218J013	40
2316A902	11	2481Y011	24	2848A071	35	3133F074	3	3218R036	32
2316A902	13	2481Y011	26	2848A127	27	31355-2949-1	151	32240-3446-1	300
2318A108	24	2481Y012	22	2848A127	44	31355-3819-1	225	32240-3446-1	301
2318A108	26	2481Y012	24	2848A127	45	3141D212	12	32416117	7
2318A364	40	2481Y012	26	2871A303	38	3141D222	14	32416117	9
2318A603	2	2485A104	11	300002000	133	3141P008	11	3241A011	1
2318A603	4	2485A104	13	300004000	133	3141P008	13	3241A011	3
2318A603	28	2485A108	1	300017000	138	3142A151	7	3241A012	1
2318A604	38	2485A108	3	300017000	139	3142A151	9	3241A012	3
2318A634	39	2485A109	2	300070000	137	3142H071	7	3241H009	15
2318A634	40	2485A109	4	300070000	139	3142H071	9	3241H009	17
2318D208	36	2485C041P	8	300090000	138	3142U031	12	3241N001	5
2318D208	37	2485C041P	10	300090000	140	3142U031	14	3241N001	6
2318D208	38	2485C522	36	300091000	137	3142W004	7	3244A009	1
2318F605	20	2486A215	33	300091000	139	3142W004	9	3244A009	3
2318F605	21	2486A215	34	300093000	133	31434307	12	3245A002	20
2344A013	20	24880234	19	300129000	133	31434307	14	3245A002	21
2344A013	21	26001-0040	153	300180000	133	3161C015	44	3254K013	40
2411D008	22	2614B658	36	310001000	133	3161C015	45	3271A011	11
2411D008	24	2614B658	37	310003000	133	3161C017	45	3271A011	13
2411D008	26	26420318	24	310006000	137	3161C018	44	3272A018	21
2411D013	43	26420318	26	310006000	139	3174A015	11	3272A022	20
2415633	16	26420469	24	310021000	137	3174A015	13	3278A007	35
2415633	18	26420469	26	310021000	139	3174A016	7	3311A017	5
2415715	28	26439279	22	3112A005	5	3174A016	9	3311A017	6

PART NO.	PAGE	PART NO.	PAGE	PART NO.	PAGE	PART NO.	PAGE	PART NO.	PAGE
33137409	20	3525A104	24	3681P047	18	3773A131	35	4128A029	32
33137409	21	3525A104	26	3681V512	39	3778E221	40	4131A062	19
3313A006	41	35340-2532-1	78	3681V512	40	3778E232	39	4132A008	41
3313A006	42	3571C072	40	3682A011	19	37805-4350-1	124	4132A008	42
3313E021	7	3577A125	28	3682A013	39	37805-4452-1	101	4133L048	8
3313E021	9	35820-7556-1	299	36832137	28	3781A008	16	4133L048	10
33142111	1	35820-7556-1	301	3684N503	39	3781A008	18	4133L503	8
33142111	3	35820-7556-1	307	3685A024	33	3781C005	16	4133L503	10
3314A151	7	3584A003	32	3685A024	34	3781C005	18	4133L509	8
3314A151	9	360003000	133	3685A025	33	3782L003	8	4133L509	10
3314A161	7	360009000	132	3685A025	34	3782L003	10	4134C043	16
3314A161	9	360010000	133	3688A029	40	3783R012	30	4134C043	18
3321A003	15	36001-0010	153	3688A035	32	3783R012	31	4134E057	35
3321A003	17	36001-0050	153	3688A036	32	3788A002	29	4134K015	30
3321A006	20	36001-0070	153	3688A037	40	3788A003	29	4134K015	31
3321A006	21	36001-0080	153	3688A038	30	3788N003	29	4134W001	34
33426161	15	36001-0100	153	3688A038	31	3789A001	29	4134W003	33
33426161	17	36001-0110	153	3688A039	35	380015000	138	4142A502	17
3342A011	7	36001-0140	153	3688A041	35	380015000	139	4142A504	15
3342A011	9	36001-0150	153	3688C018	39	3812A026	29	4142X098	16
33435146	43	36001-0160	153	36919-5665-0	307	38240-1883-1	198	4142X098	18
3353D005	28	36001-0190	153	36919-5666-1	299	38240-1883-1	272	4142X294	29
33554128	35	36001-0230	153	36919-5666-1	301	38245-2925-3	198	4187K007	39
33812116	28	360011000	132	36919-5666-1	307	38245-2925-3	241	440008000	134
33872632	31	360011000	137	37150-2179-1	102	38245-2925-3	345	440031000	137
34150-2156-1	95	360011000	140	37150-3447-1	181	3824A071	38	440031000	139
34150-2156-1	97	360013000	137	37150-3447-1	281	38430-2554-1	101	440144000	132
34150-2194-2	112	360013000	139	37155-3447-1	213	38430-4515-1	43	440152000	137
34150-2435-1	107	360037000	137	37155-3447-1	300	38440-4475-1	188	44366-4688-1	237
34150-2546-1	252	360037000	139	37155-3447-1	302	38455-2314-1	101	44366-4688-1	276
34150-3764-4	249	360046000	138	3716A504	16	38630-4329-2	50	44366-4723-1	327
34150-3764-4	251	360046000	140	3716C471	15	3CU1210730	154	44512-4663-1	129
34220-1451-2	87	360047000	137	3716C471	17	3XTAP822150	154	44512-4665-1	275
34220-1451-2	88	360047000	139	3716M502	18	400049000	137	450005000	134
34220-1451-2	99	360049000	138	3717E281	28	400049000	139	450006000	138
34350-2544-4	252	360049000	140	3722A031	34	410003000	139	450006000	140
350001000	138	360054000	132	3733A008	41	41011-5151-4	316	450007000	138
350005000	133	360073000	133	3733A008	42	4111A029	20	450007000	140
350011000	133	360076000	132	3737A291	11	4111A029	21	460002000	133
350024000	138	360077000	133	3737A291	13	4111K068	20	460006000	138
350024000	140	360085000	126	3748W232	36	4111K068	21	460006000	140
350027000	133	360092000	126	3748W232	37	4111K073	20	505-3456	161
350027000	137	3611M006	39	3751A211	20	4111K073	21	505-3456	265
350027000	139	36155429	38	3751A211	21	4113K005	36	50541-5115-1	124
350043000	133	3615A009	29	3751A241	22	4113K005	37	507-3303	161
350044000	132	3617V015	15	3751A241	25	4115C311	5	507-3303	265
350046000	133	3617V015	17	3751A241	27	4115C311	6	517-3073	162
350058000	135	3617V016	15	3753A071	35	4115C311G	5	517-3073	265
350062000	138	3617V016	17	3753R351	20	4115C311G	6	52200-2523-1	150
350073000	140	36241123	31	3753R351	21	4115P011	5	52200-2523-1	156
3525A091	22	3627P041	28	3763A045	41	4115P015	6	52200-2523-1	158
3525A092	22	3641A007	2	3763A045	42	4115R314	11	52200-2523-1	160
3525A093	22	3641A007	4	3763A046	41	4115R314	13	52300-3411-1	85
3525A094	22	3651A016	44	3763A046	42	4115R315	11	52300-4166-4	307
3525A101	24	3651A016	45	3763A046	43	4115R315	13	52300-7517-1	274
3525A101	26	3681A055	29	37650-4314-0	50	4115R612	11	52794-4242-1	299
3525A102	24	3681E046	10	37650-4317-0	50	4115R612	13	52794-4242-1	301
3525A102	26	3681E051	8	3765A081	28	4115R703	11	53415-4128-1	345
3525A103	24	3681K036	28	3767A011	39	4115R703	13	54201-3454-0	328
3525A103	26	3681P047	16	3773A081	35	41162-4283-1	131	54201-3454-1	328

PART NO.	PAGE	PART NO.	PAGE	PART NO.	PAGE	PART NO.	PAGE	PART NO.	PAGE
55571-3238-1	345	E7310-93621	46	R1812-44831	367	T2368-69961	308	T2612-52462	217
56713-2572-2	226	E7310-93631	46	R1812-44831	368	T2440-22581	89	T2612-52462	220
56713-2813-1	156	E7312-52143	43	R1812-44852	363	T2440-22581	91	T2612-52462	223
56713-2813-1	250	E7312-52143ED	43	R1812-44853	367	T2540-18271	201	T2630-42161	67
57781-5121-1	206	E7313-25011	46	R1812-44853	368	T2540-18271	204	T2630-42161	70
57781-5121-1	208	E7313-25012	46	T2131-69801	305	T2540-27631	355	T2630-43011	93
5KC1227000	154	E7313-74251	36	T2131-69802	305	T2540-38251	228	T2630-43021	93
5KIT105413	153	E7313-74251	37	T2131-69803	305	T2610-23811	106	T2630-43031	93
5V08104000	153	E7313-74251ED	37	T2185-00101	306	T2610-23811	110	T2630-43041	93
62331-1853-2	103	E7313-99012	218	T2185-22531	110	T2610-23811	114	T2630-43051	93
76KB-0511	186	E7313-99111	218	T2185-22531	114	T2610-24461	214	T2670-15182	111
76KB-0512	186	E7314-99012	221	T2185-33651	306	T2610-24461	215	T2720-27831	356
76KD-1094	149	E7314-99111	221	T2185-33661	299	T2610-24461	235	T2720-27831	357
82KC-0641	198	E7315-99012	224	T2185-33661	301	T2610-24461	236	T3980-49402	357
82KC-0807	235	E7315-99111	224	T2185-69582	299	T2610-24461	240	T3980-49452	357
82KC-0807	242	J1-2560-0025	353	T2185-69582	301	T2610-27211	94	T3980-49601	357
82KC-1010	226	J1-2560-0051	353	T2185-69651	304	T2610-27211	97	T3980-49611	357
83913800	43	J1-2560-0081	353	T2185-69692	304	T2610-37453	125	T3980-49621	357
84612-18230	351	J1-2560-0082	353	T2185-69971	308	T2610-37471	124	T4025-68321	313
950011024	132	J1-2560-0083	353	T2185-70491	175	T2610-37473	124	T4121-31051	307
AR69444	353	J1-2560-0084	353	T2185-70491	178	T2610-39202	128	T4121-31052	307
C5510-43102	296	J1-2560-0085	353	T2185-70491	181	T2610-39212	128	T4121-31053	307
C7310-26931	226	J1-2560-0086	353	T2185-70491	184	T2610-39222	128	T4125-13631	183
C7330-05321	231	J1-2800-0954	354	T2185-70491	186	T2610-39233	128	T4125-14261	67
C7690-47212	309	J1-2800-1111	353	T2185-70491	200	T2610-39252	128	T4125-14261	69
C7810-43211	296	J1-2800-1112	354	T2185-70491	203	T2610-39281	128	T4125-14261	71
C7910-10151	226	J1-2800-1119	354	T2185-70491	207	T2610-39411	129	T4125-48121	318
E2101-05312	186	J1-2800-1145	354	T2185-70491	209	T2610-39422	129	T4125-70211	185
E2101-05312BB	186	J1-2800-1176	354	T2185-70491	295	T2610-39422	135	T4125-74451	260
E5500-21332	46	J1-2800-1178	353	T2185-79051	304	T2610-39431	129	T4145-81531	346
E6200-12142	175	J2-2540-0015	353	T2185-79061	304	T2610-39441	129	T4145-81532	346
E6200-12142	179	J2-2560-0097	354	T2185-82551	300	T2610-39462	129	T4145-81951	344
E6300-72462	181	J2-2560-0100	353	T2185-82551	302	T2610-39463	129	T4145-82052	345
E6300-72462	184	J2-2560-0101	353	T2185-82551	309	T2610-39472	129	T4145-82081	345
E6300-72462ED	181	J2-2560-0102	353	T2185-82551	316	T2610-39473	129	T4145-82081	348
E6300-72462ED	184	J2-2560-0300	354	T2185-82561	185	T2610-39481	129	T4145-83081	345
E6500-50822	143	J2-7070-0158	361	T2185-82561	232	T2610-39491	129	T4145-83191	346
E7100-72411	181	K134AF01	24	T2185-82561	300	T2610-39511	130	T4153-51031	339
E7100-72411	184	K134AF01	26	T2185-82561	302	T2610-39521	130	T4157-69811	305
E7201-64461	201	KX97382-S51	171	T2185-82561	309	T2610-39531	130	T4180-69951	296
E7201-64461	204	KX97382-S51	172	T2185-82561	316	T2610-39562	130	T4180-69961	307
E7230-72081	180	KX97382-S51	173	T2185-82561	333	T2610-39572	130	T4240-14081	67
E7240-32291	7	KX97382-S51	181	T2198-69951	296	T2610-39601	130	T4240-14081	69
E7240-32291	9	L311FF02	22	T2305-21891	89	T2610-39631	130	T4240-14081	71
E7240-32731	7	L311FF02	24	T2305-21891	92	T2610-39672	130	T4240-14081	122
E7240-32731	9	L311FF02	26	T2305-26641	270	T2610-39911	135	T4240-31052	307
E7300-05293	186	P4410-98251	242	T2305-43882	49	T2610-39921	136	T4260-27691	135
E7300-05304	186	P5370-69321	299	T2305-51191	65	T2610-39951	135	T4260-33631	299
E7300-11781	181	P5370-69321	301	T2305-51191	66	T2610-50271	229	T4260-33631	301
E7300-11781	185	P5370-82551	207	T2350-29291	207	T2610-50271	295	T4260-33631	306
E7310-11782	171	P5370-82551	209	T2350-29291	209	T2610-52461	330	T4260-45171	158
E7310-11782	172	P5370-82551	300	T2350-42171	67	T2611-26692	217	T4260-45171	160
E7310-11782	173	P5370-82551	302	T2350-42171	70	T2611-26692	220	T4340-27131	356
E7310-25161	46	R1510-27631	359	T2350-55452	190	T2611-26692	223	T4340-38231	145
E7310-25181	46	R1510-27631	360	T2350-55453	190	T2611-26693	217	T4340-38241	182
E7310-63014	46	R1810-32541	50	T2350-69551	199	T2611-26693	220	T4340-38241	316
E7310-63821	46	R1810-32561	50	T2350-69571	199	T2611-26693	223	T4340-38751	167
E7310-72612	186	R1810-32571	50	T2351-55462	190	T2611-54822	230	T4340-38762	167
E7310-76161	186	R1810-32681	50	T2360-44591	101	T2611-79031	303	T4351-43101	296
E7310-76191	186	R1812-44831	363	T2368-69951	296	T2612-24921	324	T4420-37361	165

PART NO.	PAGE	PART NO.	PAGE	PART NO.	PAGE	PART NO.	PAGE	PART NO.	PAGE
T4520-10803	270	T4520-43322	55	T4520-44204	60	T4520-87402	336	T4620-69272	304
T4520-10803BB	270	T4520-43323	55	T4520-44213	60	T4520-87402	340	T4620-69331	299
T4520-14163	125	T4520-43331	56	T4520-44213	62	T4520-87402	343	T4620-69331	301
T4520-14852	65	T4520-43345	56	T4520-44221	60	T4520-87402	348	T4620-69362	299
T4520-14852	66	T4520-43351	56	T4520-44221	62	T4520-87402	349	T4620-69362	301
T4520-24921	323	T4520-43361	56	T4520-44222	60	T4520-87691	328	T4620-69462	308
T4520-24921	324	T4520-43411	53	T4520-44232	60	T4520-87814	262	T4620-69521	164
T4520-26161	243	T4520-43412	53	T4520-44232	62	T4520-87814	263	T4620-69521	299
T4520-26161	321	T4520-43441	53	T4520-44241	60	T4520-89541	342	T4620-69521	301
T4520-26161	323	T4520-43442	53	T4520-44241	62	T4520-89921	340	T4620-70272	270
T4520-26161	324	T4520-43521	57	T4520-44252	60	T4520-90042	169	T4620-75191	309
T4520-26171	266	T4520-43522	57	T4520-44252	62	T4520-90093	150	T4620-81351	347
T4520-26171	268	T4520-43542	58	T4520-44261	60	T4520-90093	153	T4620-81751	202
T4520-26181	266	T4520-43623	61	T4520-44261	62	T4520-91141	247	T4620-81751	205
T4520-26181	268	T4520-43624	61	T4520-44281	60	T4520-91141	248	T4620-81842	310
T4520-26911	192	T4520-43624	62	T4520-44281	62	T4520-91211	249	T4620-81842	311
T4520-26911	194	T4520-43652	61	T4520-44291	61	T4520-91211	253	T4620-81842	336
T4520-26911	196	T4520-43652	62	T4520-44291	62	T4520-91252001	251	T4620-81842	343
T4520-26931	266	T4520-43662	61	T4520-44581	188	T4601-60051	271	T4620-82022	340
T4520-26931	268	T4520-43662	62	T4520-44811	188	T4601-60062	271	T4620-82022	342
T4520-26951	266	T4520-43672	61	T4520-44821	188	T4601-82981	348	T4620-82022	349
T4520-26951	268	T4520-43672	63	T4520-45701	322	T4601-82991	348	T4620-88051	342
T4520-27831	286	T4520-43713	60	T4520-45702	322	T4620-21521	77	T4620-88051	347
T4520-27831	321	T4520-43714	61	T4520-52014	217	T4620-21521	110	T4624-34111	165
T4520-33401	229	T4520-43722	60	T4520-52014	220	T4620-21521	114	T4624-43291	147
T4520-33401	257	T4520-43722	62	T4520-52014	223	T4620-21791	78	T4624-60371	276
T4520-33401	295	T4520-43723	60	T4520-52014	329	T4620-23761	76	T4624-60372	276
T4520-37351	163	T4520-43723	62	T4520-54222	305	T4620-25383	104	T4624-65561BK	240
T4520-37372	169	T4520-43731	60	T4520-54323	264	T4620-25442	104	T4624-65562BK	240
T4520-38151	145	T4520-43731	62	T4520-54323	309	T4620-25452	104	T4624-67332	266
T4520-41631	188	T4520-44021	53	T4520-54323	314	T4620-25821	107	T4624-67332	268
T4520-41671	189	T4520-44021	75	T4520-55312	316	T4620-25932	164	T4624-67332	323
T4520-41681	188	T4520-44031	53	T4520-62243	318	T4620-25933	164	T4624-67332	324
T4520-41691	188	T4520-44031	75	T4520-62261	318	T4620-34091	150	T4625-29732	252
T4520-41821	307	T4520-44041	53	T4520-62331	238	T4620-34111	163	T4625-52351	216
T4520-42281	60	T4520-44041	75	T4520-62331	239	T4620-35012	142	T4625-52351	219
T4520-42281	62	T4520-44051	53	T4520-62331	270	T4620-35012	144	T4625-52351	222
T4520-42351	48	T4520-44061	53	T4520-63603	141	T4620-38032	167	T4625-55431	171
T4520-42351	78	T4520-44071	53	T4520-63603BB	141	T4620-38033	167	T4625-55431	172
T4520-42361	48	T4520-44081	54	T4520-63854	147	T4620-44331	103	T4625-55431	173
T4520-42361	78	T4520-44081	57	T4520-63855	147	T4620-49371	355	T4625-55431	175
T4520-42371	48	T4520-44091	54	T4520-63862	147	T4620-49371	356	T4625-55431	178
T4520-42371	78	T4520-44091	57	T4520-63863	147	T4620-49371	357	T4625-55431	180
T4520-42381	48	T4520-44101	54	T4520-63971	141	T4620-49381	355	T4625-55431	183
T4520-42521	47	T4520-44101	58	T4520-67312	323	T4620-49381	356	T4625-55431	200
T4520-42561	47	T4520-44111	54	T4520-67312	324	T4620-49381	357	T4625-55431	205
T4520-42571	239	T4520-44111	58	T4520-75031	305	T4620-49391	355	T4625-55431	209
T4520-43162	51	T4520-44121	54	T4520-75031	308	T4620-49391	356	T4625-55431	211
T4520-43171	51	T4520-44121	58	T4520-75174	306	T4620-49391	357	T4625-55431	240
T4520-43181	51	T4520-44131	54	T4520-75175	306	T4620-50592	277	T4625-55431	272
T4520-43191	48	T4520-44131	58	T4520-75176	306	T4620-50701	198	T4625-55431	281
T4520-43191	56	T4520-44161	58	T4520-75481	307	T4620-55841	266	T4625-55431	345
T4520-43231	53	T4520-44171	58	T4520-75954	296	T4620-55841	268	T4625-55441	207
T4520-43241	53	T4520-44181	58	T4520-82551	316	T4620-65031	239	T4625-55441	209
T4520-43242	53	T4520-44191	60	T4520-82561	182	T4620-65031	279	T4625-87611	207
T4520-43261	48	T4520-44192	60	T4520-82561	185	T4620-65031	326	T4625-87611	209
T4520-43271	48	T4520-44192	62	T4520-82561	232	T4620-65481	283	T4625-87611	285
T4520-43271	56	T4520-44202	60	T4520-82561	316	T4620-66111	320	T4628-65431	283
T4520-43281	55	T4520-44203	60	T4520-87402	310	T4620-66161	141	T4628-65432	283
T4520-43291	57	T4520-44203	62	T4520-87402	311	T4620-69251	305	T4628-66211	235

PART NO.	PAGE	PART NO.	PAGE	PART NO.	PAGE	PART NO.	PAGE	PART NO.	PAGE
T4634-50901	252	T4682-55801	215	T4710-21931	114	T4710-69511	298	T4810-21612	80
T4635-43342	56	T4682-55801	298	T4710-23322	89	T4710-69521	298	T4810-21621	80
T4635-43343	56	T4682-60211	250	T4710-23322	92	T4710-69613	295	T4810-21621	106
T4680-21231	87	T4682-60531	250	T4710-23322	110	T4710-69951	296	T4810-21642	80
T4680-21231	88	T4682-65291	277	T4710-23322	114	T4710-72412	181	T4810-21753	79
T4680-21231	99	T4682-65291	281	T4710-23501	89	T4710-72413	184	T4810-21762	77
T4680-36002	142	T4682-65301	237	T4710-23501	91	T4710-72414	184	T4810-21762	79
T4680-36002	144	T4682-65301	277	T4710-24451	115	T4710-72415	184	T4810-21774	77
T4680-93211	303	T4682-65441	257	T4710-24462	111	T4710-72433	184	T4810-21774	79
T4680-93211	335	T4682-65441	281	T4710-24471	111	T4710-72434	184	T4810-21782	77
T4680-93211	348	T4682-66042	320	T4710-24471	115	T4715-47071	159	T4810-21782	79
T4681-80651	312	T4682-66061	318	T4710-24481	111	T4720-43322	55	T4810-21792	77
T4681-82411	337	T4682-66071	318	T4710-24481	115	T4720-43323	55	T4810-21792	79
T4681-82421	337	T4682-66081	318	T4710-24491	111	T4720-43324	55	T4810-21802	77
T4681-84081	316	T4682-66111	319	T4710-24491	115	T4720-43332	55	T4810-21802	79
T4681-84091	316	T4682-69031	298	T4710-24511	111	T4720-46601	250	T4810-22154	86
T4681-85011	335	T4682-69401	297	T4710-24511	115	T4720-47601	250	T4810-22171	86
T4681-85311	342	T4682-69931	297	T4710-25151	105	T4720-90081	158	T4810-22211	67
T4681-88021	348	T4682-78251	253	T4710-43342	55	T4720-90081	169	T4810-22211	69
T4681-88361	347	T4682-78252	253	T4710-43343	55	T4720-90091	169	T4810-22221	70
T4681-89192	347	T4682-86151	316	T4710-43352	55	T4810-14261	67	T4810-22542	76
T4681-91111	252	T4682-87821	259	T4710-46961	319	T4810-14261	69	T4810-22564	72
T4682-32221	298	T4682-87821	260	T4710-52201	217	T4810-14261	71	T4810-22564	73
T4682-32231	298	T4682-87821	262	T4710-52201	220	T4810-14271	67	T4810-22572	81
T4682-37211	150	T4682-87821	263	T4710-52201	223	T4810-14271	69	T4810-22572	82
T4682-37211	152	T4682-87831	259	T4710-53141	217	T4810-14271	71	T4810-22581	81
T4682-37581	169	T4682-87831	260	T4710-53141	220	T4810-14551	68	T4810-22581	82
T4682-37591	150	T4682-87831	262	T4710-53141	223	T4810-14551	69	T4810-22592	81
T4682-37591	152	T4682-87831	263	T4710-53141	329	T4810-14561	70	T4810-22601	81
T4682-43272	147	T4682-87841	259	T4710-53152	216	T4810-14721	65	T4810-22601	112
T4682-43281	147	T4682-87841	262	T4710-53152	219	T4810-14721	66	T4810-22601	116
T4682-43731	75	T4682-87851BB	260	T4710-53152	222	T4810-14731	65	T4810-22611	73
T4682-43871	49	T4682-87851BB	263	T4710-63962	275	T4810-14731	66	T4810-22621	73
T4682-46151	78	T4682-87851BK	259	T4710-63971	276	T4810-14754	66	T4810-22663	73
T4682-48061	319	T4682-87851BK	260	T4710-63981	276	T4810-14815	66	T4810-22664	72
T4682-50053	362	T4682-87851BK	262	T4710-63991	286	T4810-21121	71	T4810-22664	73
T4682-50053	366	T4682-87851BK	263	T4710-64051	276	T4810-21122	71	T4810-22676	72
T4682-50053BB	362	T4682-87861BK	259	T4710-64061	234	T4810-21243	87	T4810-22676	73
T4682-50062	191	T4682-87861BK	260	T4710-64673	241	T4810-21243	88	T4810-22681	72
T4682-50063BB	192	T4684-43561	297	T4710-64673ED	241	T4810-21244	87	T4810-22681	73
T4682-50071	362	T4684-43571	297	T4710-64712	150	T4810-21253	87	T4810-22692	72
T4682-50071	366	T4684-43581	297	T4710-64742	151	T4810-21253	88	T4810-22692	73
T4682-50081	362	T4684-69021004	306	T4710-64781	281	T4810-21254	87	T4810-22704	72
T4682-50082	362	T4686-41351	231	T4710-64791	242	T4810-21265	88	T4810-22704	73
T4682-50082	366	T4686-50963	202	T4710-64811	174	T4810-21283	87	T4810-22713	72
T4682-50351	206	T4686-50963	205	T4710-64811	177	T4810-21283	88	T4810-22713	74
T4682-50351	208	T4686-50963	329	T4710-65671	277	T4810-21283	98	T4810-22722	72
T4682-50361	206	T4686-51951	329	T4710-65681	277	T4810-21291	86	T4810-22722	74
T4682-50361	208	T4686-83521	347	T4710-66471	324	T4810-21353	87	T4810-22732	72
T4682-50682	206	T4686-83561	348	T4710-66861BK	284	T4810-21353	88	T4810-22732	74
T4682-50682	208	T4686-83571	347	T4710-66871	284	T4810-21521	77	T4810-22754	73
T4682-52181	216	T4686-87611	209	T4710-66911001	249	T4810-21521	79	T4810-22755	72
T4682-52181	219	T4686-87611	285	T4710-66911BB	249	T4810-21533	77	T4810-22755	73
T4682-52181	222	T4689-71732	297	T4710-67372	271	T4810-21533	79	T4810-22774	73
T4682-53552	216	T4689-75581	304	T4710-67373	271	T4810-21542	77	T4810-22791	76
T4682-53552	219	T4689-75951	296	T4710-69021013	306	T4810-21542	79	T4810-22801	76
T4682-53552	222	T4710-11661	171	T4710-69043	295	T4810-21551	77	T4810-22812	73
T4682-54261	329	T4710-11661	172	T4710-69082	306	T4810-21551	79	T4810-22822	75
T4682-55241	161	T4710-17181	182	T4710-69083	306	T4810-21562	79	T4810-22822	76
T4682-55801	214	T4710-21931	110	T4710-69251	296	T4810-21571	80	T4810-22841	76

PART NO.	PAGE	PART NO.	PAGE	PART NO.	PAGE	PART NO.	PAGE	PART NO.	PAGE
T4810-22852	75	T4810-25693	100	T4810-43021	52	T4810-65131	288	T4815-46621	155
T4810-22861	72	T4810-25701	100	T4810-43031	52	T4810-66222	286	T4815-46622	155
T4810-22861	73	T4810-25712	100	T4810-44314	86	T4810-66721	274	T4815-46791	305
T4810-23171	99	T4810-25713	100	T4810-45304	322	T4810-66721	277	T4815-47261	149
T4810-23662	93	T4810-25731	101	T4810-45315	322	T4810-66721	280	T4815-47261	152
T4810-23662	96	T4810-25742	101	T4810-45671	124	T4810-66721	321	T4815-50012025	196
T4810-23753	93	T4810-25771	101	T4810-45702	163	T4810-66961	286	T4815-65511	283
T4810-23753	96	T4810-25781	101	T4810-45713	112	T4810-67261	118	T4815-67311	213
T4810-23761	96	T4810-25792	104	T4810-45713	116	T4810-67271	118	T4815-67371	170
T4810-23771	96	T4810-25794	104	T4810-45713	164	T4810-67321	161	T4815-68711	237
T4810-23781	96	T4810-25801	104	T4810-45721	163	T4810-67321	265	T4815-68721	237
T4810-23791	96	T4810-25801	110	T4810-45773	163	T4810-67361	170	T4815-68731	237
T4810-23801	96	T4810-25801	114	T4810-45774	163	T4810-67361	269	T4815-68741	237
T4810-23851	93	T4810-259040E	107	T4810-46403	125	T4810-67381	170	T4815-68751	237
T4810-23851	96	T4810-25913	103	T4810-46404	125	T4810-67553	161	T4815-68752	237
T4810-23861	93	T4810-25931	103	T4810-46722	167	T4810-67554	265	T4815-68761	237
T4810-23861	96	T4810-25942	103	T4810-46723	167	T4810-67563	161	T4815-78111	310
T4810-23871	76	T4810-25951	86	T4810-46724	167	T4810-67564	265	T4815-78111	311
T4810-23871	93	T4810-25951	103	T4810-46726	167	T4810-67601	161	T4815-78112	271
T4810-23871	96	T4810-26121	83	T4810-46727	167	T4810-67601	265	T4815-78112	282
T4810-23881	76	T4810-26141	83	T4810-46732	167	T4810-67702	213	T4815-78112	283
T4810-23881	93	T4810-26151	83	T4810-46733	167	T4810-67832	213	T4815-78112	346
T4810-23881	96	T4810-26161	83	T4810-46751	167	T4810-69211	227	T4815-82361	305
T4810-23891	93	T4810-26171	83	T4810-46762	167	T4810-78111	314	T4815-82421	312
T4810-23891	96	T4810-26181	83	T4810-46962	319	T4810-82341	314	T4815-82421	337
T4810-23911	91	T4810-26191	83	T4810-46971	146	T4810-82351	314	T4815-82431	310
T4810-23921	91	T4810-26211	83	T4810-46971	319	T4810-82352	314	T4815-82431	312
T4810-23931	91	T4810-26212	83	T4810-47052	157	T4810-82401	311	T4815-83211	346
T4810-24512	93	T4810-26231	84	T4810-47052	159	T4810-82401	337	T4815-84101	317
T4810-24512	96	T4810-26371	120	T4810-47131	163	T4810-82421	314	T4815-85021	293
T4810-24521	112	T4810-26391	120	T4810-47131	168	T4810-82741	340	T4815-87181	310
T4810-24521	116	T4810-26442	118	T4810-47151	158	T4810-82811	346	T4815-87181	311
T4810-24522	116	T4810-26451	118	T4810-47151	159	T4810-82821	343	T4815-87181002	310
T4810-24531	112	T4810-26461	118	T4810-47192	168	T4810-82911	349	T4815-88211	310
T4810-24531	116	T4810-26471	118	T4810-47202	168	T4810-82941	340	T4815-88211	311
T4810-24541	112	T4810-26481	118	T4810-47212	168	T4810-82961	340	T4815-88221	310
T4810-24541	116	T4810-26551	119	T4810-48121	318	T4810-86281	333	T4815-88221	311
T4810-24561	110	T4810-26571	120	T4810-50351	229	T4810-89344	253	T4815-88241	342
T4810-24561	114	T4810-26672	85	T4810-51181	217	T4810-89344	294	T4815-88261	342
T4810-24651	64	T4810-26731	84	T4810-51181	220	T4810-89602	253	T4815-89131	310
T4810-24652	64	T4810-26751	84	T4810-51181	223	T4810-91291	249	T4815-89131	311
T4810-24662	64	T4810-26761	84	T4810-52121	218	T4810-91662	251	T4815-89141	310
T4810-24662	110	T4810-26771	84	T4810-52121	221	T4810-92801	293	T4815-89141	311
T4810-24662	114	T4810-26781	84	T4810-52121	224	T4810-92811	293	T4815-89151	310
T4810-25091	106	T4810-26811	84	T4810-55031	225	T4810-95101	285	T4815-89151	311
T4810-25452	107	T4810-26821	84	T4810-55032	225	T4810-95111	285	T4815-89161	310
T4810-25541	101	T4810-26831	84	T4810-55045	225	T4812-55251	43	T4815-89161	311
T4810-25541	112	T4810-26912	121	T4810-55046	225	T4812-55251	232	T4815-89171	310
T4810-25541	116	T4810-28311	187	T4810-55046BB	225	T4815-14741	66	T4815-89171	311
T4810-25612	100	T4810-28321	187	T4810-55052	226	T4815-14771	112	T4815-89531	293
T4810-25613	100	T4810-28351	187	T4810-55053	226	T4815-14771	116	T4815-91231	249
T4810-25622	100	T4810-28361	187	T4810-55053BB	226	T4815-14772	116	T4815-91231BB	249
T4810-25631	100	T4810-28391	187	T4810-55062	226	T4815-21291	86	T4815-91251	249
T4810-25641	100	T4810-28391	243	T4810-55091	258	T4815-21291	87	T4815-91301	249
T4810-25652	100	T4810-42271	50	T4810-55213	225	T4815-21291	88	T4815-91541	251
T4810-25662	100	T4810-42421	52	T4810-55222	230	T4815-21291	98	T4815-91541BB	251
T4810-25663	100	T4810-42512	47	T4810-55312	213	T4815-43331	56	T4815-91573	249
T4810-25672	100	T4810-42542	47	T4810-55312	226	T4815-46381	153	T4815-91911	249
T4810-25682	100	T4810-42701	47	T4810-55312	229	T4815-46382	153	T4815-91951	249
T4810-25683	100	T4810-43011	52	T4810-60053	270	T4815-46411	124	T4815-93211	151

PART NO.	PAGE	PART NO.	PAGE	PART NO.	PAGE	PART NO.	PAGE	PART NO.	PAGE
T4815-93211	258	T4816-50853	203	T4835-50041	196	T4835-91082BB	246	T4837-91703	251
T4815-93211	310	T4816-50854	203	T4835-50591	206	T4835-91092	246	T4837-91703BB	251
T4815-93211	311	T4816-50863	200	T4835-50591	271	T4835-91092BB	246	T4850-14112	69
T4815-93211	335	T4816-50863	203	T4835-65802	239	T4835-91103	246	T4850-14113	69
T4815-93211	340	T4816-50863BB	200	T4835-66444	234	T4835-91103BB	246	T4850-14115	69
T4815-93211	343	T4816-50864	203	T4835-66532	280	T4835-91104	246	T4850-14116	69
T4815-93211	348	T4816-50865	203	T4835-66833	236	T4835-91104	248	T4850-14117	69
T4815-93311	257	T4816-51011	201	T4835-67103	323	T4835-91113	246	T4850-14211	122
T4816-37301	125	T4816-51011	204	T4835-67103	324	T4835-91121	246	T4850-14831	65
T4816-37302	125	T4816-51081	201	T4835-67104	323	T4835-91121003	246	T4850-14831	66
T4816-37311	125	T4816-51081	204	T4835-67104	324	T4835-91131	246	T4850-22634	73
T4816-37312	125	T4816-51091	201	T4835-67104BB	324	T4835-91141	246	T4850-24671	64
T4816-37321	125	T4816-51091	204	T4835-67203	323	T4835-91151	246	T4850-24691	64
T4816-37421	125	T4816-51462	198	T4835-67203	324	T4835-91171	246	T4850-26131	83
T4816-37431	125	T4816-56181	273	T4835-67204	323	T4835-91223	249	T4850-26132	83
T4816-37441	125	T4816-87151	311	T4835-67204	324	T4835-91251	249	T4850-26201	83
T4816-37461	125	T4818-37051	168	T4835-67204BB	324	T4835-91701002	251	T4850-26241	83
T4816-39261	128	T4818-37861	124	T4835-67401	161	T4835-91701005	251	T4850-26312	120
T4816-39351	129	T4818-43451	56	T4835-67401	265	T4835-91701006	251	T4850-26313	120
T4816-39352	129	T4818-43451001	56	T4835-76381	242	T4835-92211	249	T4850-26326	119
T4816-39401	129	T4818-43451002	56	T4835-76621	239	T4835-93082	245	T4850-26331	120
T4816-39451	129	T4818-50691	198	T4835-76742	283	T4836-11651	171	T4850-26344	119
T4816-39551	130	T4818-85003	257	T4835-80862	254	T4836-11682	171	T4850-26352	120
T4816-39581	130	T4818-85004	257	T4835-80863	254	T4836-12114	174	T4850-26361	120
T4816-39611	130	T4818-87002	257	T4835-80864	254	T4836-12115	174	T4850-26381	120
T4816-39621	130	T4830-49801	359	T4835-80865	254	T4836-12493	174	T4850-26402	120
T4816-39651	130	T4830-49801	360	T4835-80872	254	T4836-12501	174	T4850-26403	120
T4816-39661	130	T4830-49811	359	T4835-80873	254	T4836-12502	174	T4850-26412	120
T4816-39681	130	T4830-49811	360	T4835-80874	254	T4836-12502	177	T4850-26413	120
T4816-39801	135	T4830-49821	359	T4835-80875	254	T4836-12522ED	174	T4850-26422	118
T4816-39821	135	T4830-49821	360	T4835-80882	255	T4836-12551	175	T4850-26423	118
T4816-39841	135	T4830-49831	359	T4835-80883	255	T4836-12551	178	T4850-26432	118
T4816-39851	135	T4830-49831	360	T4835-80884	255	T4836-50241	182	T4850-26433	118
T4816-39861	135	T4833-50531	197	T4835-80892	255	T4836-50511BB	197	T4850-26491	119
T4816-39901	135	T4833-74051	252	T4835-80893	255	T4836-50511BK	197	T4850-26501	119
T4816-39912	135	T4833-74052	252	T4835-80894	255	T4836-50604	197	T4850-26531	120
T4816-39921	135	T4833-74052BB	252	T4835-80895	255	T4836-50605	197	T4850-26541	80
T4816-39931	135	T4833-87141	344	T4835-80902	254	T4836-50631	197	T4850-26541	120
T4816-43101	124	T4833-87141	347	T4835-80903	254	T4836-50631ED	197	T4850-26561	118
T4816-45321	322	T4835-17241	275	T4835-80904	254	T4836-50641ED	198	T4850-26612	118
T4816-45401	316	T4835-45532	143	T4835-80905	254	T4836-50642	199	T4850-26613	118
T4816-45411	316	T4835-45532	165	T4835-80905BK	254	T4836-50651	197	T4850-26622	118
T4816-45441	322	T4835-46402	125	T4835-80912	254	T4836-50651ED	197	T4850-26623	118
T4816-47131	146	T4835-46403	125	T4835-80913	254	T4836-50652	197	T4850-26713	120
T4816-47151	202	T4835-46573	155	T4835-80914	254	T4836-56123	272	T4850-26723	121
T4816-47151	329	T4835-46574	155	T4835-80915	255	T4836-56123FB	272	T4850-41613	188
T4816-50152	210	T4835-46575	155	T4835-80915BK	255	T4836-56141	272	T4850-41614	188
T4816-50152	211	T4835-46591	151	T4835-81901	254	T4836-69014	306	T4850-41623	188
T4816-50231	198	T4835-46591	155	T4835-81902	254	T4836-69015	306	T4850-41624	188
T4816-50802	201	T4835-46591	165	T4835-81911	255	T4836-69016	306	T4850-41801	188
T4816-50802	205	T4835-46631	168	T4835-81912	255	T4836-69163	295	T4850-41802	188
T4816-50802ED	202	T4835-46652	156	T4835-82431	337	T4836-69373	296	T4850-41901	188
T4816-50802ED	205	T4835-46653	156	T4835-85592	256	T4836-69374	296	T4850-45011	143
T4816-50812	201	T4835-46653	250	T4835-85593	256	T4836-69375	296	T4850-45012	143
T4816-50812	204	T4835-46662	156	T4835-87621	343	T4836-69612	295	T4850-45013	143
T4816-50812ED	201	T4835-46663	156	T4835-91071	246	T4837-27821	356	T4850-45161	157
T4816-50812ED	204	T4835-46663	250	T4835-91071BB	246	T4837-65211	239	T4850-45161	159
T4816-50852	200	T4835-47271	149	T4835-91072	246	T4837-65221	291	T4850-45161	319
T4816-50852	203	T4835-47592	152	T4835-91072	248	T4837-91701004	251	T4850-45332	322
T4816-50852BB	200	T4835-50041	192	T4835-91082	246	T4837-91702	251	T4850-45352	322

PART NO.	PAGE	PART NO.	PAGE	PART NO.	PAGE	PART NO.	PAGE	PART NO.	PAGE
T4850-45413	148	T4870-49801	361	T4876-17705	180	T4876-50315	206	T4876-72943	181
T4850-45413ED	148	T4870-49811	361	T4876-17714	180	T4876-50315	208	T4876-76144	186
T4850-45621	155	T4870-49821	361	T4876-17723	180	T4876-50315ED	206	T4876-76144ED	186
T4850-45622	168	T4870-49831	361	T4876-17724	180	T4876-50315ED	208	T4876-80941	202
T4850-45631	148	T4870-85501	362	T4876-17733	180	T4876-50316	208	T4876-80941	205
T4850-45771	319	T4870-85501	366	T4876-17734	180	T4876-50324	206	T4876-80942	205
T4850-46135	145	T4875-44871	363	T4876-17771	157	T4876-50325	206	T4876-82771	349
T4850-46136	145	T4875-44871	367	T4876-17771	159	T4876-50382	210	T4876-82781	349
T4850-46137	145	T4875-44871	368	T4876-17771ED	157	T4876-50394	210	T4876-87811	259
T4850-46953	319	T4875-44962	363	T4876-17771ED	159	T4876-50403	210	T4876-87811	260
T4850-46954	319	T4875-44963	363	T4876-44931	193	T4876-50411	207	T4876-87811	262
T4850-47083	168	T4875-44963	367	T4876-44931	195	T4876-50411	209	T4876-87811	263
T4850-49081	359	T4875-44963	368	T4876-44931BB	195	T4876-50411ED	207	T4876-95131	273
T4850-49081	360	T4875-85501	363	T4876-45103	143	T4876-50411ED	209	T4876-95132	273
T4850-49081	361	T4875-85501	367	T4876-45112	143	T4876-50431	198	T4876-95142	273
T4850-49091	359	T4875-85501	368	T4876-45121	143	T4876-50643	198	T4876-95143	273
T4850-49091	360	T4876-11011	171	T4876-45131	143	T4876-50691	206	T4876-95152	273
T4850-49091	361	T4876-11011	172	T4876-45292	146	T4876-50691	208	T4876-95153	273
T4850-50041	191	T4876-11012	171	T4876-45293	146	T4876-50782	200	T4880-21111	71
T4850-50041	193	T4876-11012	172	T4876-45481	146	T4876-50792	200	T4880-21112	71
T4850-50041	195	T4876-11012	173	T4876-45491	146	T4876-50844	200	T4880-21113	71
T4850-50051	191	T4876-11081	171	T4876-45551	143	T4876-50844	203	T4880-21114	71
T4850-50051	193	T4876-11081	172	T4876-45602	148	T4876-50844ED	200	T4880-21201	71
T4850-50051	195	T4876-11081	173	T4876-45603	148	T4876-50844ED	203	T4880-21202	71
T4850-50062	200	T4876-11111	171	T4876-45872	146	T4876-50901	201	T4880-21203	71
T4850-50062	204	T4876-11111	172	T4876-47002	157	T4876-50901	205	T4880-21204	71
T4850-50062	210	T4876-11111	173	T4876-47002	159	T4876-50933	201	T4880-21211	88
T4850-50062	211	T4876-11221	171	T4876-47021	159	T4876-50933	204	T4880-21351	98
T4850-50101	191	T4876-11221	172	T4876-47022	157	T4876-52201	216	T4880-21361	88
T4850-50101	193	T4876-11221	173	T4876-47022	159	T4876-52201	219	T4880-21362	88
T4850-50101	195	T4876-11652	171	T4876-47023	157	T4876-52201	222	T4880-21521	79
T4850-50111	191	T4876-11652	172	T4876-47033	159	T4876-55231	232	T4880-21531	79
T4850-50111	193	T4876-11672	171	T4876-47063	159	T4876-55511	269	T4880-21711	79
T4850-50111	195	T4876-11672	172	T4876-47071	159	T4876-55512	269	T4880-21721	79
T4850-50211	196	T4876-11781	171	T4876-47081	160	T4876-55522	269	T4880-21731	79
T4850-91881	245	T4876-11781	172	T4876-47091	160	T4876-55563	161	T4880-21741	80
T4850-91882	245	T4876-11781	173	T4876-47092	160	T4876-55563	269	T4880-22111	83
T4856-52071	216	T4876-12116	177	T4876-47093	160	T4876-55912	273	T4880-22511	76
T4856-52071	219	T4876-12391	175	T4876-47222	157	T4876-59611	207	T4880-22521	76
T4856-52071	222	T4876-12391	179	T4876-47222	159	T4876-59611	209	T4880-22531	76
T4856-52101	217	T4876-12441	175	T4876-47223ED	157	T4876-59621	207	T4880-22551	76
T4856-52101	220	T4876-12441	178	T4876-48012	320	T4876-59621	209	T4880-22642	102
T4856-52101	223	T4876-12442	175	T4876-48042	318	T4876-59621ED	207	T4880-22643	102
T4856-69101	306	T4876-12442	178	T4876-48083	320	T4876-59621ED	209	T4880-23111	98
T4856-69981	307	T4876-12453	175	T4876-50051	191	T4876-66031	319	T4880-23121	98
T4857-85051	257	T4876-12453	178	T4876-50051	194	T4876-66041	320	T4880-23131	99
T4870-21863	363	T4876-12491	328	T4876-50051	196	T4876-67282	266	T4880-23132	99
T4870-21864	363	T4876-12502	177	T4876-50162	191	T4876-67282	268	T4880-23141	98
T4870-21864	367	T4876-12512	177	T4876-50162	193	T4876-67291	266	T4880-23151	98
T4870-21864BB	363	T4876-12512ED	174	T4876-50162	195	T4876-67291	268	T4880-23211	98
T4870-21864BB	368	T4876-12512ED	177	T4876-50211	180	T4876-67812	161	T4880-23212	98
T4870-27742	360	T4876-12531	328	T4876-50221	180	T4876-67822	161	T4880-23213	98
T4870-49223	355	T4876-12583	200	T4876-50251	207	T4876-69471	299	T4880-23231	98
T4870-49602	356	T4876-12584	200	T4876-50251	209	T4876-72061007	180	T4880-23232	98
T4870-49602BE	355	T4876-12584	203	T4876-50271	295	T4876-72062	180	T4880-23311	89
T4870-49602BE	356	T4876-12585	203	T4876-50272	295	T4876-72071	180	T4880-23311	92
T4870-49611	355	T4876-12586	203	T4876-50272ED	295	T4876-72081	180	T4880-23351	91
T4870-49611	356	T4876-14712	66	T4876-50291	210	T4876-72091	180	T4880-23361	89
T4870-49622	355	T4876-14713	66	T4876-50292	210	T4876-72712	181	T4880-23361	91
T4870-49622	356	T4876-17704	180	T4876-50314	206	T4876-72851	181	T4880-23371	89

PART NO.	PAGE	PART NO.	PAGE	PART NO.	PAGE	PART NO.	PAGE	PART NO.	PAGE
T4880-23371	91	T4880-25332	105	T4880-46201	110	T4880-51241	219	T4920-10801	270
T4880-23381	93	T4880-25341	105	T4880-46201	114	T4880-51241	222	T4920-10802	270
T4880-23381	96	T4880-25342	105	T4880-46211	111	T4880-55032	225	T4920-23561	94
T4880-23511	91	T4880-25413	107	T4880-46211	115	T4880-55041	225	T4920-23831	94
T4880-23521	89	T4880-25414	107	T4880-46221	111	T4880-55071	227	T4920-37351	126
T4880-23521	91	T4880-25431	106	T4880-46221	116	T4880-63122	288	T4920-50291ED	211
T4880-23531	89	T4880-25432	106	T4880-46301	113	T4880-63132	288	T4920-55022	228
T4880-23531	91	T4880-25511	101	T4880-46301	117	T4880-63151	288	T4920-55023	228
T4880-23561	89	T4880-25601	100	T4880-46311	169	T4880-64091	286	T4920-55041	231
T4880-23561	91	T4880-25602	100	T4880-46312	169	T4880-64672	281	T4920-55151	230
T4880-23561	94	T4880-25603	100	T4880-46321	169	T4880-64691	240	T4920-60051	270
T4880-23561	96	T4880-25751	101	T4880-46322	169	T4880-65332BK	234	T4920-60052	270
T4880-23621	94	T4880-25752	101	T4880-46331	169	T4880-65361	286	T4920-70471	346
T4880-23621	97	T4880-25811	107	T4880-46332	169	T4880-65371	234	T4920-87821	260
T4880-23631	94	T4880-25831	107	T4880-46341	150	T4880-65382	234	T4920-87821	263
T4880-23631	97	T4880-25842	107	T4880-46341	152	T4880-65401	234	T4920-87851	259
T4880-23651	91	T4880-26101	83	T4880-46342	152	T4880-65421	288	T4920-87851	260
T4880-23651	96	T4880-26102	83	T4880-46343	152	T4880-65441	288	T4920-91081	248
T4880-23681	94	T4880-26111	83	T4880-46351	150	T4880-65461	278	T4920-91091	248
T4880-23681	96	T4880-26681	85	T4880-46351	152	T4880-65482	107	T4930-11671	171
T4880-23682	94	T4880-26682	85	T4880-46352	152	T4880-65491	278	T4930-11671	172
T4880-23691	97	T4880-28291	187	T4880-46353	152	T4880-65492	278	T4930-11671	173
T4880-23711	94	T4880-28292	187	T4880-46361	150	T4880-65581	235	T4930-11681	171
T4880-23711	97	T4880-28371	187	T4880-46361	152	T4880-65602	292	T4930-11681	172
T4880-23741	94	T4880-28372	187	T4880-46362	152	T4880-65622	277	T4930-11681	173
T4880-23741	97	T4880-45251	149	T4880-46363	152	T4880-65632	292	T4930-12311	175
T4880-23811	94	T4880-45252	149	T4880-46372	150	T4880-65633	292	T4930-12312	175
T4880-23811	97	T4880-45252	152	T4880-46372	152	T4880-66101	291	T4930-12412	175
T4880-23831	89	T4880-45253	152	T4880-46373	152	T4880-66111	291	T4930-12412	177
T4880-23831	91	T4880-45321	322	T4880-46374	152	T4880-66121	291	T4930-12413	175
T4880-24401	111	T4880-45441	322	T4880-46381	169	T4880-66151	326	T4930-12413	177
T4880-24402	115	T4880-45612	165	T4880-46382	169	T4880-66161	290	T4930-12414	177
T4880-24403	115	T4880-45613	165	T4880-46391	151	T4880-66161	291	T4930-12421	178
T4880-24404	115	T4880-45622	165	T4880-46641	155	T4880-66162	290	T4930-12422	178
T4880-24411	111	T4880-45623	151	T4880-46872	167	T4880-66162	291	T4930-12423	178
T4880-24412	115	T4880-45623	165	T4880-46873	167	T4880-66163	290	T4930-12431	175
T4880-24421	111	T4880-45624	151	T4880-47111	168	T4880-66171	326	T4930-12431	178
T4880-24431	111	T4880-45624BB	151	T4880-47112	168	T4880-66191	279	T4930-12432	175
T4880-24431	115	T4880-45631	165	T4880-47114	168	T4880-66191	326	T4930-12432	178
T4880-24491	115	T4880-45632	165	T4880-47121	168	T4880-66321	292	T4930-12592	175
T4880-24581	110	T4880-45641	165	T4880-47122	168	T4880-66322	292	T4930-12592	178
T4880-24581	114	T4880-45642	165	T4880-47271	149	T4880-67312	215	T4930-14261	67
T4880-24601	112	T4880-45672	165	T4880-47302	150	T4880-67332	215	T4930-14261	69
T4880-24631	112	T4880-45673	165	T4880-47302	156	T4880-67341	170	T4930-17691	180
T4880-25061	105	T4880-45674	165	T4880-47311	149	T4880-67342	170	T4930-27821	356
T4880-25062	105	T4880-45751	163	T4880-47312	149	T4880-67351	170	T4930-27822	357
T4880-25121	106	T4880-45752	163	T4880-47313	150	T4880-67352	170	T4930-33001	124
T4880-25131	105	T4880-45753	163	T4880-47314	150	T4880-88221	259	T4930-33002	124
T4880-25141	105	T4880-45901	144	T4880-47314BB	150	T4880-88221	260	T4930-33003	124
T4880-25171	94	T4880-46121	110	T4880-47352	149	T4880-93031	244	T4930-37501	127
T4880-25171	97	T4880-46122	110	T4880-50751BB	197	T4880-93041	244	T4930-37502	127
T4880-25171	105	T4880-46122	114	T4880-50751BK	197	T4880-93051	244	T4930-39271	128
T4880-25221	104	T4880-46131	111	T4880-50752	197	T4880-93061	244	T4930-39291	128
T4880-25222	104	T4880-46131	114	T4880-50821BB	197	T4887-14301	122	T4930-39301	128
T4880-25231	104	T4880-46141	111	T4880-50821BK	197	T4887-14501	122	T4930-39961	250
T4880-25241	104	T4880-46141	115	T4880-50822	197	T4887-27511	110	T4930-41442	298
T4880-25261	107	T4880-46151	111	T4880-51231	216	T4887-27511	114	T4930-41442	308
T4880-25312	104	T4880-46151	115	T4880-51231	219	T4887-28301	187	T4930-42153	48
T4880-25321	104	T4880-46161	111	T4880-51231	222	T4887-28331	187	T4930-42154	48
T4880-25331	105	T4880-46161	116	T4880-51241	216	T4887-28341	187	T4930-42155	48

PART NO.	PAGE	PART NO.	PAGE	PART NO.	PAGE	PART NO.	PAGE	PART NO.	PAGE
T4930-42262	50	T4930-46601	250	T4930-52411	219	T4930-56111	272	T4930-64351	257
T4930-42263	50	T4930-46611	155	T4930-52411	222	T4930-56111FB	272	T4930-64371	303
T4930-42303	48	T4930-46612	155	T4930-52421	217	T4930-56112	272	T4930-64381	303
T4930-42311	51	T4930-46613	155	T4930-52421	220	T4930-56121	272	T4930-64611	280
T4930-42312	51	T4930-46614	155	T4930-52421	223	T4930-56131	272	T4930-64612	280
T4930-42411	52	T4930-46615	155	T4930-52441	217	T4930-56131FB	272	T4930-64613	280
T4930-42412	52	T4930-47301	150	T4930-52441	220	T4930-56132	272	T4930-64613BB	280
T4930-42641	47	T4930-48051	318	T4930-52441	223	T4930-56161	273	T4930-64614	280
T4930-43071	52	T4930-48052	318	T4930-52461	217	T4930-56161FB	273	T4930-64621	280
T4930-43081	52	T4930-50011	191	T4930-52461	220	T4930-56162	273	T4930-64622	280
T4930-43091	52	T4930-50011	193	T4930-52461	223	T4930-60051	270	T4930-64623	280
T4930-43101	51	T4930-50012	191	T4930-52471	216	T4930-60051BB	270	T4930-64624	280
T4930-43102	51	T4930-50012	193	T4930-52471	219	T4930-64011	275	T4930-64631	280
T4930-43103	51	T4930-50041	315	T4930-52471	222	T4930-64012	275	T4930-64632	280
T4930-43104	51	T4930-50061	315	T4930-52471	330	T4930-64031	234	T4930-64633	280
T4930-43105	51	T4930-50271	210	T4930-52481	216	T4930-64042	275	T4930-64634	280
T4930-43111	51	T4930-50271	211	T4930-52481	219	T4930-64043	275	T4930-64641	280
T4930-43121	51	T4930-50271ED	210	T4930-52481	222	T4930-64044	275	T4930-64642	280
T4930-43122	51	T4930-50271ED	211	T4930-52481	329	T4930-64081	286	T4930-64643	280
T4930-43131	51	T4930-50281	210	T4930-52491	218	T4930-64082	286	T4930-64644	280
T4930-43132	51	T4930-50281	211	T4930-52491	221	T4930-64101	275	T4930-64651	281
T4930-43133	51	T4930-50281ED	210	T4930-52491	224	T4930-64102	275	T4930-64721	151
T4930-43141	51	T4930-50281ED	211	T4930-52551	217	T4930-64103	275	T4930-65111	274
T4930-43142	51	T4930-50471	328	T4930-52551	220	T4930-64103BB	275	T4930-65112	274
T4930-43151	51	T4930-50742	308	T4930-52551	223	T4930-64104	275	T4930-65161	274
T4930-43211	53	T4930-50961	331	T4930-52561	218	T4930-64161	234	T4930-65341	274
T4930-43221	53	T4930-51031	339	T4930-52561	221	T4930-64171	234	T4930-65342	274
T4930-43222	53	T4930-51211	217	T4930-52561	224	T4930-64201	286	T4930-65351BB	287
T4930-43312	55	T4930-51211	220	T4930-53022	217	T4930-64202	286	T4930-65411	278
T4930-43341	55	T4930-51211	223	T4930-53022	220	T4930-64211	240	T4930-65413	278
T4930-43381	57	T4930-51351	338	T4930-53041	217	T4930-64212	240	T4930-65431	236
T4930-43601	57	T4930-51361	339	T4930-53041	220	T4930-64213FB	240	T4930-65432	236
T4930-43632	57	T4930-52011	216	T4930-53041	223	T4930-64221	240	T4930-65451	278
T4930-43633	57	T4930-52061	216	T4930-53051	216	T4930-64222	240	T4930-65471	278
T4930-43634	57	T4930-52311	216	T4930-53051	219	T4930-64222FB	240	T4930-65501	278
T4930-43635	57	T4930-52311	219	T4930-53051	222	T4930-64223FB	241	T4930-65531	240
T4930-43636	57	T4930-52311	222	T4930-54111	309	T4930-64231	241	T4930-65532	240
T4930-43642	57	T4930-52321	217	T4930-55021	225	T4930-64231FB	241	T4930-65541	240
T4930-43643	57	T4930-52321	220	T4930-55022	225	T4930-64241	241	T4930-65542	240
T4930-43644	57	T4930-52321	223	T4930-55023	225	T4930-64242	241	T4930-65551BK	240
T4930-43645	57	T4930-52341	217	T4930-55081	225	T4930-64243	241	T4930-65572	235
T4930-43646	57	T4930-52341	220	T4930-55082	225	T4930-64243FB	241	T4930-65581	235
T4930-43711	62	T4930-52341	223	T4930-55221	226	T4930-64251	241	T4930-65601	292
T4930-43812	58	T4930-52361	216	T4930-55221	230	T4930-64252	241	T4930-65631	292
T4930-43822	58	T4930-52361	219	T4930-55251	231	T4930-64252FB	241	T4930-65641	277
T4930-45201	141	T4930-52361	222	T4930-55311	227	T4930-64281	304	T4930-65642	277
T4930-45211	141	T4930-52371	216	T4930-55311	230	T4930-64291	304	T4930-65652	277
T4930-45211BB	141	T4930-52371	219	T4930-55321	227	T4930-64301	241	T4930-65662	277
T4930-45301	141	T4930-52371	222	T4930-55321	230	T4930-64301	282	T4930-65771	255
T4930-45461	163	T4930-52381	217	T4930-55411	309	T4930-64301	304	T4930-65771ED	255
T4930-45671	319	T4930-52381	220	T4930-55541	329	T4930-64301	345	T4930-65781	264
T4930-45681	319	T4930-52381	223	T4930-55561	161	T4930-64301	352	T4930-66022	318
T4930-45701	163	T4930-52391	216	T4930-55561	265	T4930-64311	281	T4930-66023	318
T4930-45702	164	T4930-52391	219	T4930-55562	265	T4930-64312	281	T4930-66141	326
T4930-45703	164	T4930-52391	222	T4930-55701	126	T4930-64313	281	T4930-66731	213
T4930-45781	319	T4930-52391	329	T4930-55801	272	T4930-64321	281	T4930-66731	236
T4930-45901	142	T4930-52401	217	T4930-55801FB	272	T4930-64322	281	T4930-66731	238
T4930-45901BB	142	T4930-52401	220	T4930-55802	272	T4930-64323	281	T4930-66731	239
T4930-46391	150	T4930-52401	223	T4930-55803	272	T4930-64324FB	281	T4930-66731	266
T4930-46391	153	T4930-52411	216	T4930-55911	273	T4930-64325	281	T4930-66731	269

PART NO.	PAGE	PART NO.	PAGE	PART NO.	PAGE	PART NO.	PAGE	PART NO.	PAGE
T4930-66731	271	T4930-69232	313	T4930-82171	342	T4930-83831	352	T4930-87811	331
T4930-66741	281	T4930-69233	313	T4930-82181	336	T4930-83841	352	T4930-87811	334
T4930-66741	320	T4930-69234	313	T4930-82211	349	T4930-83851	352	T4930-87821	331
T4930-66751	270	T4930-69235	314	T4930-82212	349	T4930-83852	352	T4930-87821	334
T4930-67131	299	T4930-69236	314	T4930-82261	327	T4930-83951	350	T4930-87831	331
T4930-67131	301	T4930-69237	314	T4930-82262	327	T4930-84122	331	T4930-87831	334
T4930-67132	299	T4930-69271	308	T4930-82271	327	T4930-84123	331	T4930-87841	332
T4930-67132	301	T4930-69272	308	T4930-82272	327	T4930-84141	315	T4930-87841	334
T4930-67301	268	T4930-69273	308	T4930-82273	327	T4930-84141	333	T4930-87851	334
T4930-67311	214	T4930-69301	297	T4930-82291	327	T4930-84151	316	T4930-87852	332
T4930-67312	214	T4930-69342	298	T4930-82303	328	T4930-85021	336	T4930-87861	332
T4930-67321	271	T4930-69343	298	T4930-82304	328	T4930-85051	257	T4930-87861	334
T4930-67322	271	T4930-69352	297	T4930-82313	328	T4930-85081	336	T4930-87871	332
T4930-67323	271	T4930-69354FB	297	T4930-82314	328	T4930-85091	336	T4930-87871	334
T4930-67331	214	T4930-69355	297	T4930-82321	328	T4930-85521	256	T4930-87881	332
T4930-67332	214	T4930-69371	298	T4930-82331	328	T4930-85522	256	T4930-87881	334
T4930-67332BB	214	T4930-69492	313	T4930-82391	329	T4930-85523	256	T4930-87891	332
T4930-67352	275	T4930-69651	303	T4930-82401	241	T4930-85524	256	T4930-87891	334
T4930-67353	275	T4930-69661	303	T4930-82402	241	T4930-85525	256	T4930-87901	332
T4930-67353BB	275	T4930-69711	303	T4930-82402FB	241	T4930-85544	256	T4930-87901	334
T4930-67391	214	T4930-69721	304	T4930-82501	335	T4930-85651	350	T4930-87911	332
T4930-67391	215	T4930-69761	304	T4930-82511	335	T4930-85661	350	T4930-87911	334
T4930-68171	313	T4930-69802	305	T4930-82521	340	T4930-86001	315	T4930-87921	332
T4930-68172	313	T4930-69802	345	T4930-82531	335	T4930-86011	315	T4930-87921	334
T4930-68173	313	T4930-69811	345	T4930-82541	336	T4930-86021	331	T4930-87931	332
T4930-68174	313	T4930-69881	296	T4930-82551	342	T4930-86031	331	T4930-87931	334
T4930-68175	313	T4930-69911	337	T4930-82591	338	T4930-86162	333	T4930-87941	332
T4930-68671	303	T4930-70491	257	T4930-82591BB	338	T4930-86172	333	T4930-87941	334
T4930-68681	303	T4930-70492	257	T4930-82592	338	T4930-86191	316	T4930-87951	332
T4930-68691	303	T4930-71221	233	T4930-82593	338	T4930-86192	316	T4930-87951	334
T4930-68692	303	T4930-77671	297	T4930-82601	339	T4930-86221	315	T4930-87971	332
T4930-68911	299	T4930-77672	297	T4930-82601BB	339	T4930-86222	315	T4930-87971	334
T4930-68911	301	T4930-77673	297	T4930-82602	339	T4930-86223	315	T4930-87981	334
T4930-69031	306	T4930-77772	297	T4930-82603	339	T4930-86231	315	T4930-87982	332
T4930-69032	306	T4930-80011	327	T4930-82611	338	T4930-86232	315	T4930-88261	348
T4930-69071	303	T4930-80012	327	T4930-82621	339	T4930-86233	315	T4930-89531	293
T4930-69072	303	T4930-80141	345	T4930-82911	343	T4930-86404	331	T4930-89532	293
T4930-69112	301	T4930-80142	345	T4930-82991	347	T4930-86405	331	T4930-89533	293
T4930-69113	301	T4930-80461	349	T4930-83001	327	T4930-86406	331	T4930-92501	309
T4930-69114	301	T4930-80651	337	T4930-83011	327	T4930-86407	331	T4930-92502	309
T4930-69122	308	T4930-81321	341	T4930-83012	327	T4930-86501	331	T4930-92601	329
T4930-69123	308	T4930-81331	341	T4930-83031	258	T4930-86511	331	T4930-92711	264
T4930-69124	308	T4930-81401	346	T4930-83082	351	T4930-86521	332	T4930-92712	264
T4930-69126	308	T4930-81411	346	T4930-83091	345	T4930-86562	351	T4930-92712ED	264
T4930-69127	308	T4930-81981	344	T4930-83211	349	T4930-86571	351	T4930-93011	244
T4930-69132	299	T4930-81991	344	T4930-83212	349	T4930-86582	351	T4930-93011BB	244
T4930-69132	301	T4930-82001	344	T4930-83631	350	T4930-86591	351	T4930-93012	244
T4930-69133	299	T4930-82022	349	T4930-83641	350	T4930-86601	351	T4930-93021BB	244
T4930-69133	301	T4930-82032	349	T4930-83701	336	T4930-87001	331	T4930-93111	244
T4930-69161	295	T4930-82042	349	T4930-83711	336	T4930-87002	331	T4930-93111BB	244
T4930-69172	313	T4930-82052	349	T4930-83721	336	T4930-87003	331	T4930-93112	244
T4930-69173	313	T4930-82062	345	T4930-83731	336	T4930-87011	331	T4930-93121BB	244
T4930-69174	313	T4930-82101	335	T4930-83741	340	T4930-87012	331	T4930-93211	242
T4930-69182	313	T4930-82102	335	T4930-83761	338	T4930-87211	293	T4930-93211	328
T4930-69183	313	T4930-82111	335	T4930-83771	339	T4930-87221	293	T4930-93221	328
T4930-69184	313	T4930-82121	335	T4930-83781	339	T4930-87222	293	T4930-95071	285
T4930-69185	313	T4930-82131	338	T4930-83791	339	T4930-87223	293	T4930-95072	285
T4930-69191	313	T4930-82141	340	T4930-83801	348	T4930-87231	262	T4931-11651	173
T4930-69192	313	T4930-82151	335	T4930-83811	351	T4930-87231	263	T4931-11661	173
T4930-69221	306	T4930-82161	335	T4930-83821	351	T4930-87291	316	T4931-17691	183

PART NO.	PAGE	PART NO.	PAGE	PART NO.	PAGE	PART NO.	PAGE	PART NO.	PAGE
T4931-17691ED	183	T4931-72162	183	T4935-69212	230	T5179-65341	274	T5310-86571	351
T4931-17692	183	T4931-72711	184	T4935-69213	230	T5179-65761	289	T5515-75171	306
T4931-17701	183	T4931-72941	185	T4935-74461	261	T5179-65762	289	T5515-75172	306
T4931-17701ED	183	T4931-72951	185	T4935-82391	329	T5179-66111	288	T8110-63081	105
T4931-17721	183	T4931-72952	185	T4935-87811	260	T5179-66112	288	T8713-03091	93
T4931-17721ED	183	T4935-34111	163	T4935-87811	263	T5179-87211	293	T8713-03101	93
T4931-17731	183	T4935-45281	146	T4935-87812	260	T5179-87212	293	TY22008	353
T4931-17731ED	183	T4935-45301	322	T4935-87812	263	T5189-14301	122	TY22041	353
T4931-45161	157	T4935-45311	322	T4935-87841	260	T5189-14302	122	TY6354	353
T4931-45401	322	T4935-45321	322	T4935-87841	263	T5189-14501	122	TY6390	353
T4931-45411	322	T4935-45322	322	T4935-95111	285	T5189-14711	65	U5MB0019	5
T4931-47032	157	T4935-45401	322	T4935-95121	285	T5189-21361	87	U5MB0019	6
T4931-47033	157	T4935-45411	322	T4935-95131	285	T5189-21511	77	U5ME0013	5
T4931-47033BB	157	T4935-45441	322	T4937-47071	158	T5189-21521	77	U5ME0013	6
T4931-47062	158	T4935-45461	163	T4937-47071	159	T5189-21711	77	U5ME0034	5
T4931-47063	158	T4935-45551	143	T4937-47072	158	T5189-21721	77	U5MK0695	20
T4931-47063BB	158	T4935-45751	163	T4937-47081	168	T5189-21731	77	U5MK0695	21
T4931-47071	157	T4935-45871	146	T4950-31501	143	T5189-21741	78	U5MK0696	41
T4931-47072	157	T4935-45871	170	T4950-45101	143	T5189-22512	75	U5MK0696	42
T4931-47081	158	T4935-45871007	170	T4950-52011	219	T5189-22513	75	U5MW0194	19
T4931-47091	158	T4935-46651	153	T4950-52061	219	T5189-22521	75	U7LW0172	19
T4931-47301	156	T4935-46941	163	T4950-69112	299	T5189-22531	75	UPRK0002	5
T4931-48011	154	T4935-48021	320	T4950-69113	299	T5189-23351	89	UPRK0002	6
T4931-50011	191	T4935-48031	320	T4950-80011	327	T5189-23511	89	VS-B3-12AA-150	166
T4931-50011	195	T4935-48091	320	T4950-80012	327	T5189-23651	89	VS-B3-12AB-150	166
T4931-50012BB	191	T4935-48121	318	T4950-80013	327	T5189-23651	94	ZZ50312	1
T4931-50012ED	195	T4935-55022	228	T4950-A12000111	368	T5189-23691	94	ZZ50312	3
T4931-50013	191	T4935-55023	228	T4970-12311	178	T5189-24421	115	ZZ80268	9
T4931-50013ED	195	T4935-55025	228	T4970-12312	179	T5189-24461	115	ZZ80270	7
T4931-50014	191	T4935-55032	228	T4970-52011	222	T5189-24632	116	ZZ90222	6
T4931-50014	195	T4935-55033	228	T4970-52061	222	T5210-32010	52	ZZ90224	5
T4931-50292	211	T4935-55034	228	T4970-53022	223	T5210-52101	329		
T4931-50292ED	211	T4935-55034BB	228	T4970-66141	279	T5210-64721	151		
T4931-50401	211	T4935-55042	229	T4970-66171	279	T5210-66452	235		
T4931-50401ED	211	T4935-55043	229	T4975-67331	324	T5210-66462	235		
T4931-50521	208	T4935-55051	229	T4975-67331BB	324	T5210-67361	215		
T4931-50521ED	208	T4935-55052	229	T4980-47601	250	T5210-68551	365		
T4931-50522ED	208	T4935-55053	229	T4990-93012	244	T5210-68552	364		
T4931-50621	198	T4935-55071	228	T4990-93112	244	T5210-68552	365		
T4931-50781	203	T4935-55072	228	T5119-14281	68	T5210-83151	327		
T4931-50782	203	T4935-55081	228	T5119-14291	82	T5210-83161	329		
T4931-50782ED	204	T4935-55082	228	T5119-14741	65	T5210-83741	340		
T4931-50791	204	T4935-55092	228	T5119-14752	65	T5210-85111	365		
T4931-50792	204	T4935-55121	230	T5119-14812	65	T5210-93211	328		
T4931-50792ED	204	T4935-55131	230	T5119-14813	65	T5250-85112	364		
T4931-52181	205	T4935-55141	230	T5119-21211	87	T5270-55241	231		
T4931-52191	205	T4935-55151	230	T5119-21261	87	T5270-55411	309		
T4931-65481	264	T4935-55152	230	T5119-21781	78	T5310-67331	215		
T4931-65482	264	T4935-55161	228	T5119-22161	86	T5310-81001	344		
T4931-65483	264	T4935-55171	228	T5119-22491	82	T5310-81002	344		
T4931-72051	211	T4935-55221	230	T5119-22551	75	T5310-81991	344		
T4931-72051ED	211	T4935-55531	267	T5119-22592	82	T5310-82001	344		
T4931-72071	183	T4935-66021	318	T5119-22621	72	T5310-82012	344		
T4931-72081	183	T4935-66041	320	T5119-22801	75	T5310-82063	345		
T4931-72091	184	T4935-66121	318	T5139-14112	67	T5310-82241	351		
T4931-72101	184	T4935-66171	320	T5139-14113	67	T5310-83881	346		
T4931-72102	184	T4935-67301	266	T5139-14115	67	T5310-83921	344		
T4931-72111	184	T4935-67301	268	T5139-14116	67	T5310-84101	316		
T4931-72121	184	T4935-67302	266	T5139-22632	72	T5310-84111	316		
T4931-72161	183	T4935-69211	229	T5139-22633	72	T5310-86561	351		

INDEX 2

PARTS GROUP	GROUP NO.	PAGE	PARTS GROUP	GROUP NO.	PAGE
1축그룹	D652-T140A	75	셔틀레버그룹	D652-T690A	274
1축그룹	DK802-T140A	76	셔틀축그룹	D652-T135A	72
2축그룹	D652-T145A	77	셔틀축그룹	D68-T135A	73
2축그룹	DK802-T145A	79	셔틀포크레버그룹	D652-T165A	86
4WD,QT밸브그룹	D652-T2452A	165	소음기그룹	D652-T020A	174
경광등그룹	MX55-T0940A	364	소음기그룹	D702-T020A	177
경광등그룹	MX90B-T1300A	365	스위치브라켓그룹	D52-T513B	237
계기판커버캐빈그룹	D652-T680A	272	스티어링그룹(캐빈)	D652-T620A	318
교류발전기 그룹	DK751-E160	38	스티어링실린더그룹	D652-T287A	141
기어펌프그룹	D701-T320A	143	스티어링실린더그룹	DK802-T345A	147
냉각팬 그룹	DK751-E150	36	스티어링호스그룹	D652-T340A	146
냉각팬 그룹	DK801-E150	37	스티어링호스그룹(캐빈)	D652-T630A	322
뒷바퀴그룹	D652-T310A	359	실린더블록 그룹	DK751-E010	1
뒷바퀴그룹	D68-T310A	360	실린더블록 그룹	DK801-E010	3
뒷바퀴그룹	D852-T310A	361	실린더헤드 그룹	DK751-E030	7
뒷차동고정장치그룹	DK802-T160A	85	실린더헤드 그룹	DK801-E030	9
뒷차동장치그룹	DK802-T155A	83	실린더헤드커버 그룹	DK751-E100	29
뒷차축그룹	D68-T245A	120	악셀레이터그룹	D652-T470A	214
뒷차축케이스그룹	D68-T240A	119	악셀레이터그룹	D652-T670A	270
디텐트 플로팅 복동밸브	DK65-T234B	137	악셀레이터그룹	D702-T470A	215
라디에이터그룹	D652-T030A	180	앞바퀴그룹	D85-T305A	355
라디에이터그룹	DK754EU-T030A	183	앞바퀴그룹	DK75-T305A	356
로워링크그룹	D652-T535A	244	앞바퀴그룹	DK75-T305B	357
록커암 그룹	DK751-E040	11	앞웨이트그룹	D85-T2040-1A	368
록커암 그룹	DK801-E040	13	앞유리그룹	D652-T810E	335
리프트로드그룹	D652-T545B	249	앞차동고정클러치그룹	D652-T250A	47
매니폴드 그룹	DK751-E170	39	앞차동기어케이스그룹	D652-T255A	48
매니폴드 그룹	DK801-E170	40	앞차동장치그룹	D652-T265A	51
명판그룹	D652-T480C	216	앞차축그룹	D581-T285A	60
명판그룹	D702-T480C	219	앞차축그룹	D652-T285A	62
명판그룹	D852-T480C	222	앞차축브라켓그룹	D68-T300A	188
발판매트그룹	D652-T565C	254	앞차축케이스그룹	D652-T280A	57
밧데리그룹	D652-T390E	295	앞차축프레임그룹	D652-T415A	191
방음판그룹(캐빈)	D652-T770A	285	앞차축프레임그룹	D702-T415A	193
밸런스 그룹	DK751-E070	20	앞차축프레임그룹	DK904EU-T415A	195
밸런스 그룹	DK801-E070	21	에어컨그룹	D652-T790A	331
밸브유니트그룹	D652-T365A	155	에어컨덕트그룹	D652-T900E	351
베벨기어축그룹	D652-T270A	53	에어컨부품그룹	D652-T790AS	334
베벨기어케이스그룹	D652-T275A	55	에어컨브라켓그룹	D701-T040A	186
베벨피니언축그룹	D652-T260A	50	에어컨히터그룹	D652-T615A	315
복동레버그룹	D652-T505A	235	에어크리너그룹	D651-T010A	171
복동레버그룹	D652-T710A	277	에어크리너그룹	D701-T010A	172
복동밸브부품 그룹	DK65-T235B	139	에어크리너그룹	DK754EU-T010A	173
본넷트그룹	D652-T420A	197	에어크리너지지대2그룹	D652-T445A	210
본넷트취부대그룹	D652-T430A	200	에어크리너지지대2그룹	DK754EU-T445A	211
본넷트취부대그룹	DK754EU-T430A	203	에어크리너지지대그룹	D701-T440C	206
부변속&초저속포크레버그룹	DK802-T185A	98	에어크리너지지대그룹	DK754EU-T440A	208
부변속그룹	D652-T175A	89	연료공급펌프 그룹	DK751-E180	41
부변속그룹	DK802-T175A	91	연료공급펌프 그룹	DK801-E180	42
브레이크오일탱크그룹	D652-T450A	213	연료분사펌프 그룹	DK751-E080	22
브레이크케이스그룹	D68-T235A	118	연료분사펌프 그룹	DK901-E080	26
브레이크튜브그룹	D652-T650A	265	연료분사펌프그룹	DK801-E080	24
브레이크튜브그룹	DK802-T2454A	170	연료탱크그룹	D652-T485A	225
브레이크파이프그룹	D652-T650AS	161	연료탱크그룹	DK902-T485A	228
브레이크페달그룹(캐빈)	D652-T640A	323	연료튜브그룹	D701-T490A	232
브레이크페달그룹(캐빈)	DK752JP-T640A	324	예열플러그 그룹	DK751-E200	44
브리더 그룹	DK751-E110	30	예열플러그 그룹	DK801-E200	45
브리더 그룹	DK801-E110	31	오일주유튜브그룹	D652-T320A	142
셔틀&PTO레버그룹	D652-T2456A	288	오일주유튜브그룹	DK802-T320A	144
셔틀레버그룹	D652-T495A	233	오일쿨러 그룹	DK751-E130	33

PARTS GROUP	GROUP NO.	PAGE	PARTS GROUP	GROUP NO.	PAGE
오일쿨러 그룹	DK801-E130	34	캐빈지지대그룹	D852-T585A	260
오일쿨러그룹	DK754EU-T380A	157	캐빈지지대그룹	D852-T590A	263
오일쿨러그룹	DK802-T380A	159	클러치그룹	D701-T295A	122
오일팬 그룹	DK751-E090	28	클러치레버그룹	D702-T110A	65
오일페인트그룹	G9000-001	353	클러치레버그룹	DK802JP-T110A	66
오일필터 그룹	DK751-E140	35	클러치페달그룹	D652-T660A	266
오일호스 그룹	DK801-E120	32	클러치페달그룹	D652-T660AS	268
와이퍼모터그룹	D652-T840E	310	클러치하우징그룹	D652-T125A	67
워터펌프 그룹	DK751-E060	19	클러치하우징그룹	D68-T125A	69
웨이트그룹	D581-T2040A	366	타이밍케이스 그룹	DK751-E050	15
웨이트그룹	D581-T595A	362	타이밍케이스 그룹	DK801-E050	17
웨이트그룹	D85-T2040A	367	톱링크그룹	D652-T760A	284
웨이트그룹	D85-T595A	363	톱링크그룹	DK80-T550M	251
위치견인레버그룹	D652-T525A	240	톱링크브라켓그룹	D581-T234A	135
위치견인레버그룹	D652-T740A	280	트랜스밋션케이스그룹	DK802-T130A	71
유압승강암그룹	D581-T230A	125	펜더그룹	D652-T890E	349
유압실린더그룹	D652-T225A	124	프레임그룹	D652-T2459A	293
유압실린더본체그룹	D652-T231A	127	프레임그룹	D652-T610A	264
유압장치1그룹	D652-T232A	128	프리필터 그룹	DK751-E190	43
유압장치2그룹	D581-T233A	129	플라이휘일그룹	D652-E210	46
유압장치그룹	DK802-T2453B	167	피스톤크랭크축 그룹	DK751-E020	5
유압튜브그룹	D652-T355A	148	피스톤크랭크축 그룹	DK801-E020	6
의자그룹	D652-T570C	257	핸들그룹	D652-T315A	190
전륜구동 차동페달그룹	DK802-T2457AS	291	햇빛가리개그룹	D652-T860E	347
전륜구동축그룹	DK802-T210A	110	후문유리그룹	D652-T830E	342
전륜구동축그룹	DK802-T210B	114	후차축그룹	D62-T150A	81
전장품1그룹	D652-T400E	296	후차축그룹	D652-T150A	82
전장품2그룹	D652-T405E	299	흡입튜브그룹	DK802-T330A	145
전장품2그룹	D852-T405E	301	힛치그룹	D62-T560A	253
죠이스틱밸브그룹	D652-T360A	149	PTO레버그룹	D652-T510A	236
죠이스틱밸브모듈그룹	D652-T360B	152	PTO레버그룹	D652-T720A	278
주변속시프트그룹	D652-T700A	275	PTO밸브그룹	D652-T2451A	163
주변속포크레버그룹	D652-T170A	87	PTO변속장치그룹	DK802-T205A	107
주변속포크레버그룹	DK802-T170A	88	PTO축그룹	DK802-T200A	104
주부변속레버그룹	D652-T2455A	286	PTO축커버그룹	D652-T555A	252
주부변속레버그룹	D652-T500A	234	PTO클러치그룹	DK802-T190A	100
주분배밸브 그룹	DK65-T233A	132	PTO포크그룹	D62-T195A	103
주차 & 복동레버그룹	D652-T2458A	292			
주차브레이크그룹	D652-T750A	283			
주차브레이크그룹	DK802-T220A	187			
주차브레이크레버그룹	D652-T530A	243			
지붕그룹	D652-T850E	344			
차동레버그룹	D652-T520-1A	239			
차동레버그룹	D652-T520A	238			
차동페달그룹	D652-T730A	279			
차동페달그룹	DK802-T2457A	290			
차동페달그룹(캐빈)	D652-T730AS	326			
체크링크그룹	D52-T540A	246			
체크링크그룹	MX100-T540A	248			
초저속그룹	D652-T180A	93			
초저속그룹	DK802-T180A	96			
추진축그룹	D68-T290A	64			
출입문그룹	D652-T820E	338			
캐빈그룹	D652-T780A	327			
캐빈라이트그룹	D652-T633E	303			
캐빈전장품2그룹	D652-T635E	306			
캐빈전장품2그룹	D652-T875E	311			
캐빈전장품3그룹	D652-T880E	313			
캐빈지지대그룹	D652-T585A	259			
캐빈지지대그룹	D652-T590A	262			

INDEX 3

PARTS GROUP	GROUP NO.	PAGE	PARTS GROUP	GROUP NO.	PAGE
<샤시>			캐빈지지대그룹	D652-T590A	262
계기판커버캐빈그룹	D652-T680A	272	캐빈지지대그룹	D852-T585A	260
라디에이터그룹	D652-T030A	180	캐빈지지대그룹	D852-T590A	263
라디에이터그룹	DK754EU-T030A	183	클러치페달그룹	D652-T660A	266
로워링크그룹	D652-T535A	244	클러치페달그룹	D652-T660AS	268
리프트로드그룹	D652-T545B	249	톱링크그룹	D652-T760A	284
명판그룹	D652-T480C	216	톱링크그룹	DK80-T550M	251
명판그룹	D702-T480C	219	프레임그룹	D652-T2459A	293
명판그룹	D852-T480C	222	프레임그룹	D652-T610A	264
발판매트그룹	D652-T565C	254	핸들그룹	D652-T315A	190
방음판그룹(캐빈)	D652-T770A	285	힛치그룹	D62-T560A	253
복동레버그룹	D652-T505A	235	PTO레버그룹	D652-T510A	236
복동레버그룹	D652-T710A	277	PTO레버그룹	D652-T720A	278
본넷트그룹	D652-T420A	197	PTO축커버그룹	D652-T555A	252
본넷트취부대그룹	D652-T430A	200	<앞차축>		
본넷트취부대그룹	DK754EU-T430A	203	베벨기어축그룹	D652-T270A	53
브레이크오일탱크그룹	D652-T450A	213	베벨기어케이스그룹	D652-T275A	55
브레이크튜브그룹	D652-T650A	265	베벨피니언축그룹	D652-T260A	50
셔틀&PTO레버그룹	D652-T2456A	288	앞차동고정클러치그룹	D652-T250A	47
셔틀레버그룹	D652-T495A	233	앞차동기어케이스그룹	D652-T255A	48
셔틀레버그룹	D652-T690A	274	앞차동장치그룹	D652-T265A	51
소음기그룹	D652-T020A	174	앞차축그룹	D581-T285A	60
소음기그룹	D702-T020A	177	앞차축그룹	D652-T285A	62
스위치브라켓그룹	D52-T513B	237	앞차축케이스그룹	D652-T280A	57
악셀레이터그룹	D652-T470A	214	추진축그룹	D68-T290A	64
악셀레이터그룹	D652-T670A	270	<엔진>		
악셀레이터그룹	D702-T470A	215	교류발전기 그룹	DK751-E160	38
앞차축브라켓그룹	D68-T300A	188	냉각팬 그룹	DK751-E150	36
앞차축프레임그룹	D652-T415A	191	냉각팬 그룹	DK801-E150	37
앞차축프레임그룹	D702-T415A	193	록커암 그룹	DK751-E040	11
앞차축프레임그룹	DK904EU-T415A	195	록커암 그룹	DK801-E040	13
에어컨브라켓그룹	D701-T040A	186	매니폴드 그룹	DK751-E170	39
에어크리너그룹	D651-T010A	171	매니폴드 그룹	DK801-E170	40
에어크리너그룹	D701-T010A	172	밸런스 그룹	DK751-E070	20
에어크리너그룹	DK754EU-T010A	173	밸런스 그룹	DK801-E070	21
에어크리너지지대2그룹	D652-T445A	210	브리더 그룹	DK751-E110	30
에어크리너지지대2그룹	DK754EU-T445A	211	브리더 그룹	DK801-E110	31
에어크리너지지대그룹	D701-T440C	206	실린더블록 그룹	DK751-E010	1
에어크리너지지대그룹	DK754EU-T440A	208	실린더블록 그룹	DK801-E010	3
연료탱크그룹	D652-T485A	225	실린더헤드 그룹	DK751-E030	7
연료탱크그룹	DK902-T485A	228	실린더헤드 그룹	DK801-E030	9
연료튜브그룹	D701-T490A	232	실린더헤드커버 그룹	DK751-E100	29
위치견인레버그룹	D652-T525A	240	연료공급펌프 그룹	DK751-E180	41
위치견인레버그룹	D652-T740A	280	연료공급펌프 그룹	DK801-E180	42
의자그룹	D652-T570C	257	연료분사펌프 그룹	DK751-E080	22
전륜구동 차동페달그룹	DK802-T2457AS	291	연료분사펌프 그룹	DK901-E080	26
주변속시프트그룹	D652-T700A	275	연료분사펌프그룹	DK801-E080	24
주부변속레버그룹	D652-T2455A	286	예열플러그 그룹	DK751-E200	44
주부변속레버그룹	D652-T500A	234	예열플러그 그룹	DK801-E200	45
주차 & 복동레버그룹	D652-T2458A	292	오일쿨러 그룹	DK751-E130	33
주차브레이크그룹	D652-T750A	283	오일쿨러 그룹	DK801-E130	34
주차브레이크그룹	DK802-T220A	187	오일팬 그룹	DK751-E090	28
주차브레이크레버그룹	D652-T530A	243	오일필터 그룹	DK751-E140	35
차동레버그룹	D652-T520-1A	239	오일호스 그룹	DK801-E120	32
차동레버그룹	D652-T520A	238	워터펌프 그룹	DK751-E060	19
차동페달그룹	D652-T730A	279	타이밍케이스 그룹	DK751-E050	15
차동페달그룹	DK802-T2457A	290	타이밍케이스 그룹	DK801-E050	17
체크링크그룹	D52-T540A	246	프리필터 그룹	DK751-E190	43
체크링크그룹	MX100-T540A	248	플라이휘일그룹	D652-E210	46
캐빈지지대그룹	D652-T585A	259	피스톤크랭크축 그룹	DK751-E020	5

PARTS GROUP	GROUP NO.	PAGE	PARTS GROUP	GROUP NO.	PAGE
피스톤크랭크축 그룹	DK801-E020	6	에어컨그룹	D652-T790A	331
<옵션>			에어컨덕트그룹	D652-T900E	351
경광등그룹	MX55-T0940A	364	에어컨부품그룹	D652-T790AS	334
경광등그룹	MX90B-T1300A	365	에어컨히터그룹	D652-T615A	315
뒷바퀴그룹	D652-T310A	359	지붕그룹	D652-T850E	344
뒷바퀴그룹	D68-T310A	360	차동페달그룹(캐빈)	D652-T730AS	326
뒷바퀴그룹	D852-T310A	361	출입문그룹	D652-T820E	338
앞바퀴그룹	D85-T305A	355	캐빈그룹	D652-T780A	327
앞바퀴그룹	DK75-T305A	356	펜더그룹	D652-T890E	349
앞바퀴그룹	DK75-T305B	357	햇빛가리개그룹	D652-T860E	347
앞웨이트그룹	D85-T2040-1A	368	후문유리그룹	D652-T830E	342
오일페인트그룹	G9000-001	353	<트랜스미션>		
웨이트그룹	D581-T2040A	366	1축그룹	D652-T140A	75
웨이트그룹	D581-T595A	362	1축그룹	DK802-T140A	76
웨이트그룹	D85-T2040A	367	2축그룹	D652-T145A	77
웨이트그룹	D85-T595A	363	2축그룹	DK802-T145A	79
<유압>			뒷차동고정장치그룹	DK802-T160A	85
4WD,QT밸브그룹	D652-T2452A	165	뒷차동장치그룹	DK802-T155A	83
기어펌프그룹	D701-T320A	143	뒷차축그룹	D68-T245A	120
디텐트 플로팅 복동밸브	DK65-T234B	137	뒷차축케이스그룹	D68-T240A	119
밸브유니트그룹	D652-T365A	155	부변속&초저속포크레버그룹	DK802-T185A	98
복동밸브부품 그룹	DK65-T235B	139	부변속그룹	D652-T175A	89
브레이크튜브그룹	DK802-T2454A	170	부변속그룹	DK802-T175A	91
브레이크파이프그룹	D652-T650AS	161	브레이크케이스그룹	D68-T235A	118
스티어링실린더그룹	D652-T287A	141	셔틀축그룹	D652-T135A	72
스티어링실린더그룹	DK802-T345A	147	셔틀축그룹	D68-T135A	73
스티어링호스그룹	D652-T340A	146	셔틀포크레버그룹	D652-T165A	86
오일주유튜브그룹	D652-T320A	142	전륜구동축그룹	DK802-T210A	110
오일주유튜브그룹	DK802-T320A	144	전륜구동축그룹	DK802-T210B	114
오일쿨러그룹	DK754EU-T380A	157	주변속포크레버그룹	D652-T170A	87
오일쿨러그룹	DK802-T380A	159	주변속포크레버그룹	DK802-T170A	88
유압승강암그룹	D581-T230A	125	초저속그룹	D652-T180A	93
유압실린더그룹	D652-T225A	124	초저속그룹	DK802-T180A	96
유압실린더본체그룹	D652-T231A	127	클러치그룹	D701-T295A	122
유압장치1그룹	D652-T232A	128	클러치레버그룹	D702-T110A	65
유압장치2그룹	D581-T233A	129	클러치레버그룹	DK802JP-T110A	66
유압장치그룹	DK802-T2453B	167	클러치하우징그룹	D652-T125A	67
유압튜브그룹	D652-T355A	148	클러치하우징그룹	D68-T125A	69
죠이스틱밸브그룹	D652-T360A	149	트랜스밋션케이스그룹	DK802-T130A	71
죠이스틱밸브모듈그룹	D652-T360B	152	후차축그룹	D62-T150A	81
주분배밸브 그룹	DK65-T233A	132	후차축그룹	D652-T150A	82
톱링크브라켓그룹	D581-T234A	135	PTO변속장치그룹	DK802-T205A	107
흡입튜브그룹	DK802-T330A	145	PTO축그룹	DK802-T200A	104
PTO밸브그룹	D652-T2451A	163	PTO클러치그룹	DK802-T190A	100
<전장>			PTO포크그룹	D62-T195A	103
밧데리그룹	D652-T390E	295			
와이퍼모터그룹	D652-T840E	310			
전장품1그룹	D652-T400E	296			
전장품2그룹	D652-T405E	299			
전장품2그룹	D852-T405E	301			
캐빈라이트그룹	D652-T633E	303			
캐빈전장품2그룹	D652-T635E	306			
캐빈전장품2그룹	D652-T875E	311			
캐빈전장품3그룹	D652-T880E	313			
<캐빈>					
브레이크페달그룹(캐빈)	D652-T640A	323			
브레이크페달그룹(캐빈)	DK752JP-T640A	324			
스티어링그룹(캐빈)	D652-T620A	318			
스티어링호스그룹(캐빈)	D652-T630A	322			
앞유리그룹	D652-T810E	335			