목 차

[엔진]

CZ1-GE01002	엔진그룹	1
CZ1-GE02002	실린더블록그룹	2
CZ1-GE03002	크랭크축그룹	3
CZ1-GE04002	피스톤커넥팅로드그룹	4
CZ1-GE05002	실린더헤드그룹	5
CZ1-GE06002	로커암_밸브그룹	7
CZ1-GE07002	캠축그룹	8
CZ1-GE08002	연료인젝터 그룹	9
CZ1-GE09002	연료인젝션펌프 그룹	10
CZ1-GE10002	전장품그룹	11
CZ1-GE11002	플라이휠하우징그룹	12
CZ1-GE12002	시동모터그룹	13
CZ1-GE13002	팬드라이브그룹	14
CZ1-GE14002	오일팬그룹	15
CZ1-GE15002	브리더그룹	16
CZ1-GE16002	실린더헤드커버그룹	17
CZ1-GE17002	오일필러그룹	18
CZ1-GE18002	오일쿨러그룹	19
CZ1-GE19002	오일필터그룹	20
CZ1-GE20002	워터펌프그룹	21
CZ1-GE21002	냉각수플랜지그룹	22
CZ1-GE22002	교류발전기그룹	23
CZ1-GE23002	기어케이스그룹	24
CZ1-GE24002	사이드PTO그룹	25
CZ1-GE25002	터보조합그룹	26
CZ1-GE26002	흡기매니폴드그룹	28
CZ1-GE27002	사이드PTO그룹	30
CZ1-GE28002	배기매니폴드그룹	31
CZ1-GE29002	프리필터그룹	32
CZ1-GE30002	메인필터그룹	33
CZ1-GE31002	연료리턴파이프그룹	34
CZ1-GE32002	예열플러그그룹	35
CZ1-GE33002	엔진리프트그룹	36
CZ1-GE34002	배선그룹	37
CZ1-GE35002	SCR그룹	38
CZ1-GE36002	요소수탱크그룹	39
CZ1-GE37002	배기파이프그룹	40
CZ1-GE38002	DOC그룹	41
CZ1-GE39002	후처리전장품그룹	42

[주행부]

CZ1-G111102	주행벨트부그룹	43
CZ1-G111202	예취텐션부그룹	45

CZ1-G113102	예취지지부그룹	46
CZ1-G113302	보조반송장치그룹	50
CZ1-G115102	HST펌프취부그룹	53
CZ1-G115202	트랜스미션케이스그룹	54
CZ1-G115302	트랜스미션내부그룹1	56
CZ1-G115402	트랜스밋션내부그룹 (2)	57
CZ1-G115502	트랜스미션내부그룹3	59
CZ1-G115602	트랜스밋션내부그룹 (4)	61
CZ1-G115702	브레이크케이스그룹	63
CZ1-G117102	미션 서브 그룹	67
CZ1-G117202	HST그룹	69
CZ1-G121102	주프레임그룹	70
CZ1-G121202	발판그룹	72
CZ1-G121302	좌사이드발판그룹	73
CZ1-G121402	드레인호스그룹	74
CZ1-G121502	수평센서잡이그룹	75
CZ1-G121602	배터리잡이그룹	76
CZ1-G123102	트랙프레임그룹	77
CZ1-G123202	트랙프레임(우) 그룹	81
CZ1-G123302	크롤러 및 크롤러텐션그룹	85
CZ1-G123402	스윙암 및 레버그룹	87
CZ1-G125102	엔진지지대부그룹	88
CZ1-G125202	라디에이터그룹	89
CZ1-G125302	후처리장치부 그룹	92
CZ1-G125402	연료라인부 그룹	94
CZ1-G125502	인터쿨러그룹	97
CZ1-G127102	유압펌프그룹	98
CZ1-G127202	밸브유니트 그룹	99
CZ1-G127302	조향유니트 그룹	101
CZ1-G127402	실린더 그룹	102
CZ1-G127502	클러치페달 그룹	103
CZ1-G131102	조작프레임 및 발판 그룹	105
CZ1-G131103	캐빈조작프레임및발판그룹	107
CZ1-G131202	크리너(에어,프리)그룹	109
CZ1-G131203	크리너(에어,프리)그룹	110
CZ1-G131302	파워클러치레버그룹	111
CZ1-G131402	브레이크페달 그룹	112
CZ1-G131502	주변속레버그룹	113
CZ1-G131602	조작레버그룹	116
CZ1-G131702	부변속레버그룹	118
CZ1-G132102	조작부커버그룹 1	119
CZ1-G132202	핸들 및 가이드 그룹	121
CZ1-G132302	조작부커버그룹 2	122
CZ1-G132402	쿨링부 그룹	123
CZ1-G133102	방진커버 그룹	124

CZ1-G133202	의자 그룹	127
CZ1-G136102	HST및부변속로드그룹	128
CZ1-G136202	언로더지지부 그룹	129
CZ1-G136302	파워클러치 그룹	130
CZ1-G136402	조작부 커버그룹 3	133
CZ1-G136602	방진재그룹	135
CZ1-G138102	명판그룹	136
CZ1-G311003	앞뒤측판그룹	137
CZ1-G327102	요동축지지그룹	138
CZ1-G327202	요동텐션그룹	139
CZ1-G381002	탈곡부명판 그룹	140
CZ1-G508002	본기부전장그룹(2)	141
CZ1-G511002	본기부전장그룹(1)	145
CZ1-G512002	본기부전장그룹(캐빈1)	147
CZ1-G513002	본기부전장그룹(캐빈2)	149
CZ1-G529102	예취부전장그룹	152
CZ1-G535002	탈곡부전장그룹	153
CZ1-G540602	커터부전장그룹	154
CZ1-G550702	캐빈전장품그룹	155
CZ1-G586002	그레인탱크전장그룹(1)	156
CZ1-G587002	그레인탱크전장그룹(2)	158
CZ1-G991103	출하예비품 그룹(캐빈)	159

[예취부]

CZ1-G113202	탈곡기어케이스그룹	160
CZ1-G241002	예취구동케이스그룹	164
CZ1-G242002	칼날구동케이스그룹	166
CZ1-G243002	좌포기케이스그룹	168
CZ1-G244002	끌어올림변속케이스그룹	170
CZ1-G245002	끌어올림기어케이스그룹	172
CZ1-G246002	끌어올림구동케이스그룹	173
CZ1-G247002	우포기기어케이스그룹	176
CZ1-G248002	중간기어케이스그룹	178
CZ1-G249002	공급케이스그룹	179
CZ1-G252002	예취프레임그룹	180
CZ1-G253002	끌어올림프레임그룹	182
CZ1-G255002	사이드카버그룹	185
CZ1-G256002	칼날크랭크좌그룹	187
CZ1-G257002	끌어올림지지그룹	190
CZ1-G258002	칼날크랭크우그룹	192
CZ1-G259002	예취칼날그룹	195
CZ1-G261002	좌포기반송그룹	198
CZ1-G262002	우포기반송그룹	202
CZ1-G263002	중좌포기반송그룹	206
CZ1-G264002	중우포기반송그룹	210

CZ1-G265002 좌이삭반송그룹. 213
CZ1-G266002 공급반송그룹. 215
CZ1-G267002 우이삭반송그룹. 218
CZ1-G268002 반송가이드그룹. 221
CZ1-G269002 중이삭반송그룹. 224
CZ1-G272002 공급깊이반송그룹. 226
CZ1-G273002 공급깊이케이스그룹. 229
CZ1-G276002 공급깊이센서그룹. 231
CZ1-G277002 집중주유장치그룹(1). 232
CZ1-G278002 집중주유장치그룹 (2). 236
CZ1-G281002 예취부명판그룹. 239

[탈곡부]
CZ1-G311002 앞뒤측판그룹. 240
CZ1-G312002 좌우측판그룹. 241
CZ1-G313002 흐름대 그룹. 243
CZ1-G314002 상부프레임그룹. 245
CZ1-G315002 입구판그룹. 247
CZ1-G316002 회전축그룹. 248
CZ1-G321102 수망 및 수망안내그룹. 250
CZ1-G321202 상진판부그룹. 251
CZ1-G321302 훑개실덮개1그룹. 252
CZ1-G321402 훑개실덮개3그룹. 257
CZ1-G321502 훑개몸통그룹. 258
CZ1-G321602 훑개축그룹. 260
CZ1-G321802 연장수망부그룹. 264
CZ1-G321902 안내암 앞뒤측판 그룹. 265
CZ1-G322002 시브센서그룹. 268
CZ1-G325102 주풍구그룹. 269
CZ1-G325202 풍구텐션부 그룹. 271
CZ1-G325302 풍구자동 그룹. 272
CZ1-G325402 부풍구 그룹. 274
CZ1-G325502 2번풍구그룹. 275
CZ1-G325602 3번손실방지 그룹. 277
CZ1-G326102 요동축 그룹. 278
CZ1-G326202 시브케이스그룹. 280
CZ1-G327302 채프조작그룹. 283
CZ1-G331002 2번가로나선축그룹. 284
CZ1-G332002 2번처리케이스그룹. 287
CZ1-G333002 2번세로나선케이스그룹. 288
CZ1-G335002 분리드럼그룹. 291
CZ1-G336002 체인구동케이스그룹. 293
CZ1-G337002 스프로켓 및 풀리 그룹. 296
CZ1-G338002 배진팬그룹. 297
CZ1-G341102 레일대그룹. 298

CZ1-G341202 공급체인안내부 그룹. 300
CZ1-G341302 짚배출레일그룹. 302
CZ1-G342102 짚배출포기체인그룹. 304
CZ1-G342202 짚배출그룹. 306
CZ1-G342302 짚배출케이스그룹. 307
CZ1-G342402 짚배출이삭체인그룹. 309
CZ1-G351002 1번가로나선그룹. 312
CZ1-G352002 1번세로나선 그룹. 314
CZ1-G353002 1번텐션 그룹. 315
CZ1-G361002 정면카버그룹. 316
CZ1-G362002 후면카버그룹. 318
CZ1-G363002 좌사이드카버그룹. 319
CZ1-G364002 레일대덮개그룹. 321
CZ1-G365002 상부덮개 그룹. 322
CZ1-G366002 연료탱크커버 그룹. 323
CZ1-G371002 탈곡벨트그룹. 324

[그레인탱크부]
CZ1-G711002 그레인탱크본체그룹1. 325
CZ1-G712002 그레인탱크본체그룹2. 326
CZ1-G713002 탱크나선그룹. 328
CZ1-G714002 탱크측판앞그룹. 330
CZ1-G715002 탱크고정부그룹. 331
CZ1-G716002 언로더잡이그룹. 332
CZ1-G717002 언로더잡이그룹. 333
CZ1-G721002 언로더케이스1그룹. 336
CZ1-G722002 언로더케이스3그룹. 338
CZ1-G723002 언로더케이스4그룹. 340
CZ1-G731002 언로더그룹. 342
CZ1-G732002 오거선회구동그룹. 345
CZ1-G741002 탱크구동케이스그룹. 346
CZ1-G742002 탱크구동클러치그룹. 348
CZ1-G751002 탱크옆커버그룹. 350
CZ1-G752002 그레인탱크명판그룹. 351

[카터부]
CZ1-G451002 커터본체그룹. 352
CZ1-G452002 공급축그룹. 354
CZ1-G453002 절환축그룹. 355
CZ1-G454002 절단축그룹. 357
CZ1-G455002 절환커버그룹. 359
CZ1-G456002 절환모터그룹. 361
CZ1-G461002 덧판그룹. 362
CZ1-G462002 카터외부카버그룹. 364
CZ1-G463002 커터및드롭퍼명판그룹. 365

[캐빈]

CZ1-G132103	조작부카버그룹1	366
CZ1-G132203	핸들 및 가이드 그룹	368
CZ1-G132303	조작부커버그룹2	369
CZ1-G134102	출입문그룹	370
CZ1-G134202	캐빈유리그룹	373
CZ1-G134302	지붕그룹(캐빈)	375
CZ1-G134402	에어콘덕트그룹(캐빈)	377
CZ1-G134502	캐빈그룹	378
CZ1-G134602	와이퍼그룹	379
CZ1-G134702	에어컨그룹	380
CZ1-G134802	컨덴서그룹	381
CZ1-G134902	방진재그룹	382
CZ1-G135102	흡음재그룹	383
CZ1-G136502	컴프레서그룹	384

[옵션]

CZ1-G991102	출하예비품 그룹	385
CZ1-G992102	2번풍구 그룹	386
CZ1-G992202	확산장치부조합	388
CZ1-G992302	드롭퍼 그룹	391
CZ1-G992402	기타 옵션	394

INDEX 1		395
INDEX 2		413
INDEX 3		416

CZ1-GE01002 엔진그룹

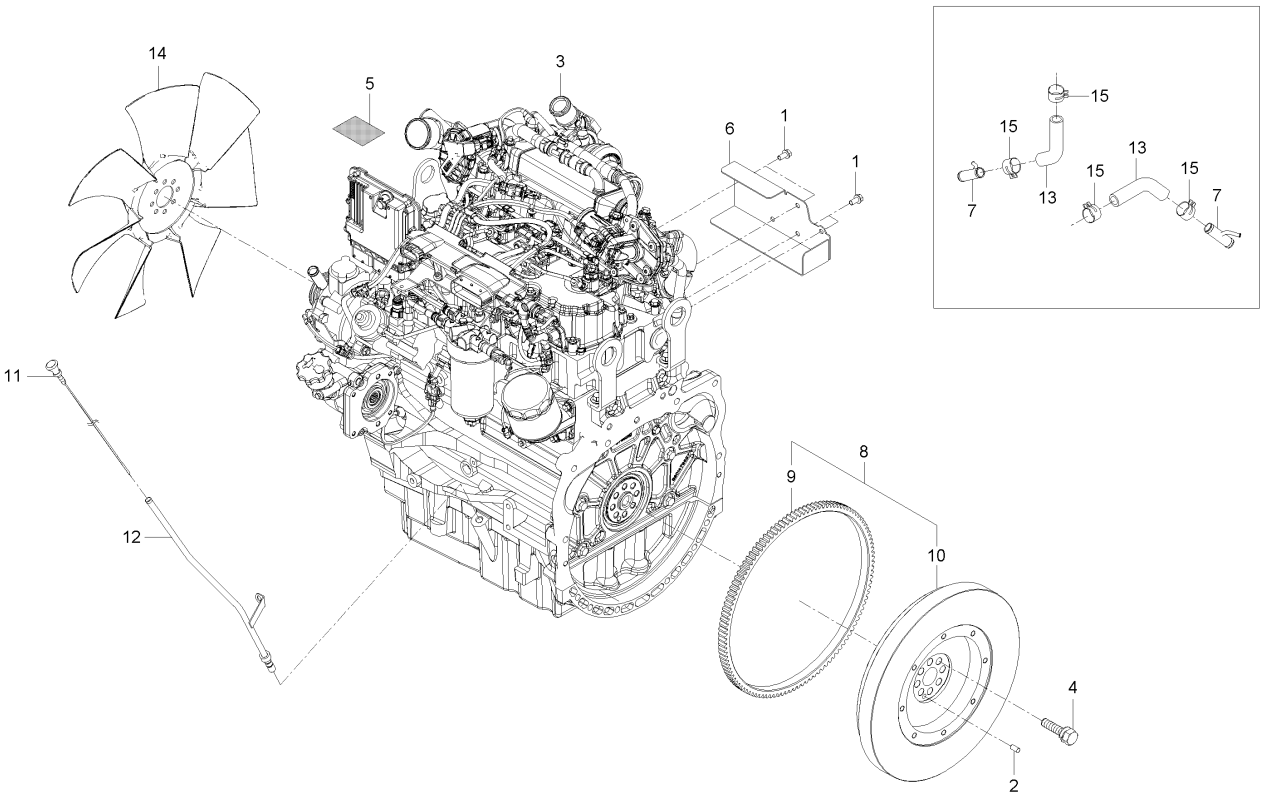

A : DXM110G , B : DXM110G-C

No.	부품번호	부품명	수량 A	수량 B	수량 C	수량 D	수량 E	I.C	비고
1	01754-50816	플랜지볼트	6	6					M8*P1.25
2	05012-00816	평행핀	1	1					8*16
3	854F-E34TANA	엔진-PERKINS T4F(100HP)	1	1					
4	E6200-25163	플라이휠볼트	8	8					
5	E7318-99011	제조명판	1	1					
6	E7328-13762	차열판	1	1					
7	E7328-20701	냉각수커넥터	2	2					
8	E7328-25021	플라이휠조합	1	1					
9	E7310-63821	링기어	1	1					
10	E7328-25121	플라이휠	1	1					
11	E7328-36412	오일게이지	1	1					
12	E7328-36422	오일게이지안내조합	1	1					
13	E7328-73341	냉각수호스	2	2					
14	E7328-74111	냉각팬	1	1					
15	T4930-84151	호스클립, 21	4	4					

----> 개정전의 부품이 개정후의 부품을 대체 할 수 있음
<---- 개정후의 부품이 개정전의 부품에 대체 할 수 있음
<-X-> 개정전과 후의 부품이 상호 호환성이 없음
<---> 개정전과 후의 부품이 상호 호환성이 있음
<-0-> 단품 상태로는 상호호환성이 없으나 관련 부품의 조합상태로는 호환성이 있음

CZ1-GE02002 실린더블록그룹

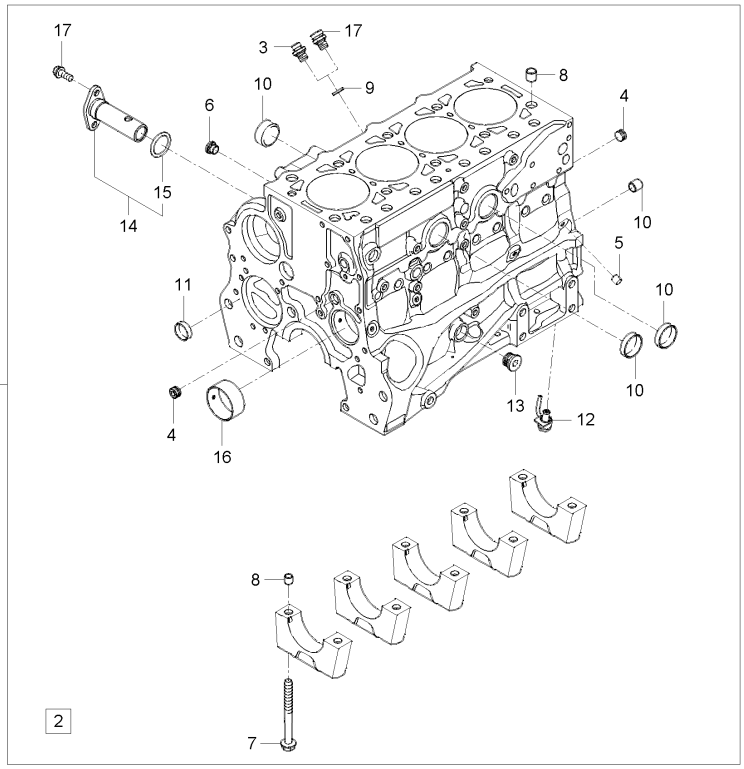

A : DXM110G , B : DXM110G-C

No.	부품번호	부품명	수량 A	수량 B	수량 C	수량 D	수량 E	I.C	비고
1	T421640	실린더블럭조합	1	1					
2	2314F003	볼트	2	2					
3	T411796	연결관-6.00MM	1	1					
4	T411799	플러그	3	3					
5	T411805	플러그	4	4					
6	T411810	플러그	1	1					
7	T411811	볼트	10	10					
8	T411812	평행핀	14	14					
9	T411815	와셔	1	1					
10	T412422	플러그	5	5					
11	T412433	플러그	1	1					
12	T412466	피스톤쿨링젯트바디	4	4					
13	T412481	플러그	1	1					
14	T419762	압력밸브	1	1					
15	T412312	O링	1	1					
16	T419837	부시-CAMSHAFT	1	1					
17	T419886	연결관-8.00MM	1	1					

----> 개정전의 부품이 개정후의 부품을 대체 할 수 있음
<---- 개정후의 부품이 개정전의 부품에 대체 할 수 있음
<-X-> 개정전과 후의 부품이 상호 호환성이 없음
<---> 개정전과 후의 부품이 상호 호환성이 있음
<-0-> 단품 상태로는 상호호환성이 없으나 관련 부품의 조합상태로는 호환성이 있음

CZ1-GE03002 크랭크축그룹

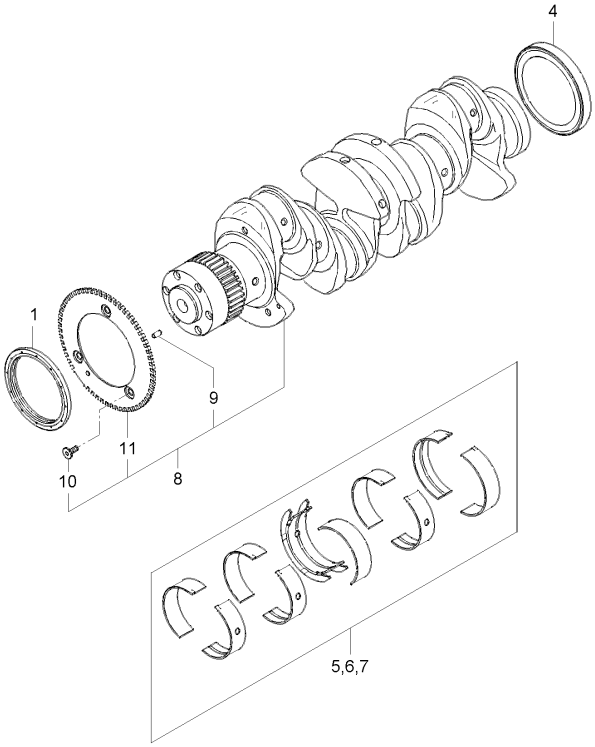

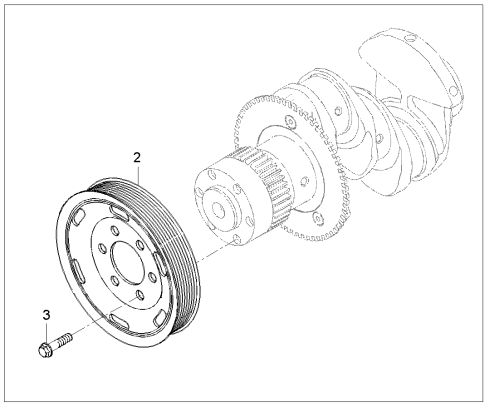

A : DXM110G , B : DXM110G-C

No.	부품번호	부품명	수량 A	수량 B	수량 C	수량 D	수량 E	I.C	비고
1	T412308	오일실-FRONT	1	1					
2	T412335	크랭크축풀리	1	1					
3	T412519	볼트	6	6					
4	T412661	오일실-REAR	1	1					
5	T412787	메인베어링-KIT U/S 0.508MM	1	1					
6	T412810	메인베어링-KIT U/S 0.254MM	1	1					
7	T412815	메인베어링-KIT	1	1					
8	T418368	크랭크축조합	1	1					
9	T411765	평행핀	1	1					
10	T411773	볼트	3	3					
11	T411836	캠축센서휠	1	1					

----> 개정전의 부품이 개정후의 부품을 대체 할 수 있음
<---- 개정후의 부품이 개정전의 부품에 대체 할 수 있음
<-X-> 개정전과 후의 부품이 상호 호환성이 없음
<---> 개정전과 후의 부품이 상호 호환성이 있음
<-0-> 단품 상태로는 상호호환성이 없으나 관련 부품의 조합상태로는 호환성이 있음

CZ1-GE04002 피스톤커넥팅로드그룹

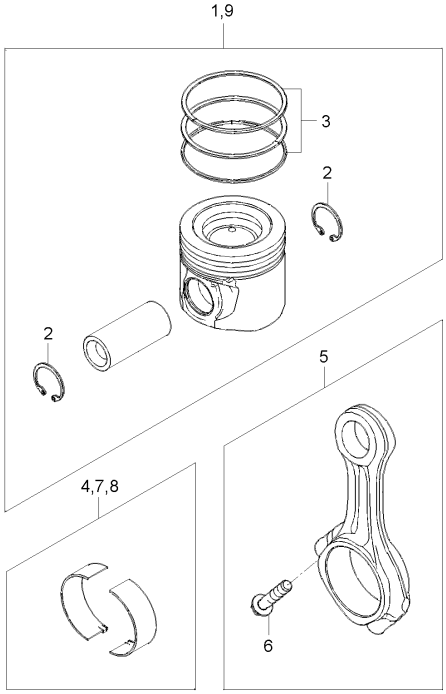

A : DXM110G , B : DXM110G-C

No.	부품번호	부품명	수량					I.C	비고
			A	B	C	D	E		
1	T401582	피스톤링 피스톤-KIT	4	4					
2	T412193	스냅링	2	2					
3	T421797	피스톤링-KIT	1	1					
4	T412807	커넥팅로드베어링-U/S 0.254MM	4	4					
5	T412812	커넥팅로드	4	4					
6	T411918	연접봉볼트	2	2					
7	T412845	커넥팅로드베어링	4	4					
8	T412850	커넥팅로드베어링-U/S 0.508MM	4	4					
9	T401582	피스톤링 피스톤-KIT	4	4					

----> 개정전의 부품이 개정후의 부품을 대체 할 수 있음 <---- 개정후의 부품이 개정전의 부품에 대체 할 수 있음
<-X-> 개정전과 후의 부품이 상호 호환성이 없음 <---> 개정전과 후의 부품이 상호 호환성이 있음
<-0-> 단품 상태로는 상호호환성이 없으나 관련 부품의 조합상태로는 호환성이 있음

CZ1-GE05002 실린더헤드그룹

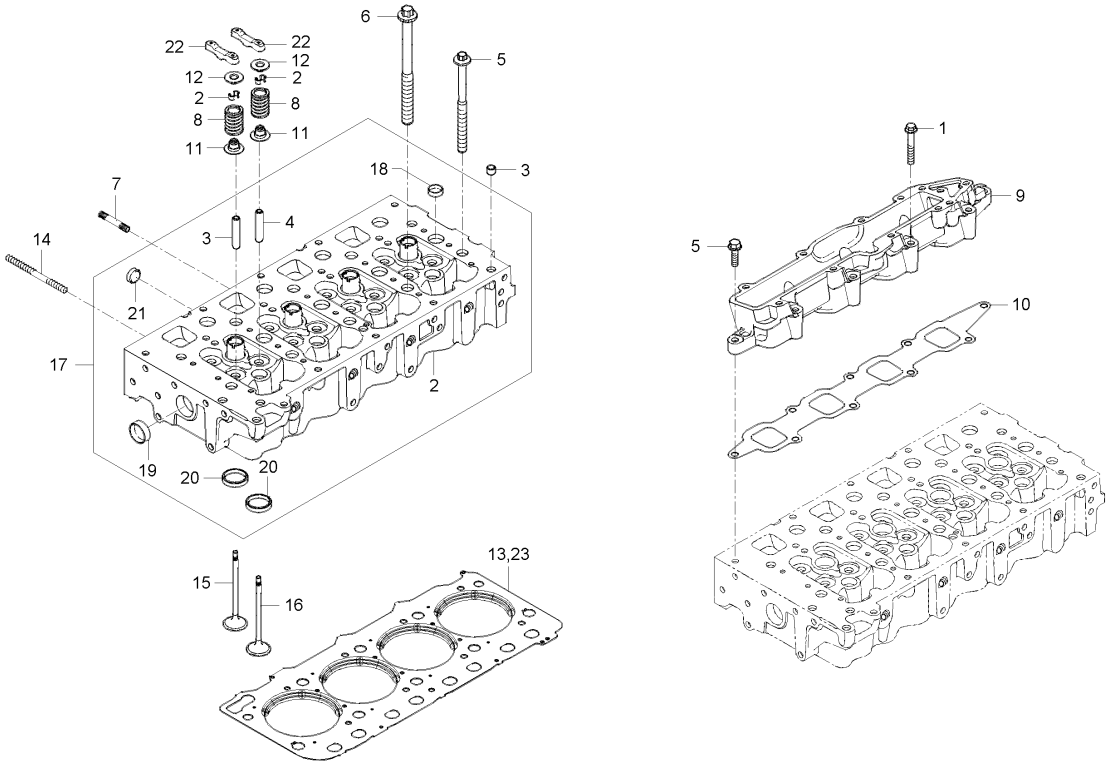

A : DXM110G , B : DXM110G-C

No.	부품번호	부품명	수량					I.C	비고
			A	B	C	D	E		
1	2314H010	볼트	4	4					
2	T401287	밸브스프링멈춤쇠	16	16					
3	T411791	평행핀	3	3					
4	T412314	볼트	5	5					
5	T412677	헤드볼트	4	4					
6	T412687	헤드볼트	6	6					
7	T412947	스터드볼트	8	8					
8	T419469	밸브스프링	16	16					
9	T419473	어댑터	1	1					
10	T419474	개스킷	1	1					
11	T419476	밸브스프링받침	16	16					
12	T419478	밸브스프링받침	16	16					
13	T419502	실린더헤드개스킷-1.05MM	1	1					
14	T419503	스터드볼트	1	1					
15	T419505	흡기밸브	8	8					
16	T419516	배기밸브	8	8					
17	T419523	실린더헤드서브	1	1					
18	T411760	플러그	12	12					
19	T412433	플러그	1	1					

----> 개정전의 부품이 개정후의 부품을 대체 할 수 있음 <---- 개정후의 부품이 개정전의 부품에 대체 할 수 있음
<-X-> 개정전과 후의 부품이 상호 호환성이 없음 <---> 개정전과 후의 부품이 상호 호환성이 있음
<-0-> 단품 상태로는 상호호환성이 없으나 관련 부품의 조합상태로는 호환성이 있음

CZ1-GE05002 실린더헤드그룹

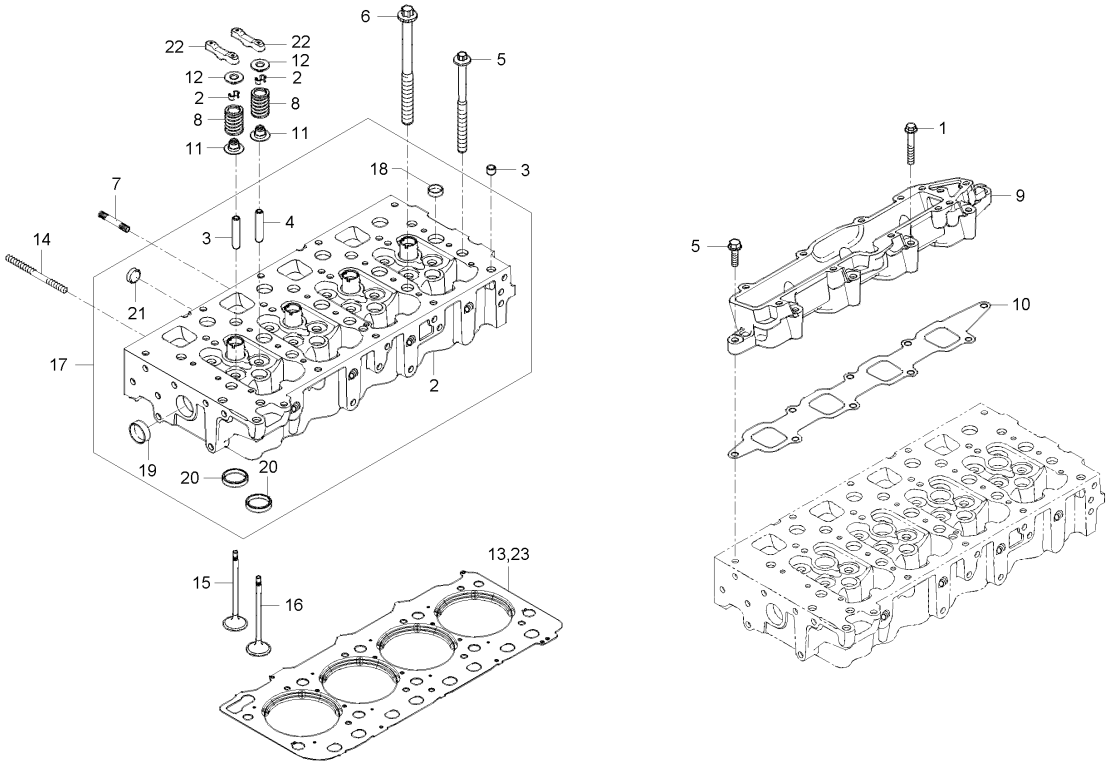

A : DXM110G , B : DXM110G-C

No.	부품번호	부품명	수량 A	수량 B	수량 C	수량 D	수량 E	I.C	비고
20	T419500	밸브시트	16	16					
21	T419514	플러그	3	3					
22	T419536	밸브브릿지	8	8					
23	T422193	실린더헤드개스킷-0.95㎜	1	1					

----> 개정전의 부품이 개정후의 부품을 대체 할 수 있음 <---- 개정후의 부품이 개정전의 부품에 대체 할 수 있음
<-X-> 개정전과 후의 부품이 상호 호환성이 없음 <---> 개정전과 후의 부품이 상호 호환성이 있음
<-0-> 단품 상태로는 상호호환성이 없으나 관련 부품의 조합상태로는 호환성이 있음

CZ1-GE06002 로커암_밸브그룹

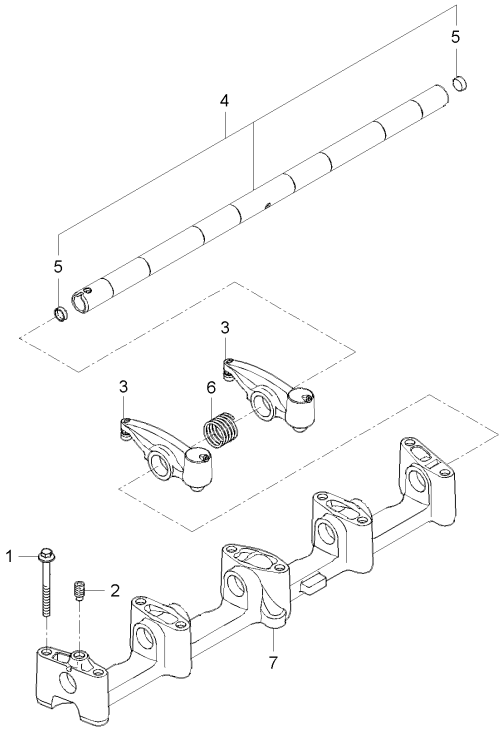

A : DXM110G , B : DXM110G-C

No.	부품번호	부품명	수량					I.C	비고
			A	B	C	D	E		
1	2314F013	볼트	10	10					
2	T411897	볼트	1	1					
3	T419470	로커암	8	8					
4	T419526	로커암축	1	1					
5	T411885	플러그	2	2					
6	T419541	로커암스프링	4	4					
7	T419551	로커암축지지대	1	1					

----> 개정전의 부품이 개정후의 부품을 대체 할 수 있음
<---- 개정후의 부품이 개정전의 부품에 대체 할 수 있음
<-X-> 개정전과 후의 부품이 상호 호환성이 없음
<---> 개정전과 후의 부품이 상호 호환성이 있음
<-0-> 단품 상태로는 상호호환성이 없으나 관련 부품의 조합상태로는 호환성이 있음

CZ1-GE07002 캠축그룹

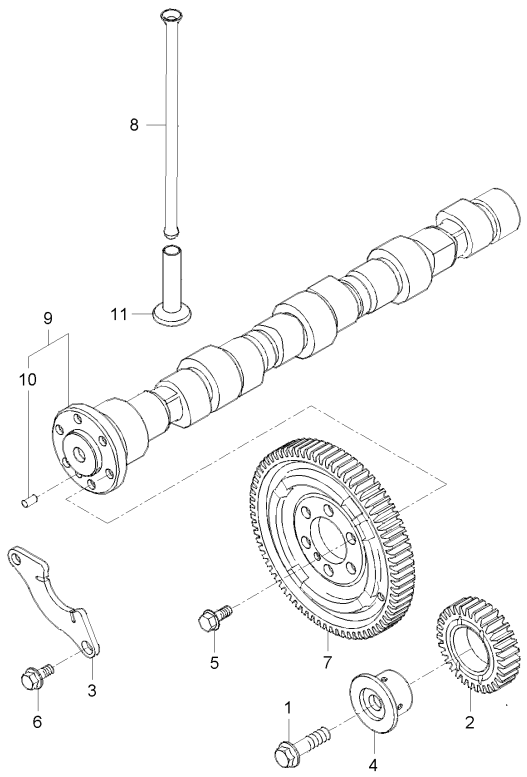

A : DXM110G , B : DXM110G-C

No.	부품번호	부품명	수량					I.C	비고
			A	B	C	D	E		
1	2314J706	볼트	1	1					
2	T411758	아이들기어	1	1					
3	T411784	캠축멈추개	1	1					
4	T411851	아이들기어부시	1	1					
5	T412358	볼트	6	6					
6	T412379	볼트	2	2					
7	T414404	캠축기어	1	1					
8	T419487	푸시로드	8	8					
9	T419496	캠축	1	1					
10	T411762	평행핀	1	1					
11	T419524	태핏	8	8					

----> 개정전의 부품이 개정후의 부품을 대체 할 수 있음 <---- 개정후의 부품이 개정전의 부품에 대체 할 수 있음
<-X-> 개정전과 후의 부품이 상호 호환성이 없음 <---> 개정전과 후의 부품이 상호 호환성이 있음
<-0-> 단품 상태로는 상호호환성이 없으나 관련 부품의 조합상태로는 호환성이 있음

CZ1-GE08002 연료인젝터 그룹

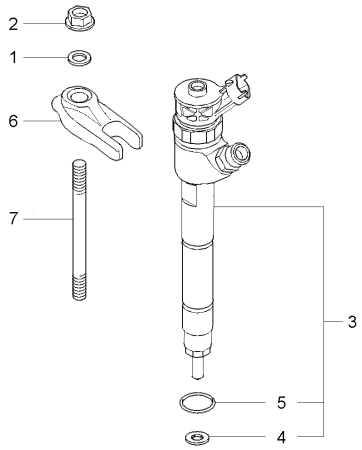

A : DXM110G , B : DXM110G-C

No.	부품번호	부품명	수량					I.C	비고
			A	B	C	D	E		
1	T412556	와셔	4	4					
2	T413123	너트	4	4					
3	T419564	인젝터	4	4					
4	T412558	인젝터시트	1	1					
5	T421774	실	1	1					
6	T419887	인젝터클램프	4	4					
7	T419891	스터드볼트	4	4					

----> 개정전의 부품이 개정후의 부품을 대체 할 수 있음
<---- 개정후의 부품이 개정전의 부품에 대체 할 수 있음
<-X-> 개정전과 후의 부품이 상호 호환성이 없음
<---> 개정전과 후의 부품이 상호 호환성이 있음
<-0-> 단품 상태로는 상호호환성이 없으나 관련 부품의 조합상태로는 호환성이 있음

CZ1-GE09002 연료인젝션펌프 그룹

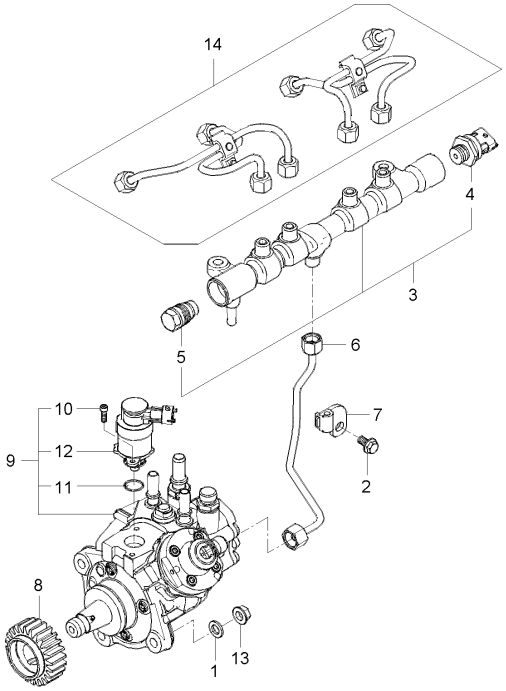

A : DXM110G , B : DXM110G-C

No.	부품번호	부품명	수량 A	수량 B	수량 C	수량 D	수량 E	I.C	비고
1	2131A008	와셔	3	3					
2	2314H001	볼트	1	1					
3	T400874	연료레일	1	1					
4	T419554	압력센서	1	1					
5	T419839	압력밸브	1	1					
6	T400875	파이프-HP PUMP TO RAIL	1	1					
7	T400876	브래킷	1	1					
8	T411955	고압연료펌프기어	1	1					
9	T412885	고압연료펌프	1	1					
10	T418288	밸브-REGULATOR	1	1					
11	T418289	O링	1	1					
12	T418296	볼트	2	2					
13	T413123	너트	3	3					
14	T419553	파이프-FUEL INJECTION	1	1					

----> 개정전의 부품이 개정후의 부품을 대체 할 수 있음 <---- 개정후의 부품이 개정전의 부품에 대체 할 수 있음
<-X-> 개정전과 후의 부품이 상호 호환성이 없음 <---> 개정전과 후의 부품이 상호 호환성이 있음
<-0-> 단품 상태로는 상호호환성이 없으나 관련 부품의 조합상태로는 호환성이 있음

CZ1-GE10002 전장품그룹

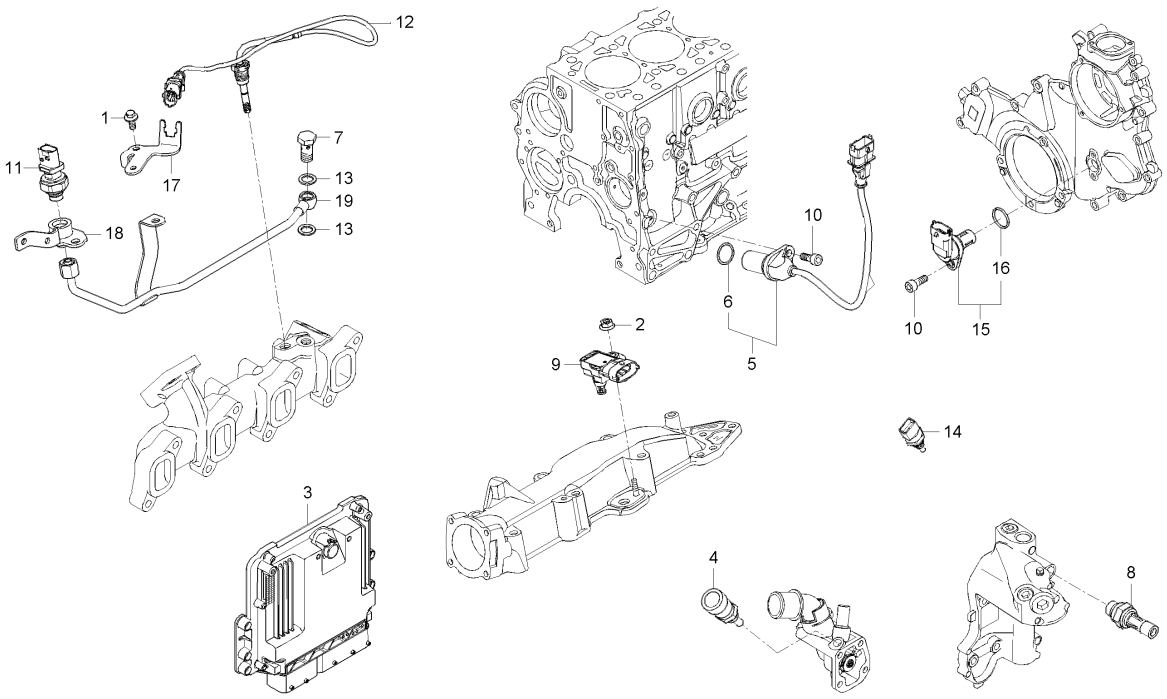

A : DXM110G , B : DXM110G-C

No.	부품번호	부품명	수량					I.C	비고
			A	B	C	D	E		
1	2314F002	볼트	1	1					
2	2318A602	너트	1	1					
3	4708032	엔진컨트롤러	1	1					
4	T410501	온도센서	1	1					
5	T411843	크랭크축휠센서	1	1					
6	T412304	0링	1	1					
7	T411845	아이볼트	1	1					
8	T411849	오일압력스위치	1	1					
9	T411850	압력센서	1	1					
10	T411853	볼트	2	2					
11	T411944	압력센서	1	1					
12	T411973	배기가스온도센서	1	1					
13	T412854	와셔	2	2					
14	T413490	외기온도센서	1	1					
15	T415680	캠축휠센서	1	1					
16	T413080	0링	1	1					
17	T419768	브래킷	1	1					
18	T419772	브래킷	1	1					
19	T419776	파이프-CROSS OVER	1	1					

----> 개정전의 부품이 개정후의 부품을 대체 할 수 있음 <---- 개정후의 부품이 개정전의 부품에 대체 할 수 있음
<-X-> 개정전과 후의 부품이 상호 호환성이 없음 <---> 개정전과 후의 부품이 상호 호환성이 있음
<-0-> 단품 상태로는 상호호환성이 없으나 관련 부품의 조합상태로는 호환성이 있음

CZ1-GE11002 플라이휠하우징그룹

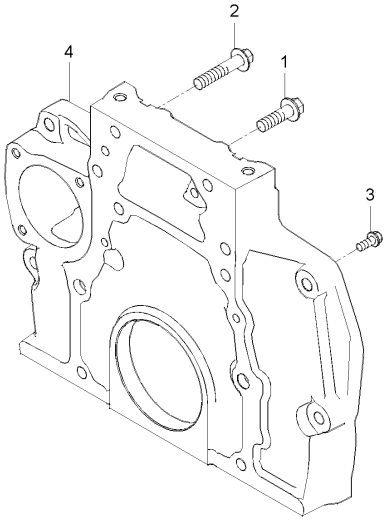

A : DXM110G , B : DXM110G-C

No.	부품번호	부품명	수량					I.C	비고
			A	B	C	D	E		
1	2314J706	볼트	6	6					
2	2314J710	볼트	2	2					
3	T412343	볼트	2	2					
4	T414390	플라이휠하우징	1	1					

----> 개정전의 부품이 개정후의 부품을 대체 할 수 있음
<---- 개정후의 부품이 개정전의 부품에 대체 할 수 있음
<-X-> 개정전과 후의 부품이 상호 호환성이 없음
<---> 개정전과 후의 부품이 상호 호환성이 있음
<-0-> 단품 상태로는 상호호환성이 없으나 관련 부품의 조합상태로는 호환성이 있음

CZ1-GE12002 시동모터그룹

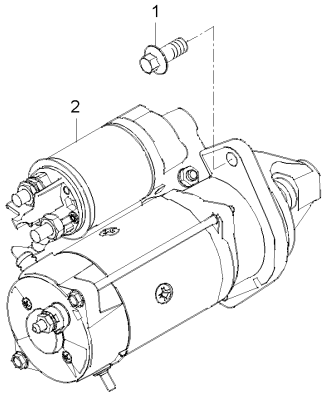

A : DXM110G , B : DXM110G-C

No.	부품번호	부품명	수량 A	수량 B	수량 C	수량 D	수량 E	I.C	비고
1	2314J204	볼트	3	3					
2	T414053	시동모터	1	1					

----> 개정전의 부품이 개정후의 부품을 대체 할 수 있음
<---- 개정후의 부품이 개정전의 부품에 대체 할 수 있음
<-X-> 개정전과 후의 부품이 상호 호환성이 없음
<---> 개정전과 후의 부품이 상호 호환성이 있음
<-0-> 단품 상태로는 상호호환성이 없으나 관련 부품의 조합상태로는 호환성이 있음

CZ1-GE13002 팬드라이브그룹

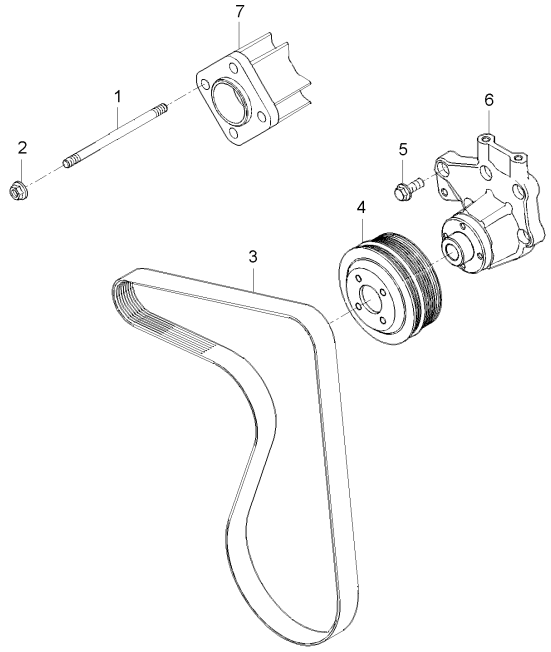

A : DXM110G , B : DXM110G-C

No.	부품번호	부품명	수량 A	수량 B	수량 C	수량 D	수량 E	I.C	비고
1	2313H233	심음볼트	4	4					
2	2318A603	너트	4	4					
3	4220672	팬벨트	1	1					
4	T412330	팬풀리	1	1					
5	T412343	볼트	5	5					
6	T412344	팬드라이브하우징	1	1					
7	T414012	팬칼라	1	1					

----> 개정전의 부품이 개정후의 부품을 대체 할 수 있음 <---- 개정후의 부품이 개정전의 부품에 대체 할 수 있음
<-X-> 개정전과 후의 부품이 상호 호환성이 없음 <---> 개정전과 후의 부품이 상호 호환성이 있음
<-0-> 단품 상태로는 상호호환성이 없으나 관련 부품의 조합상태로는 호환성이 있음

CZ1-GE14002 오일팬그룹

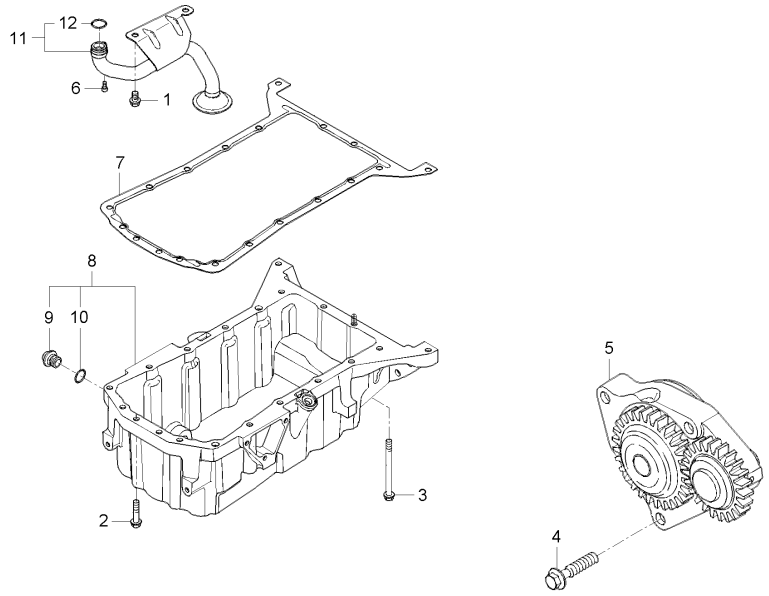

A : DXM110G , B : DXM110G-C

No.	부품번호	부품명	수량					I.C	비고
			A	B	C	D	E		
1	2314J001	볼트	2	2					
2	2314J007	볼트	16	16					
3	2314J020	볼트	4	4					
4	T412164	볼트	3	3					
5	T412207	오일펌프	1	1					
6	T412528	볼트	1	1					
7	T412684	오일팬개스킷	1	1					
8	T412903	오일팬	1	1					
9	T411873	드레인플러그	1	1					
10	T412736	시일와셔	1	1					
11	T412910	흡입파이프	1	1					
12	T412361	0링	1	1					

----> 개정전의 부품이 개정후의 부품을 대체 할 수 있음 <---- 개정후의 부품이 개정전의 부품에 대체 할 수 있음
<-X-> 개정전과 후의 부품이 상호 호환성이 없음 <---> 개정전과 후의 부품이 상호 호환성이 있음
<-0-> 단품 상태로는 상호호환성이 없으나 관련 부품의 조합상태로는 호환성이 있음

CZ1-GE15002 브리더그룹

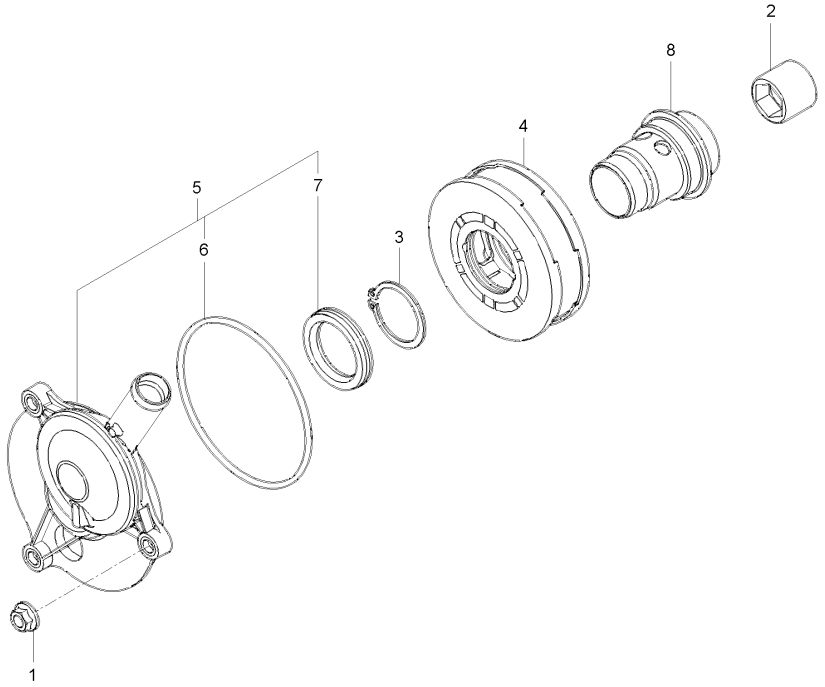

A : DXM110G , B : DXM110G-C

No.	부품번호	부품명	수량					I.C	비고
			A	B	C	D	E		
1	2318A602	너트	3	3					
2	T411314	너트	1	1					
3	T411318	스냅링	1	1					
4	T411358	브리더엘리먼트	1	1					
5	T411361	브리더밸브	1	1					
6	T411315	0링	1	1					
7	T411321	시일링	1	1					
8	T414132	축	1	1					

----> 개정전의 부품이 개정후의 부품을 대체 할 수 있음 <---- 개정후의 부품이 개정전의 부품에 대체 할 수 있음
<-X-> 개정전과 후의 부품이 상호 호환성이 없음 <---> 개정전과 후의 부품이 상호 호환성이 있음
<-0-> 단품 상태로는 상호호환성이 없으나 관련 부품의 조합상태로는 호환성이 있음

CZ1-GE16002 실린더헤드커버그룹

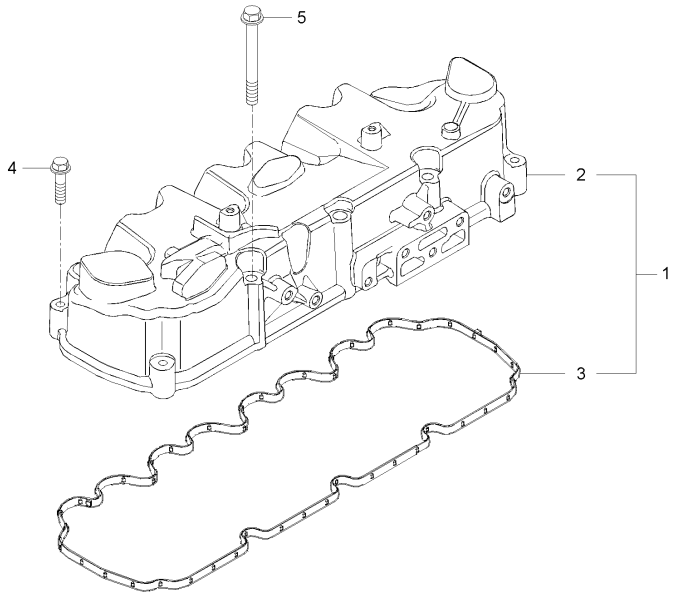

A : DXM110G , B : DXM110G-C

No.	부품번호	부품명	수량					I.C	비고
			A	B	C	D	E		
1	2314F009	볼트, A	7	7					
2	2314H019	볼트	3	3					
3	T401738	헤드커버	1	1					
4	T419895	실린더헤드커버개스킷	1	1					
5	T419566	실-INJECTOR	4	4					

----> 개정전의 부품이 개정후의 부품을 대체 할 수 있음
<---- 개정후의 부품이 개정전의 부품에 대체 할 수 있음
<-X-> 개정전과 후의 부품이 상호 호환성이 없음
<---> 개정전과 후의 부품이 상호 호환성이 있음
<-0-> 단품 상태로는 상호호환성이 없으나 관련 부품의 조합상태로는 호환성이 있음

CZ1-GE17002 오일필러그룹

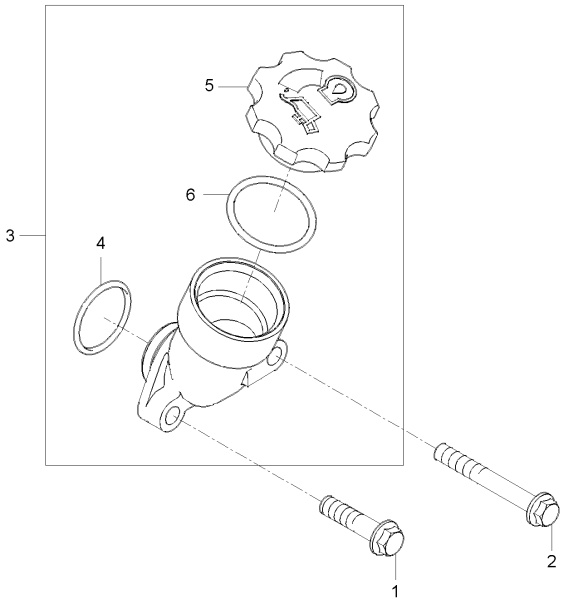

A : DXM110G , B : DXM110G-C

No.	부품번호	부품명	수량					I.C	비고
			A	B	C	D	E		
1	2314H004	볼트	1	1					
2	2314K161	볼트	1	1					
3	4134C072	오일주입구조합	1	1					
4	2415H540	오링	1	1					
5	4142X098	마개	1	1					
6	2415633	O링	1	1					

----> 개정전의 부품이 개정후의 부품을 대체 할 수 있음 <---- 개정후의 부품이 개정전의 부품에 대체 할 수 있음
<-X-> 개정전과 후의 부품이 상호 호환성이 없음 <---> 개정전과 후의 부품이 상호 호환성이 있음
<-0-> 단품 상태로는 상호호환성이 없으나 관련 부품의 조합상태로는 호환성이 있음

CZ1-GE18002 오일쿨러그룹

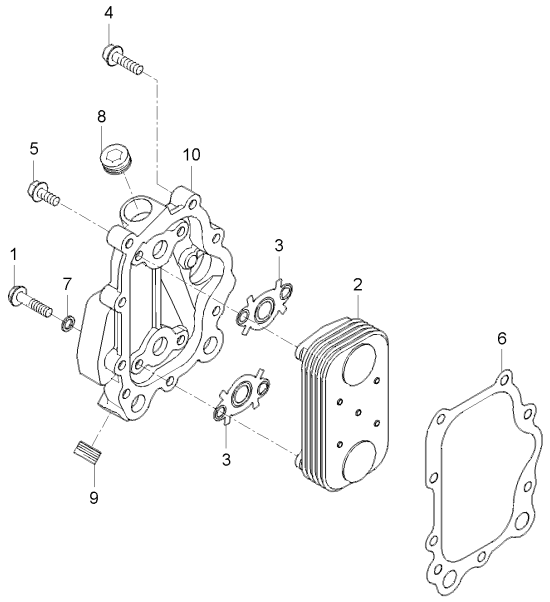

A : DXM110G , B : DXM110G-C

No.	부품번호	부품명	수량					I.C	비고
			A	B	C	D	E		
1	2314H006	볼트	2	2					
2	T411971	오일쿨러	1	1					
3	T412085	개스킷-OIL COOLER	2	2					
4	T412314	볼트	8	8					
5	T412358	볼트	2	2					
6	T412731	개스킷-OIL COOLER COVER	1	1					
7	T412773	와셔	2	2					
8	T412929	플러그	1	1					
9	T412946	플러그	1	1					
10	T414003	하우징	1	1					

----> 개정전의 부품이 개정후의 부품을 대체 할 수 있음 <---- 개정후의 부품이 개정전의 부품에 대체 할 수 있음
<-X-> 개정전과 후의 부품이 상호 호환성이 없음 <---> 개정전과 후의 부품이 상호 호환성이 있음
<-0-> 단품 상태로는 상호호환성이 없으나 관련 부품의 조합상태로는 호환성이 있음

CZ1-GE19002 오일필터그룹

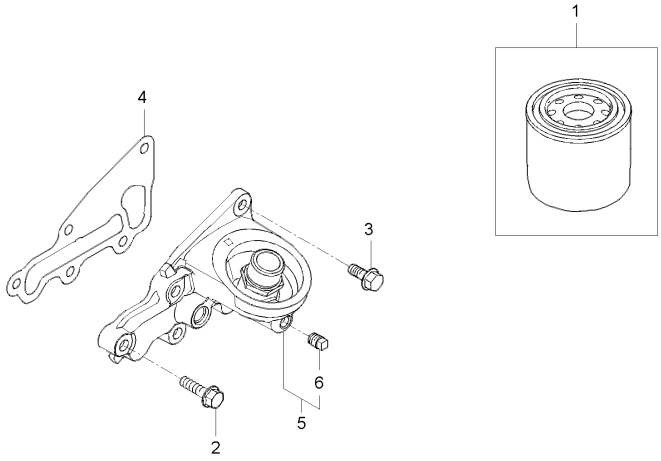

A : DXM110G , B : DXM110G-C

No.	부품번호	부품명	수량					I.C	비고
			A	B	C	D	E		
1	4416851	오일필터	1	1					
2	T412314	볼트	4	4					
3	T412358	볼트	1	1					
4	T413727	개스킷	1	1					
5	T414575	오일필터지지대	1	1					
6	T413107	플러그	1	1					

----> 개정전의 부품이 개정후의 부품을 대체 할 수 있음 <---- 개정후의 부품이 개정전의 부품에 대체 할 수 있음
<-X-> 개정전과 후의 부품이 상호 호환성이 없음 <---> 개정전과 후의 부품이 상호 호환성이 있음
<-0-> 단품 상태로는 상호호환성이 없으나 관련 부품의 조합상태로는 호환성이 있음

CZ1-GE20002 워터펌프그룹

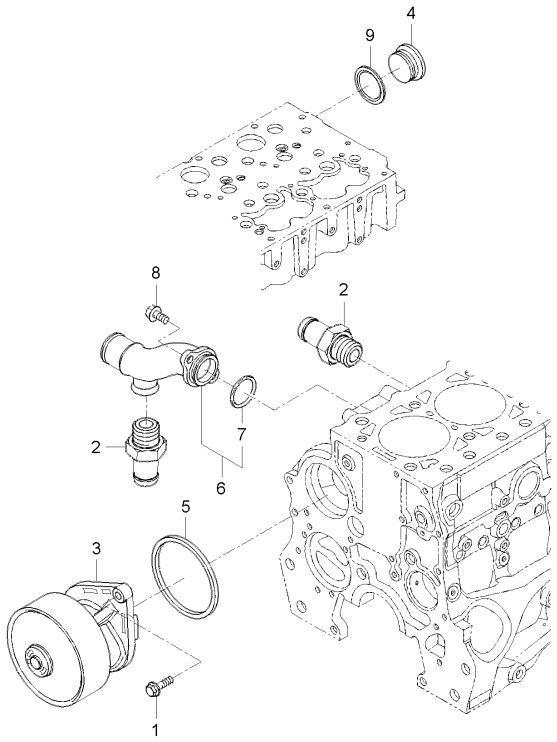

A : DXM110G , B : DXM110G-C

No.	부품번호	부품명	수량					I.C	비고
			A	B	C	D	E		
1	2314H004	볼트	2	2					
2	T410895	냉각수커넥터	2	2					
3	T412070	워터펌프	1	1					
4	T412167	플러그	1	1					
5	T412174	실	1	1					
6	T412306	쿨링파이프	1	1					
7	T412491	0링	1	1					
8	T412379	볼트	2	2					
9	T412492	시일와셔	1	1					

----> 개정전의 부품이 개정후의 부품을 대체 할 수 있음 <---- 개정후의 부품이 개정전의 부품에 대체 할 수 있음
<-X-> 개정전과 후의 부품이 상호 호환성이 없음 <---> 개정전과 후의 부품이 상호 호환성이 있음
<-0-> 단품 상태로는 상호호환성이 없으나 관련 부품의 조합상태로는 호환성이 있음

CZ1-GE21002 냉각수플랜지그룹

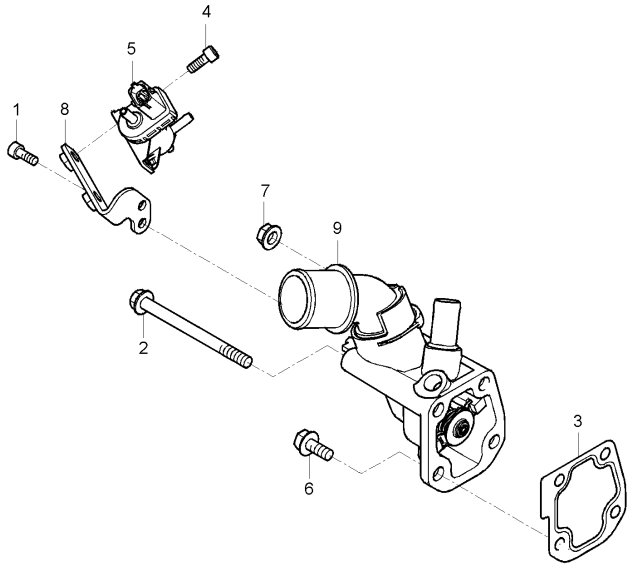

A : DXM110G , B : DXM110G-C

No.	부품번호	부품명	수량					I.C	비고
			A	B	C	D	E		
1	2311D038	볼트	1	1					
2	2314H019	볼트	1	1					
3	T411839	냉각수플랜지개스킷	1	1					
4	T411847	볼트	2	2					
5	T411852	압력밸브	1	1					
6	T412358	볼트	2	2					
7	T413123	너트	1	1					
8	T414935	브래킷	1	1					
9	T416199	냉각수플랜지	1	1					

----> 개정전의 부품이 개정후의 부품을 대체 할 수 있음 <---- 개정후의 부품이 개정전의 부품에 대체 할 수 있음
<-X-> 개정전과 후의 부품이 상호 호환성이 없음 <---> 개정전과 후의 부품이 상호 호환성이 있음
<-0-> 단품 상태로는 상호호환성이 없으나 관련 부품의 조합상태로는 호환성이 있음

CZ1-GE22002 교류발전기그룹

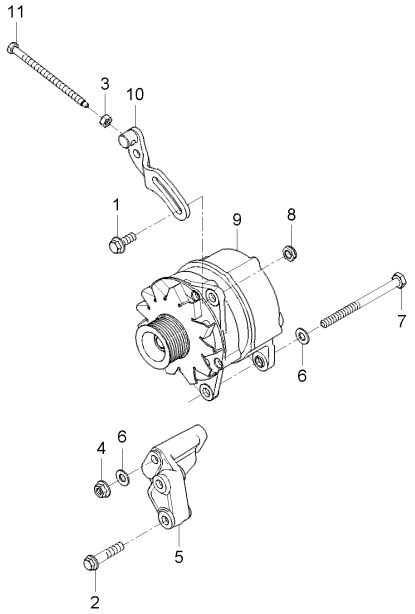

A : DXM110G , B : DXM110G-C

No.	부품번호	부품명	수량					I.C	비고
			A	B	C	D	E		
1	2314J003	스크류	2	2					
2	2314J008	볼트	2	2					
3	2318A208	너트	1	1					
4	2318A604	너트	1	1					
5	T411846	교류발전기브래킷	1	1					
6	T412190	와셔	2	2					
7	T412377	볼트	1	1					
8	T412378	너트	1	1					
9	T412614	교류발전기	1	1					
10	T412615	덴션브래킷	1	1					
11	T412622	볼트	1	1					

----> 개정전의 부품이 개정후의 부품을 대체 할 수 있음 <---- 개정후의 부품이 개정전의 부품에 대체 할 수 있음
<-X-> 개정전과 후의 부품이 상호 호환성이 없음 <---> 개정전과 후의 부품이 상호 호환성이 있음
<-0-> 단품 상태로는 상호호환성이 없으나 관련 부품의 조합상태로는 호환성이 있음

CZ1-GE23002 기어케이스그룹

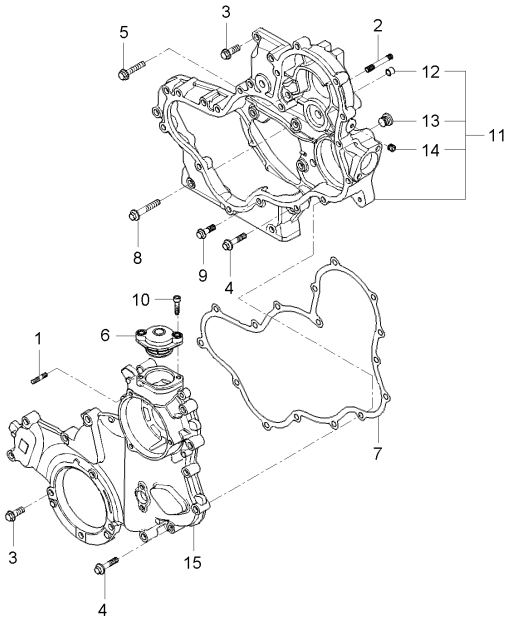

A : DXM110G , B : DXM110G-C

No.	부품번호	부품명	수량					I.C	비고
			A	B	C	D	E		
1	2313C041	스터드볼트	3	3					
2	2313C062	스터드볼트	3	3					
3	2314H004	볼트	4	4					
4	2314H006	볼트	15	15					
5	2314H007	볼트	1	1					
6	T411915	릴리프밸브	1	1					
7	T411957	기어케이스커버개스킷	1	1					
8	T412253	볼트	7	7					
9	T412489	볼트	3	3					
10	T412490	볼트	2	2					
11	T417272	기어케이스	1	1					
12	T411791	평행핀	2	2					
13	T411879	플러그	1	1					
14	T411881	플러그	2	2					
15	T417351	기어케이스커버	1	1					

----> 개정전의 부품이 개정후의 부품을 대체 할 수 있음 <---- 개정후의 부품이 개정전의 부품에 대체 할 수 있음
<-X-> 개정전과 후의 부품이 상호 호환성이 없음 <---> 개정전과 후의 부품이 상호 호환성이 있음
<-0-> 단품 상태로는 상호호환성이 없으나 관련 부품의 조합상태로는 호환성이 있음

CZ1-GE24002 사이드PTO그룹

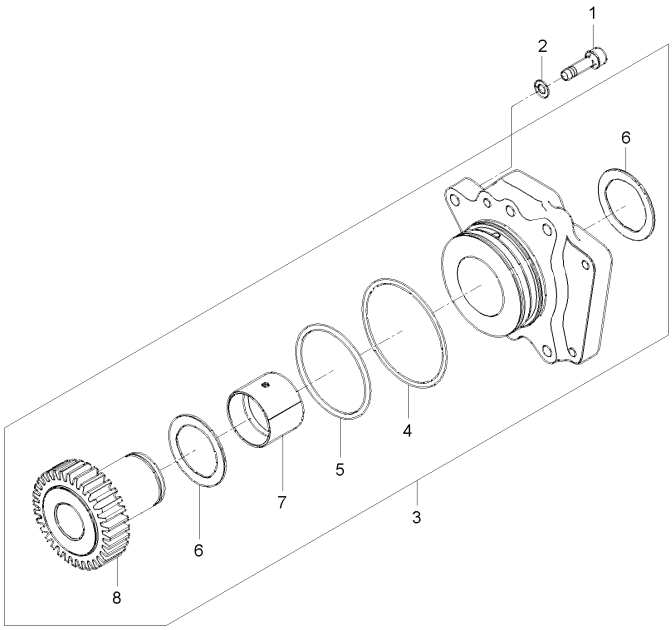

A : DXM110G , B : DXM110G-C

No.	부품번호	부품명	수량 A	수량 B	수량 C	수량 D	수량 E	I.C	비고
1	T412189	볼트	3	3					
2	T412553	와셔	3	3					
3	T413187	PTO플랜지	1	1					
4	T412313	0링	1	1					
5	T412552	0링	1	1					
6	T412559	와셔	2	2					
7	T412560	부시	1	1					
8	T413398	기어	1	1					

----> 개정전의 부품이 개정후의 부품을 대체 할 수 있음
<---- 개정후의 부품이 개정전의 부품에 대체 할 수 있음
<-X-> 개정전과 후의 부품이 상호 호환성이 없음
<---> 개정전과 후의 부품이 상호 호환성이 있음
<-0-> 단품 상태로는 상호호환성이 없으나 관련 부품의 조합상태로는 호환성이 있음

CZ1-GE25002 터보조합그룹

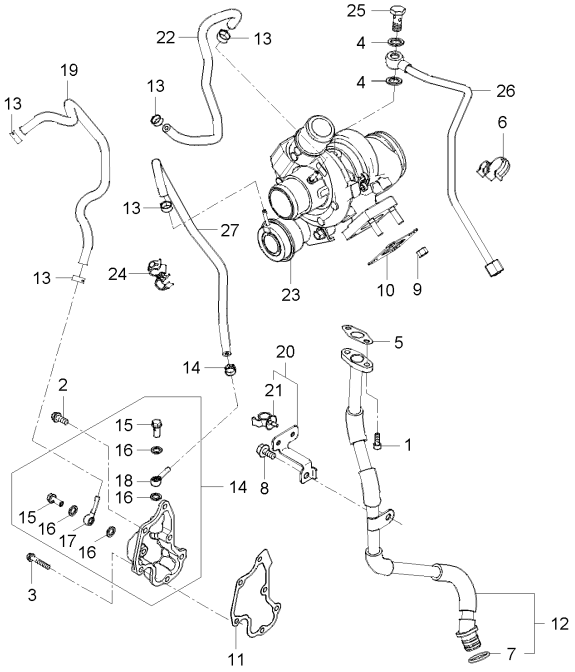

A : DXM110G , B : DXM110G-C

No.	부품번호	부품명	수량					I.C	비고
			A	B	C	D	E		
1	2311D038	볼트	2	2					
2	2314F003	볼트	3	3					
3	2314F007	볼트	3	3					
4	T400487	동개스킷	2	2					
5	T411945	개스킷	1	1					
6	T411947	호스클립	1	1					
7	T412312	0링	2	2					
8	T412379	볼트	1	1					
9	T412745	너트	2	2					
10	T412762	터보차저개스킷	1	1					
11	T412790	개스킷	1	1					
12	T414011	오일드레인파이프	1	1					
13	T415137	밴드클램프	6	6					
14	T415793	덮개	1	1					
15	T412770	아이볼트	2	2					
16	T412773	와셔	4	4					
17	T415809	연결관	1	1					
18	T415810	연결관	1	1					
19	T415795	호스-AIR	1	1					

----> 개정전의 부품이 개정후의 부품을 대체 할 수 있음 <---- 개정후의 부품이 개정전의 부품에 대체 할 수 있음
<-X-> 개정전과 후의 부품이 상호 호환성이 없음 <---> 개정전과 후의 부품이 상호 호환성이 있음
<-0-> 단품 상태로는 상호호환성이 없으나 관련 부품의 조합상태로는 호환성이 있음

CZ1-GE25002 터보조합그룹

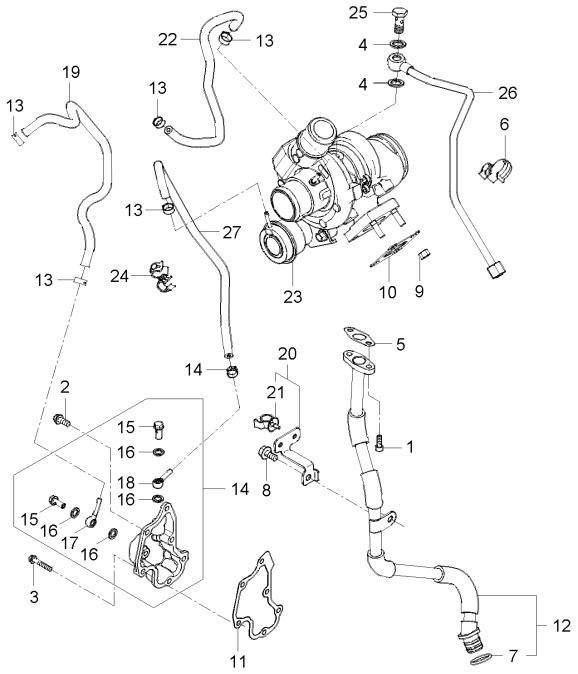

A : DXM110G , B : DXM110G-C

No.	부품번호	부품명	수량 A	수량 B	수량 C	수량 D	수량 E	I.C	비고
20	T415799	브래킷	1	1					
21	T412777	호스클립	2	2					
22	T415804	호스-AIR	1	1					
23	T419798	터보차저	1	1					
24	T419814	호스클립	2	2					
25	T419820	아이볼트	1	1					
26	T419833	오일공급파이프	1	1					
27	T419846	호스-BOOST	1	1					

----> 개정전의 부품이 개정후의 부품을 대체 할 수 있음 <---- 개정후의 부품이 개정전의 부품에 대체 할 수 있음
<-X-> 개정전과 후의 부품이 상호 호환성이 없음 <---> 개정전과 후의 부품이 상호 호환성이 있음
<-0-> 단품 상태로는 상호호환성이 없으나 관련 부품의 조합상태로는 호환성이 있음

CZ1-GE26002 흡기매니폴드그룹

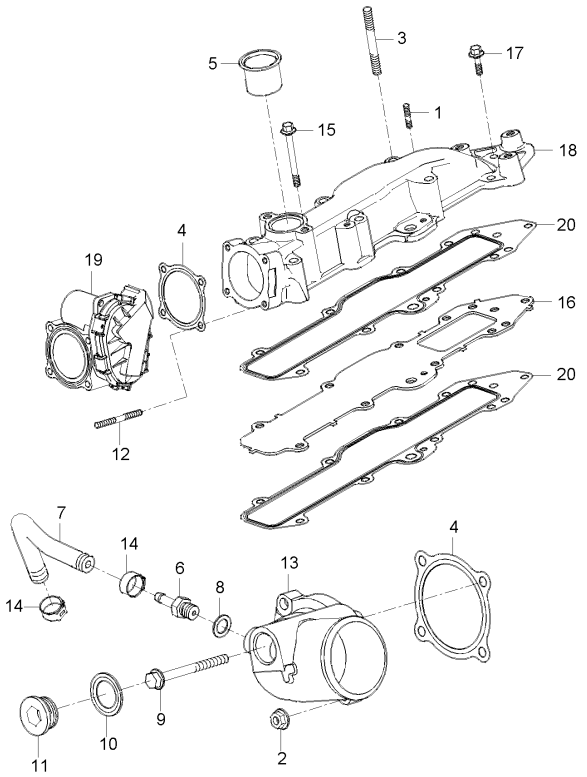

A : DXM110G , B : DXM110G-C

No.	부품번호	부품명	수량					I.C	비고
			A	B	C	D	E		
1	2313C041	스터드볼트	1	1					
2	2318A602	너트	2	2					
3	T401180	스터드볼트	2	2					
4	T411920	개스킷	2	2					
5	T411924	파이프	1	1					
6	T411925	연결관	1	1					
7	T411927	호스	1	1					
8	T412328	와셔	1	1					
9	T412340	볼트	2	2					
10	T412577	시일와셔	1	1					
11	T412587	플러그	1	1					
12	T412725	스터드볼트	2	2					
13	T412909	흡기매니폴드플랜지	1	1					
14	T415137	밴드클램프	2	2					
15	T419797	볼트	6	6					
16	T419810	간격통	1	1					
17	T419819	볼트	3	3					
18	T419821	흡기매니폴드	1	1					
19	T419823	에어컨트롤밸브	1	1					

----> 개정전의 부품이 개정후의 부품을 대체 할 수 있음 <---- 개정후의 부품이 개정전의 부품에 대체 할 수 있음
<-X-> 개정전과 후의 부품이 상호 호환성이 없음 <---> 개정전과 후의 부품이 상호 호환성이 있음
<-0-> 단품 상태로는 상호호환성이 없으나 관련 부품의 조합상태로는 호환성이 있음

CZ1-GE26002 흡기매니폴드그룹

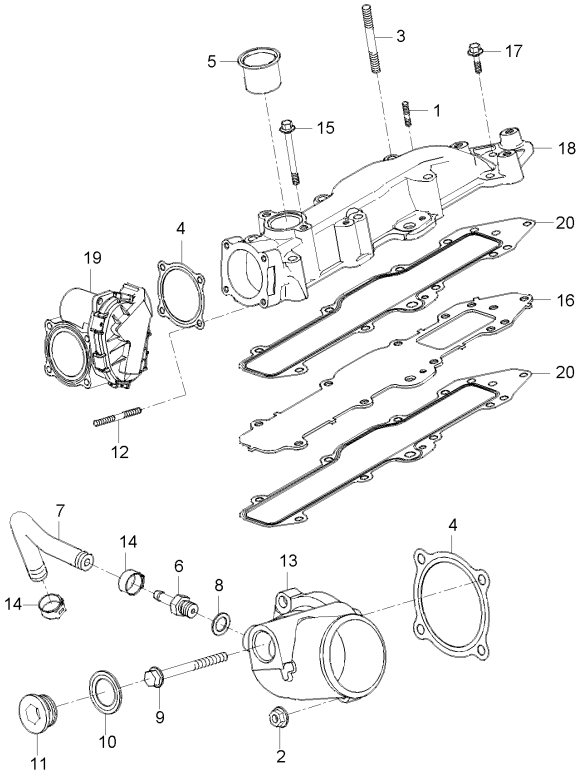

A : DXM110G , B : DXM110G-C

No.	부품번호	부품명	수량					I.C	비고
			A	B	C	D	E		
20	T419828	흡기매니폴드개스킷	2	2					

----> 개정전의 부품이 개정후의 부품을 대체 할 수 있음
<---- 개정후의 부품이 개정전의 부품에 대체 할 수 있음
<-X-> 개정전과 후의 부품이 상호 호환성이 없음
<---> 개정전과 후의 부품이 상호 호환성이 있음
<-0-> 단품 상태로는 상호호환성이 없으나 관련 부품의 조합상태로는 호환성이 있음

CZ1-GE27002 사이드PT0그룹

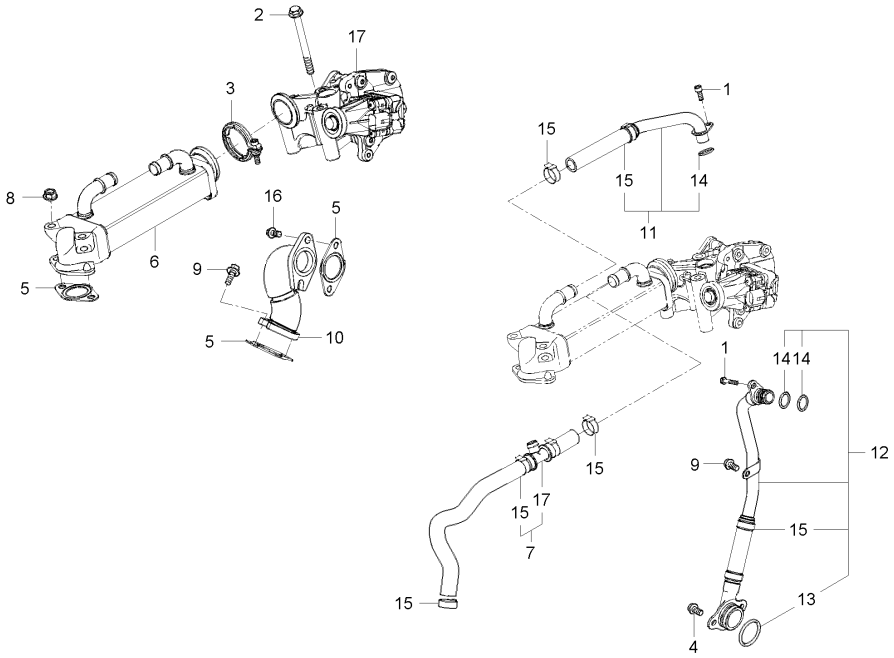

A : DXM110G , B : DXM110G-C

No.	부품번호	부품명	수량 A	수량 B	수량 C	수량 D	수량 E	I.C	비고
1	2311D038	볼트	2	2					
2	2314H017	볼트	3	3					
3	T411911	클램프	1	1					
4	T412172	볼트	3	3					
5	T412771	개스킷-EXHAUST	3	3					
6	T412921	이지알쿨러	1	1					
7	T412925	쿨링호스	1	1					
8	T413123	너트	2	2					
9	T415172	볼트	2	2					
10	T419506	파이프	1	1					
11	T419510	쿨링호스	1	1					
12	T419520	파이프-COOLANT	1	1					
13	T412307	O링	1	1					
14	T412312	O링	3	3					
15	T412920	밴드클램프	7	7					
16	T419545	볼트	2	2					
17	T419558	이지알밸브	1	1					

----> 개정전의 부품이 개정후의 부품을 대체 할 수 있음 <---- 개정후의 부품이 개정전의 부품에 대체 할 수 있음
<-X-> 개정전과 후의 부품이 상호 호환성이 없음 <---> 개정전과 후의 부품이 상호 호환성이 있음
<-0-> 단품 상태로는 상호호환성이 없으나 관련 부품의 조합상태로는 호환성이 있음

CZ1-GE28002 배기매니폴드그룹

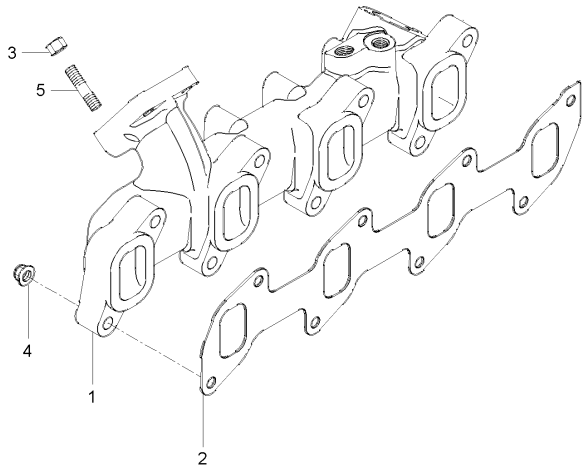

A : DXM110G , B : DXM110G-C

No.	부품번호	부품명	수량 A	수량 B	수량 C	수량 D	수량 E	I.C	비고
1	T411895	배기메니폴드	1	1					
2	T412083	배기매니폴드개스킷	1	1					
3	T412745	너트	2	2					
4	T412747	너트	8	8					
5	T412750	스터드볼트	2	2					

----> 개정전의 부품이 개정후의 부품을 대체 할 수 있음
<---- 개정후의 부품이 개정전의 부품에 대체 할 수 있음
<-X-> 개정전과 후의 부품이 상호 호환성이 없음
<---> 개정전과 후의 부품이 상호 호환성이 있음
<-0-> 단품 상태로는 상호호환성이 없으나 관련 부품의 조합상태로는 호환성이 있음

CZ1-GE29002 프리필터그룹

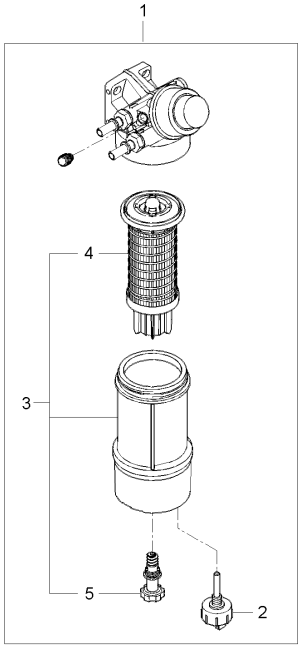

A : DXM110G , B : DXM110G-C

No.	부품번호	부품명	수량 A	수량 B	수량 C	수량 D	수량 E	I.C	비고
1	3696036	프리연료필터조합	1	1					
2	2874A014	연료수분센서	1	1					
3	3577740	프리필터엘리먼트-KIT	1	1					
4	3577745	프리필터엘리먼트	1	1					
5	T410730	플러그	1	1					

----> 개정전의 부품이 개정후의 부품을 대체 할 수 있음 <---- 개정후의 부품이 개정전의 부품에 대체 할 수 있음
<-X-> 개정전과 후의 부품이 상호 호환성이 없음 <---> 개정전과 후의 부품이 상호 호환성이 있음
<-0-> 단품 상태로는 상호호환성이 없으나 관련 부품의 조합상태로는 호환성이 있음

CZ1-GE30002 메인필터그룹

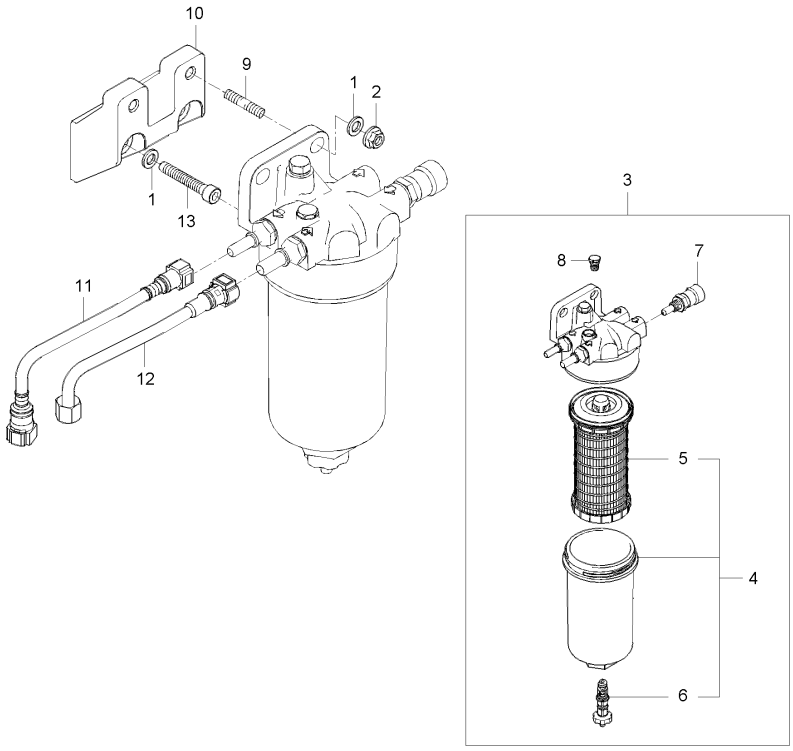

A : DXM110G , B : DXM110G-C

No.	부품번호	부품명	수량					I.C	비고
			A	B	C	D	E		
1	2131A008	와셔	4	4					
2	2318A603	너트	2	2					
3	3679086	메인필터조합	1	1					
4	3611272	메인필터엘리먼트-KIT	1	1					
5	3611274	메인필터엘리먼트	1	1					
6	T410736	드레인플러그	1	1					
7	T410501	온도센서	1	1					
8	T410737	플러그	1	1					
9	T412913	스터드볼트	2	2					
10	T413865	브래킷	1	1					
11	T413911	파이프-LOW PRESSURE FUEL	1	1					
12	T413917	파이프-LOW PRESSURE FUEL	1	1					
13	T413958	볼트	2	2					

----> 개정전의 부품이 개정후의 부품을 대체 할 수 있음 <---- 개정후의 부품이 개정전의 부품에 대체 할 수 있음
<-X-> 개정전과 후의 부품이 상호 호환성이 없음 <---> 개정전과 후의 부품이 상호 호환성이 있음
<-0-> 단품 상태로는 상호호환성이 없으나 관련 부품의 조합상태로는 호환성이 있음

CZ1-GE31002 연료리턴파이프그룹

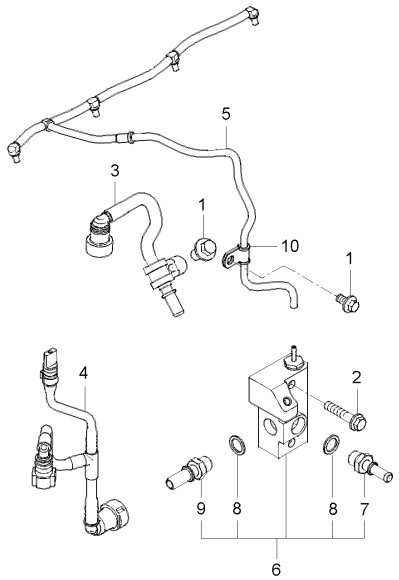

A : DXM110G , B : DXM110G-C

No.	부품번호	부품명	수량					I.C	비고
			A	B	C	D	E		
1	2314H001	볼트	2	2					
2	2314H007	볼트	2	2					
3	T412054	파이프-LOW PRESSURE FUEL	1	1					
4	T412056	파이프-LEAK OFF ASSEMBLY	1	1					
5	T412768	파이프-FUEL INJ LEAK OFF	1	1					
6	T412795	블럭조합-FUEL RETURN	1	1					
7	T411969	연결관	1	1					
8	T412688	와셔	2	2					
9	T413915	연결관	1	1					
10	T412829	튜브클립	1	1					

----> 개정전의 부품이 개정후의 부품을 대체 할 수 있음 <---- 개정후의 부품이 개정전의 부품에 대체 할 수 있음
<-X-> 개정전과 후의 부품이 상호 호환성이 없음 <---> 개정전과 후의 부품이 상호 호환성이 있음
<-0-> 단품 상태로는 상호호환성이 없으나 관련 부품의 조합상태로는 호환성이 있음

CZ1-GE32002 예열플러그그룹

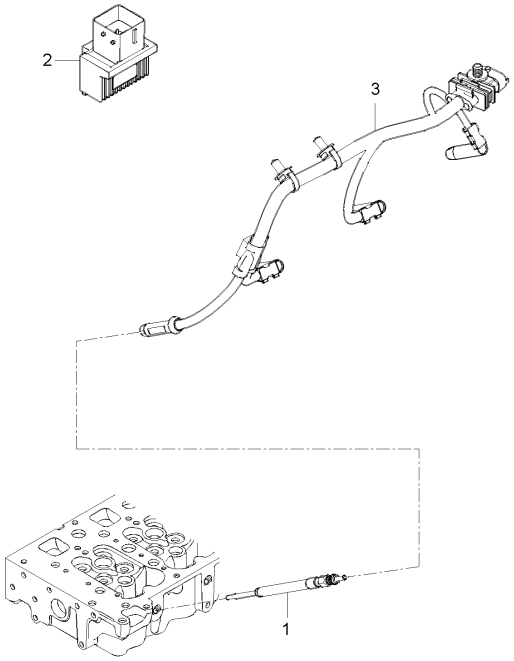

A : DXM110G , B : DXM110G-C

No.	부품번호	부품명	수량 A	수량 B	수량 C	수량 D	수량 E	I.C	비고
1	T400880	예열플러그	4	4					
2	T410586	예열조정기	1	1					
3	T419780	예열플러그배선	1	1					

----> 개정전의 부품이 개정후의 부품을 대체 할 수 있음
<---- 개정후의 부품이 개정전의 부품에 대체 할 수 있음
<-X-> 개정전과 후의 부품이 상호 호환성이 없음
<---> 개정전과 후의 부품이 상호 호환성이 있음
<-0-> 단품 상태로는 상호호환성이 없으나 관련 부품의 조합상태로는 호환성이 있음

CZ1-GE33002 엔진리프트그룹

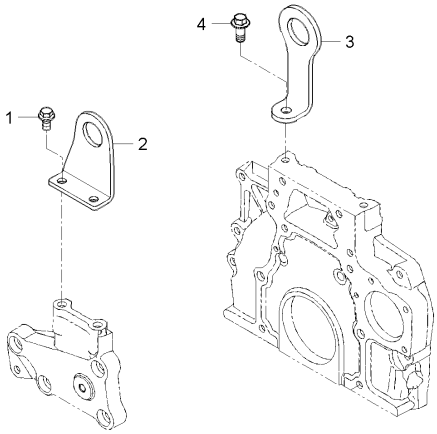

A : DXM110G , B : DXM110G-C

No.	부품번호	부품명	수량					I.C	비고
			A	B	C	D	E		
1	2314J002	볼트	2	2					
2	T412337	엔진고리	1	1					
3	T415083	엔진고리	2	2					
4	T420290	볼트	2	2					

----> 개정전의 부품이 개정후의 부품을 대체 할 수 있음
<---- 개정후의 부품이 개정전의 부품에 대체 할 수 있음
<-X-> 개정전과 후의 부품이 상호 호환성이 없음
<---> 개정전과 후의 부품이 상호 호환성이 있음
<-0-> 단품 상태로는 상호호환성이 없으나 관련 부품의 조합상태로는 호환성이 있음

CZ1-GE34002 배선그룹

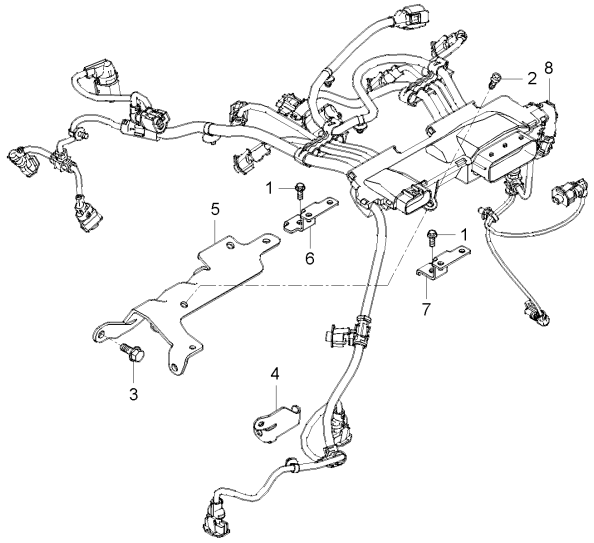

A : DXM110G , B : DXM110G-C

No.	부품번호	부품명	수량					I.C	비고
			A	B	C	D	E		
1	2314F003	볼트	2	2					
2	T411956	볼트	1	1					
3	T412358	볼트	3	3					
4	T414297	브래킷	1	1					
5	T419542	브래킷	1	1					
6	T419557	브래킷	1	1					
7	T419559	브래킷	1	1					
8	T419851	엔진부배선	1	1					

----> 개정전의 부품이 개정후의 부품을 대체 할 수 있음 <---- 개정후의 부품이 개정전의 부품에 대체 할 수 있음
<-X-> 개정전과 후의 부품이 상호 호환성이 없음 <---> 개정전과 후의 부품이 상호 호환성이 있음
<-0-> 단품 상태로는 상호호환성이 없으나 관련 부품의 조합상태로는 호환성이 있음

CZ1-GE35002 SCR그룹

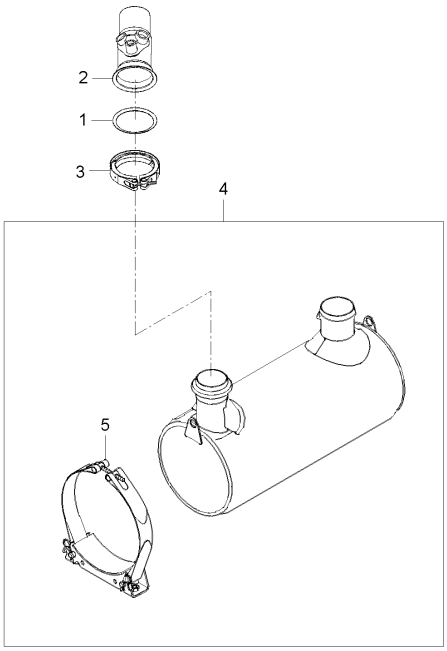

A : DXM110G , B : DXM110G-C

No.	부품번호	부품명	수량 A	수량 B	수량 C	수량 D	수량 E	I.C	비고
1	T418561	개스킷-SENSOR TUBE	1	1					
2	T418565	튜브-SCR SENSOR	1	1					
3	T418566	클램프-SENSOR TUBE	1	1					
4	T420070	SCR	1	1					
5	T420069	브래킷	2	2					

----> 개정전의 부품이 개정후의 부품을 대체 할 수 있음 <---- 개정후의 부품이 개정전의 부품에 대체 할 수 있음
<-X-> 개정전과 후의 부품이 상호 호환성이 없음 <---> 개정전과 후의 부품이 상호 호환성이 있음
<-0-> 단품 상태로는 상호호환성이 없으나 관련 부품의 조합상태로는 호환성이 있음

CZ1-GE36002 요소수탱크그룹

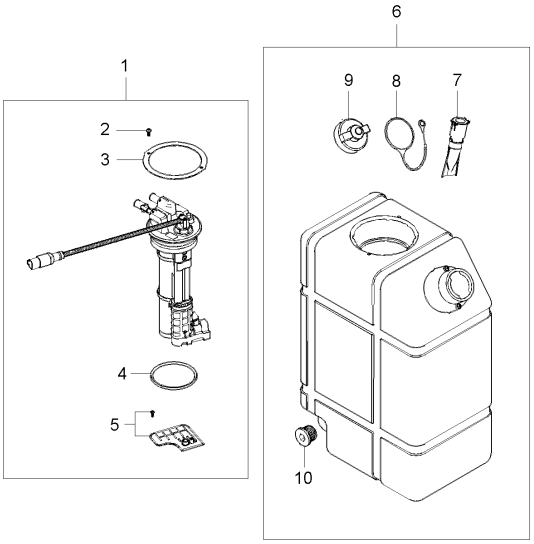

A : DXM110G , B : DXM110G-C

No.	부품번호	부품명	수량					I.C	비고
			A	B	C	D	E		
1	T400737	요소수탱크헤더	1	1					
2	T420222	볼트	2	2					
3	T420227	판	1	1					
4	T420264	0링	1	1					
5	T420265	필터	1	1					
6	T420348	요소수탱크바디	1	1					
7	T400424	필터	1	1					
8	T414313	케이블스트랩	1	1					
9	T414486	뚜껑	1	1					
10	T420221	드레인플러그	1	1					

----> 개정전의 부품이 개정후의 부품을 대체 할 수 있음
<---- 개정후의 부품이 개정전의 부품에 대체 할 수 있음
<-X-> 개정전과 후의 부품이 상호 호환성이 없음
<---> 개정전과 후의 부품이 상호 호환성이 있음
<-0-> 단품 상태로는 상호호환성이 없으나 관련 부품의 조합상태로는 호환성이 있음

CZ1-GE37002 배기파이프그룹

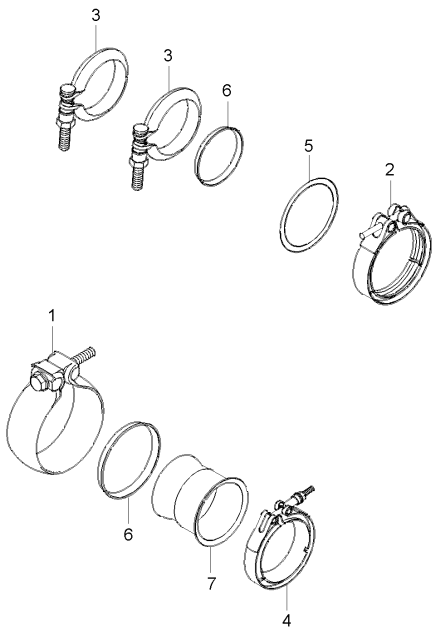

A : DXM110G , B : DXM110G-C

No.	부품번호	부품명	수량 A	수량 B	수량 C	수량 D	수량 E	I.C	비고
1	T407752	클램프-BALL	1	1					
2	T410359	클램프-V BAND	1	1					
3	T412084	클램프-V BAND	2	2					
4	T418145	클램프-SCR INLET TUBE	1	1					
5	T419070	개스킷-DOC OUT	1	1					
6	T419072	개스킷-SCR INLET TUBE	1	1					
7	T419122	튜브-SCR INLET	1	1					

----> 개정전의 부품이 개정후의 부품을 대체 할 수 있음 <---- 개정후의 부품이 개정전의 부품에 대체 할 수 있음
<-X-> 개정전과 후의 부품이 상호 호환성이 없음 <---> 개정전과 후의 부품이 상호 호환성이 있음
<-0-> 단품 상태로는 상호호환성이 없으나 관련 부품의 조합상태로는 호환성이 있음

CZ1-GE38002 DOC그룹

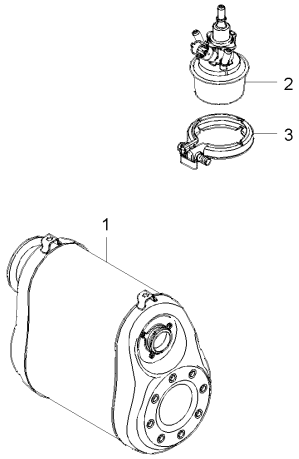

A : DXM110G , B : DXM110G-C

No.	부품번호	부품명	수량 A	수량 B	수량 C	수량 D	수량 E	I.C	비고
1	T419483	디오씨	1	1					
2	T420858	요소수인젝터	1	1					
3	T421837	클램프-DEF INJECTOR	1	1					

----> 개정전의 부품이 개정후의 부품을 대체 할 수 있음
<---- 개정후의 부품이 개정전의 부품에 대체 할 수 있음
<-X-> 개정전과 후의 부품이 상호 호환성이 없음
<---> 개정전과 후의 부품이 상호 호환성이 있음
<-0-> 단품 상태로는 상호호환성이 없으나 관련 부품의 조합상태로는 호환성이 있음

CZ1-GE39002 후처리전장품그룹

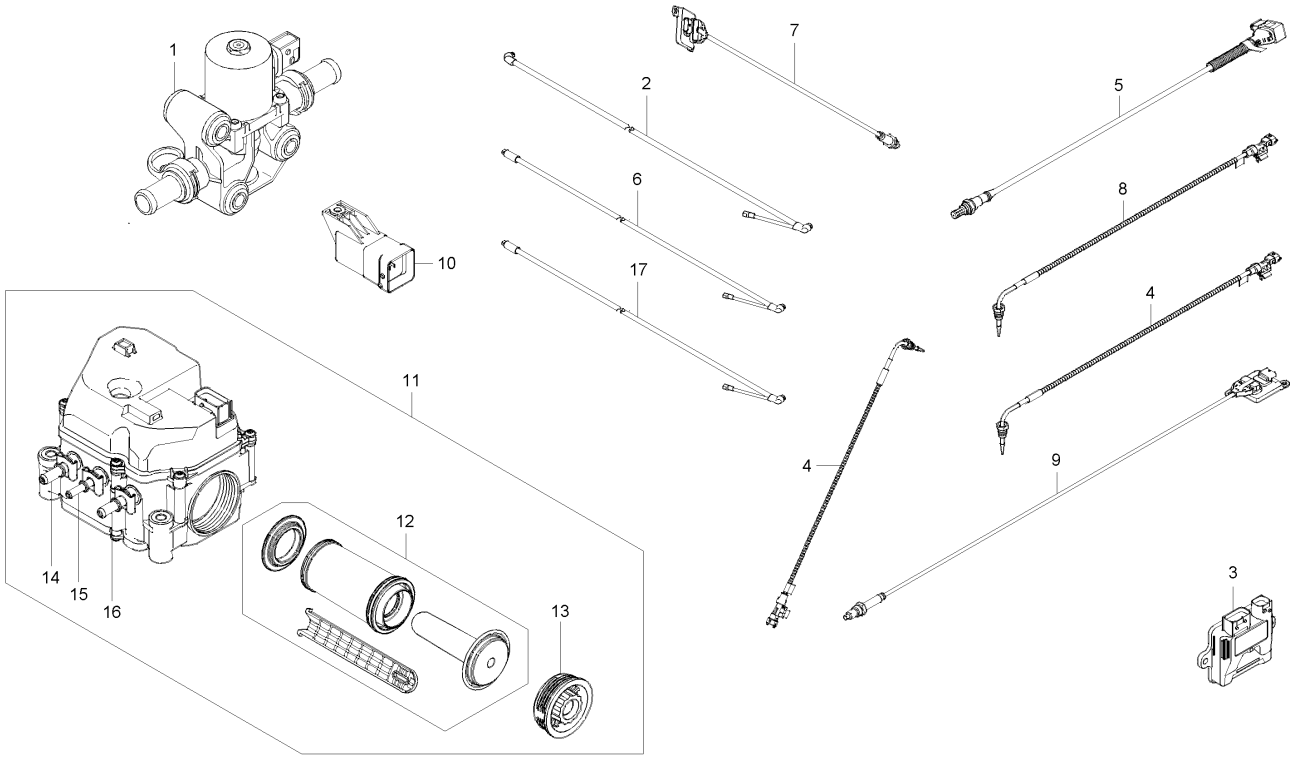

A : DXM110G , B : DXM110G-C

No.	부품번호	부품명	수량					I.C	비고
			A	B	C	D	E		
1	T416686	냉각수밸브	1	1					
2	T417642	요소수히팅압력호스	1	1					
3	T417896	암모니아컨트롤러	1	1					
4	T417897	배기가스온도센서	2	2					
5	T417907	암모니아센서	1	1					
6	T419446	요소수히팅흡입호스	1	1					
7	T419504	전단녹스센서	1	1					
8	T419947	배기가스온도센서	1	1					
9	T419949	후단녹스센서	1	1					
10	T420855	히터컨트롤러	1	1					
11	T420864	DEF공급모듈	1	1					
12	T401178	필터	1	1					
13	T401179	뚜껑	1	1					
14	T421834	연결관	1	1					
15	T421835	연결관	1	1					
16	T421836	연결관	1	1					
17	T421788	요소수히팅리턴호스	1	1					

----> 개정전의 부품이 개정후의 부품을 대체 할 수 있음 <---- 개정후의 부품이 개정전의 부품에 대체 할 수 있음
<-X-> 개정전과 후의 부품이 상호 호환성이 없음 <---> 개정전과 후의 부품이 상호 호환성이 있음
<-0-> 단품 상태로는 상호호환성이 없으나 관련 부품의 조합상태로는 호환성이 있음

CZ1-G111102 주행벨트부그룹

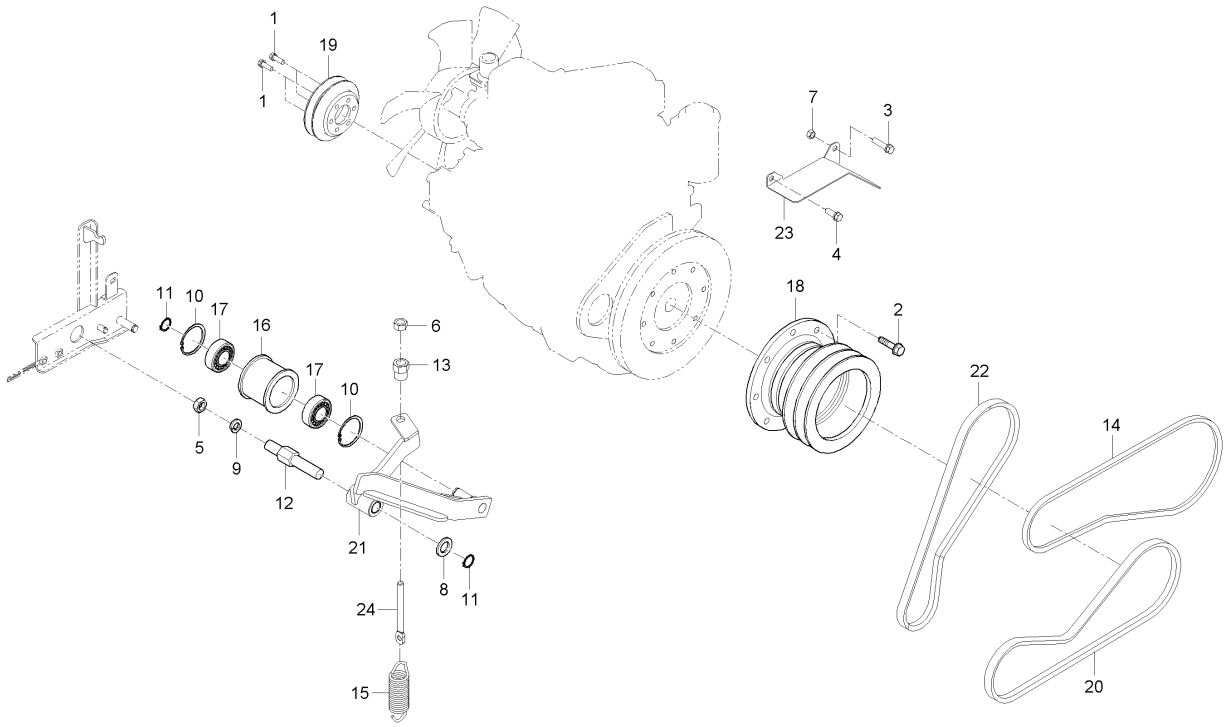

A : DXM110G , B : DXM110G-C

No.	부품번호	부품명	수량 A	수량 B	수량 C	수량 D	수량 E	I.C	비고
1	01123-51030	와셔붙임볼트	6	6					M10*1.5
2	01133-51025	와셔붙임볼트	8	8					M10*1.25
3	01133-51250	와셔붙임볼트	1	1					
4	01153-51225	볼트	1	1					M12*P1.75
5	02054-50180	너트	1	1					M18P2.5
6	02118-50100	너트	1	1					M10*P1.25
7	02176-50120	너트	1	1					M12*1.25
8	04011-50200	평와셔	1	1					
9	04512-50180	스프링와셔	1	1					M18
10	04611-00520	스냅링	2	2					
11	04612-00200	스냅링	2	2					DIA20
12	C7110-11411	주행텐션축	1	1					
13	C7130-16161	고정너트	1	1					
14	C7214-11931	탈곡벨트 HP-Z B60	1	1					
15	C7910-11484	주행텐션스프링	1	1					
16	C7910-13152	주행텐션풀리	1	1					
17	C7910-63041	볼베어링	2	2					
18	C9110-11152	엔진풀리	1	1					
19	C9110-11162	크랭크축풀리	1	1					

----> 개정전의 부품이 개정후의 부품을 대체 할 수 있음
<---- 개정후의 부품이 개정전의 부품에 대체 할 수 있음
<-X-> 개정전과 후의 부품이 상호 호환성이 없음
<---> 개정전과 후의 부품이 상호 호환성이 있음
<-0-> 단품 상태로는 상호호환성이 없으나 관련 부품의 조합상태로는 호환성이 있음

CZ1-G111102 주행벨트부그룹

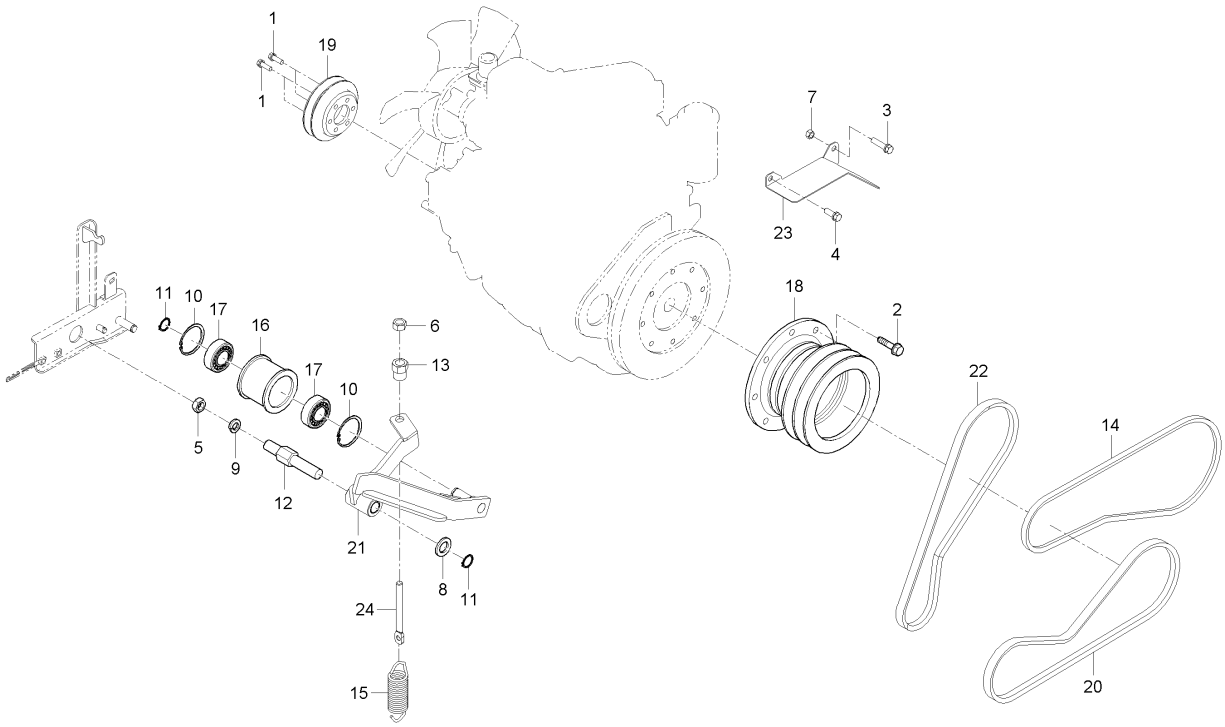

A : DXM110G , B : DXM110G-C

No.	부품번호	부품명	수량 A	수량 B	수량 C	수량 D	수량 E	I.C	비고
20	C9110-11421	주행벨트	1	1					
21	C9110-11432	주행텐션암	1	1					
22	C9110-12961	예취벨트	1	1					
23	C9110-26882	플라이휠막음판	1	1					
24	CZ11-0084A	텐션볼트 D	1	1					

----> 개정전의 부품이 개정후의 부품을 대체 할 수 있음 <---- 개정후의 부품이 개정전의 부품에 대체 할 수 있음
<-X-> 개정전과 후의 부품이 상호 호환성이 없음 <---> 개정전과 후의 부품이 상호 호환성이 있음
<-0-> 단품 상태로는 상호호환성이 없으나 관련 부품의 조합상태로는 호환성이 있음

CZ1-G111202 예취텐션부그룹

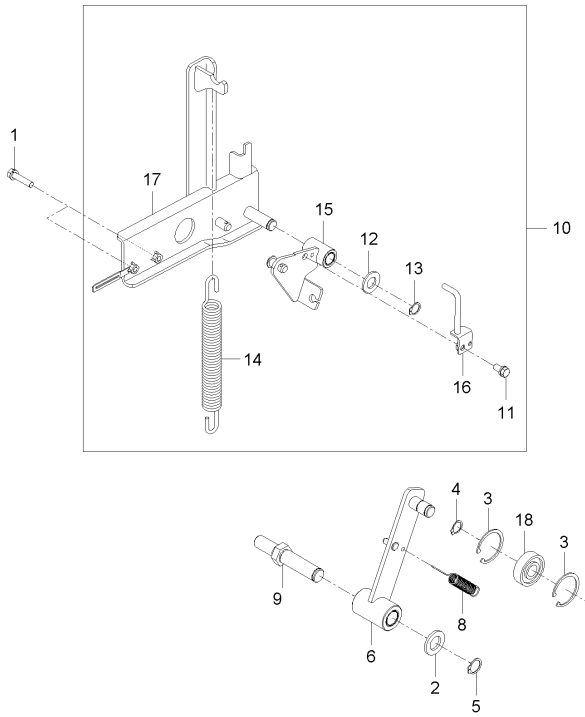

A : DXM110G , B : DXM110G-C

No.	부품번호	부품명	수량 A	수량 B	수량 C	수량 D	수량 E	I.C	비고
1	01123-50835	와셔붙임볼트	2	2					M8X1.25
2	04011-50200	평와셔	1	1					
3	04611-00470	스냅링	2	2					
4	04612-00170	스냅링	2	2					
5	04612-00200	스냅링	1	1					DIA20
6	C7210-12842	예취텐션암	1	1					
7	C7210-12892	70텐션풀리C	1	1					
8	C7210-75731	스프링	1	1					
9	C7910-11414	주행텐션축	1	1					
10	C9110-11202	예취텐션암조합	1	1					
11	01123-50816	와셔붙임볼트	1	1					M8*P1.25
12	04013-50160	평와셔	1	1					M16
13	04612-00160	스냅링	1	1					
14	53961-1613-1	탈곡 텐션 스프링	1	1					
15	C7210-11723	암조합	1	1					
16	C7210-11732	고정지지대	1	1					
17	C9110-11711	고정지지대	1	1					
18	P5171-83131	볼베어링	1	1					

----> 개정전의 부품이 개정후의 부품을 대체 할 수 있음 <---- 개정후의 부품이 개정전의 부품에 대체 할 수 있음
<-X-> 개정전과 후의 부품이 상호 호환성이 없음 <---> 개정전과 후의 부품이 상호 호환성이 있음
<-0-> 단품 상태로는 상호호환성이 없으나 관련 부품의 조합상태로는 호환성이 있음

CZ1-G113102 예취지지부그룹

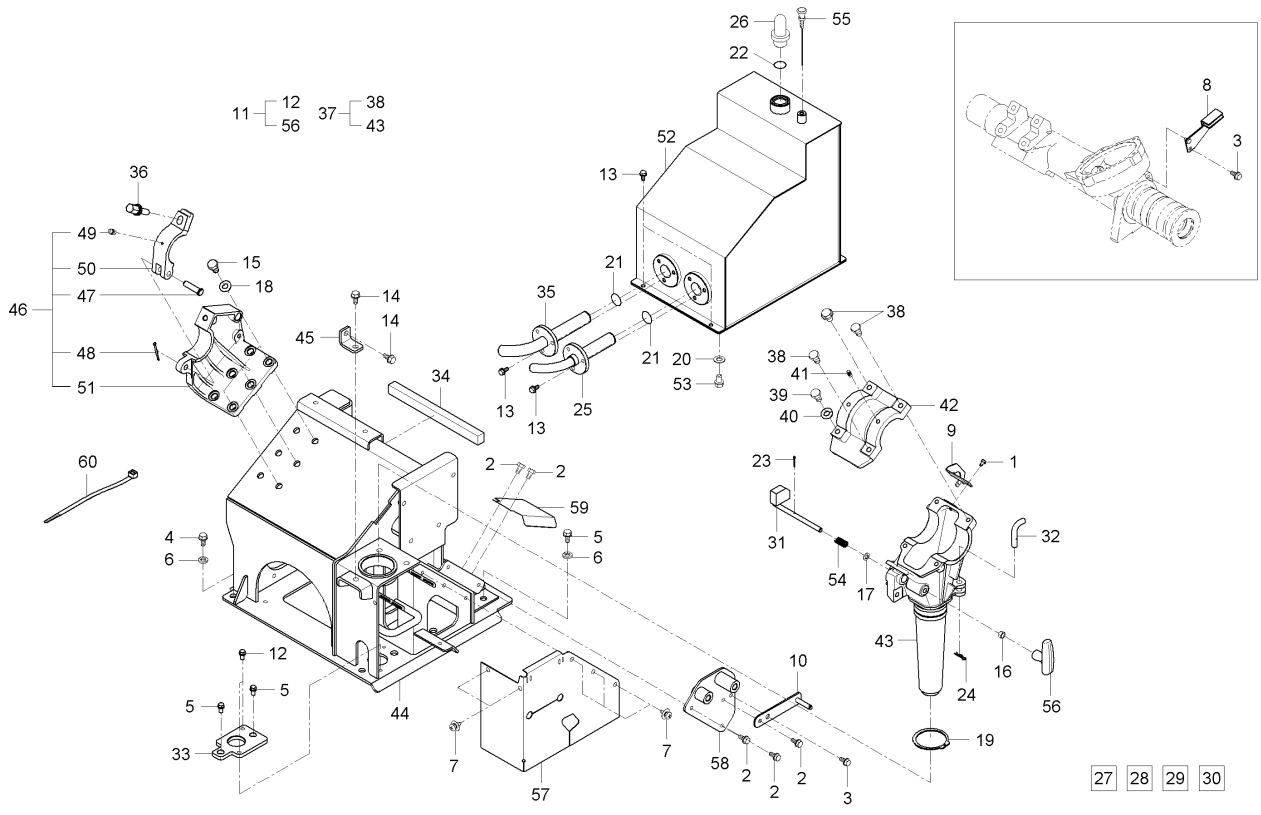

A : DXM110G , B : DXM110G-C

No.	부품번호	부품명	수량 A	수량 B	수량 C	수량 D	수량 E	I.C	비고
1	01123-50816	와셔붙임볼트	1	1					M8*P1.25
2	01123-50820	와셔붙임볼트	5	5					M8*P1.25
3	01125-50820	와셔붙임볼트	2	2					M8*P1.25
4	01176-51430	볼트	4	4					
5	01176-51440	볼트	4	4					M14*1.5*40
6	04512-50140	스프링와셔	8	8					
7	53650-6127-1	리벳	5	5					
8	C7220-28212	센서안내판	1	1					
9	C7220-28222	센서잡이판	1	1					
10	C9110-11881	풍구벨트리테이너	1	1					
11	C9110-12012	예취지지부총조합	1	1					
12	01123-50816	와셔붙임볼트	2	2					M8*P1.25
13	01123-50822	와셔붙임볼트	11	11					M8XP1.25
14	01133-51230	와셔붙임볼트	2	2					M12*P1.25
15	01173-51440	볼트	6	6					M14P1.5*40
16	02116-50100	너트	1	1					M10XP1.25
17	04011-50100	평와셔	1	1					M10
18	04512-50140	스프링와셔	6	6					
19	04612-00750	스냅링	1	1					

----> 개정전의 부품이 개정후의 부품을 대체 할 수 있음 <---- 개정후의 부품이 개정전의 부품에 대체 할 수 있음
<-X-> 개정전과 후의 부품이 상호 호환성이 없음 <---> 개정전과 후의 부품이 상호 호환성이 있음
<-0-> 단품 상태로는 상호호환성이 없으나 관련 부품의 조합상태로는 호환성이 있음

CZ1-G113102 예취지지부그룹

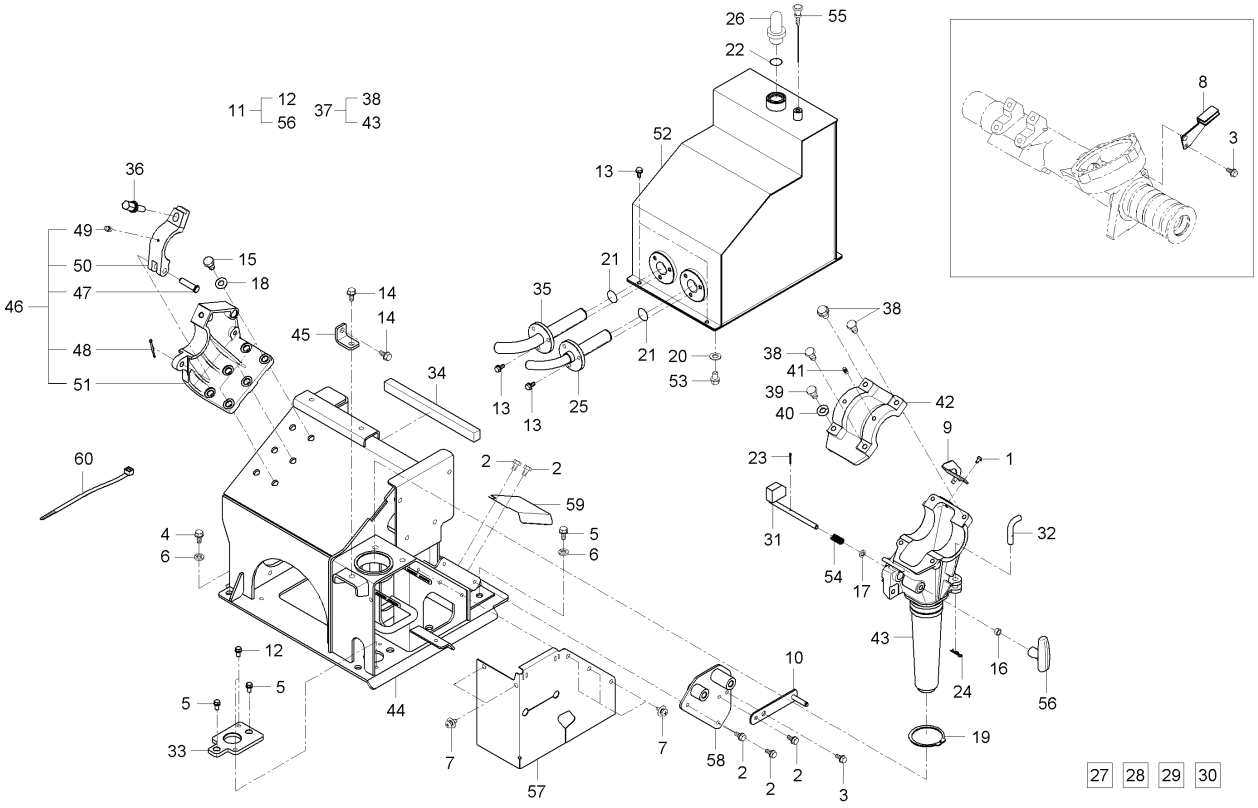

A : DXM110G , B : DXM110G-C

No.	부품번호	부품명	수량 A	B	C	D	E	I.C	비고
20	04717-01200	시일와셔	1	1					
21	04811-00380	오링	2	2					(P38)
22	04811-50300	오링	1	1					G30
23	05511-50320	분할핀	1	1					M3.2*20
24	05525-51200	스냅핀	1	1					
25	52849-2751-2	HST흡입필터	1	1					
26	54617-1212-2	주유플러그	1	1					
27	04611-00220	스냅링	1	1					
28	54617-1212-2/1	주유플러그	1	1					
29	54617-1212-2/2	판2	1	1					
30	54617-1212-2/3	스칠울	1	1					
31	C7210-12311	승강고정핀	1	1					
32	C7210-12361	가이드로크핀	1	1					
33	C7210-12461	고정판(예취지지)	1	1					
34	C7690-25853	방진재 23, 모터	1	1					
35	C7910-27511	HST흡입필터	1	1					
36	C7910-45261	특수볼트	1	1					
37	C9110-12502	예취축받침(좌)조합	1	1					
38	01133-51045	와셔붙임볼트	3	3					

----> 개정전의 부품이 개정후의 부품을 대체 할 수 있음
<---- 개정후의 부품이 개정전의 부품에 대체 할 수 있음
<-X-> 개정전과 후의 부품이 상호 호환성이 없음
<---> 개정전과 후의 부품이 상호 호환성이 있음
<-0-> 단품 상태로는 상호호환성이 없으나 관련 부품의 조합상태로는 호환성이 있음

CZ1-G113102 예취지지부그룹

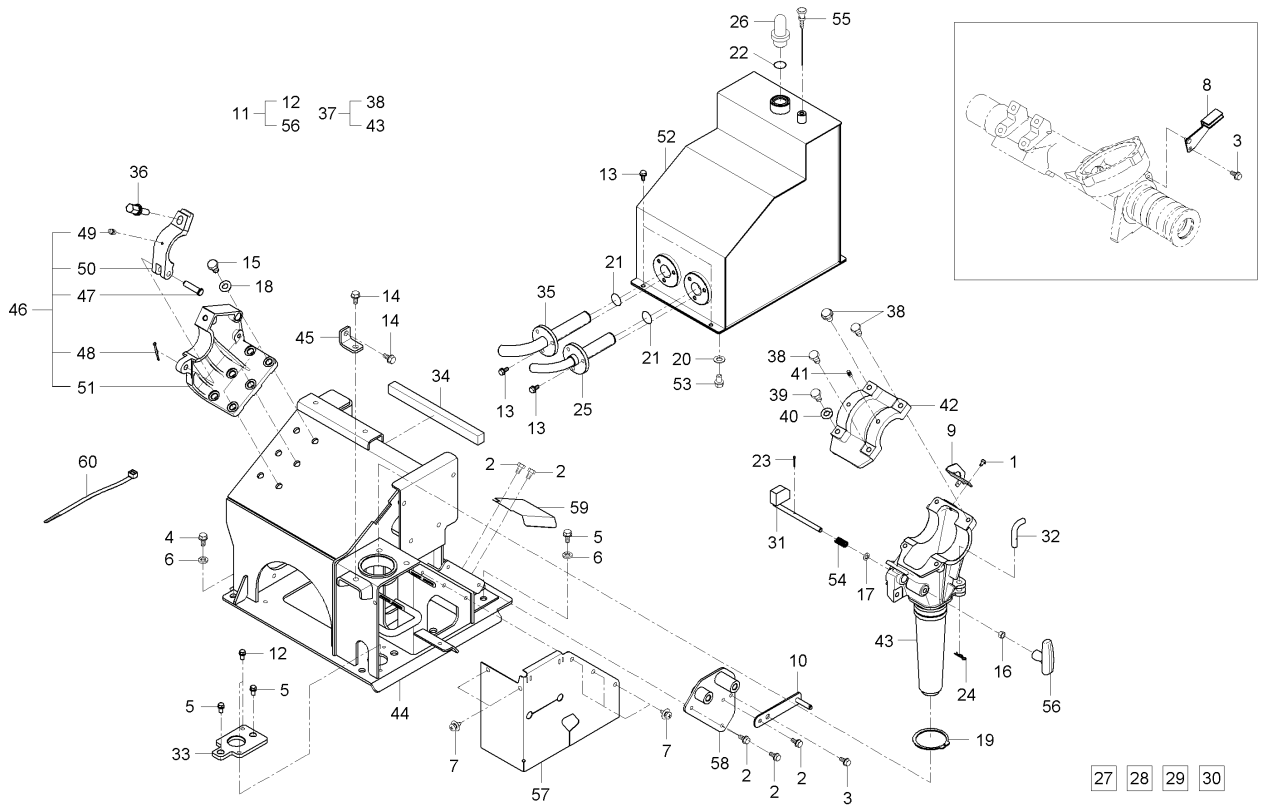

A : DXM110G , B : DXM110G-C

No.	부품번호	부품명	수량 A	수량 B	수량 C	수량 D	수량 E	I.C	비고
39	01175-51060	볼트	1	1					
40	04512-50100	스프링와셔	1	1					M10
41	06613-20010	그리스니플	2	2					
42	C7210-12531	예취홀더(좌)덮개	1	1					
43	C9110-12511	예취홀더(좌)	1	1					
44	C9110-12912	예취지지프레임	1	1					
45	C9110-12972	지지브라켓	1	1					
46	CZ11-0082A	예취축받이-우	1	1					
47	05112-51250	두부핀	1	1					
48	05511-50445	분할핀	1	1					
49	06613-10675	그리스니플	1	1					M6XP0.75
50	C7210-12332	예취축받이금구	1	1					
51	CZ11-0083A	예취축받이-우	1	1					
52	CZ11-0184A	유압오일탱크	1	1					
53	E1100-33752	배유플러그	1	1					
54	P5171-46961	스프링	1	1					
55	P5370-11212	오일게이지	1	1					
56	T2610-41592	손잡이	1	1					
57	C9110-12951	지지프레임시일	1	1					

----> 개정전의 부품이 개정후의 부품을 대체 할 수 있음 <---- 개정후의 부품이 개정전의 부품에 대체 할 수 있음
<-X-> 개정전과 후의 부품이 상호 호환성이 없음 <---> 개정전과 후의 부품이 상호 호환성이 있음
<-0-> 단품 상태로는 상호호환성이 없으나 관련 부품의 조합상태로는 호환성이 있음

CZ1-G113102 예취지지부그룹

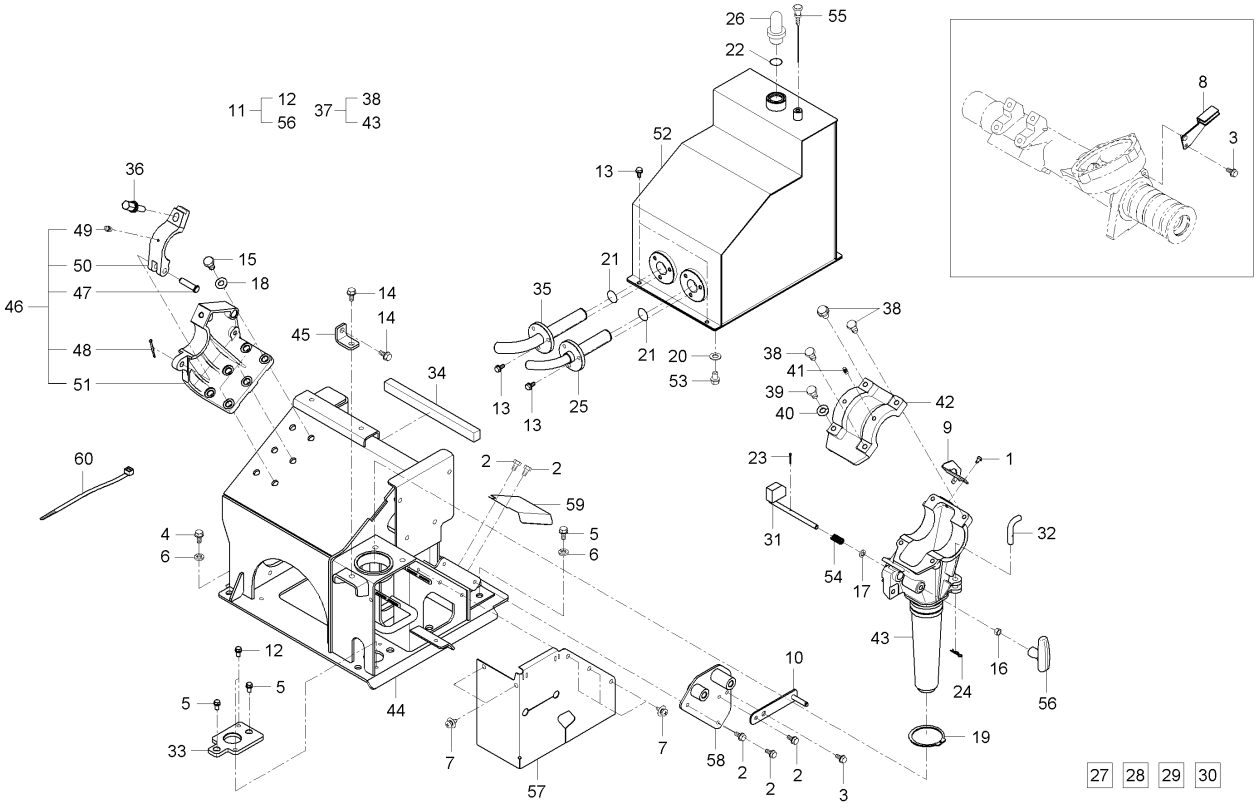

A : DXM110G , B : DXM110G-C

No.	부품번호	부품명	수량 A	수량 B	수량 C	수량 D	수량 E	I.C	비고
58	C9110-12982	텐션지지대	1	1					
59	CZ11-0167A	막음커버	1	1					
60	T4520-82561	코드밴드	1	1					

----> 개정전의 부품이 개정후의 부품을 대체 할 수 있음
<---- 개정후의 부품이 개정전의 부품에 대체 할 수 있음
<-X-> 개정전과 후의 부품이 상호 호환성이 없음
<---> 개정전과 후의 부품이 상호 호환성이 있음
<-0-> 단품 상태로는 상호호환성이 없으나 관련 부품의 조합상태로는 호환성이 있음

CZ1-G113302 보조반송장치그룹

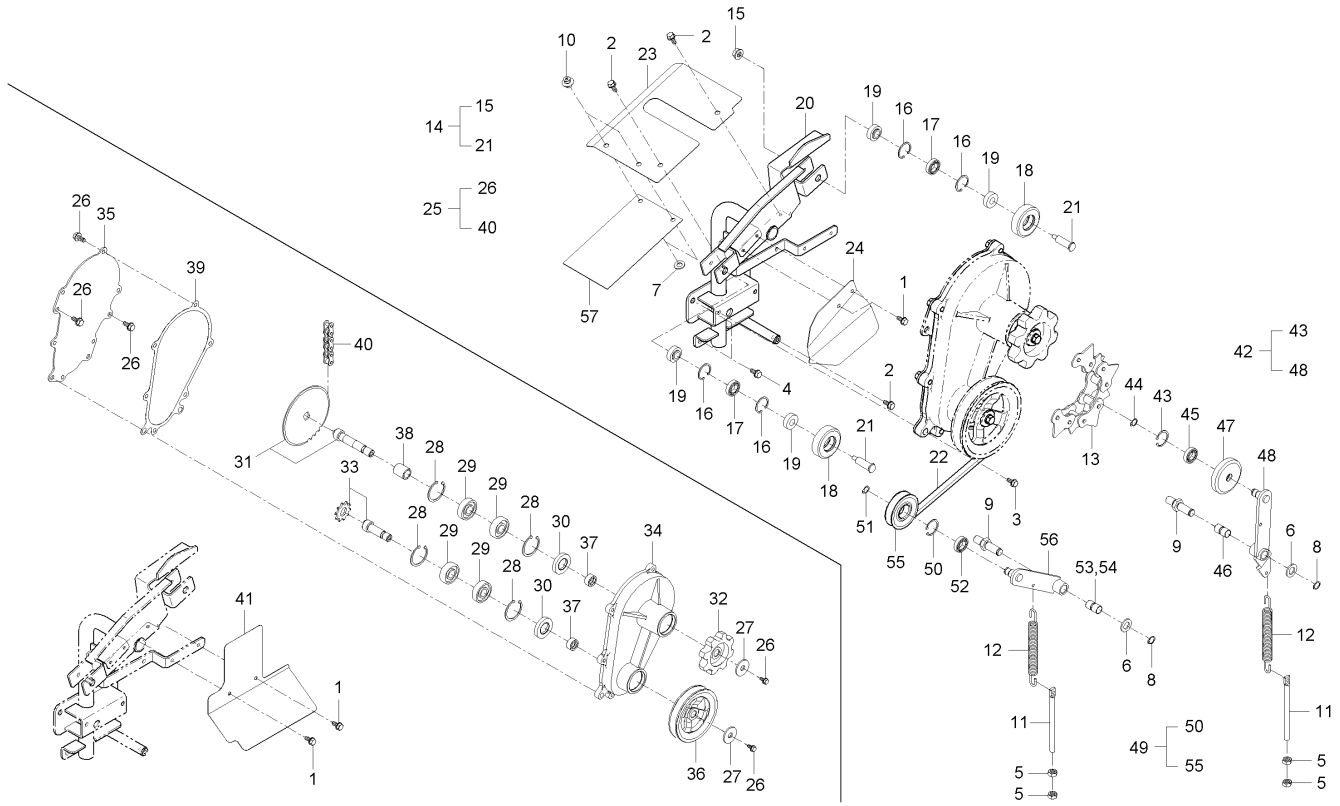

A : DXM110G , B : DXM110G-C

No.	부품번호	부품명	수량 A	수량 B	수량 C	수량 D	수량 E	I.C	비고
1	01025-50616	와셔붙임볼트	4	4					M6*P1
2	01123-50820	와셔붙임볼트	5	5					M8*P1.25
3	01123-50830	와셔붙임볼트	2	2					M8P1.25*30
4	01133-51020	와셔붙임볼트	4	4					M10*P1.25
5	02156-50080	너트	4	4					M8XP1.25
6	04011-50160	평와셔	2	2					M16
7	04012-50080	평와셔	2	2					DIA18*T1.2
8	04612-00160	스냅링	2	2					
9	52200-1151-1	탈곡텐션암축	2	2					
10	53650-6127-1	리벳	2	2					
11	54513-1168-2	인장스프링받이2	2	2					
12	C7220-63211	스프링	2	2					
13	C7222-69201	중포기체인조합(37L)	1	1					
14	C9110-13702	보조반송장치조합	1	1					
15	02763-50080	플랜지너트	2	2					M8XP1.25
16	04611-00350	멈춤링	4	4					SK5M
17	08141-06202	볼베어링	2	2					#6202UU
18	56713-6312-1	롤러, 70X22	2	2					
19	56713-6319-2	감김방지간격통	4	4					

----> 개정전의 부품이 개정후의 부품을 대체 할 수 있음 <---- 개정후의 부품이 개정전의 부품에 대체 할 수 있음
<-X-> 개정전과 후의 부품이 상호 호환성이 없음 <---> 개정전과 후의 부품이 상호 호환성이 있음
<-0-> 단품 상태로는 상호호환성이 없으나 관련 부품의 조합상태로는 호환성이 있음

CZ1-G113302 보조반송장치그룹

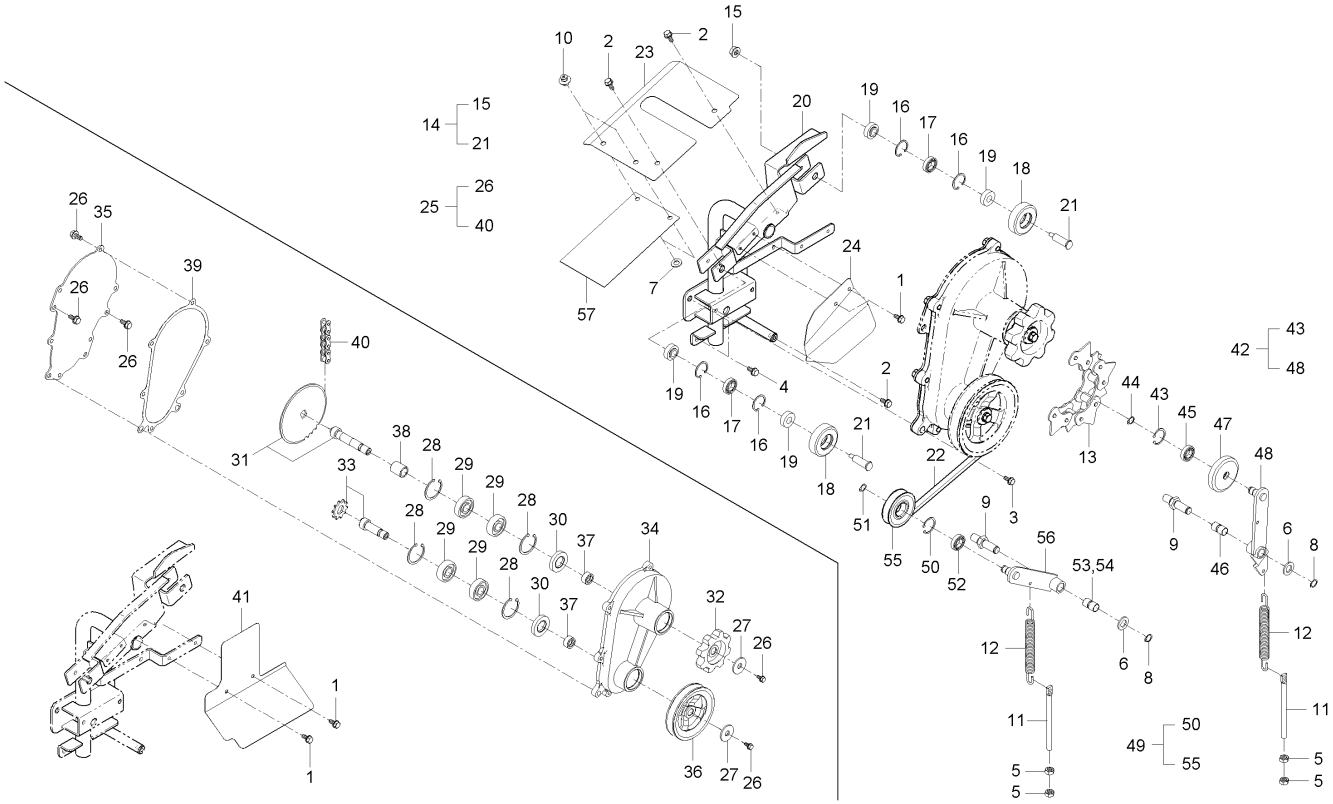

A : DXM110G , B : DXM110G-C

No.	부품번호	부품명	수량 A	수량 B	수량 C	수량 D	수량 E	I.C	비고
20	C9110-13712	보조반송프레임	1	1					
21	C9110-13751	롤러축	2	2					
22	C9110-13851	V벨트(보조반송구동)	1	1					
23	C9110-13862	카버1(보조반송)	1	1					
24	C9110-13881	카버3(보조반송)	1	1					
25	C9110-13902	보조반송케이스조합	1	1					
26	01123-50820	와셔붙임볼트	8	8					M8*P1.25
27	04015-50080	평와셔	2	2					T2.6
28	04611-00470	스냅링	4	4					
29	08141-06303	볼베어링	4	4					
30	09500-25478	오일시일	2	2					
31	C9110-13632	보조반송축2	1	1					
32	C9110-13741	8스프로켓	1	1					
33	C9110-13842	보조반송축1	1	1					
34	C9110-13912	보조반송케이스	1	1					
35	C9110-13921	카버(보조반송케이스)	1	1					
36	C9110-13931	125V풀리	1	1					
37	C9110-13951	슬리브(17*25*12)	2	2					
38	C9110-13961	30간격통	1	1					

----> 개정전의 부품이 개정후의 부품을 대체 할 수 있음
<---- 개정후의 부품이 개정전의 부품에 대체 할 수 있음
<-X-> 개정전과 후의 부품이 상호 호환성이 없음
<---> 개정전과 후의 부품이 상호 호환성이 있음
<-0-> 단품 상태로는 상호호환성이 없으나 관련 부품의 조합상태로는 호환성이 있음

CZ1-G113302 보조반송장치그룹

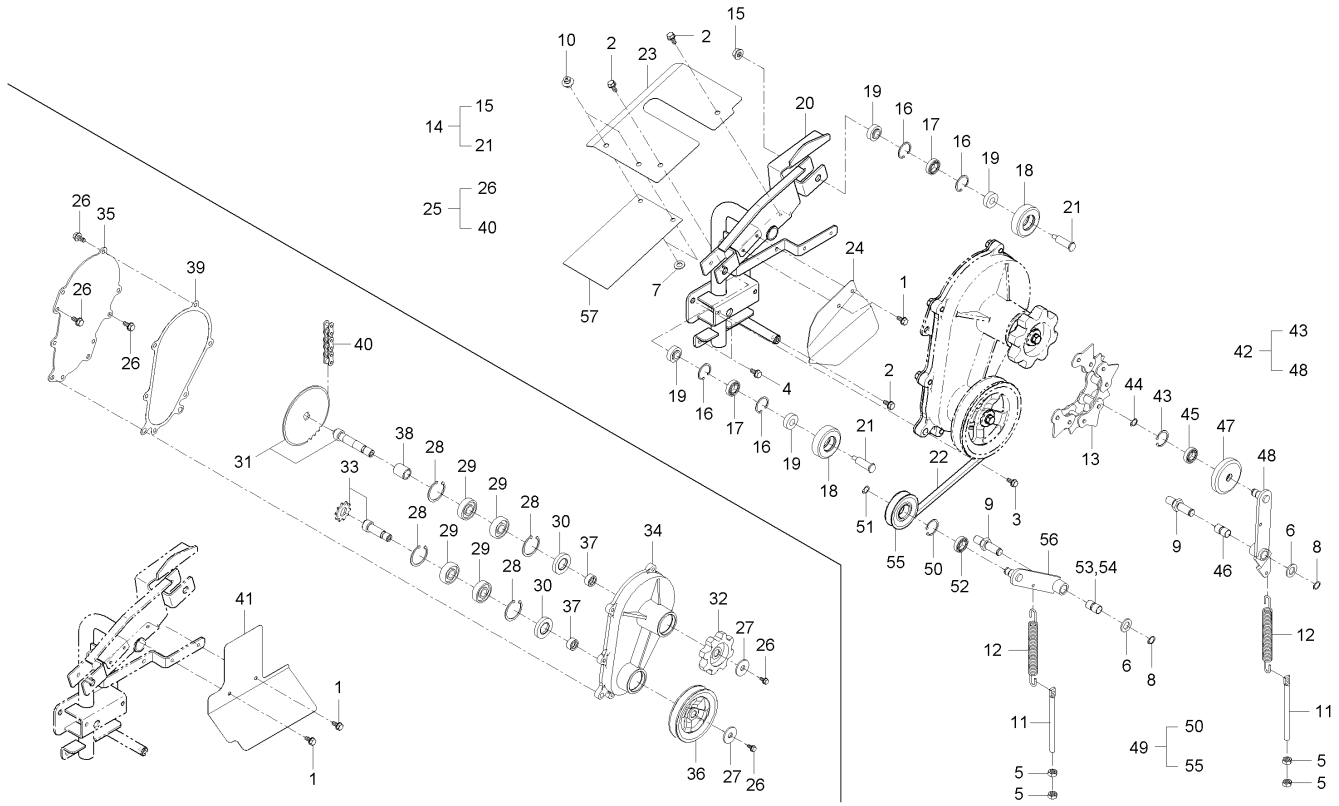

A : DXM110G , B : DXM110G-C

No.	부품번호	부품명	수량 A	수량 B	수량 C	수량 D	수량 E	I.C	비고
39	C9110-13971	패킹(보조반송케이스)	1	1					
40	C9110-66601	47체인조합	1	1					
41	CZ11-0199A	먼지막이커버	1	1					
42	CZ11-0200A	체인텐션암조합	1	1					
43	04611-00350	멈춤링	1	1					SK5M
44	04612-00150	스냅링	1	1					
45	08141-06202	볼베어링	1	1					#6202UU
46	08511-01615	부시	2	2					MB1615DU
47	52200-6325-1	롤러, 80	1	1					
48	C9110-13812	보조반송텐션암	1	1					
49	CZ11-0201A	텐션암조합-2	1	1					
50	04611-00350	멈춤링	1	1					SK5M
51	04612-00150	스냅링	1	1					
52	08141-06202	볼베어링	1	1					#6202UU
53	08511-01615	부시	1	1					MB1615DU
54	08511-01615	부시	1	1					MB1615DU
55	C7230-25394	80텐션풀리	1	1					
56	C9110-13822	보조반송구동텐션암	1	1					
57	CZ11-0202A	커버시일	1	1					

----> 개정전의 부품이 개정후의 부품을 대체 할 수 있음 <---- 개정후의 부품이 개정전의 부품에 대체 할 수 있음
<-X-> 개정전과 후의 부품이 상호 호환성이 없음 <---> 개정전과 후의 부품이 상호 호환성이 있음
<-0-> 단품 상태로는 상호호환성이 없으나 관련 부품의 조합상태로는 호환성이 있음

CZ1-G115102 HST펌프취부그룹

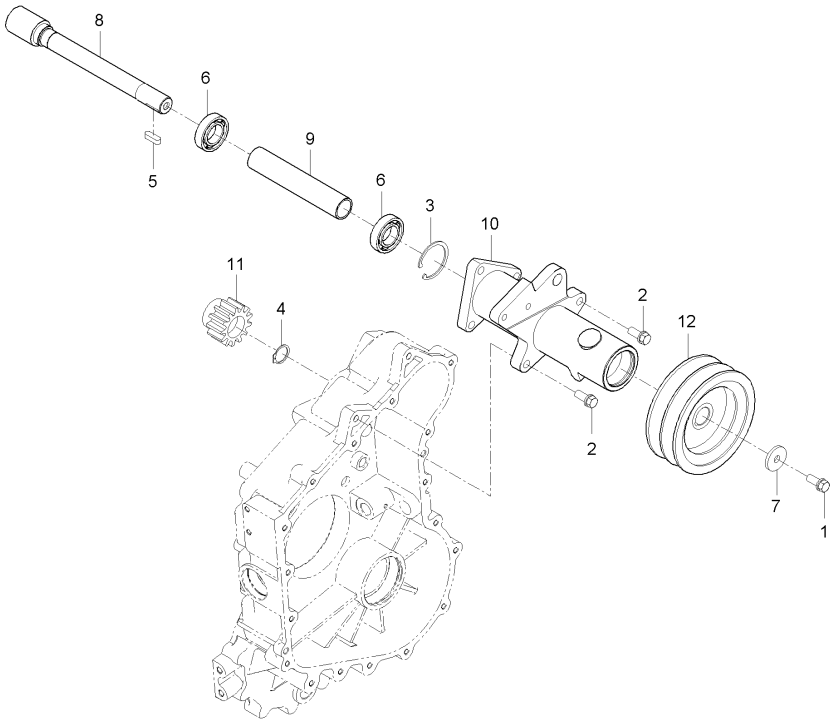

A : DXM110G , B : DXM110G-C

No.	부품번호	부품명	수량 A	수량 B	수량 C	수량 D	수량 E	I.C	비고
1	01133-51025	와셔붙임볼트	1	1					M10*1.25
2	01754-51040	플랜지볼트	2	2					M10*1.5
3	04611-00520	스냅링	1	1					
4	04612-00250	스냅링	1	1					
5	05712-00725	키	1	1					
6	08141-06205	볼베어링	2	2					#6205UU
7	55001-2216-1	롤러축와셔	1	1					
8	C7110-15371	HST구동축	1	1					
9	C7110-15381	간격통	1	1					
10	C7210-15361	HST 구동 케이스	1	1					
11	C7210-15512	17기어	1	1					
12	CZ11-0172A	구동풀리 156	1	1					

----> 개정전의 부품이 개정후의 부품을 대체 할 수 있음 <---- 개정후의 부품이 개정전의 부품에 대체 할 수 있음
<-X-> 개정전과 후의 부품이 상호 호환성이 없음 <---> 개정전과 후의 부품이 상호 호환성이 있음
<-0-> 단품 상태로는 상호호환성이 없으나 관련 부품의 조합상태로는 호환성이 있음

CZ1-G115202 트랜스미션케이스그룹

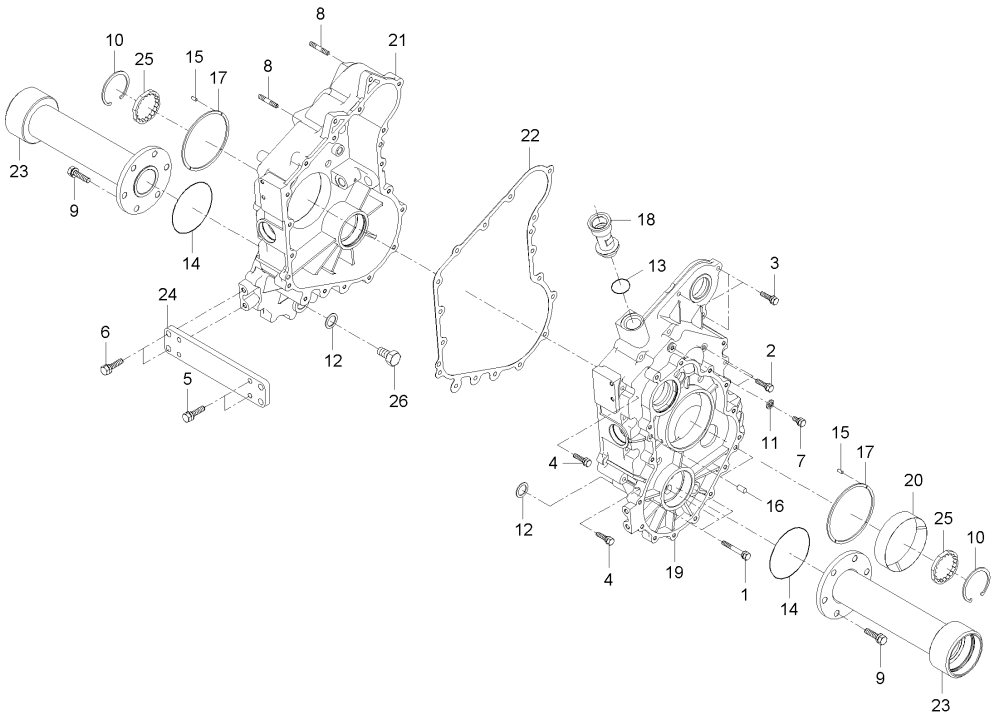

A : DXM110G , B : DXM110G-C

No.	부품번호	부품명	수량 A	수량 B	수량 C	수량 D	수량 E	I.C	비고
1	01123-50800	와셔붙임볼트	3	3					M8*1.25
2	01123-50802	볼트	1	1					
3	01123-50840	와셔붙임볼트	3	3					M8*P1.25-40
4	01123-50885	와셔붙임볼트	10	10					
5	01123-51035	와셔붙임볼트	4	4					M10XP1.5
6	01123-51235	와셔붙임볼트	4	4					
7	01153-50812	볼트	2	2					
8	01555-51035	심음볼트	5	5					M10X1.5
9	01754-51235	플랜지볼트	12	12					
10	04611-00720	스냅링	2	2					DIA72
11	04717-00800	시일와셔	2	2					M8
12	04717-02650	시일와셔	2	2					
13	04811-50300	오링	1	1					G30
14	04815-50950	오링	2	2					
15	05012-00308	평행핀	4	4					DIA4*12
16	05012-00818	평행핀	6	6					
17	C7910-17581	스러스트간격통	2	2					
18	C7910-18213	오일주유구플랜지	1	1					
19	C9110-15112	밋션케이스(좌)	1	1					

----> 개정전의 부품이 개정후의 부품을 대체 할 수 있음 <---- 개정후의 부품이 개정전의 부품에 대체 할 수 있음
<-X-> 개정전과 후의 부품이 상호 호환성이 없음 <---> 개정전과 후의 부품이 상호 호환성이 있음
<-0-> 단품 상태로는 상호호환성이 없으나 관련 부품의 조합상태로는 호환성이 있음

CZ1-G115202 트랜스미션케이스그룹

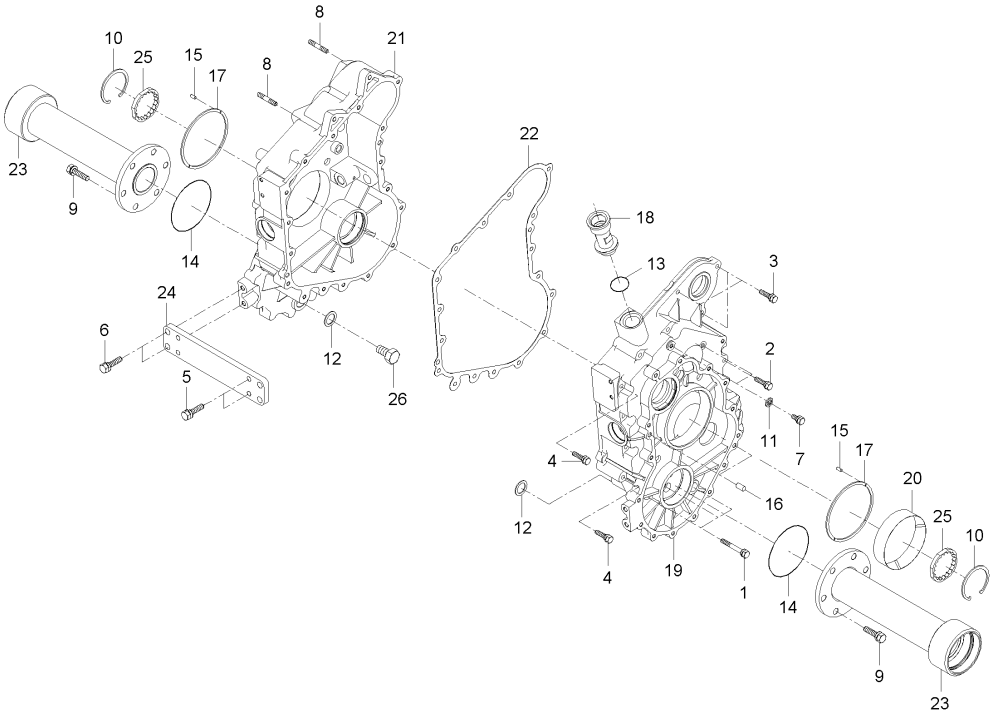

A : DXM110G , B : DXM110G-C

No.	부품번호	부품명	수량 A	수량 B	수량 C	수량 D	수량 E	I.C	비고
20	C7910-17572	부시(밋션케이스)	1	1					
21	C9110-15122	밋션케이스(우)	1	1					
22	C9110-15131	밋션패킹	1	1					
23	C9110-15212	차축케이스	2	2					
24	C9110-15231	연결잡이판	1	1					
25	C9110-15251	브레이크링	2	2					
26	P6270-16131	자석플러그	2	2					

----> 개정전의 부품이 개정후의 부품을 대체 할 수 있음
<---- 개정후의 부품이 개정전의 부품에 대체 할 수 있음
<-X-> 개정전과 후의 부품이 상호 호환성이 없음
<---> 개정전과 후의 부품이 상호 호환성이 있음
<-0-> 단품 상태로는 상호호환성이 없으나 관련 부품의 조합상태로는 호환성이 있음

CZ1-G115302 트랜스미션내부그룹1

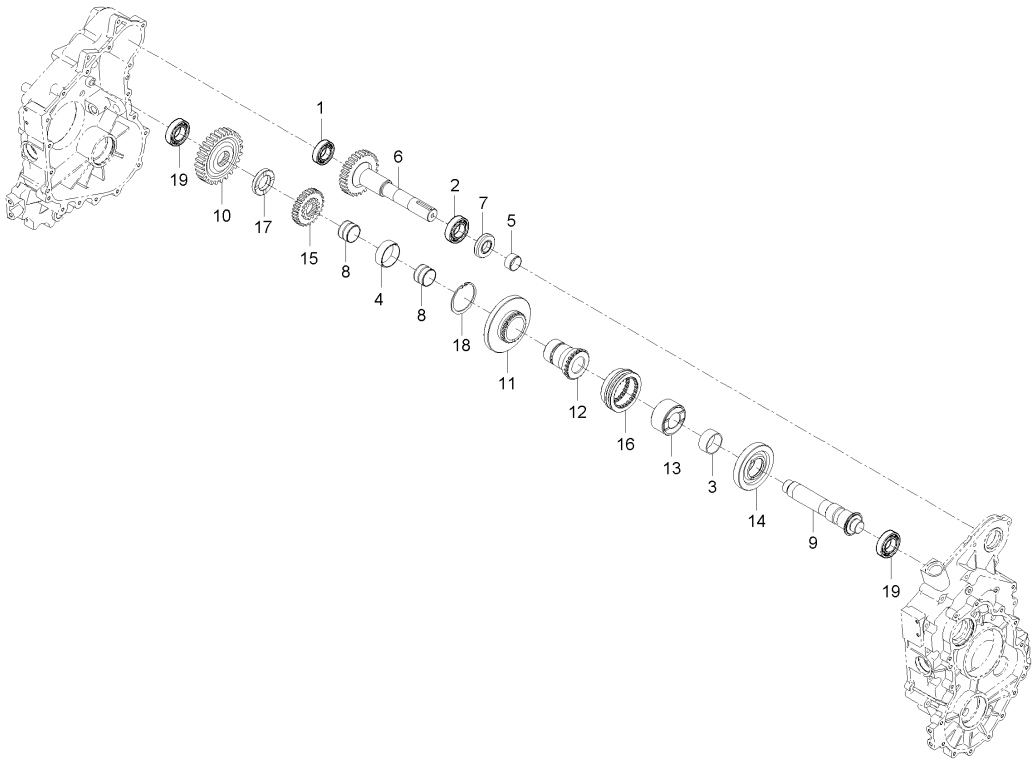

A : DXM110G , B : DXM110G-C

No.	부품번호	부품명	수량 A	수량 B	수량 C	수량 D	수량 E	I.C	비고
1	08101-06204	볼베어링	1	1					#6204
2	08101-06205	볼베어링	1	1					DIA25
3	08823-54220	니들베어링	1	1					KOYO VS35/20
4	08824-55017	니들베어링	1	1					K45X50X17
5	54617-1252-1	시일간격통	1	1					
6	C7210-15411	예취구동축기어(24)	1	1					
7	C7910-15421	오일시일	1	1					
8	C9110-03521	니들베어링	2	2					
9	C9110-15522	부변속축	1	1					
10	C9110-15532	33기어	1	1					
11	C9110-15542	30기어	1	1					
12	C9110-15552	허브	1	1					
13	C9110-15561	허브(35*62*32)	1	1					
14	C9110-15571	24기어	1	1					
15	C9110-15581	18기어	1	1					
16	C9110-15591	커플링	1	1					
17	C9110-15671	허브(30*52*8.8)	1	1					
18	CZ11-0198A	스냅링-50	1	1					
19	CZ11-0215A	롤러베어링-6205	2	2					

----> 개정전의 부품이 개정후의 부품을 대체 할 수 있음 <---- 개정후의 부품이 개정전의 부품에 대체 할 수 있음
<-X-> 개정전과 후의 부품이 상호 호환성이 없음 <---> 개정전과 후의 부품이 상호 호환성이 있음
<-0-> 단품 상태로는 상호호환성이 없으나 관련 부품의 조합상태로는 호환성이 있음

CZ1-G115402 트랜스밋션내부그룹 (2)

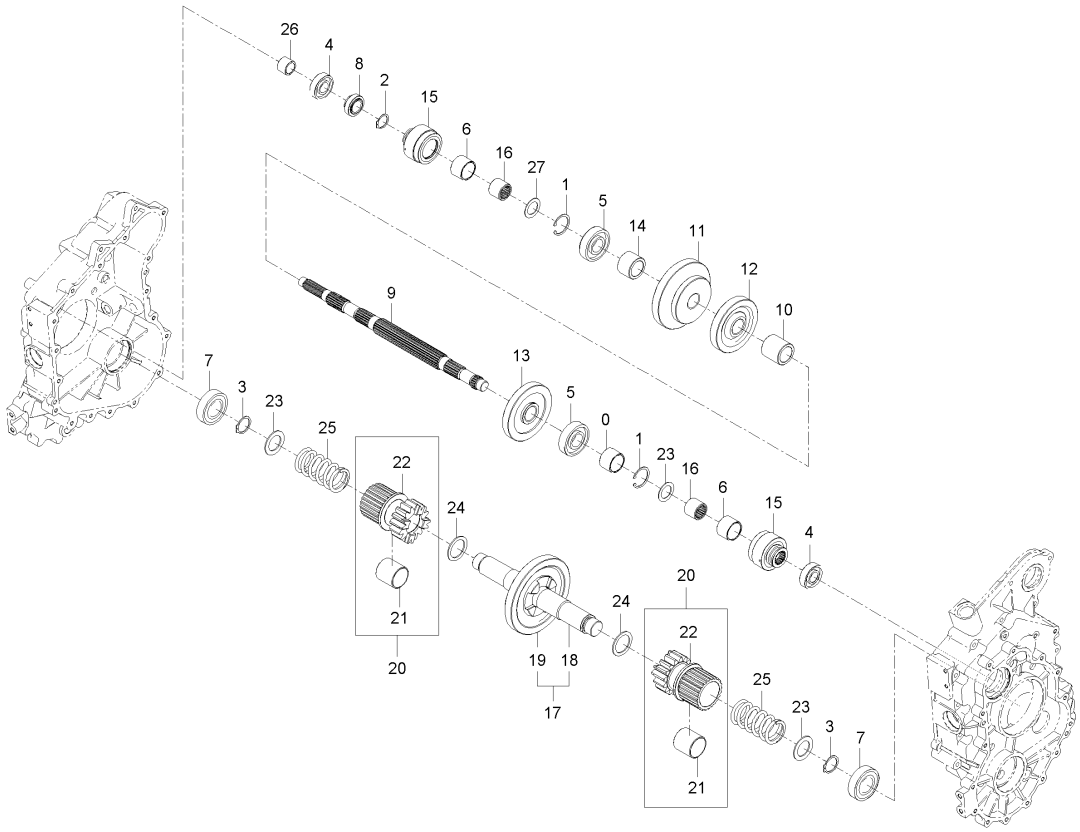

A : DXM110G , B : DXM110G-C

No.	부품번호	부품명	수량 A	수량 B	수량 C	수량 D	수량 E	I.C	비고
1	04611-00380	스냅링	2	2					
2	04612-00250	스냅링	1	1					
3	04612-00300	스냅링	2	2					
4	08101-06204	볼베어링	2	2					#6204
5	08101-06305	볼베어링	2	2					DIA25
6	08823-23826	니들베어링	2	2					
7	C7910-57331	볼베어링	2	2					
8	C9110-15421	센서기어	1	1					
9	C9110-15611	밋션축2	1	1					
10	C9110-15621	41.8간격통	1	1					
11	C9110-15631	35-23기어	1	1					
12	C9110-15641	27기어	1	1					
13	C9110-15651	29기어	1	1					
14	C9110-15661	간격통(29.9)	1	1					
15	C9110-15691	기어(변속18)	2	2					
16	C9110-15711	슬라이드(18기어)	2	2					
17	C9110-16111	사이드클러치축조합	1	1					
18	C9110-16121	사이드클러치축	1	1					
19	C9110-16141	40기어	1	1					

----> 개정전의 부품이 개정후의 부품을 대체 할 수 있음
<---- 개정후의 부품이 개정전의 부품에 대체 할 수 있음
<-X-> 개정전과 후의 부품이 상호 호환성이 없음
<---> 개정전과 후의 부품이 상호 호환성이 있음
<-0-> 단품 상태로는 상호호환성이 없으나 관련 부품의 조합상태로는 호환성이 있음

CZ1-G115402 트랜스밋션내부그룹 (2)

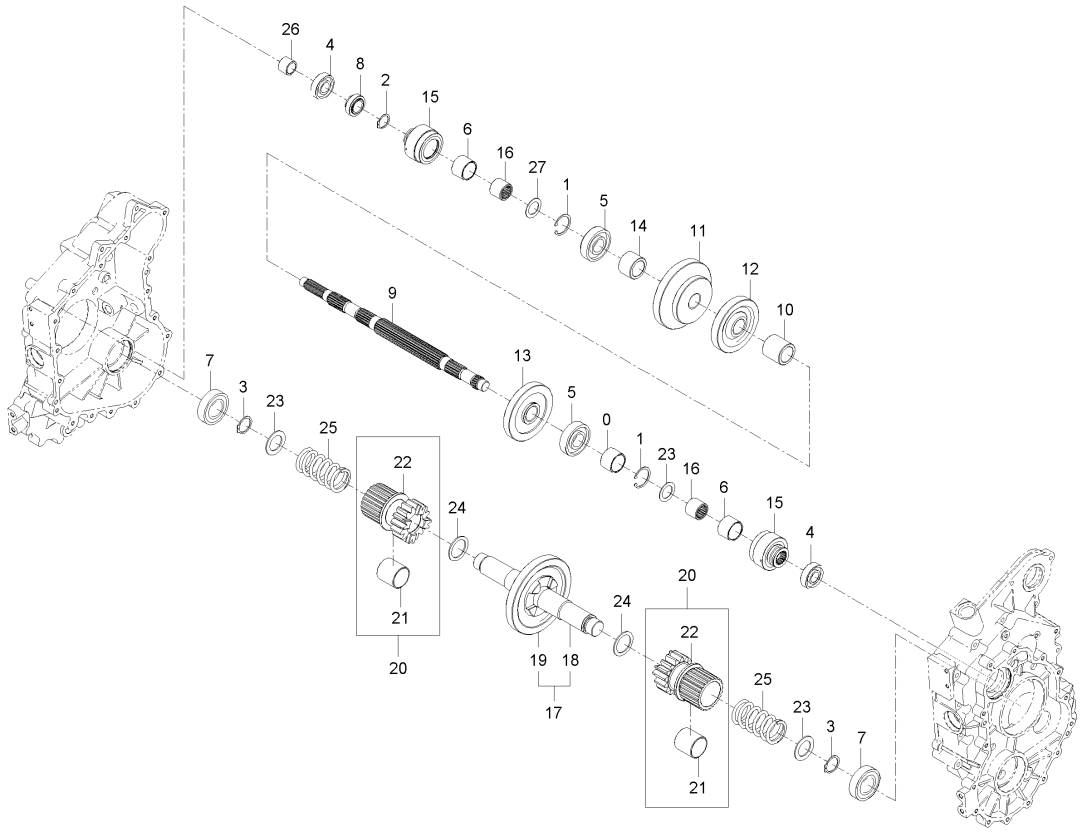

A : DXM110G , B : DXM110G-C

No.	부품번호	부품명	수량 A	수량 B	수량 C	수량 D	수량 E	I.C	비고
20	C9110-16161	16기어조합	2	2					
21	C9110-06171	16기어부시	1	1					
22	C9110-06181	16기어	1	1					
23	C9110-17661	간격판(밖)	2	2					
24	C9110-17671	간격판(안)	2	2					
25	C9110-17681	사이드클러치스프링	2	2					
26	C9110-17821	간격통(20)	1	1					
27	C9110-19211	간격판(18기어)	2	2					

----> 개정전의 부품이 개정후의 부품을 대체 할 수 있음 <---- 개정후의 부품이 개정전의 부품에 대체 할 수 있음
<-X-> 개정전과 후의 부품이 상호 호환성이 없음 <---> 개정전과 후의 부품이 상호 호환성이 있음
<-0-> 단품 상태로는 상호호환성이 없으나 관련 부품의 조합상태로는 호환성이 있음

CZ1-G115502 트랜스미션내부그룹3

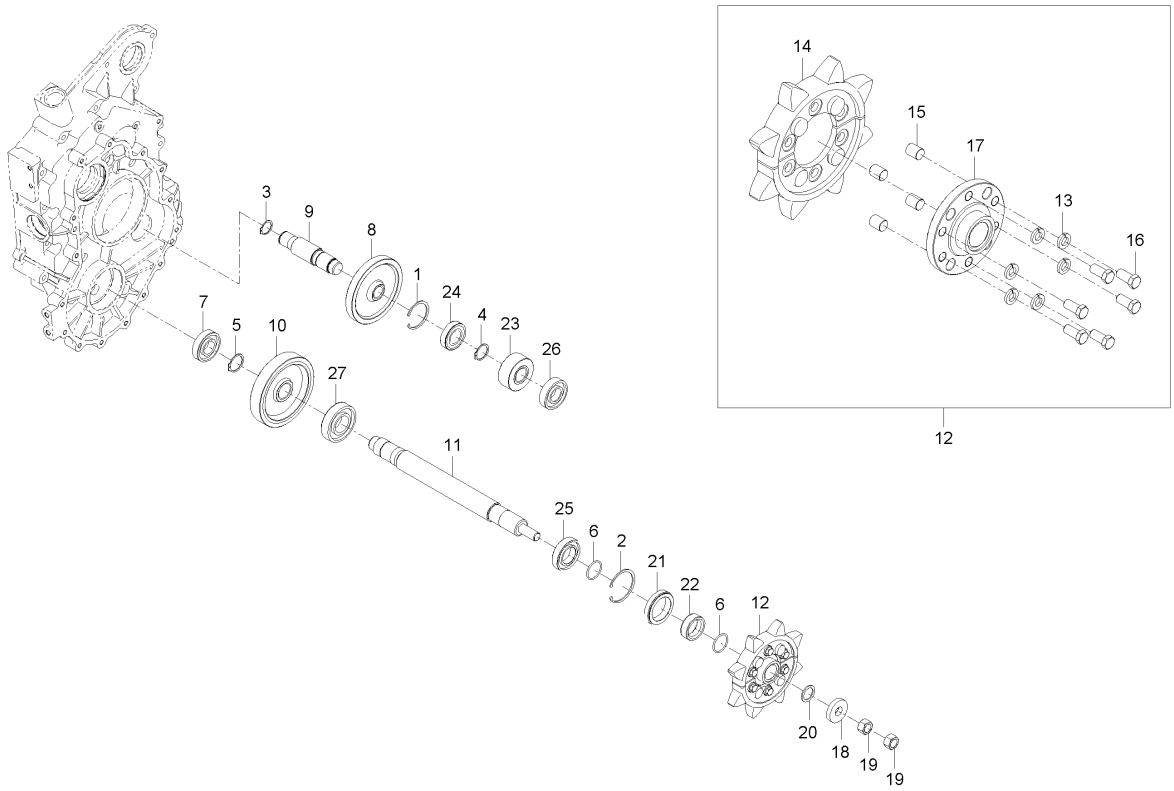

A : DXM110G , B : DXM110G-C

No.	부품번호	부품명	수량 A	수량 B	수량 C	수량 D	수량 E	I.C	비고
1	04611-00720	스냅링	2	2					DIA72
2	04611-00850	스냅링	2	2					
3	04612-00350	스냅링	2	2					
4	04612-00400	스냅링	2	2					
5	04612-00450	스냅링	2	2					
6	04811-00450	오링	4	4					
7	08101-06309	볼베어링	2	2					#6309
8	C9110-06251	42기어	2	2					
9	C9110-16211	중간축	2	2					
10	C9110-16332	36기어	2	2					
11	C9110-16412	차축	2	2					
12	C9110-16451	구동스프로켓(조합)	2	2					
13	04513-50140	스프링와셔	6	6					
14	C7210-06465	구동스프로켓	1	1					
15	C7210-06482	핀(구동스프로켓)	4	4					
16	C7210-16461	볼트	6	6					
17	C9110-06471	플랜지(구동스프로켓)	1	1					
18	C9110-16471	와셔(구동스프로켓)	2	2					
19	C9110-16481	너트(M24-2.0)	4	4					

----> 개정전의 부품이 개정후의 부품을 대체 할 수 있음
<---- 개정후의 부품이 개정전의 부품에 대체 할 수 있음
<-X-> 개정전과 후의 부품이 상호 호환성이 없음
<---> 개정전과 후의 부품이 상호 호환성이 있음
<-0-> 단품 상태로는 상호호환성이 없으나 관련 부품의 조합상태로는 호환성이 있음

CZ1-G115502 트랜스미션내부그룹3

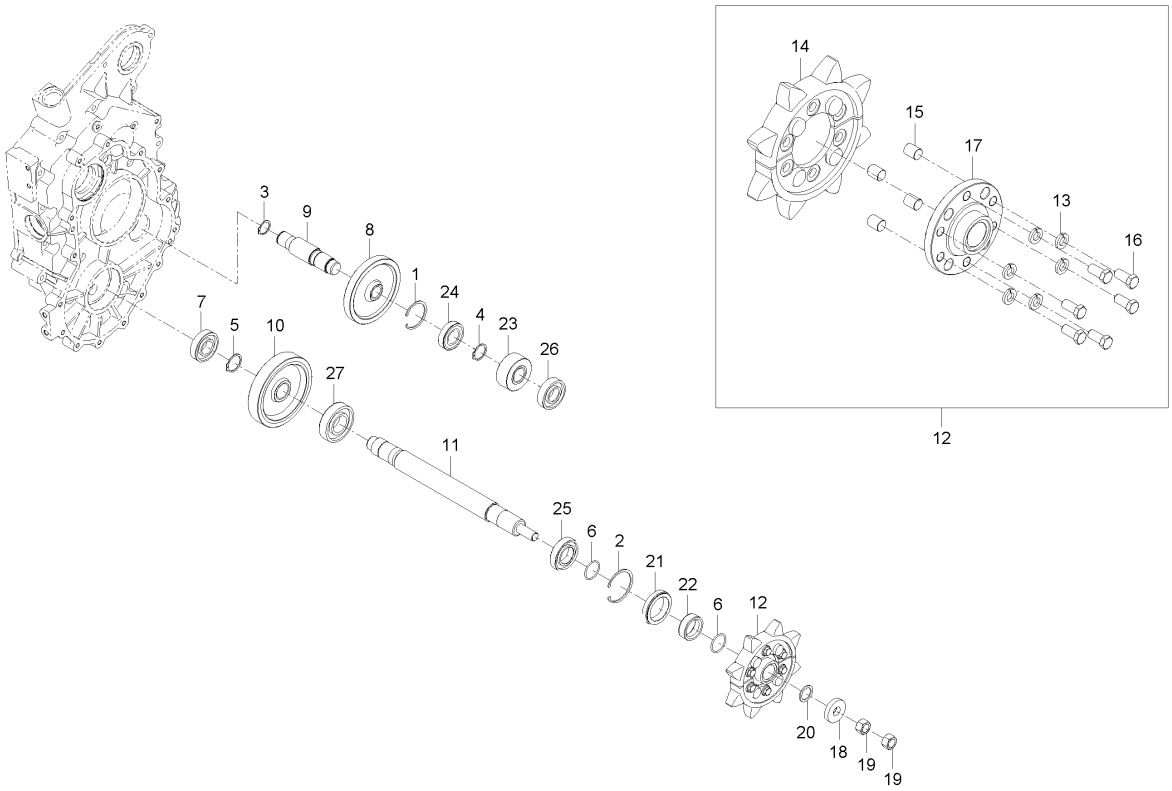

A : DXM110G , B : DXM110G-C

No.	부품번호	부품명	수량 A	수량 B	수량 C	수량 D	수량 E	I.C	비고
20	C9110-16491	시일(구동스프로켓)	2	2					
21	C9110-17251	오일시일	2	2					
22	C9110-17261	차축간격통	2	2					
23	C9110-26271	15기어	2	2					
24	C9110-34432	볼베어링(6207R)	2	2					
25	C9110-62091	볼베어링(TMB209)	2	2					
26	CZ11-0210A	볼베어링-06307	2	2					
27	CZ11-0210A	볼베어링-06307	2	2					

----> 개정전의 부품이 개정후의 부품을 대체 할 수 있음
<---- 개정후의 부품이 개정전의 부품에 대체 할 수 있음
<-X-> 개정전과 후의 부품이 상호 호환성이 없음
<---> 개정전과 후의 부품이 상호 호환성이 있음
<-0-> 단품 상태로는 상호호환성이 없으나 관련 부품의 조합상태로는 호환성이 있음

CZ1-G115602 트랜스밋션내부그룹 (4)

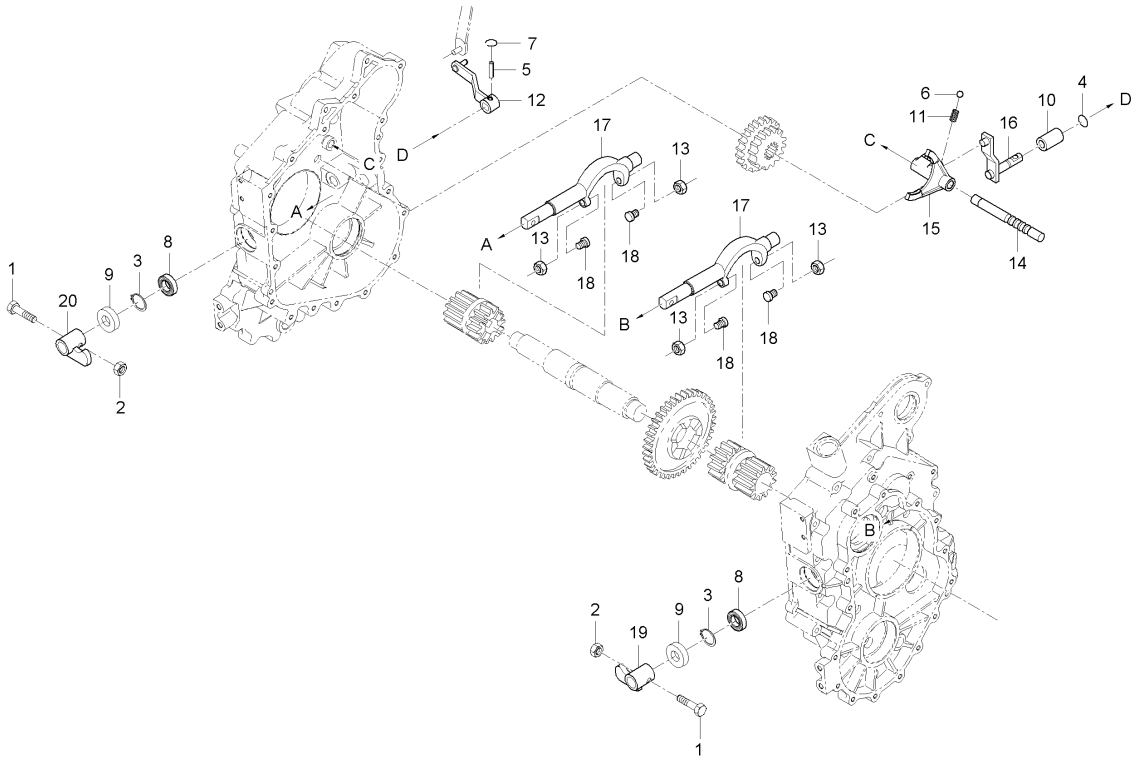

A : DXM110G , B : DXM110G-C

No.	부품번호	부품명	수량 A	수량 B	수량 C	수량 D	수량 E	I.C	비고
1	01155-50830	볼트	2	2					
2	02112-50080	너트	2	2					M8*P1.25
3	04611-00470	스냅링	2	2					
4	04815-00120	오링	1	1					
5	05411-00625	스프링핀	1	1					DIA6*25
6	07715-01605	강구	1	1					5/16"
7	07811-11011	와이어	1	1					DIA1*110
8	08101-06204	볼베어링	2	2					#6204
9	09500-20478	오일시일	2	2					DIA20
10	52200-1714-1	부시	1	1					
11	62581-1823-2	변속 스프링	1	1					
12	C7210-17811	부변속레버(밖)	1	1					
13	C7910-17371	풀림방지너트 (M10)	4	4					
14	C9110-17111	부변속갈고리축	1	1					
15	C9110-17121	부변속갈고리	1	1					
16	C9110-17151	부변속레버(안)	1	1					
17	C9110-17312	사이드클러치갈고리	2	2					
18	C9110-17331	트랙롤러	4	4					
19	C9110-17351	사이드클러치레버(좌)	1	1					

----> 개정전의 부품이 개정후의 부품을 대체 할 수 있음
<---- 개정후의 부품이 개정전의 부품에 대체 할 수 있음
<-X-> 개정전과 후의 부품이 상호 호환성이 없음
<---> 개정전과 후의 부품이 상호 호환성이 있음
<-0-> 단품 상태로는 상호호환성이 없으나 관련 부품의 조합상태로는 호환성이 있음

CZ1-G115602 트랜스밋션내부그룹 (4)

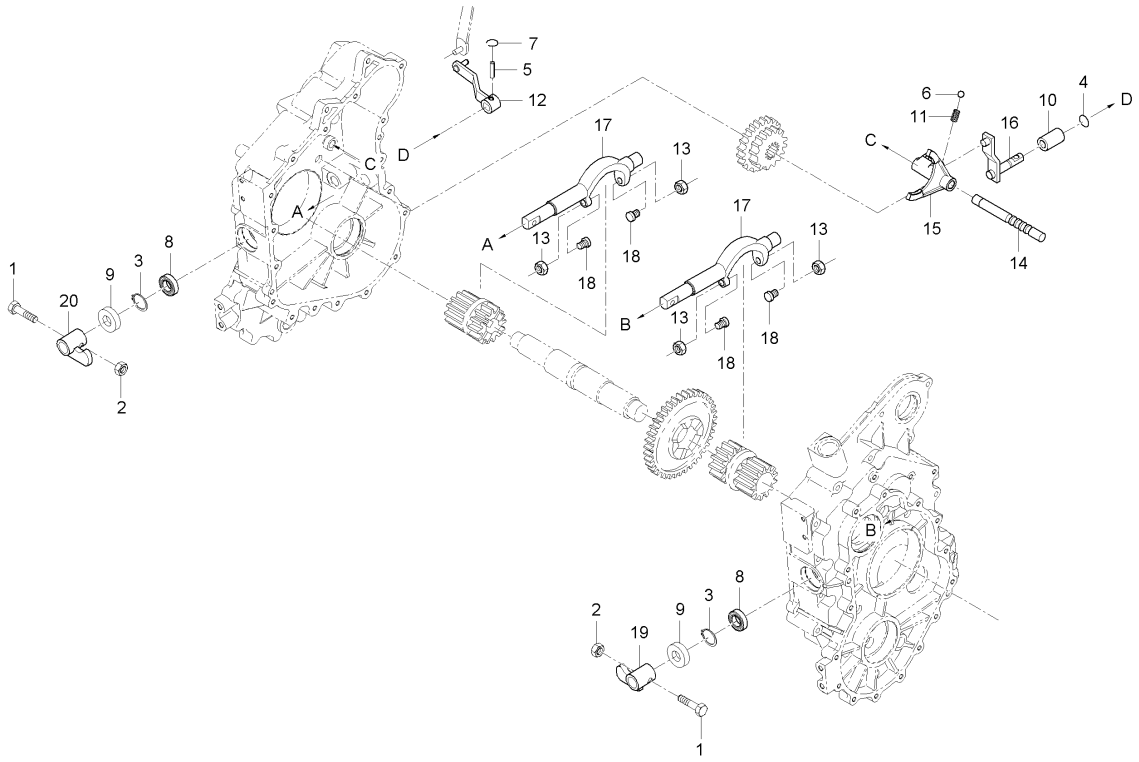

A : DXM110G , B : DXM110G-C

No.	부품번호	부품명	수량 A	수량 B	수량 C	수량 D	수량 E	I.C	비고
20	C9110-17361	사이드클러치레버(우)	1	1					

----> 개정전의 부품이 개정후의 부품을 대체 할 수 있음
<---- 개정후의 부품이 개정전의 부품에 대체 할 수 있음
<-X-> 개정전과 후의 부품이 상호 호환성이 없음
<---> 개정전과 후의 부품이 상호 호환성이 있음
<-0-> 단품 상태로는 상호호환성이 없으나 관련 부품의 조합상태로는 호환성이 있음

CZ1-G115702 브레이크케이스그룹

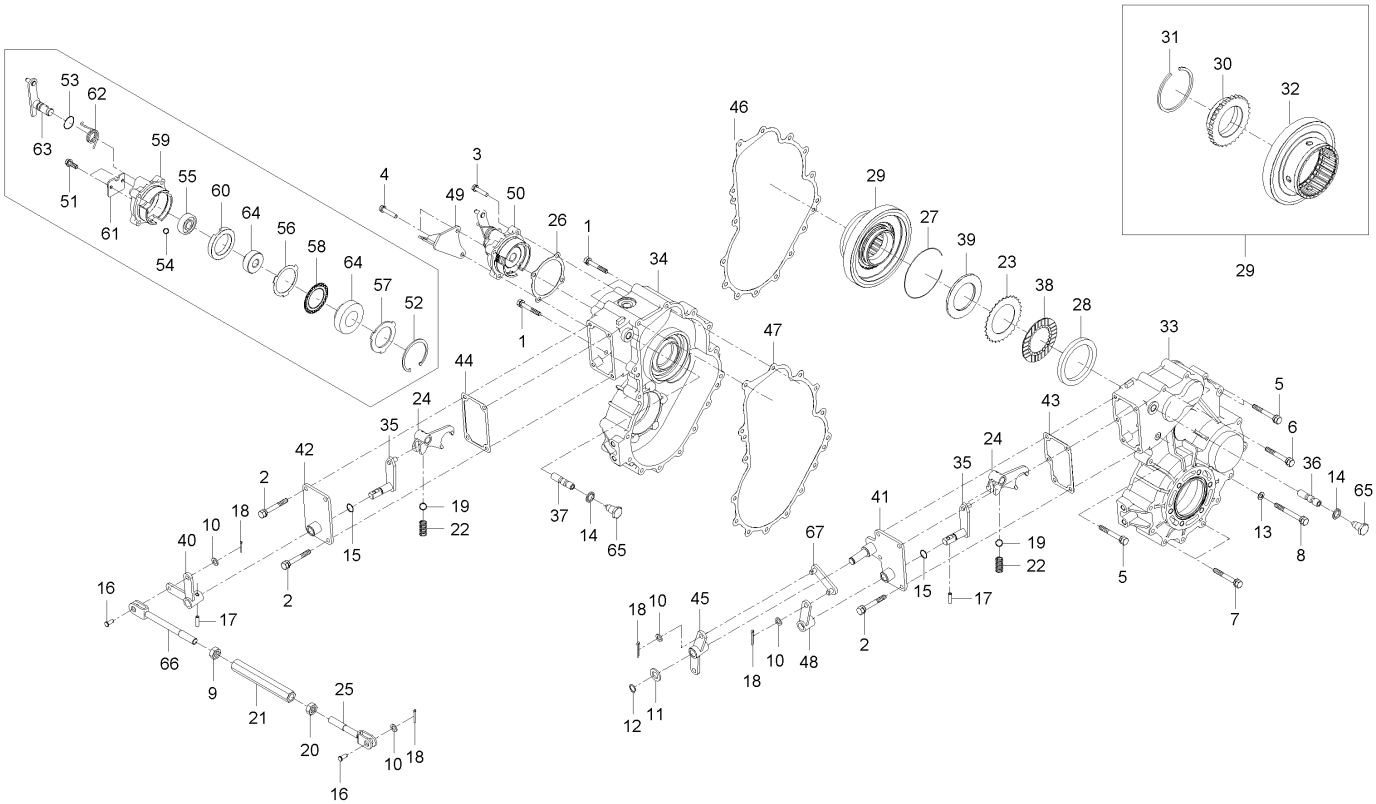

A : DXM110G , B : DXM110G-C

No.	부품번호	부품명	수량 A	수량 B	수량 C	수량 D	수량 E	I.C	비고
1	01123-50803	와셔붙임볼트	3	3					M8XP1.25
2	01123-50820	와셔붙임볼트	9	9					M8*P1.25
3	01123-50835	와셔붙임볼트	2	2					M8X1.25
4	01123-50850	와셔붙임볼트	2	2					
5	01123-50860	와셔붙임볼트	6	6					M8*1.25
6	01123-50890	와셔붙임볼트	2	2					
7	01123-50895	와셔붙임볼트	18	18					M8*1.25
8	01153-50885	볼트	1	1					
9	02176-50100	너트	1	1					M10XP1.25
10	04011-50100	평와셔	4	4					M10
11	04011-50160	평와셔	1	1					M16
12	04612-00160	스냅링	1	1					
13	04717-00800	시일와셔	2	2					M8
14	04717-01600	시일와셔	2	2					
15	04815-00120	오링	2	2					
16	05122-51022	두부핀	2	2					
17	05411-00625	스프링핀	2	2					DIA6*25
18	05511-50325	분할핀	4	4					
19	07715-01605	강구	2	2					5/16"

----> 개정전의 부품이 개정후의 부품을 대체 할 수 있음
<---- 개정후의 부품이 개정전의 부품에 대체 할 수 있음
<-X-> 개정전과 후의 부품이 상호 호환성이 없음
<---> 개정전과 후의 부품이 상호 호환성이 있음
<-0-> 단품 상태로는 상호호환성이 없으나 관련 부품의 조합상태로는 호환성이 있음

CZ1-G115702 브레이크케이스그룹

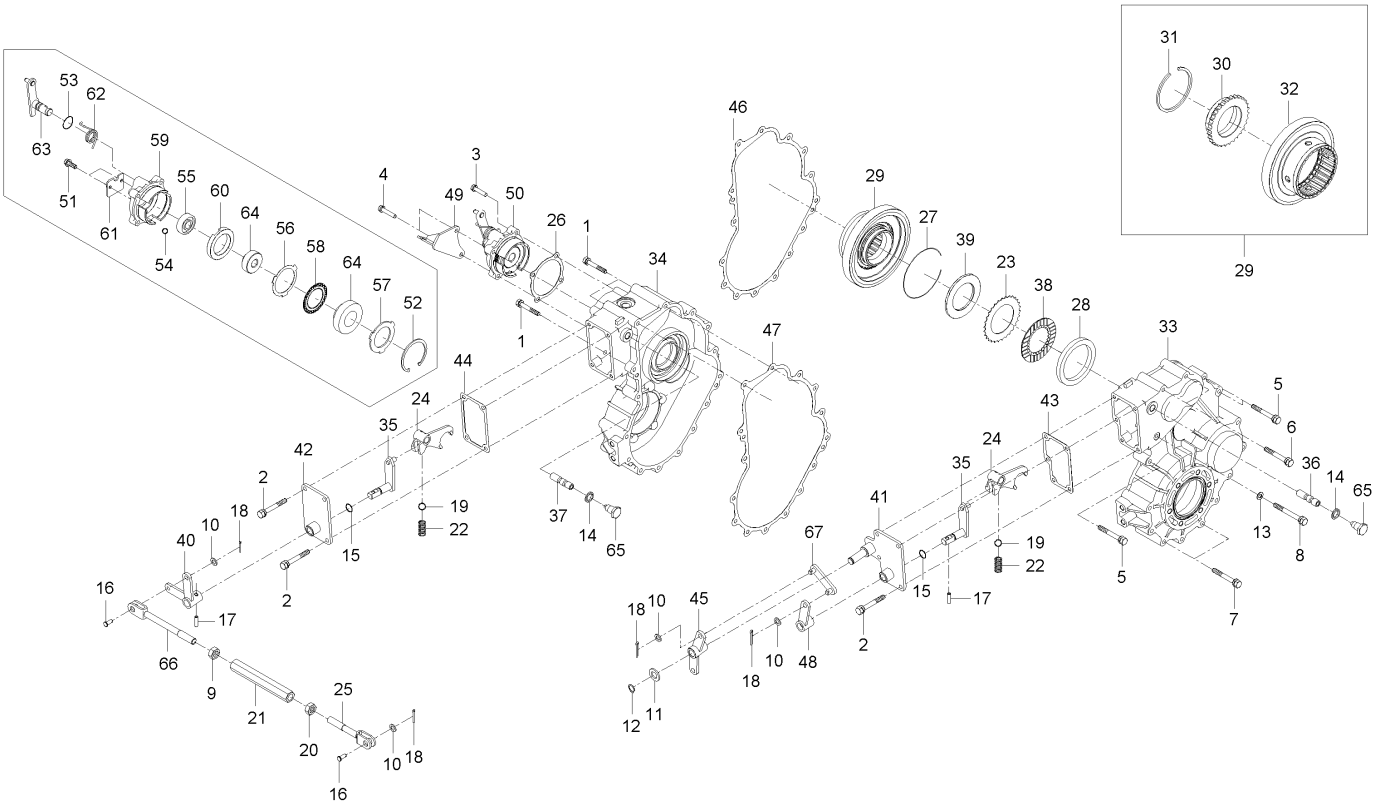

A : DXM110G , B : DXM110G-C

No.	부품번호	부품명	수량 A	수량 B	수량 C	수량 D	수량 E	I.C	비고
20	55311-3155-1	너트	1	1					
21	55311-3156-1	턴버클	1	1					
22	62581-1823-2	변속 스프링	2	2					
23	C7110-17521	분리판	16	16					
24	C7110-18222	선회갈고리,좌	2	2					
25	C7110-19511	로드2(링크)	1	1					
26	C7210-18351	주차브레이크패킹	1	1					
27	C7910-17551	멈추개	2	2					
28	C7910-17591	볼베어링	2	2					
29	C9110-16532	60역전기어조합	2	2					
30	C7910-16552	역전기어 보스	1	1					
31	C7910-16562	멈춤링	1	1					
32	C9110-16542	60역전기어	1	1					
33	C9110-16612	역전기어케이스(좌)	1	1					
34	C9110-16622	역전기어케이스(우)	1	1					
35	C9110-17131	절환레버(안)	2	2					
36	C9110-17212	갈고리축(좌)	1	1					
37	C9110-17222	갈고리축(우)	1	1					
38	C9110-17541	마찰판	18	18					

----> 개정전의 부품이 개정후의 부품을 대체 할 수 있음 <---- 개정후의 부품이 개정전의 부품에 대체 할 수 있음
<-X-> 개정전과 후의 부품이 상호 호환성이 없음 <---> 개정전과 후의 부품이 상호 호환성이 있음
<-0-> 단품 상태로는 상호호환성이 없으나 관련 부품의 조합상태로는 호환성이 있음

CZ1-G115702 브레이크케이스그룹

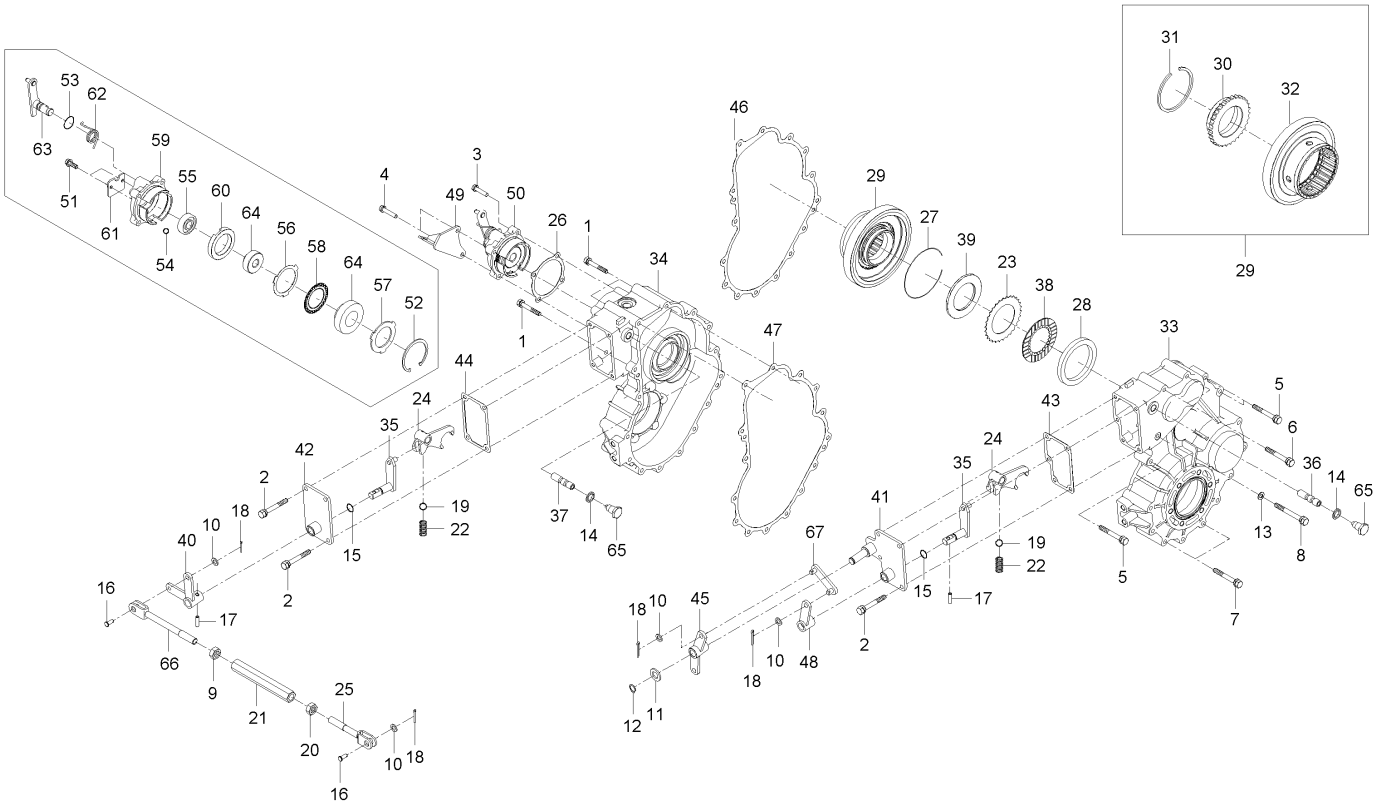

A : DXM110G , B : DXM110G-C

No.	부품번호	부품명	수량 A	수량 B	수량 C	수량 D	수량 E	I.C	비고
39	C9110-17611	스러스트간격통	2	2					
40	C9110-18152	변속레버(우)	1	1					
41	C9110-18161	카버(역전케이스좌)	1	1					
42	C9110-18171	카버(역전케이스우)	1	1					
43	C9110-18181	패킹(역전케이스카버좌)	1	1					
44	C9110-18191	패킹(역전케이스카버우)	1	1					
45	C9110-18211	연결레버	1	1					
46	C9110-18221	패킹(역전케이스좌)	1	1					
47	C9110-18231	패킹(역전케이스우)	1	1					
48	C9110-18251	변속레버(좌)	1	1					
49	C9110-18332	와이어잡이	1	1					
50	C9110-18341	주차브레이크조합	1	1					
51	01023-50612	와셔붙임볼트	2	2					M6*P1.0
52	04611-00750	스냅링	1	1					
53	04811-00140	오링	1	1					
54	07715-01605	강구	3	3					5/16"
55	08101-06303	볼베어링	1	1					#6303
56	52300-1752-1	스틸판	4	4					
57	52300-1763-1	압력판	1	1					

----> 개정전의 부품이 개정후의 부품을 대체 할 수 있음
<---- 개정후의 부품이 개정전의 부품에 대체 할 수 있음
<-X-> 개정전과 후의 부품이 상호 호환성이 없음
<---> 개정전과 후의 부품이 상호 호환성이 있음
<-0-> 단품 상태로는 상호호환성이 없으나 관련 부품의 조합상태로는 호환성이 있음

CZ1-G115702 브레이크케이스그룹

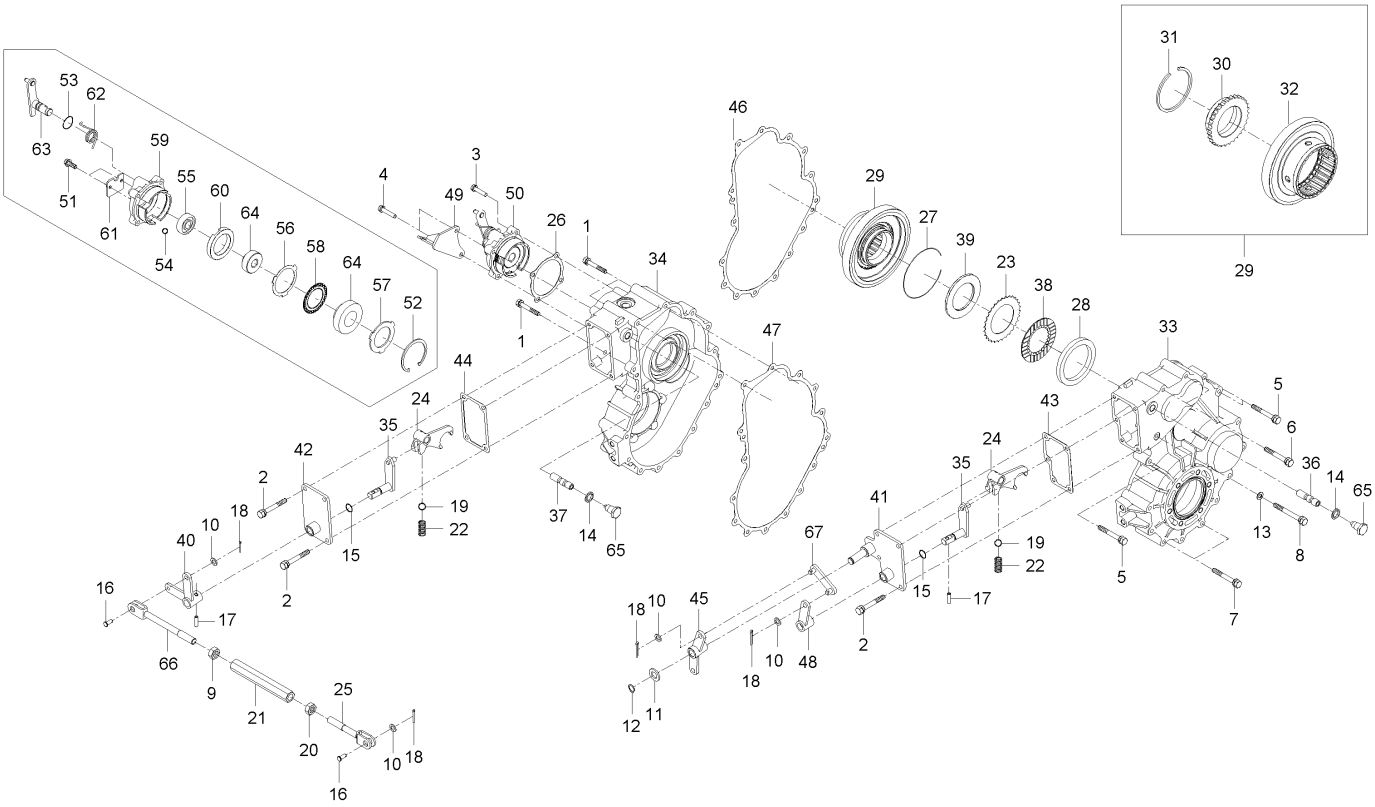

A : DXM110G , B : DXM110G-C

No.	부품번호	부품명	수량 A	수량 B	수량 C	수량 D	수량 E	I.C	비고
58	52400-1753-1	디스크	4	4					
59	C7210-08352	케이스(주차브레이크)	1	1					
60	C7210-08361	캠판	1	1					
61	C7210-08372	스토퍼	1	1					
62	C7910-08391	브레이크스프링	1	1					
63	C9110-08381	주차브레이크레버	1	1					
64	C9110-15961	브레이크축	1	1					
65	C9110-19312	볼트(포크축고정)	2	2					
66	C9110-19411	로드1(링크)	1	1					
67	C9110-19611	로드3(링크)	1	1					

----> 개정전의 부품이 개정후의 부품을 대체 할 수 있음 <---- 개정후의 부품이 개정전의 부품에 대체 할 수 있음
<-X-> 개정전과 후의 부품이 상호 호환성이 없음 <---> 개정전과 후의 부품이 상호 호환성이 있음
<-0-> 단품 상태로는 상호호환성이 없으나 관련 부품의 조합상태로는 호환성이 있음

CZ1-G117102 미션 서브 그룹

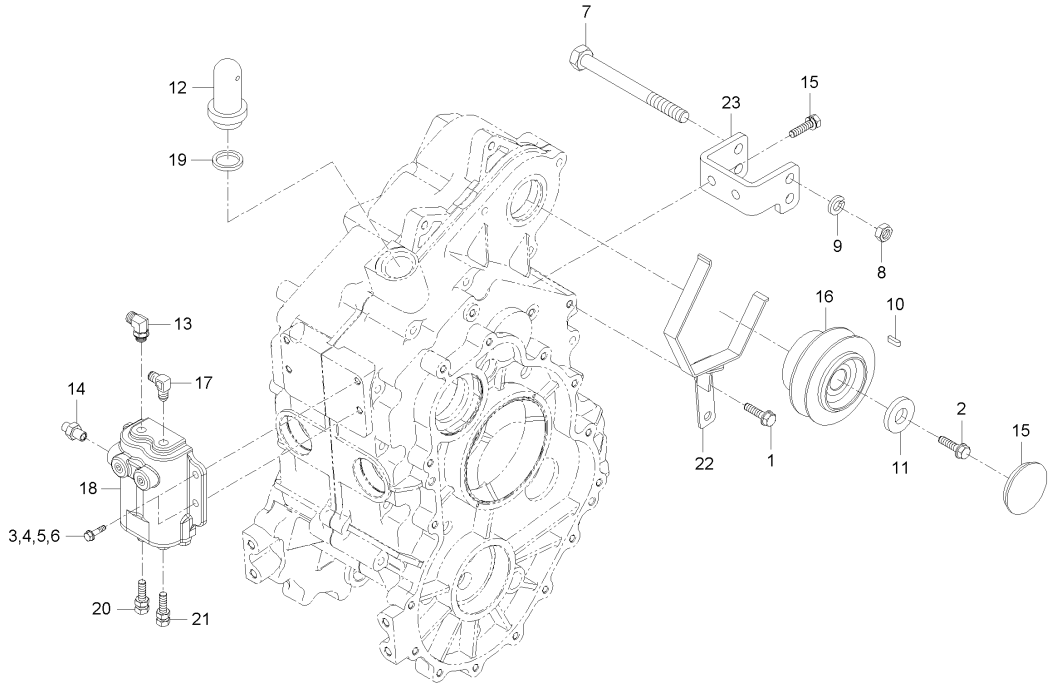

A : DXM110G , B : DXM110G-C

No.	부품번호	부품명	수량 A	수량 B	수량 C	수량 D	수량 E	I.C	비고
1	01123-50820	와셔붙임볼트	2	2					M8*P1.25
2	01123-50820	와셔붙임볼트	1	1					M8*P1.25
3	01123-50820	와셔붙임볼트	1	1					M8*P1.25
4	01123-50820	와셔붙임볼트	1	1					M8*P1.25
5	01123-50820	와셔붙임볼트	1	1					M8*P1.25
6	01123-51235	와셔붙임볼트	2	2					
7	01173-51204	볼트	2	2					
8	02176-50120	너트	2	2					M12*1.25
9	04512-50120	스프링와셔	2	2					M12
10	05712-00725	키	1	1					
11	10202-8421-1	평와셔	1	1					
12	54617-1212-2	주유플러그	1	1					
13	56713-2813-0	실린더 어덮터	1	1					
14	56713-2814-2	실린더어댑터, 2	1	1					
15	58813-2158-1	캡	1	1					
16	C7210-15441	캠클러치(C-112)	1	1					
17	C7210-27111	실린더어뎁터55	1	1					
18	C7310-17404	클러치실린더조합	1	1					
19	C7910-15141	급유시일	1	1					

----> 개정전의 부품이 개정후의 부품을 대체 할 수 있음
<---- 개정후의 부품이 개정전의 부품에 대체 할 수 있음
<-X-> 개정전과 후의 부품이 상호 호환성이 없음
<---> 개정전과 후의 부품이 상호 호환성이 있음
<-0-> 단품 상태로는 상호호환성이 없으나 관련 부품의 조합상태로는 호환성이 있음

CZ1-G117102 미션 서브 그룹

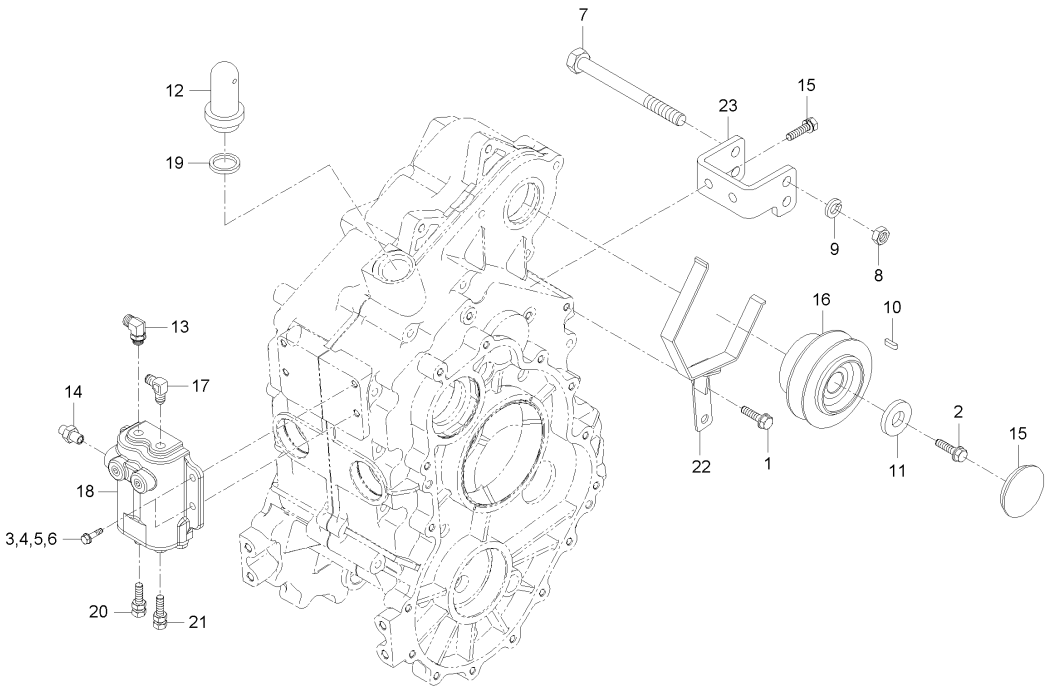

A : DXM110G , B : DXM110G-C

No.	부품번호	부품명	수량 A	수량 B	수량 C	수량 D	수량 E	I.C	비고
20	C7910-17401	브레이크볼트조합	1	1					
21	C7910-17401	브레이크볼트조합	1	1					
22	C9110-11771	예취리테이너	1	1					
23	C9110-18411	밋션지지판	1	1					

----> 개정전의 부품이 개정후의 부품을 대체 할 수 있음 <---- 개정후의 부품이 개정전의 부품에 대체 할 수 있음
<-X-> 개정전과 후의 부품이 상호 호환성이 없음 <---> 개정전과 후의 부품이 상호 호환성이 있음
<-0-> 단품 상태로는 상호호환성이 없으나 관련 부품의 조합상태로는 호환성이 있음

CZ1-G117202 HST그룹

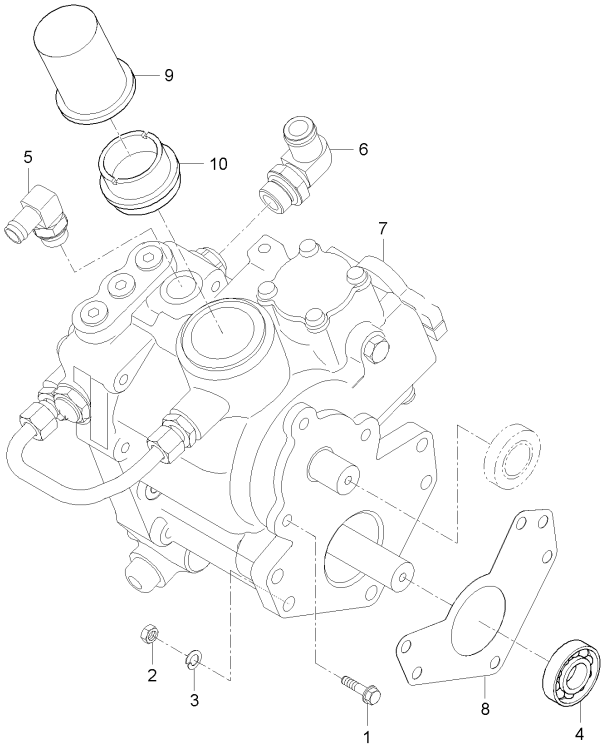

A : DXM110G , B : DXM110G-C

No.	부품번호	부품명	수량 A	수량 B	수량 C	수량 D	수량 E	I.C	비고
1	01123-51035	와셔붙임볼트	3	3					M10XP1.5
2	02114-50100	너트	5	5					M10*P1.5
3	04512-50100	스프링와셔	5	5					M10
4	58600-1532-1	볼베어링（６３０５）	1	1					
5	C7111-27661	연결관	1	1					
6	C7910-27633	연결관	1	1					
7	C9110-11021	HST조합(45CC/REV서보)	1	1					
8	C9110-15331	HST패킹	1	1					
9	T4125-38021	HST유압필터	1	1					
10	T4125-38052	연결관	1	1					

----> 개정전의 부품이 개정후의 부품을 대체 할 수 있음 <---- 개정후의 부품이 개정전의 부품에 대체 할 수 있음
<-X-> 개정전과 후의 부품이 상호 호환성이 없음 <---> 개정전과 후의 부품이 상호 호환성이 있음
<-0-> 단품 상태로는 상호호환성이 없으나 관련 부품의 조합상태로는 호환성이 있음

CZ1-G121102 주프레임그룹

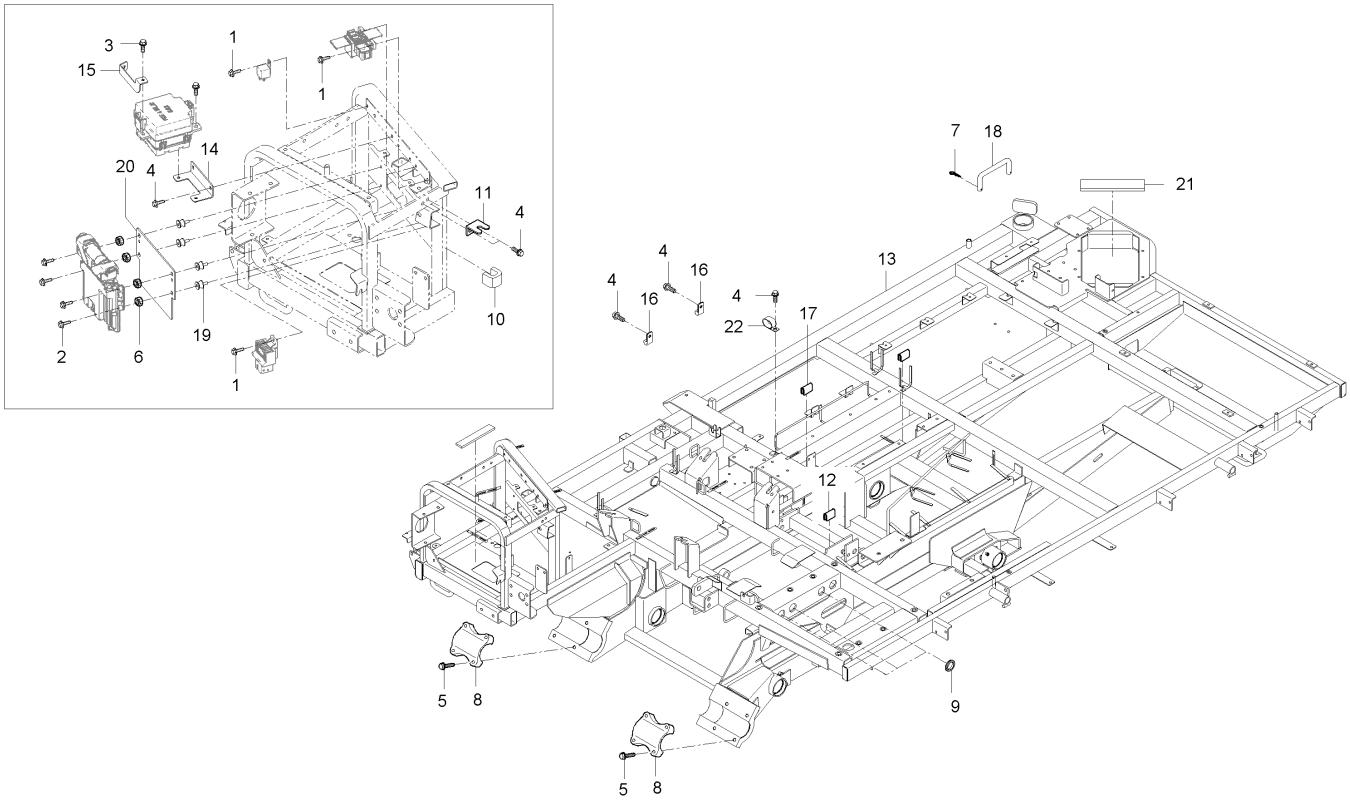

A : DXM110G , B : DXM110G-C

No.	부품번호	부품명	수량 A	수량 B	수량 C	수량 D	수량 E	I.C	비고
1	01023-50616	와셔붙임볼트	6	6					M6*P1.0
2	01023-50622	와셔붙임볼트	6	6					HEX10*33
3	01025-50616	와셔붙임볼트	3	3					M6*P1
4	01123-50820	와셔붙임볼트	9	9					M8*P1.25
5	01133-51265	와셔붙임볼트	8	8					M12*1.25
6	02056-50060	너트	4	4					M6*P1.0
7	05515-51200	스냅핀	1	1					DIA12
8	C7210-15812	차축잡이금구	2	2					
9	C7210-21141	그로멧	6	6					
10	C7210-21171	방진재(드레인호스)	1	1					
11	C7210-21763	스위치브라켓	1	1					
12	C7214-21131	U형고무 20	2	2					
13	C9110-21112	메인프레임	1	1					
14	C9110-21182	퓨즈박스브라켓/좌	1	1					
15	C9110-21192	퓨즈박스브라켓/우	1	1					
16	C9110-21751	클램프	2	2					
17	C9110-21791	U형고무	2	2					
18	C9110-72291	고정핀	1	1					
19	CZ11-0029A	방진고무	4	4					

----> 개정전의 부품이 개정후의 부품을 대체 할 수 있음 <---- 개정후의 부품이 개정전의 부품에 대체 할 수 있음
<-X-> 개정전과 후의 부품이 상호 호환성이 없음 <---> 개정전과 후의 부품이 상호 호환성이 있음
<-0-> 단품 상태로는 상호호환성이 없으나 관련 부품의 조합상태로는 호환성이 있음

CZ1-G121102 주프레임그룹

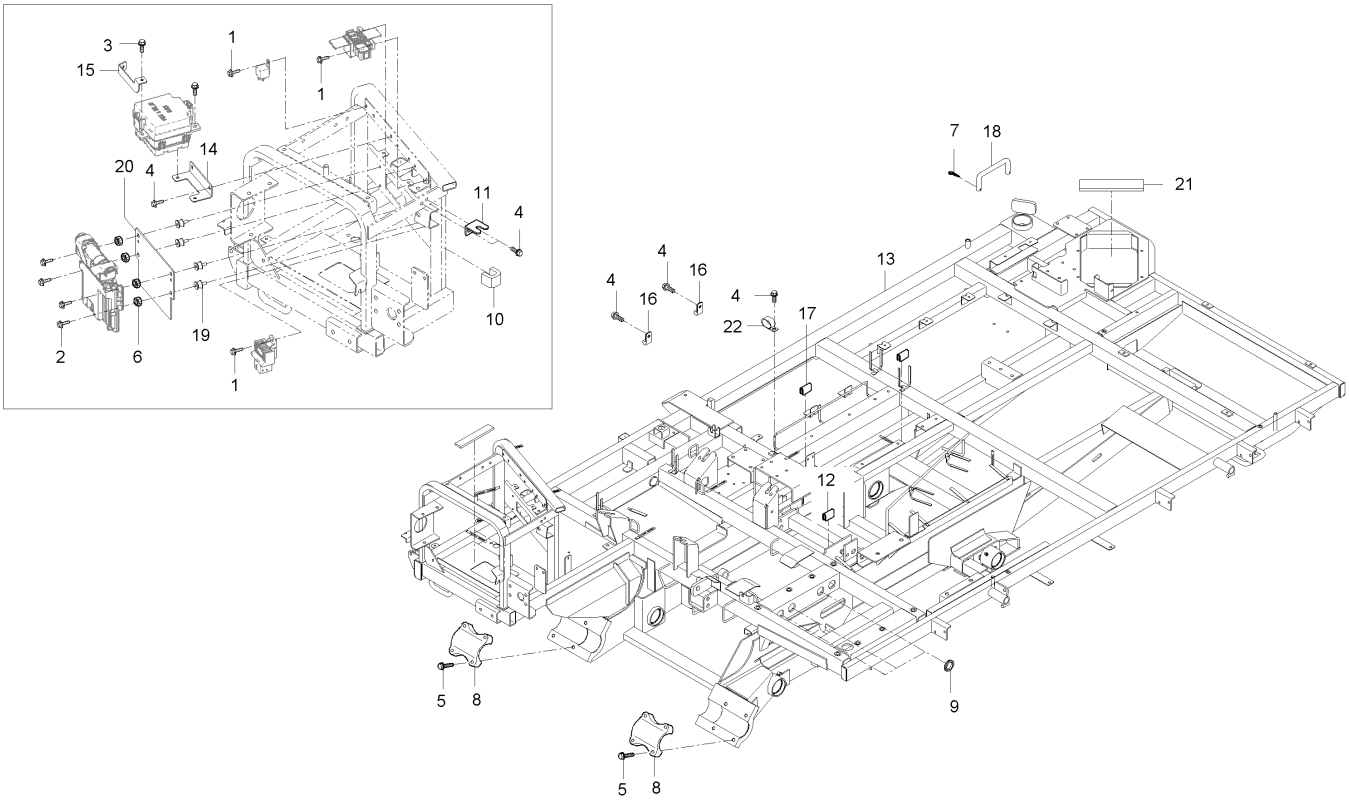

A : DXM110G , B : DXM110G-C

No.	부품번호	부품명	수량 A	수량 B	수량 C	수량 D	수량 E	I.C	비고
20	CZ11-0031A	ECU브래킷	1	1					
21	T2610-50271	쿠션고무	2	2					
22	T4686-50963	호스클램프	1	1					

----> 개정전의 부품이 개정후의 부품을 대체 할 수 있음
<---- 개정후의 부품이 개정전의 부품에 대체 할 수 있음
<-X-> 개정전과 후의 부품이 상호 호환성이 없음
<---> 개정전과 후의 부품이 상호 호환성이 있음
<-0-> 단품 상태로는 상호호환성이 없으나 관련 부품의 조합상태로는 호환성이 있음

CZ1-G121202 발판그룹

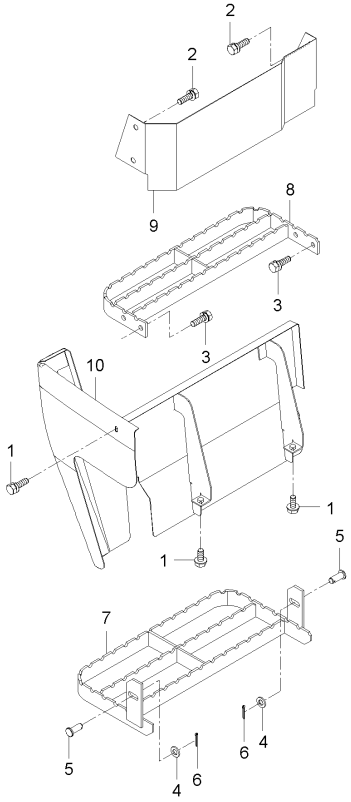

A : DXM110G , B : DXM110G-C

No.	부품번호	부품명	수량 A	수량 B	수량 C	수량 D	수량 E	I.C	비고
1	01025-50616	와셔붙임볼트	3	3					M6*P1
2	01125-50820	와셔붙임볼트	4	4					M8*P1.25
3	01125-50825	와셔붙임볼트	4	4					M8*1.25
4	04011-50100	평와셔	2	2					M10
5	05122-51035	두부핀	2	2					
6	05511-50322	분할핀	2	2					
7	C7210-21413	발판, 아래	1	1					
8	C7210-21422	발판, 위	1	1					
9	C7210-21453	발판커버	1	1					
10	CZ11-0004A	발판커버	1	1					

----> 개정전의 부품이 개정후의 부품을 대체 할 수 있음 <---- 개정후의 부품이 개정전의 부품에 대체 할 수 있음
<-X-> 개정전과 후의 부품이 상호 호환성이 없음 <---> 개정전과 후의 부품이 상호 호환성이 있음
<-0-> 단품 상태로는 상호호환성이 없으나 관련 부품의 조합상태로는 호환성이 있음

CZ1-G121302 좌사이드발판그룹

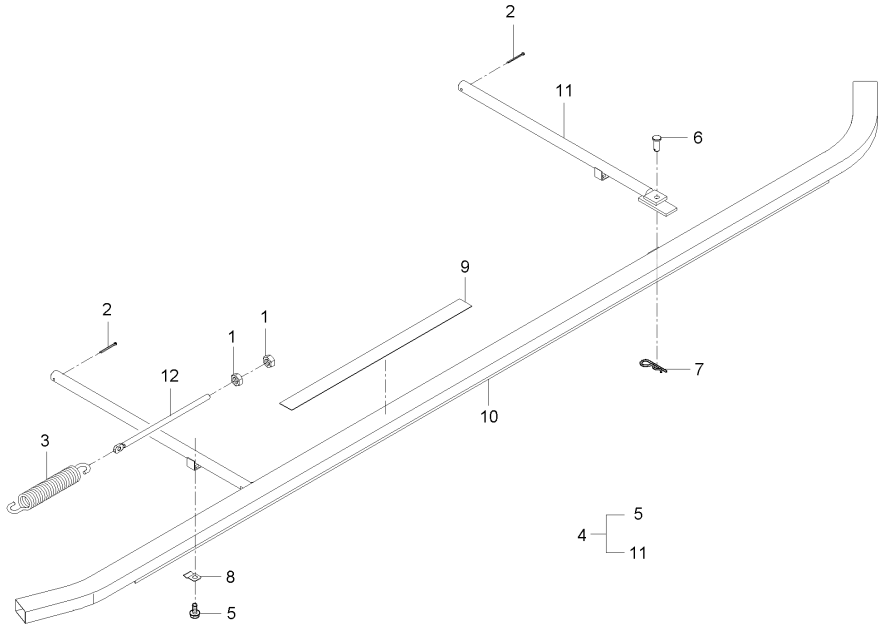

A : DXM110G , B : DXM110G-C

No.	부품번호	부품명	수량 A	수량 B	수량 C	수량 D	수량 E	I.C	비고
1	02118-50100	너트	2	2					M10*P1.25
2	05511-50535	분할핀	2	2					
3	53931-3242-0	요동스프링	1	1					
4	C7210-21032	좌사이드발판	1	1					
5	01123-50812	와셔붙임볼트	1	1					M8P1.25
6	05112-51025	두부핀	1	1					
7	05515-51000	스냅핀	1	1					DIA10
8	52200-2134-1	스프링판	1	1					
9	C7110-21612	미끄럼방지패드	3	3					
10	C7210-21313	분할파이프	1	1					
11	C7210-21322	분할파이프연결대	1	1					
12	C7210-21811	텐션볼트(240)	1	1					

----> 개정전의 부품이 개정후의 부품을 대체 할 수 있음 <---- 개정후의 부품이 개정전의 부품에 대체 할 수 있음
<-X-> 개정전과 후의 부품이 상호 호환성이 없음 <---> 개정전과 후의 부품이 상호 호환성이 있음
<-0-> 단품 상태로는 상호호환성이 없으나 관련 부품의 조합상태로는 호환성이 있음

CZ1-G121402 드레인호스그룹

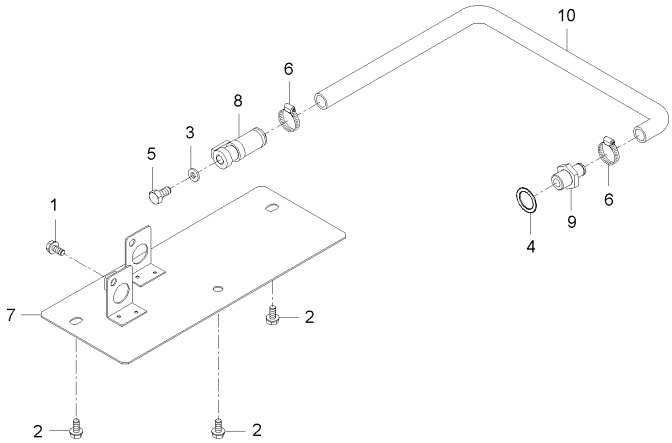

A : DXM110G , B : DXM110G-C

No.	부품번호	부품명	수량 A	수량 B	수량 C	수량 D	수량 E	I.C	비고
1	01123-50812	와셔붙임볼트	1	1					M8P1.25
2	01125-50816	와셔붙임볼트	3	3					M8*P1.25
3	04717-01200	시일와셔	1	1					
4	04717-02000	시일와셔	1	1					
5	06331-35012	플러그	1	1					M12*P1.25
6	09318-87032	호스클램프	2	2					
7	C7214-21331	드레인호스지지	1	1					
8	C7214-25991	배유파이프조합	1	1					
9	C9110-21151	배유튜브조인트	1	1					
10	C9110-21161	배유호스(엔진오일)	1	1					

----> 개정전의 부품이 개정후의 부품을 대체 할 수 있음 <---- 개정후의 부품이 개정전의 부품에 대체 할 수 있음
<-X-> 개정전과 후의 부품이 상호 호환성이 없음 <---> 개정전과 후의 부품이 상호 호환성이 있음
<-0-> 단품 상태로는 상호호환성이 없으나 관련 부품의 조합상태로는 호환성이 있음

CZ1-G121502 수평센서잡이그룹

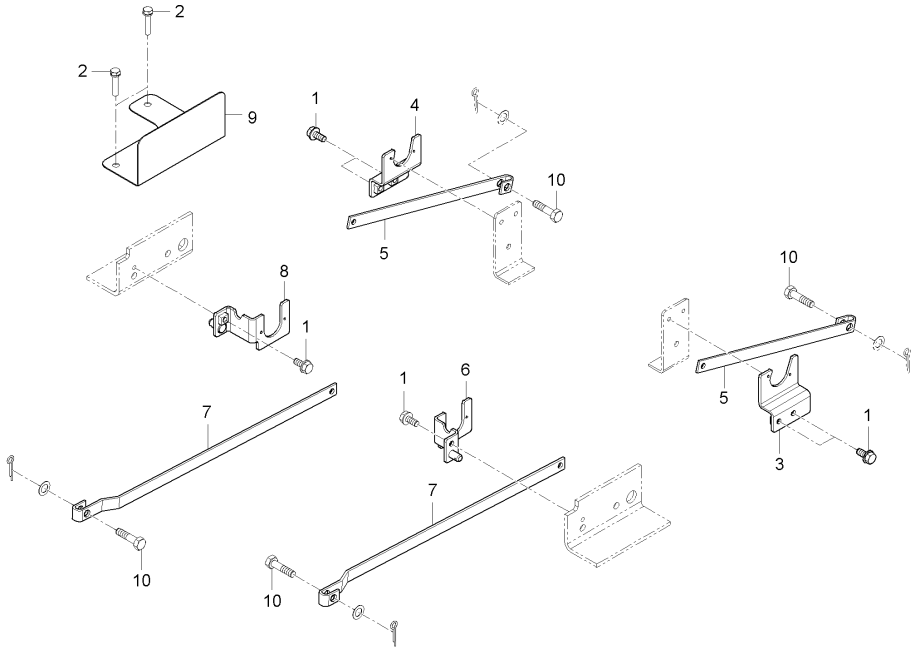

A : DXM110G , B : DXM110G-C

No.	부품번호	부품명	수량 A	수량 B	수량 C	수량 D	수량 E	I.C	비고
1	01023-50616	와셔붙임볼트	6	6					M6*P1.0
2	01023-50630	와셔붙임볼트	4	4					
3	C7210-21462	센서취부판(뒤,좌)	1	1					
4	C7210-21472	센서취부판(뒤,우)	1	1					
5	C7210-21481	암(뒤,볼륨)	2	2					
6	C7210-21712	센서취부판(앞,좌)	1	1					
7	C7210-21722	암(앞,볼륨)	2	2					
8	C7210-21742	센서취부판(앞,우)	1	1					
9	C7210-21771	방열판(수평센서)	1	1					
10	C7210-91023	볼트(볼륨암)	4	4					

----> 개정전의 부품이 개정후의 부품을 대체 할 수 있음 <---- 개정후의 부품이 개정전의 부품에 대체 할 수 있음
<-X-> 개정전과 후의 부품이 상호 호환성이 없음 <---> 개정전과 후의 부품이 상호 호환성이 있음
<-0-> 단품 상태로는 상호호환성이 없으나 관련 부품의 조합상태로는 호환성이 있음

CZ1-G121602 배터리잡이그룹

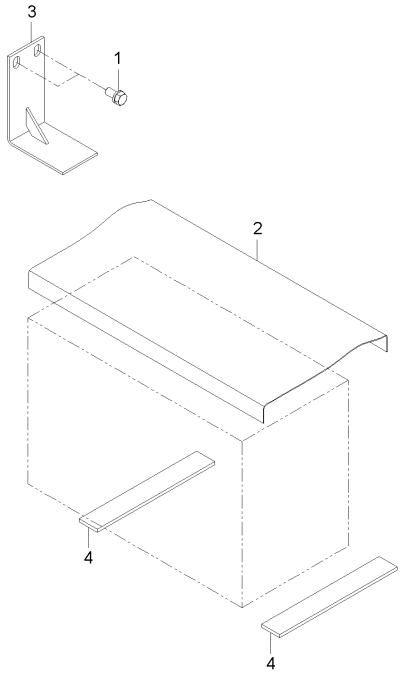

A : DXM110G , B : DXM110G-C

No.	부품번호	부품명	수량 A	수량 B	수량 C	수량 D	수량 E	I.C	비고
1	01123-50816	와셔붙임볼트	2	2					M8*P1.25
2	C7210-41133	배터리커버	1	1					
3	C9110-41141	배터리고정브라켓	1	1					
4	T2610-50271	쿠션고무	2	2					

----> 개정전의 부품이 개정후의 부품을 대체 할 수 있음
<---- 개정후의 부품이 개정전의 부품에 대체 할 수 있음
<-X-> 개정전과 후의 부품이 상호 호환성이 없음
<---> 개정전과 후의 부품이 상호 호환성이 있음
<-0-> 단품 상태로는 상호호환성이 없으나 관련 부품의 조합상태로는 호환성이 있음

CZ1-G123102 트랙프레임그룹

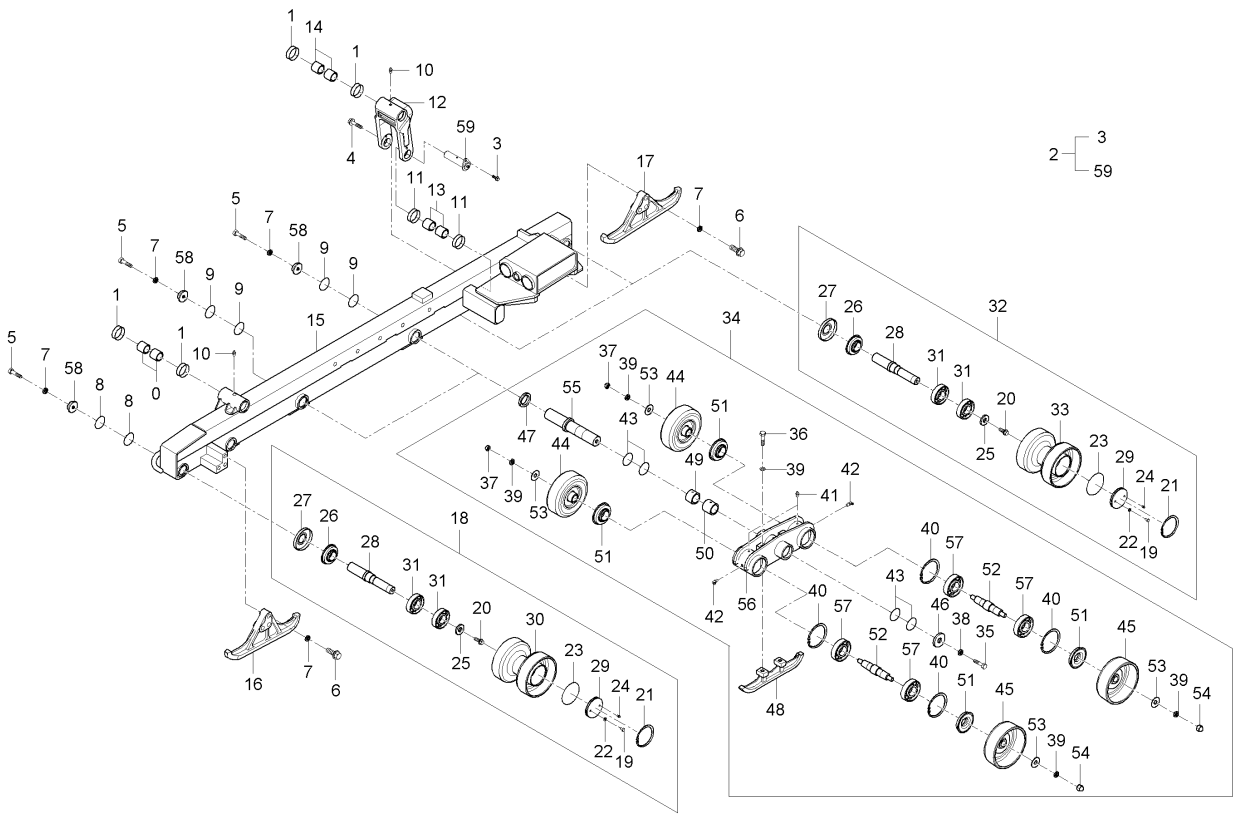

A : DXM110G , B : DXM110G-C

No.	부품번호	부품명	수량 A	수량 B	수량 C	수량 D	수량 E	I.C	비고
1	C7210-00301	0링(04817)	8	8					
2	C9110-22002	트랙프레임(좌)조합	1	1					
3	01123-50820	와셔붙임볼트	1	1					M8*P1.25
4	01133-51230	와셔붙임볼트	1	1					M12*P1.25
5	01176-51440	볼트	6	6					M14*1.5*40
6	01176-51465	볼트	6	6					M14*P1.5
7	04512-50140	스프링와셔	12	12					
8	04811-10350	오링	8	8					
9	04811-10380	오링	4	4					
10	06616-25010	그리스닛플	2	2					
11	C7210-00301	0링(04817)	4	4					
12	C7210-24442	먼로링크	1	1					
13	C7210-30201	DX부시(3020)	2	2					
14	C7210-30301	DX부시(3030)	4	4					
15	C9110-22111	트랙프레임(좌)	1	1					
16	C9110-22141	크롤러가이드(앞)	1	1					
17	C9110-22151	크롤러가이드(뒤)	1	1					
18	CZ11-0091B	트랙롤러 160	2	2					
19	01053-50610	볼트	1	1					

----> 개정전의 부품이 개정후의 부품을 대체 할 수 있음 <---- 개정후의 부품이 개정전의 부품에 대체 할 수 있음
<-X-> 개정전과 후의 부품이 상호 호환성이 없음 <---> 개정전과 후의 부품이 상호 호환성이 있음
<-0-> 단품 상태로는 상호호환성이 없으나 관련 부품의 조합상태로는 호환성이 있음

CZ1-G123102 트랙프레임그룹

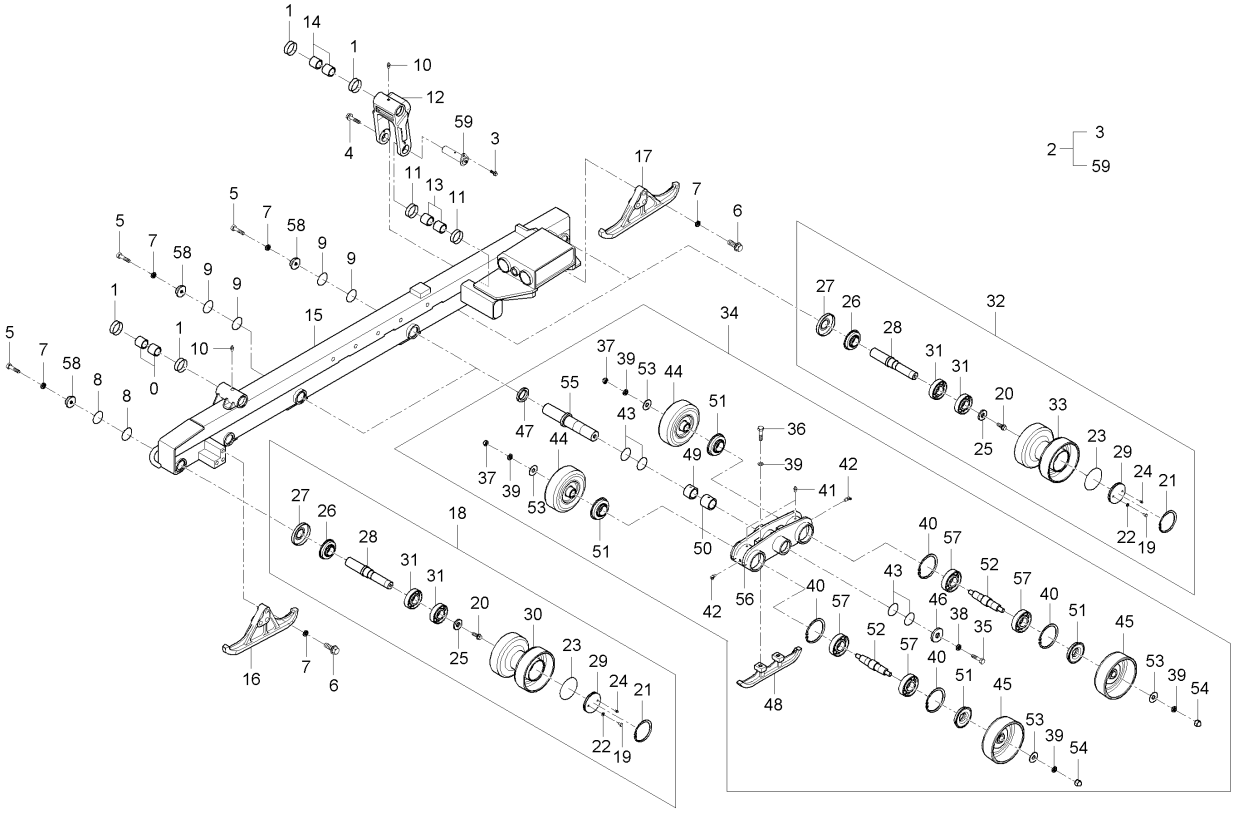

A : DXM110G , B : DXM110G-C

No.	부품번호	부품명	수량 A	수량 B	수량 C	수량 D	수량 E	I.C	비고
20	01133-51025	와셔붙임볼트	1	1					M10*1.25
21	04611-00780	스냅링	1	1					
22	04714-00060	패킹	1	1					
23	04811-50700	오링	1	1					
24	06613-10675	그리스니플	1	1					M6XP0.75
25	54102-1254-2	평와셔	1	1					
26	C7210-22231	축붙이시일(35*72)	1	1					
27	C7210-22251	트랙롤러캡	1	1					
28	CZ11-0095A	트랙롤러축	1	1					
29	CZ11-0101A	트랙롤러커버	1	1					
30	CZ11-0102A	트랙롤러 160	1	1					
31	CZ11-0208A	볼베어링-06306	2	2					
32	CZ11-0092B	트랙롤러 170	2	2					
33	CZ11-0103A	트랙롤러 170	1	1					
34	CZ11-0093B	이퀄라이저	2	2					
35	01176-51235	볼트	1	1					
36	01176-51465	볼트	2	2					M14*P1.5
37	02174-50140	너트	2	2					M14*P1.5
38	04512-50120	스프링와셔	1	1					M12

----> 개정전의 부품이 개정후의 부품을 대체 할 수 있음 <---- 개정후의 부품이 개정전의 부품에 대체 할 수 있음
<-X-> 개정전과 후의 부품이 상호 호환성이 없음 <---> 개정전과 후의 부품이 상호 호환성이 있음
<-0-> 단품 상태로는 상호호환성이 없으나 관련 부품의 조합상태로는 호환성이 있음

CZ1-G123102 트랙프레임그룹

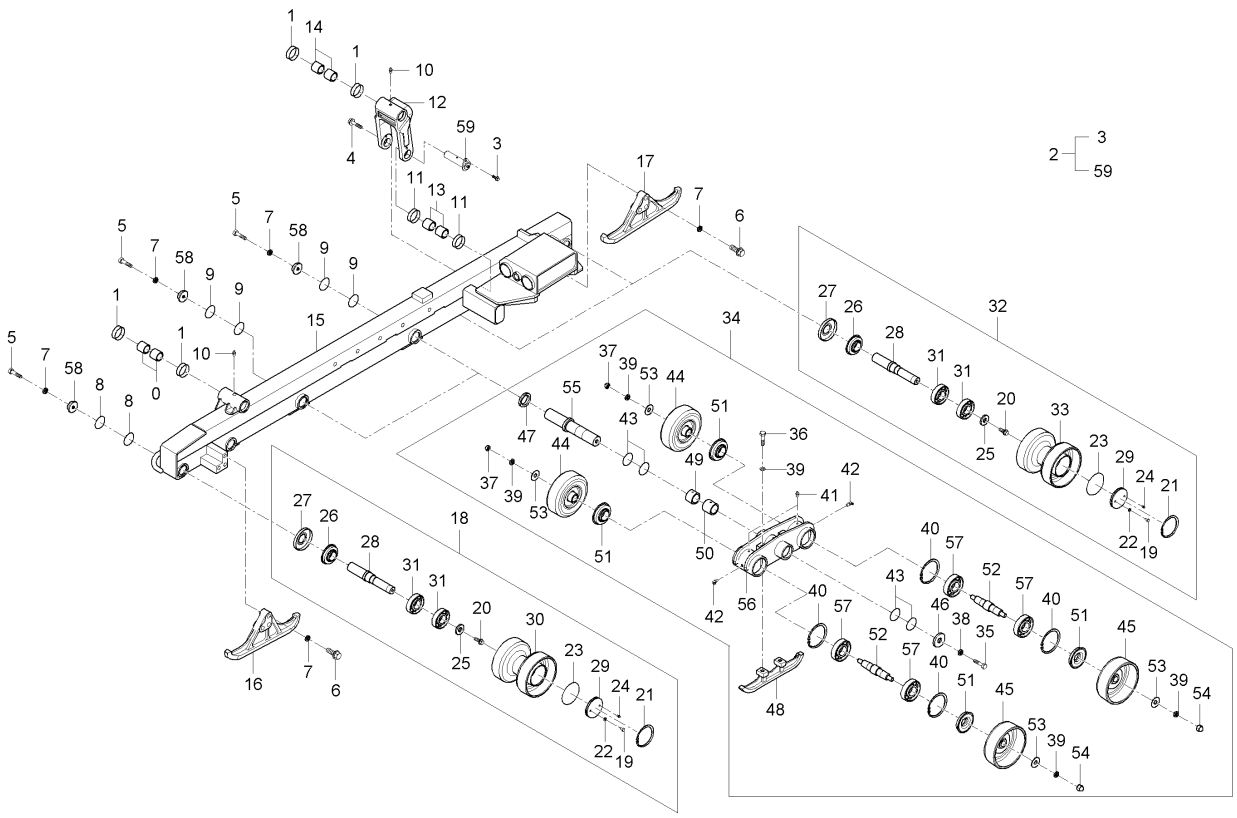

A : DXM110G , B : DXM110G-C

No.	부품번호	부품명	수량 A	수량 B	수량 C	수량 D	수량 E	I.C	비고
39	04512-50140	스프링와셔	6	6					
40	04611-00620	멈춤링	4	4					
41	06312-10010	플러그	2	2					P/T1/8
42	06613-20010	그리스니플	2	2					
43	C7210-00381	0링(04817)	4	4					
44	C7210-22433	트랙롤러	2	2					
45	C7210-22441	트랙롤러(와이드)	2	2					
46	C7210-22462	이퀄라이져간격판2	1	1					
47	C7210-22472	이퀄라이져간격판1	1	1					
48	C7210-22491	이퀄라이져가이드	1	1					
49	C7210-23321	DX부시(42*38*30)	1	1					
50	C7210-23331	DX부시(42*38*50)	1	1					
51	C7210-23351	축붙이시일(35*62)	4	4					
52	C7810-23146	트랙롤러 축	2	2					
53	C7810-24242	평와셔	4	4					
54	C7810-24271	캡너트 M14	2	2					
55	CZ11-0096A	이퀄라이저 1	1	1					
56	CZ11-0099A	이퀄라이저 0	1	1					
57	CZ11-0205A	볼베어링-06305	4	4					

----> 개정전의 부품이 개정후의 부품을 대체 할 수 있음
<---- 개정후의 부품이 개정전의 부품에 대체 할 수 있음
<-X-> 개정전과 후의 부품이 상호 호환성이 없음
<---> 개정전과 후의 부품이 상호 호환성이 있음
<-0-> 단품 상태로는 상호호환성이 없으나 관련 부품의 조합상태로는 호환성이 있음

CZ1-G123102 트랙프레임그룹

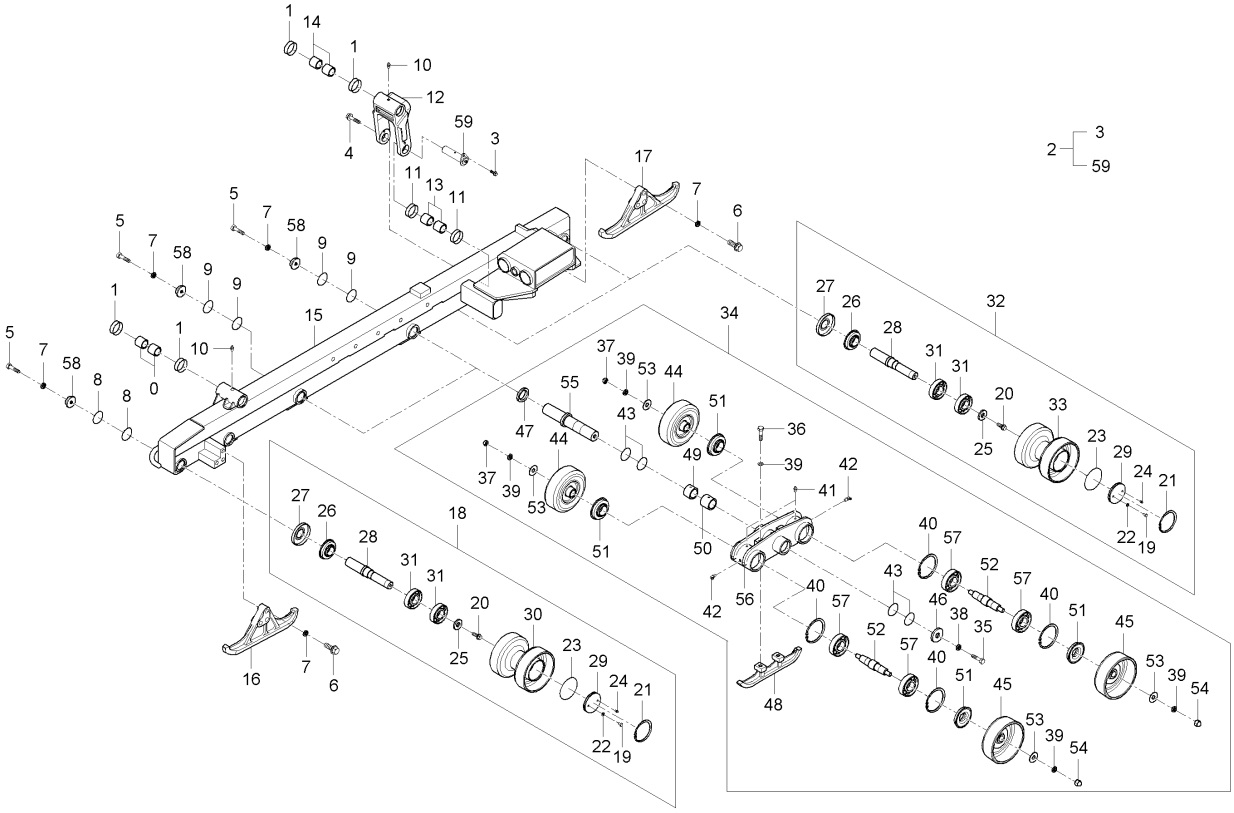

A : DXM110G , B : DXM110G-C

No.	부품번호	부품명	수량 A	수량 B	수량 C	수량 D	수량 E	I.C	비고
58	CZ11-0094A	고정와셔	7	7					
59	CZ11-0097A	먼로튜브 1	1	1					

----> 개정전의 부품이 개정후의 부품을 대체 할 수 있음 <---- 개정후의 부품이 개정전의 부품에 대체 할 수 있음
<-X-> 개정전과 후의 부품이 상호 호환성이 없음 <---> 개정전과 후의 부품이 상호 호환성이 있음
<-0-> 단품 상태로는 상호호환성이 없으나 관련 부품의 조합상태로는 호환성이 있음

CZ1-G123202 트랙프레임(우) 그룹

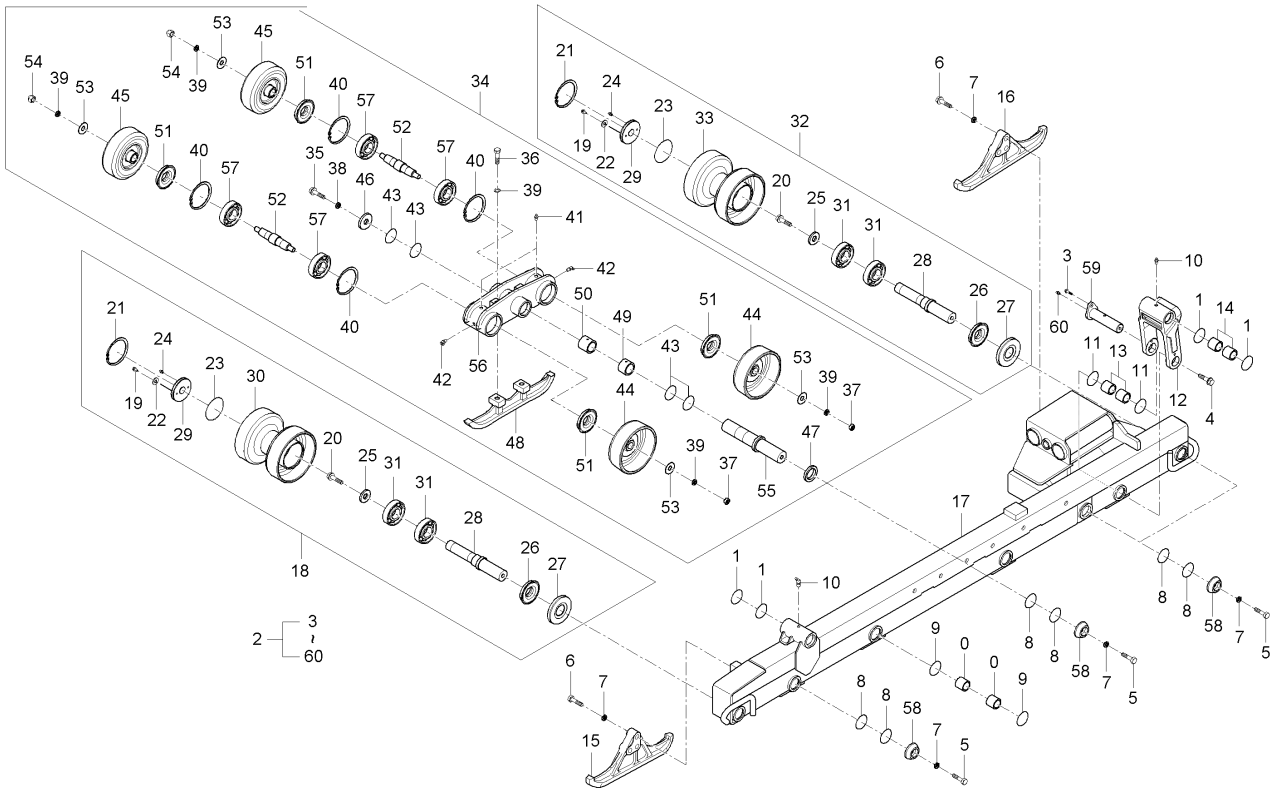

A : DXM110G , B : DXM110G-C

No.	부품번호	부품명	수량 A	수량 B	수량 C	수량 D	수량 E	I.C	비고
1	C7210-00301	0링(04817)	8	8					
2	C9110-23002	트랙프레임(우)조합	1	1					
3	01123-50820	와셔붙임볼트	1	1					M8*P1.25
4	01133-51230	와셔붙임볼트	1	1					M12*P1.25
5	01176-51440	볼트	6	6					M14*1.5*40
6	01176-51465	볼트	6	6					M14*P1.5
7	04512-50140	스프링와셔	12	12					
8	04811-10350	오링	8	8					
9	04811-10380	오링	4	4					
10	06616-25010	그리스닛플	2	2					
11	C7210-00301	0링(04817)	4	4					
12	C7210-24442	먼로링크	1	1					
13	C7210-30201	DX부시(3020)	2	2					
14	C7210-30301	DX부시(3030)	4	4					
15	C9110-22141	크롤러가이드(앞)	1	1					
16	C9110-22151	크롤러가이드(뒤)	1	1					
17	C9110-23111	트랙프레임(우)	1	1					
18	CZ11-0091B	트랙롤러 160	2	2					
19	01053-50610	볼트	1	1					

----> 개정전의 부품이 개정후의 부품을 대체 할 수 있음 <---- 개정후의 부품이 개정전의 부품에 대체 할 수 있음
<-X-> 개정전과 후의 부품이 상호 호환성이 없음 <---> 개정전과 후의 부품이 상호 호환성이 있음
<-0-> 단품 상태로는 상호호환성이 없으나 관련 부품의 조합상태로는 호환성이 있음

CZ1-G123202 트랙프레임(우) 그룹

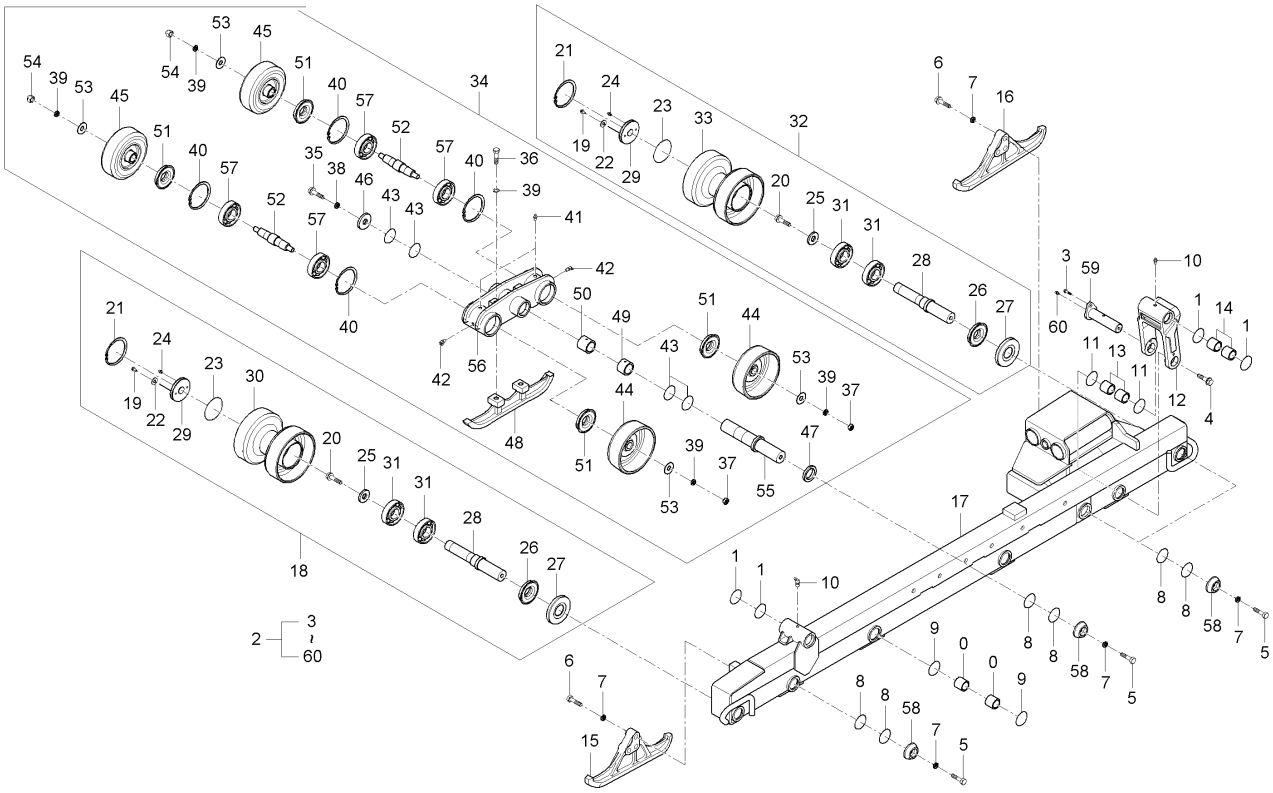

A : DXM110G , B : DXM110G-C

No.	부품번호	부품명	수량 A	수량 B	수량 C	수량 D	수량 E	I.C	비고
20	01133-51025	와셔붙임볼트	1	1					M10*1.25
21	04611-00780	스냅링	1	1					
22	04714-00060	패킹	1	1					
23	04811-50700	오링	1	1					
24	06613-10675	그리스니플	1	1					M6XP0.75
25	54102-1254-2	평와셔	1	1					
26	C7210-22231	축붙이시일(35*72)	1	1					
27	C7210-22251	트랙롤러캡	1	1					
28	CZ11-0095A	트랙롤러축	1	1					
29	CZ11-0101A	트랙롤러커버	1	1					
30	CZ11-0102A	트랙롤러 160	1	1					
31	CZ11-0208A	볼베어링-06306	2	2					
32	CZ11-0092B	트랙롤러 170	2	2					
33	CZ11-0103A	트랙롤러 170	1	1					
34	CZ11-0093B	이퀄라이저	2	2					
35	01176-51235	볼트	1	1					
36	01176-51465	볼트	2	2					M14*P1.5
37	02174-50140	너트	2	2					M14*P1.5
38	04512-50120	스프링와셔	1	1					M12

----> 개정전의 부품이 개정후의 부품을 대체 할 수 있음 <---- 개정후의 부품이 개정전의 부품에 대체 할 수 있음
<-X-> 개정전과 후의 부품이 상호 호환성이 없음 <---> 개정전과 후의 부품이 상호 호환성이 있음
<-0-> 단품 상태로는 상호호환성이 없으나 관련 부품의 조합상태로는 호환성이 있음

CZ1-G123202 트랙프레임(우) 그룹

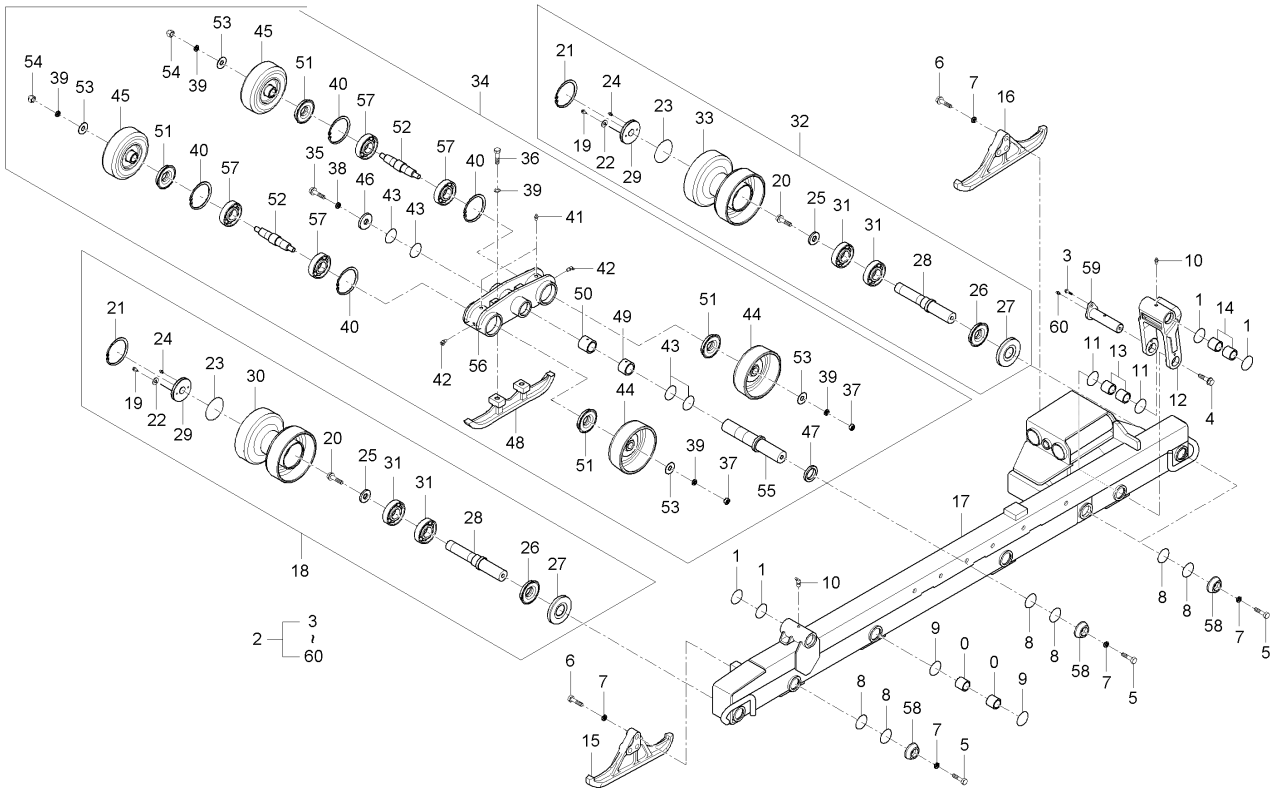

A : DXM110G , B : DXM110G-C

No.	부품번호	부품명	수량 A	수량 B	수량 C	수량 D	수량 E	I.C	비고
39	04512-50140	스프링와셔	6	6					
40	04611-00620	멈춤링	4	4					
41	06312-10010	플러그	2	2					P/T1/8
42	06613-20010	그리스니플	2	2					
43	C7210-00381	0링(04817)	4	4					
44	C7210-22433	트랙롤러	2	2					
45	C7210-22441	트랙롤러(와이드)	2	2					
46	C7210-22462	이퀄라이져간격판2	1	1					
47	C7210-22472	이퀄라이져간격판1	1	1					
48	C7210-22491	이퀄라이져가이드	1	1					
49	C7210-23321	DX부시(42*38*30)	1	1					
50	C7210-23331	DX부시(42*38*50)	1	1					
51	C7210-23351	축붙이시일(35*62)	4	4					
52	C7810-23146	트랙롤러 축	2	2					
53	C7810-24242	평와셔	4	4					
54	C7810-24271	캡너트 M14	2	2					
55	CZ11-0096A	이퀄라이저 1	1	1					
56	CZ11-0099A	이퀄라이저 0	1	1					
57	CZ11-0205A	볼베어링-06305	4	4					

----> 개정전의 부품이 개정후의 부품을 대체 할 수 있음
<---- 개정후의 부품이 개정전의 부품에 대체 할 수 있음
<-X-> 개정전과 후의 부품이 상호 호환성이 없음
<---> 개정전과 후의 부품이 상호 호환성이 있음
<-0-> 단품 상태로는 상호호환성이 없으나 관련 부품의 조합상태로는 호환성이 있음

CZ1-G123202 트랙프레임(우) 그룹

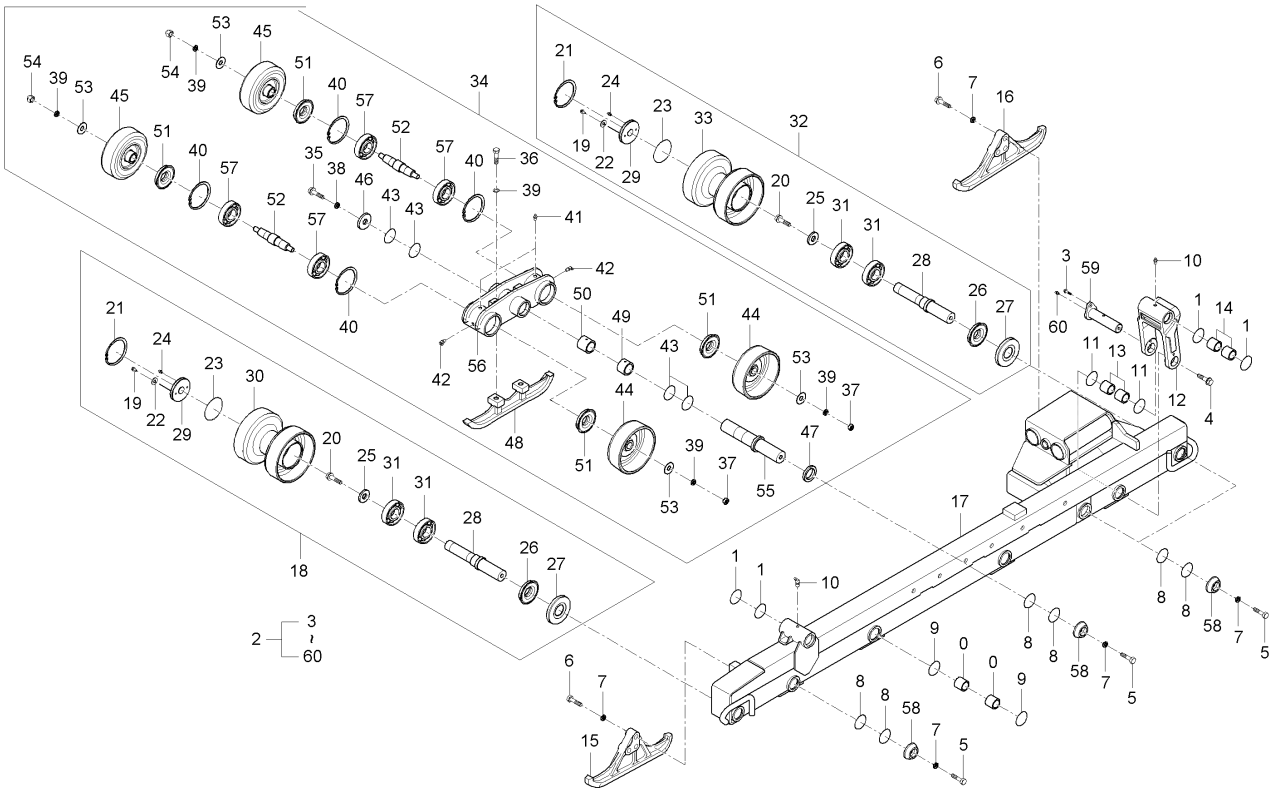

A : DXM110G , B : DXM110G-C

No.	부품번호	부품명	수량 A	수량 B	수량 C	수량 D	수량 E	I.C	비고
58	CZ11-0094A	고정와셔	7	7					
59	CZ11-0097A	먼로튜브 1	1	1					
60	06613-10010	그리스니플	1	1					A-M6F

----> 개정전의 부품이 개정후의 부품을 대체 할 수 있음
<---- 개정후의 부품이 개정전의 부품에 대체 할 수 있음
<-X-> 개정전과 후의 부품이 상호 호환성이 없음
<---> 개정전과 후의 부품이 상호 호환성이 있음
<-0-> 단품 상태로는 상호호환성이 없으나 관련 부품의 조합상태로는 호환성이 있음

CZ1-G123302 크롤러 및 크롤러텐션그룹

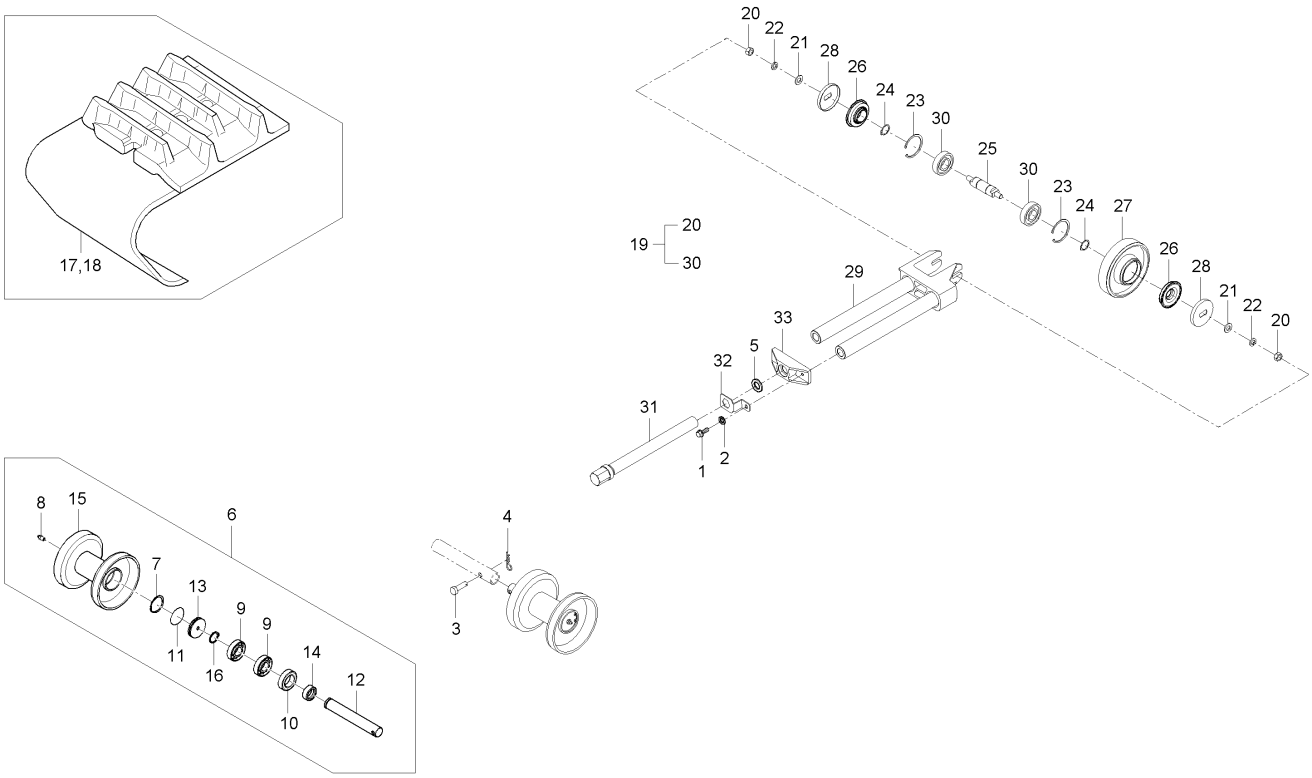

A : DXM110G , B : DXM110G-C

No.	부품번호	부품명	수량 A	수량 B	수량 C	수량 D	수량 E	I.C	비고
1	01123-50816	와셔붙임볼트	1	1					M8*P1.25
2	04012-50080	평와셔	1	1					DIA18*T1.2
3	05122-50645	두부핀	1	1					
4	52300-3411-1	스냅핀	1	1					
5	84612-1445-0	간격판	1	1					
6	C7210-24702	아이들롤러조합(뒤)	1	1					
7	04611-00500	스냅링	1	1					
8	06613-10010	그리스니플	1	1					A-M6F
9	08101-06005	볼베어링	2	2					#6005
10	09500-35478	오일씰	1	1					
11	C7210-00441	0링	1	1					
12	C7210-24311	아이들롤러축	1	1					
13	C7210-24331	아이들롤러카버	1	1					
14	C7210-24341	슬리브	1	1					
15	C7210-24712	아이들롤러(뒤)	1	1					
16	C7910-95382	스냅링	1	1					
17	C9110-21511	크롤러(550*58L)	1	1					
18	C9110-21511	크롤러(550*58L)	1	1					
19	C9110-24202	크롤러텐션프레임조합	1	1					

----> 개정전의 부품이 개정후의 부품을 대체 할 수 있음 <---- 개정후의 부품이 개정전의 부품에 대체 할 수 있음
<-X-> 개정전과 후의 부품이 상호 호환성이 없음 <---> 개정전과 후의 부품이 상호 호환성이 있음
<-0-> 단품 상태로는 상호호환성이 없으나 관련 부품의 조합상태로는 호환성이 있음

CZ1-G123302 크롤러 및 크롤러텐션그룹

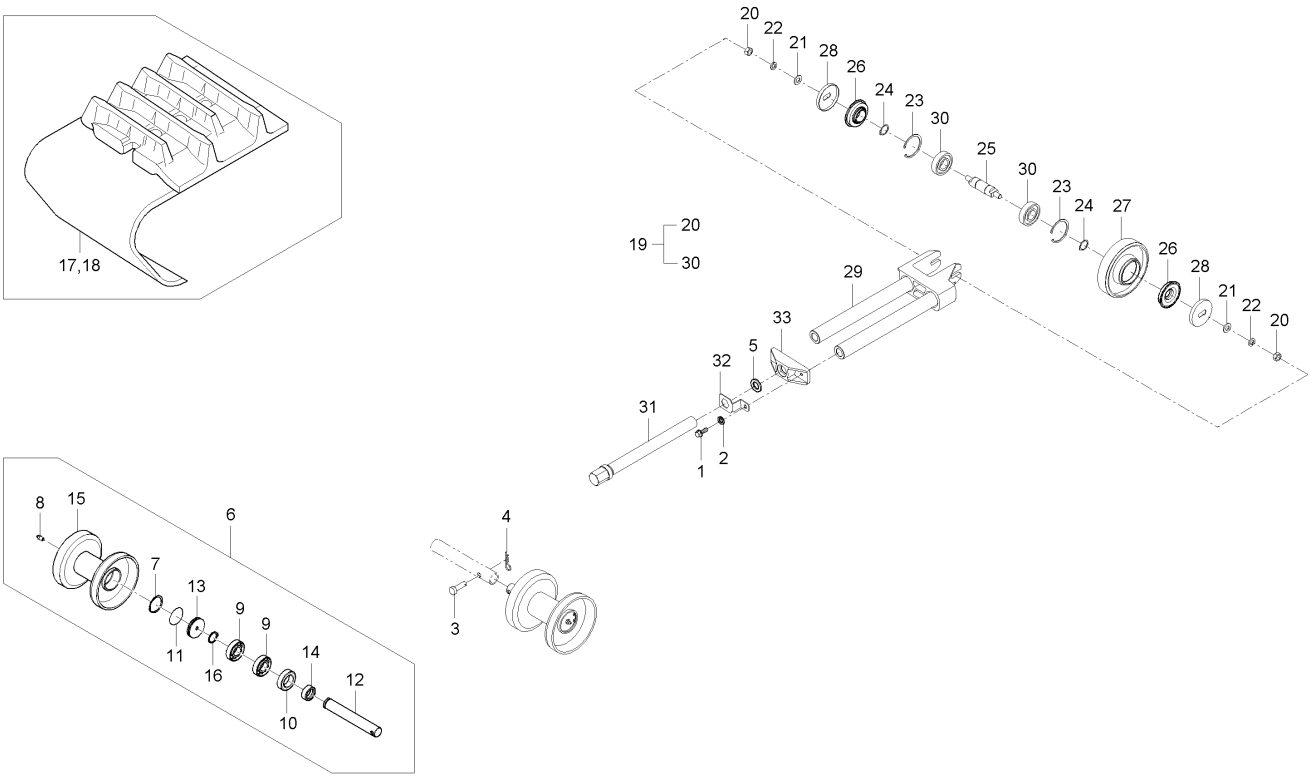

A : DXM110G , B : DXM110G-C

No.	부품번호	부품명	수량 A	B	C	D	E	I.C	비고
20	02174-50140	너트	2	2					M14*P1.5
21	04013-50140	평와셔	2	2					M14
22	04512-50140	스프링와셔	2	2					
23	04611-00720	스냅링	2	2					DIA72
24	04612-00300	스냅링	2	2					
25	C7210-24221	크롤러텐션축	1	1					
26	C7810-24292	축붙이시일	2	2					
27	C7810-24373	트랙롤러2	1	1					
28	C7810-24382	롤러 카버	2	2					
29	C9110-24212	크롤러텐션프레임	1	1					
30	CZ11-0089A	볼베어링-6306DDH	2	2					
31	C9110-24231	크롤러텐션볼트	1	1					
32	C9110-24241	텐션볼트스토퍼	1	1					
33	C9110-24351	크롤러텐션금구	1	1					

----> 개정전의 부품이 개정후의 부품을 대체 할 수 있음 <---- 개정후의 부품이 개정전의 부품에 대체 할 수 있음
<-X-> 개정전과 후의 부품이 상호 호환성이 없음 <---> 개정전과 후의 부품이 상호 호환성이 있음
<-0-> 단품 상태로는 상호호환성이 없으나 관련 부품의 조합상태로는 호환성이 있음

CZ1-G123402 스윙암 및 레버그룹

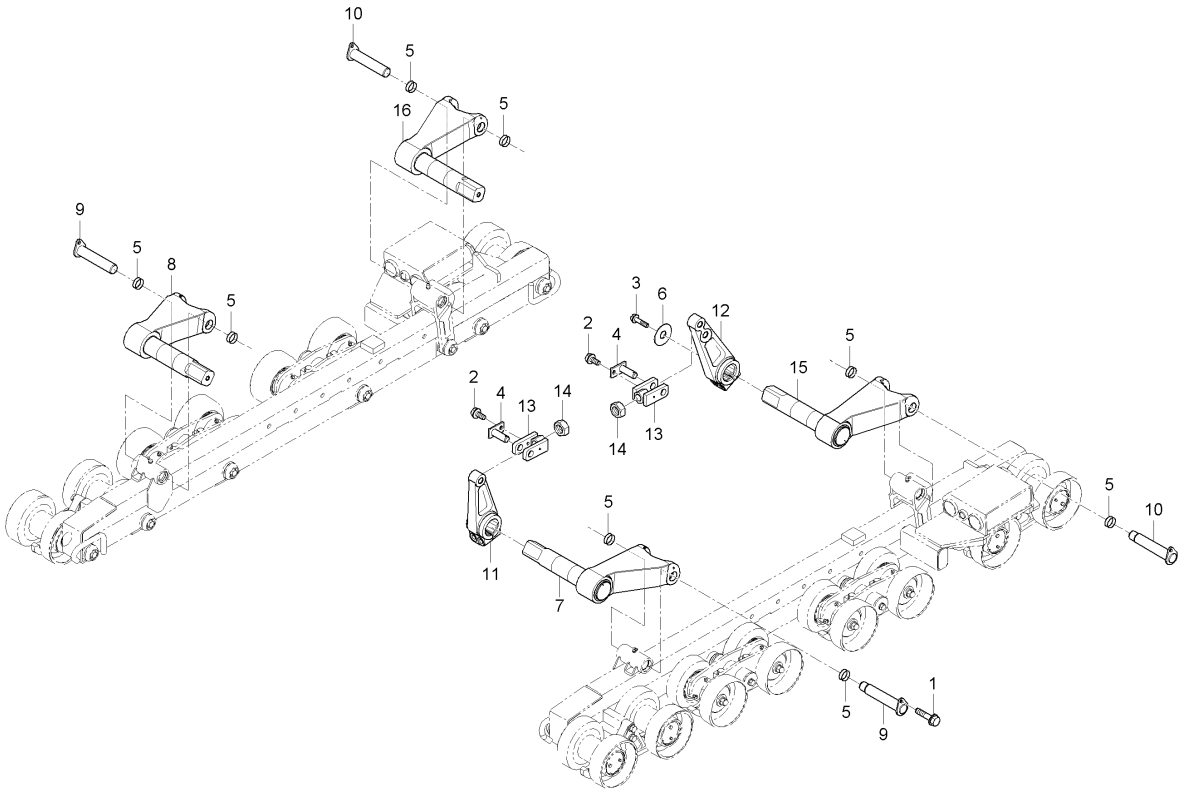

A : DXM110G , B : DXM110G-C

No.	부품번호	부품명	수량 A	수량 B	수량 C	수량 D	수량 E	I.C	비고
1	01123-50818	와셔붙임볼트	4	4					M8*P1.25
2	01133-51020	와셔붙임볼트	4	4					M10*P1.25
3	01133-51225	와셔붙임볼트	4	4					M12*P1.25
4	C7110-22371	고정핀	4	4					
5	C7210-00301	0링(04817)	16	16					
6	C7210-22381	평와셔	4	4					
7	C7210-24414	스윙암조합(좌,앞)	1	1					
8	C7210-24454	스윙암조합(우,앞)	1	1					
9	C7210-24463	스윙암고정핀(앞)	2	2					
10	C7210-24473	스윙암고정핀(뒤)	2	2					
11	C7210-24512	스윙레버(앞)	2	2					
12	C7210-24523	스윙레버(뒤)	2	2					
13	C7210-24852	금구(4PC)	4	4					
14	C7210-24861	너트(M24R)	4	4					
15	C9110-24491	스윙암조합(좌,뒤)	1	1					
16	C9110-24591	스윙암조합(우,뒤)	1	1					

----> 개정전의 부품이 개정후의 부품을 대체 할 수 있음
<---- 개정후의 부품이 개정전의 부품에 대체 할 수 있음
<-X-> 개정전과 후의 부품이 상호 호환성이 없음
<---> 개정전과 후의 부품이 상호 호환성이 있음
<-0-> 단품 상태로는 상호호환성이 없으나 관련 부품의 조합상태로는 호환성이 있음

CZ1-G125102 엔진지지대부그룹

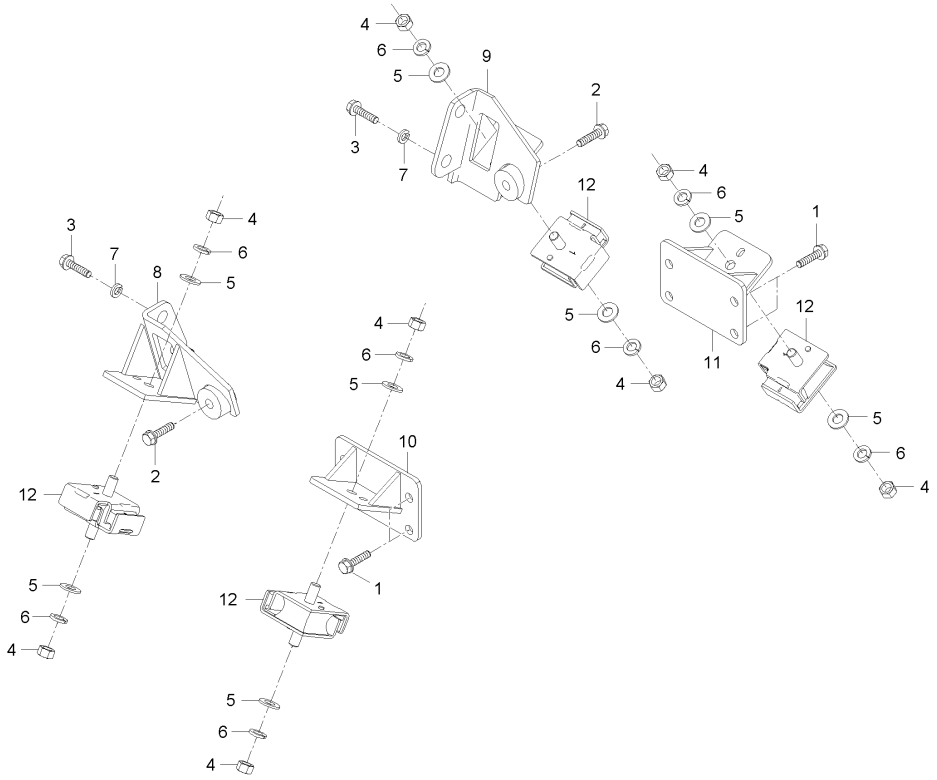

A : DXM110G , B : DXM110G-C

No.	부품번호	부품명	수량 A	수량 B	수량 C	수량 D	수량 E	I.C	비고
1	01123-51225	볼트	8	8					M12*1.75
2	01123-51245	와셔붙임볼트	2	2					M12*P1.75
3	01156-51635	볼트	4	4					
4	02176-50120	너트	8	8					M12*1.25
5	04013-50120	평와셔	8	8					M12
6	04512-50120	스프링와셔	8	8					M12
7	04513-50160	스프링와셔	4	4					M16
8	C9110-25111	엔진지지대(우/앞)	1	1					
9	C9110-25121	엔진지지대(우/뒤)	1	1					
10	C9110-25131	엔진지지대(좌)	1	1					
11	C9110-25141	엔진지지대(좌/뒤)	1	1					
12	C9110-25162	방진고무	4	4					

----> 개정전의 부품이 개정후의 부품을 대체 할 수 있음 <---- 개정후의 부품이 개정전의 부품에 대체 할 수 있음
<-X-> 개정전과 후의 부품이 상호 호환성이 없음 <---> 개정전과 후의 부품이 상호 호환성이 있음
<-0-> 단품 상태로는 상호호환성이 없으나 관련 부품의 조합상태로는 호환성이 있음

CZ1-G125202 라디에이터그룹

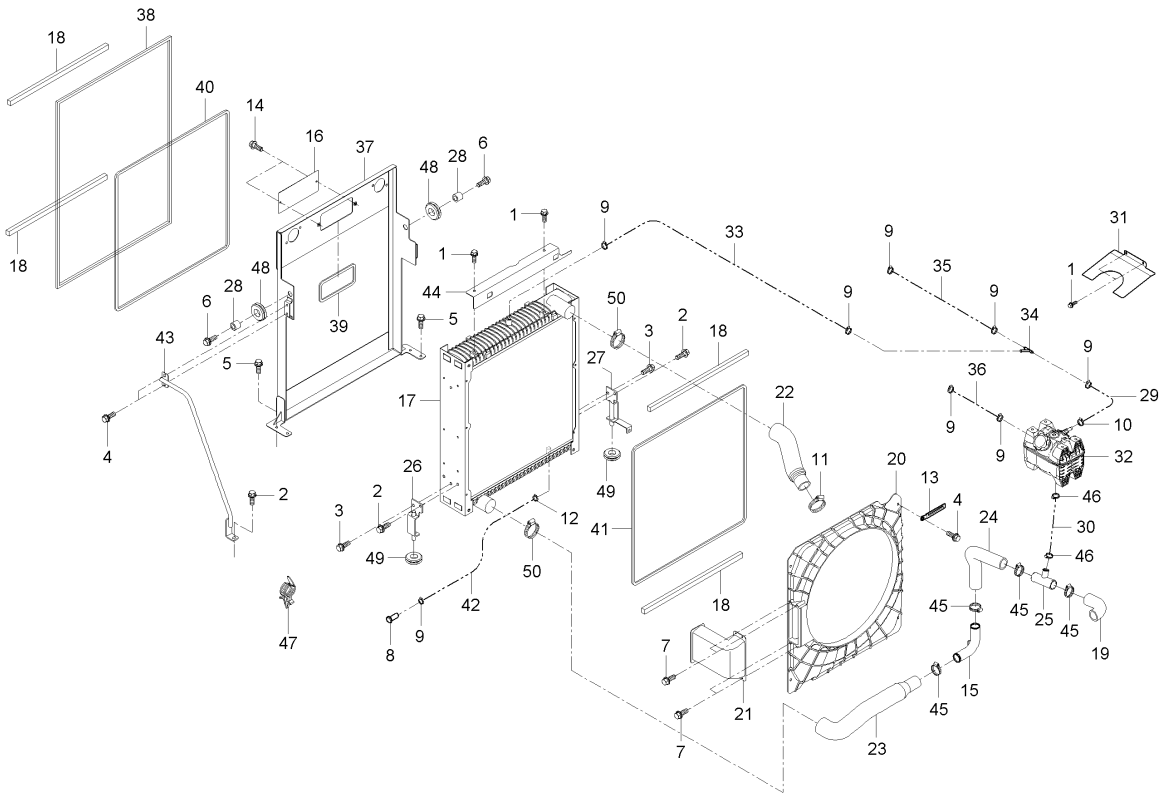

A : DXM110G , B : DXM110G-C

No.	부품번호	부품명	수량 A	수량 B	수량 C	수량 D	수량 E	I.C	비고
1	01023-50614	와셔붙임볼트	4	4					M6P1.0
2	01123-50820	와셔붙임볼트	3	3					M8*P1.25
3	01123-51025	와셔붙임볼트	2	2					M10X1.5
4	01125-50816	와셔붙임볼트	6	6					M8*P1.25
5	01125-50820	와셔붙임볼트	5	5					M8*P1.25
6	01135-51025	와셔붙임볼트	2	2					M8*1.25
7	03024-50412	와셔붙임소나사	4	4					
8	05112-50814	두부핀	1	1					
9	09318-87016	호스밴드	7	7					DIA8~16
10	09318-87023	호스클램프	1	1					
11	09318-87057	HOSE CLAMP	1	1					Φ33
12	09318-88115	호스클립	1	1					DIA11.5
13	37150-3447-1	배선클램프	1	1					
14	52200-3328-1	손잡이볼트	2	2					
15	C7210-25572	물파이프연결대	1	1					
16	C7214-25742	막음판	1	1					
17	C9110-25201	라디에이터조합	1	1					
18	C9110-25441	라디에이터시일	4	4					
19	C9110-25511	물파이프 3-1	1	1					

----> 개정전의 부품이 개정후의 부품을 대체 할 수 있음 <---- 개정후의 부품이 개정전의 부품에 대체 할 수 있음
<-X-> 개정전과 후의 부품이 상호 호환성이 없음 <---> 개정전과 후의 부품이 상호 호환성이 있음
<-0-> 단품 상태로는 상호호환성이 없으나 관련 부품의 조합상태로는 호환성이 있음

CZ1-G125202 라디에이터그룹

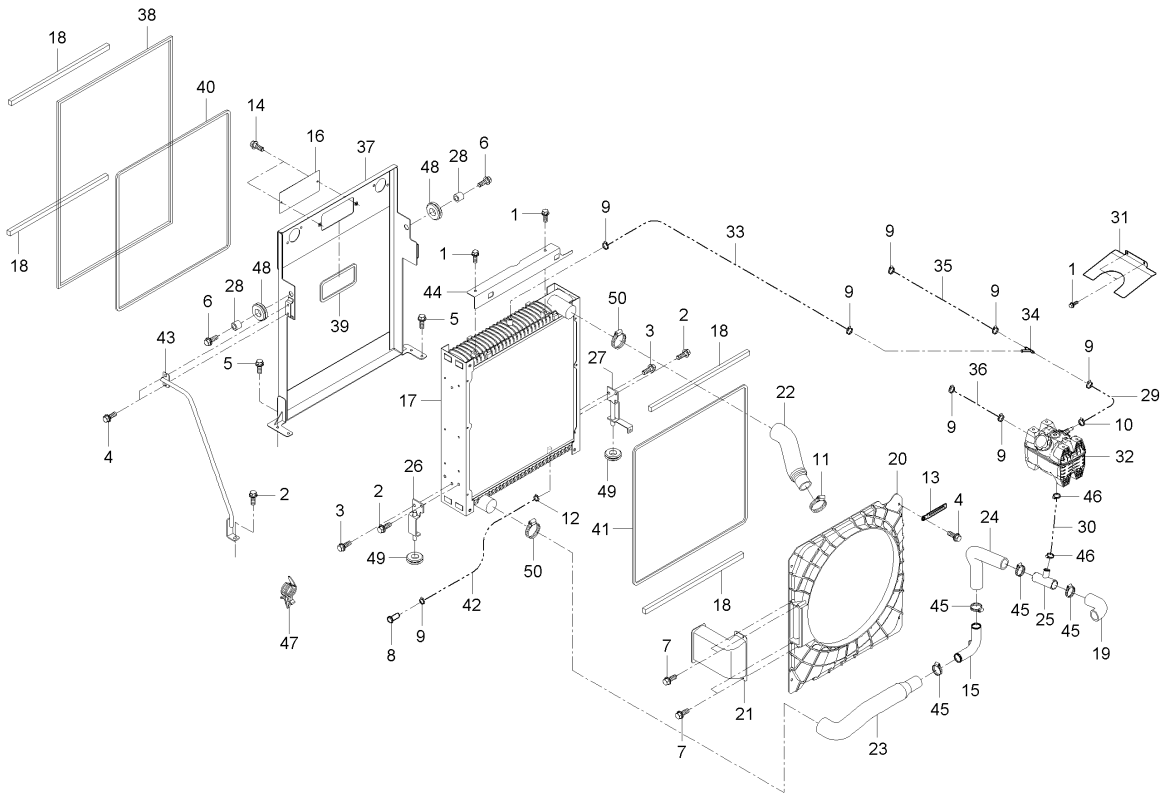

A : DXM110G , B : DXM110G-C

No.	부품번호	부품명	수량 A	B	C	D	E	I.C	비고
20	C9110-25521	쉬라우드	1	1					
21	C9110-25531	연결덕트1	1	1					
22	C9110-25542	물파이프1	1	1					
23	C9110-25552	물파이프2	1	1					
24	C9110-25561	물파이프 3	1	1					
25	C9110-25571	물파이프연결대	1	1					
26	C9110-25581	라디에이터보조브라켓1	1	1					
27	C9110-25592	라디에이터보조브라켓2	1	1					
28	C9110-25611	간격통(라디에이터 지지)	2	2					
29	C9110-25621	VENT호스1	1	1					
30	C9110-25631	Shunt호스	1	1					
31	C9110-25642	Shunt 탱크커버	1	1					
32	C9110-25651	Shunt탱크	1	1					
33	C9110-25661	VENT 호스 2	1	1					
34	C9110-25671	Y형조인트	1	1					
35	C9110-25681	VENT호스3	1	1					
36	C9110-25691	오버플로우호스	1	1					
37	C9110-25722	라디에이터프레임	1	1					
38	C9110-25731	라디에이터시일(대)	1	1					

----> 개정전의 부품이 개정후의 부품을 대체 할 수 있음 <---- 개정후의 부품이 개정전의 부품에 대체 할 수 있음
<-X-> 개정전과 후의 부품이 상호 호환성이 없음 <---> 개정전과 후의 부품이 상호 호환성이 있음
<-0-> 단품 상태로는 상호호환성이 없으나 관련 부품의 조합상태로는 호환성이 있음

CZ1-G125202 라디에이터그룹

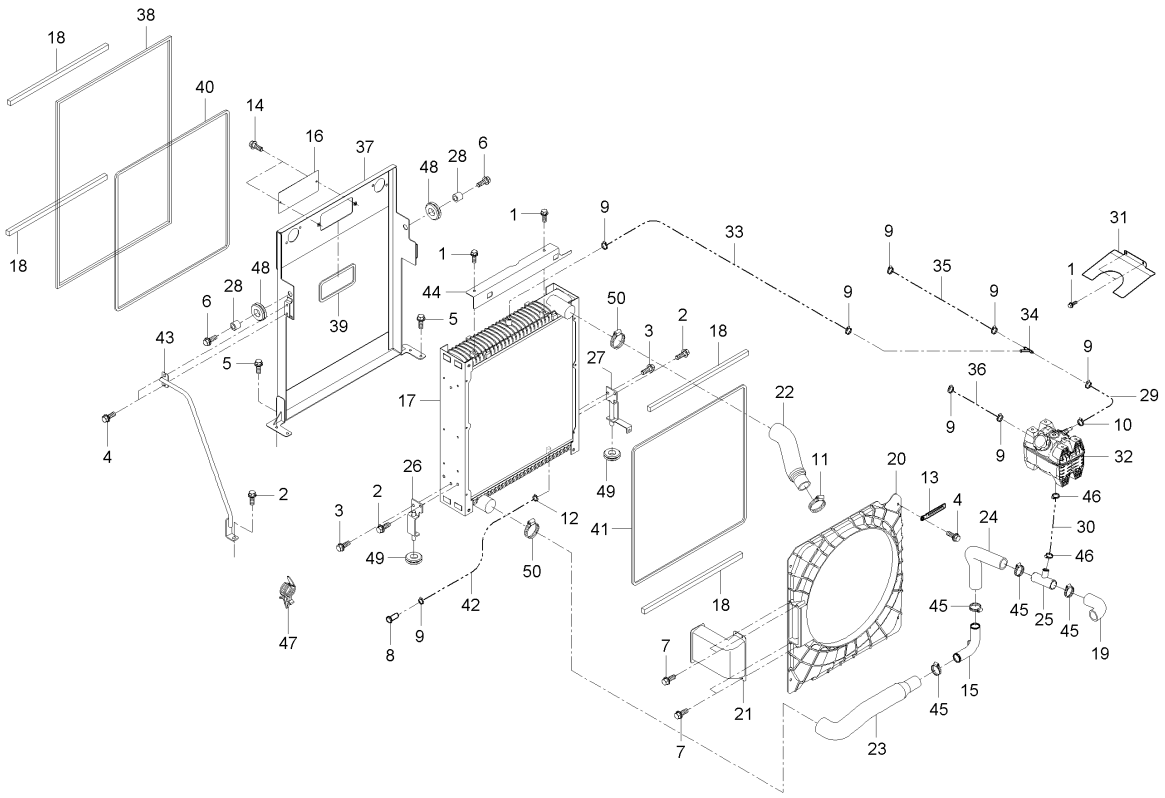

A : DXM110G , B : DXM110G-C

No.	부품번호	부품명	수량 A	수량 B	수량 C	수량 D	수량 E	I.C	비고
39	C9110-25751	막음판씨일	1	1					
40	C9110-25761	라디에터시일(소)	1	1					
41	C9110-25771	쉬라우드시일	3	3					
42	C9110-25841	배수호스	1	1					
43	C9110-25921	라디에이터지지프레임2	1	1					
44	C9110-29111	쉬라우드 막음판	1	1					
45	CE11-0011A	스테인리스호스클램프 32-50	5	5					
46	F6800-91841	호스밴드	2	2					
47	T2185-82571	케이블스트랩	1	1					
48	T2350-50431	그로멧	2	2					
49	T4125-13561	쿠션	2	2					
50	T5710-58041	호스클램프	2	2					

----> 개정전의 부품이 개정후의 부품을 대체 할 수 있음 <---- 개정후의 부품이 개정전의 부품에 대체 할 수 있음
<-X-> 개정전과 후의 부품이 상호 호환성이 없음 <---> 개정전과 후의 부품이 상호 호환성이 있음
<-0-> 단품 상태로는 상호호환성이 없으나 관련 부품의 조합상태로는 호환성이 있음

CZ1-G125302 후처리장치부 그룹

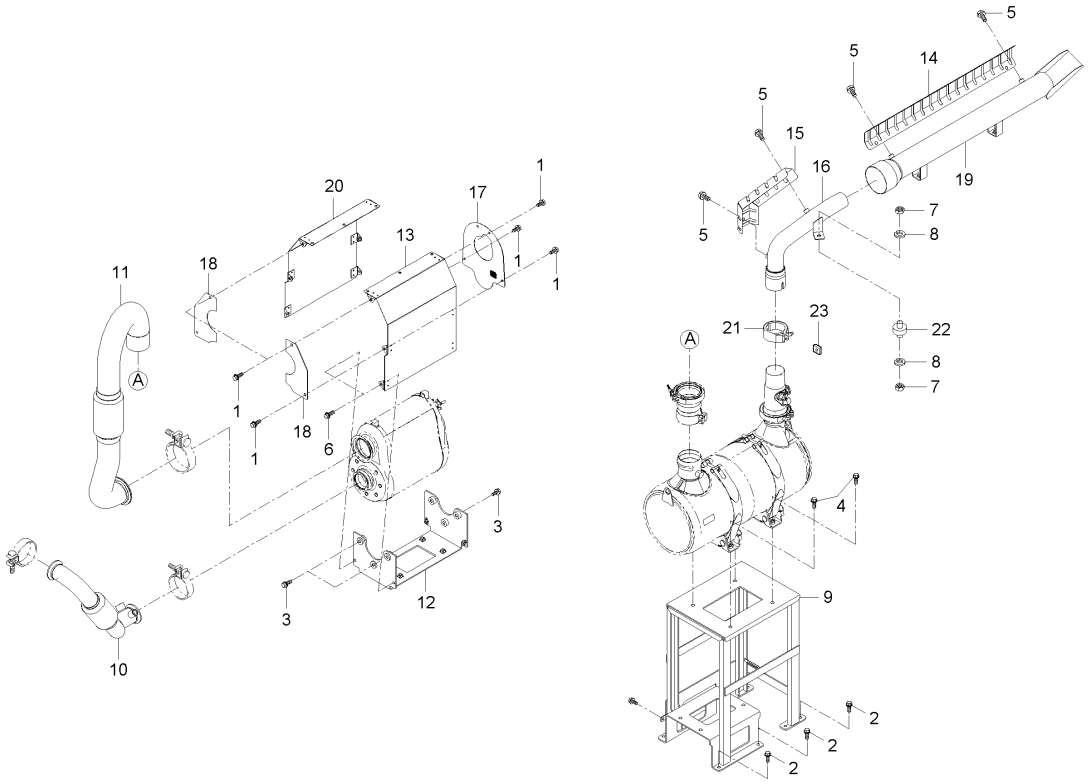

A : DXM110G , B : DXM110G-C

No.	부품번호	부품명	수량 A	수량 B	수량 C	수량 D	수량 E	I.C	비고
1	01025-50612	와셔붙임볼트	11	11					M6P1.0
2	01123-50820	와셔붙임볼트	12	12					M8*P1.25
3	01123-50830	와셔붙임볼트	7	7					M8P1.25*30
4	01123-51025	와셔붙임볼트	4	4					M10X1.5
5	01125-50816	와셔붙임볼트	6	6					M8*P1.25
6	01125-50820	와셔붙임볼트	4	4					M8*P1.25
7	02176-50100	너트	2	2					M10XP1.25
8	04512-50100	스프링와셔	2	2					M10
9	C9110-26512	후처리장치지지대	1	1					
10	C9110-26552	배기파이프 1	1	1					
11	C9110-26572	배기파이프 2	1	1					
12	C9110-26582	DOC지지대	1	1					
13	C9110-26592	DOC커버	1	1					
14	C9110-26621	타공망1(배기파이프3)	1	1					
15	C9110-26631	타공망2(배기파이프3)	1	1					
16	C9110-26922	배기파이프 3	1	1					
17	C9110-26962	거름망1	1	1					
18	C9110-26972	거름망2	2	2					
19	CZ11-0041B	배기관 4	1	1					

----> 개정전의 부품이 개정후의 부품을 대체 할 수 있음 <---- 개정후의 부품이 개정전의 부품에 대체 할 수 있음
<-X-> 개정전과 후의 부품이 상호 호환성이 없음 <---> 개정전과 후의 부품이 상호 호환성이 있음
<-0-> 단품 상태로는 상호호환성이 없으나 관련 부품의 조합상태로는 호환성이 있음

CZ1-G125302 후처리장치부 그룹

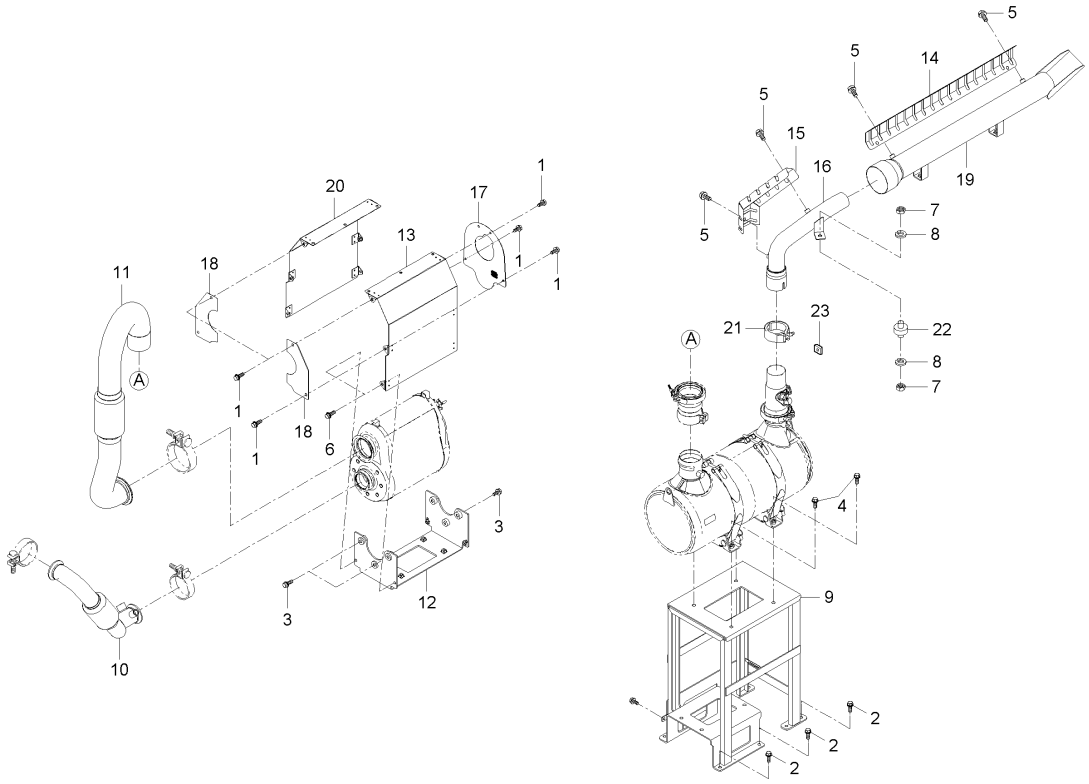

A : DXM110G , B : DXM110G-C

No.	부품번호	부품명	수량 A	수량 B	수량 C	수량 D	수량 E	I.C	비고
20	CZ11-0196A	디오씨커버 2	1	1					
21	E6200-12142	소음기밴드	1	1					
22	T4850-50062	라디에이터취부고무	1	1					
23	T4876-12391	간격통	1	1					

----> 개정전의 부품이 개정후의 부품을 대체 할 수 있음
<---- 개정후의 부품이 개정전의 부품에 대체 할 수 있음
<-X-> 개정전과 후의 부품이 상호 호환성이 없음
<---> 개정전과 후의 부품이 상호 호환성이 있음
<-0-> 단품 상태로는 상호호환성이 없으나 관련 부품의 조합상태로는 호환성이 있음

CZ1-G125402 연료라인부 그룹

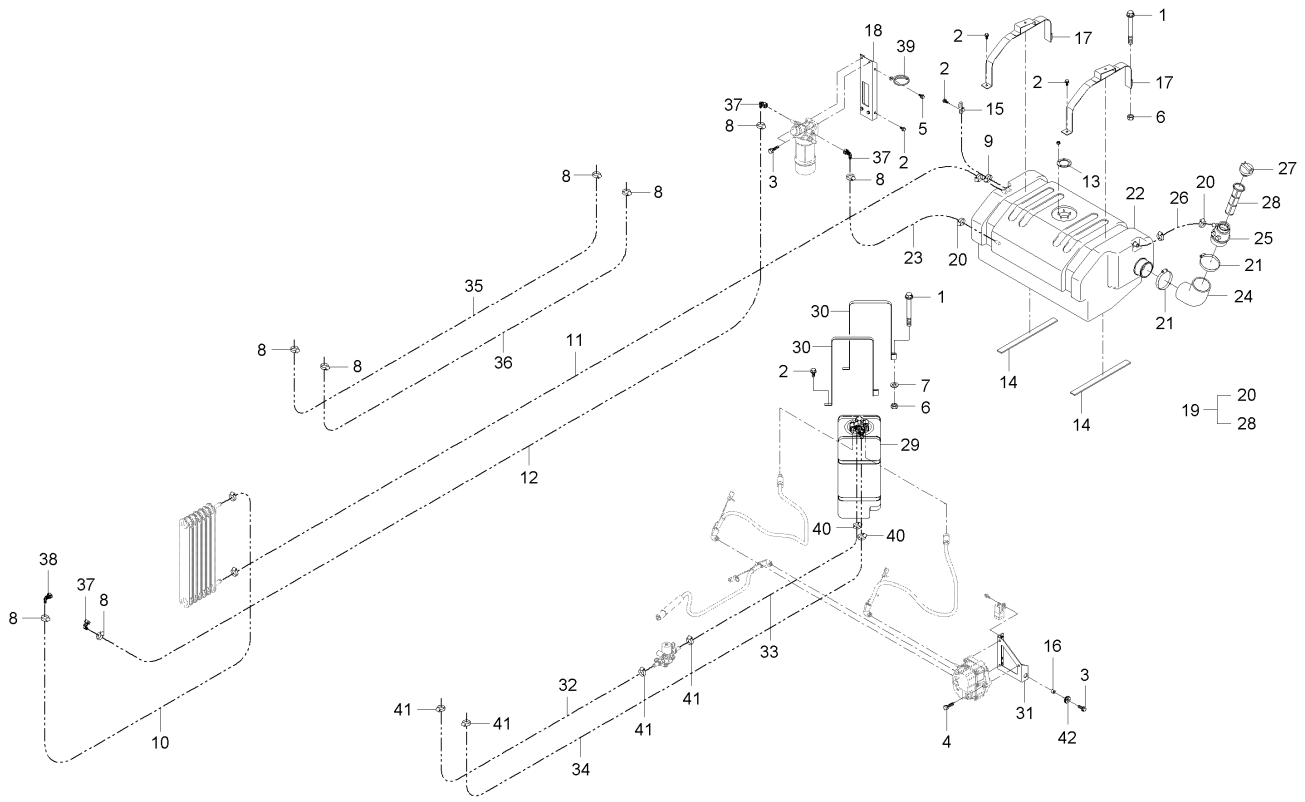

A : DXM110G , B : DXM110G-C

No.	부품번호	부품명	수량 A	수량 B	수량 C	수량 D	수량 E	I.C	비고
1	01123-50800	와셔붙임볼트	4	4					M8*1.25
2	01123-50816	와셔붙임볼트	8	8					M8*P1.25
3	01123-50825	와셔붙임볼트	5	5					M8*P1.25
4	01123-50865	와셔붙임볼트	3	3					
5	01125-50816	와셔붙임볼트	1	1					M8*P1.25
6	02114-50080	너트	4	4					M8*P1.25
7	04013-50080	평와셔	4	4					M8
8	09318-87016	호스밴드	11	11					DIA8~16
9	09318-88070	호스클램프	2	2					
10	09661-81750	연료호스	1	1					
11	09661-82900	호스(연료튜브)	1	1					
12	09661-83100	연료호스	1	1					
13	36330-7531-1	가스켓	1	1					
14	C7610-21431	탱크큐션	2	2					
15	C7613-26931	공기빼기연결관	1	1					
16	C9110-25611	간격통(라디에이터 지지)	3	3					
17	C9110-26732	연료탱크잡이	2	2					
18	C9110-26752	프리필터잡이	1	1					
19	C9110-27702	연료탱크총조합	1	1					

----> 개정전의 부품이 개정후의 부품을 대체 할 수 있음 <---- 개정후의 부품이 개정전의 부품에 대체 할 수 있음
<-X-> 개정전과 후의 부품이 상호 호환성이 없음 <---> 개정전과 후의 부품이 상호 호환성이 있음
<-0-> 단품 상태로는 상호호환성이 없으나 관련 부품의 조합상태로는 호환성이 있음

CZ1-G125402 연료라인부 그룹

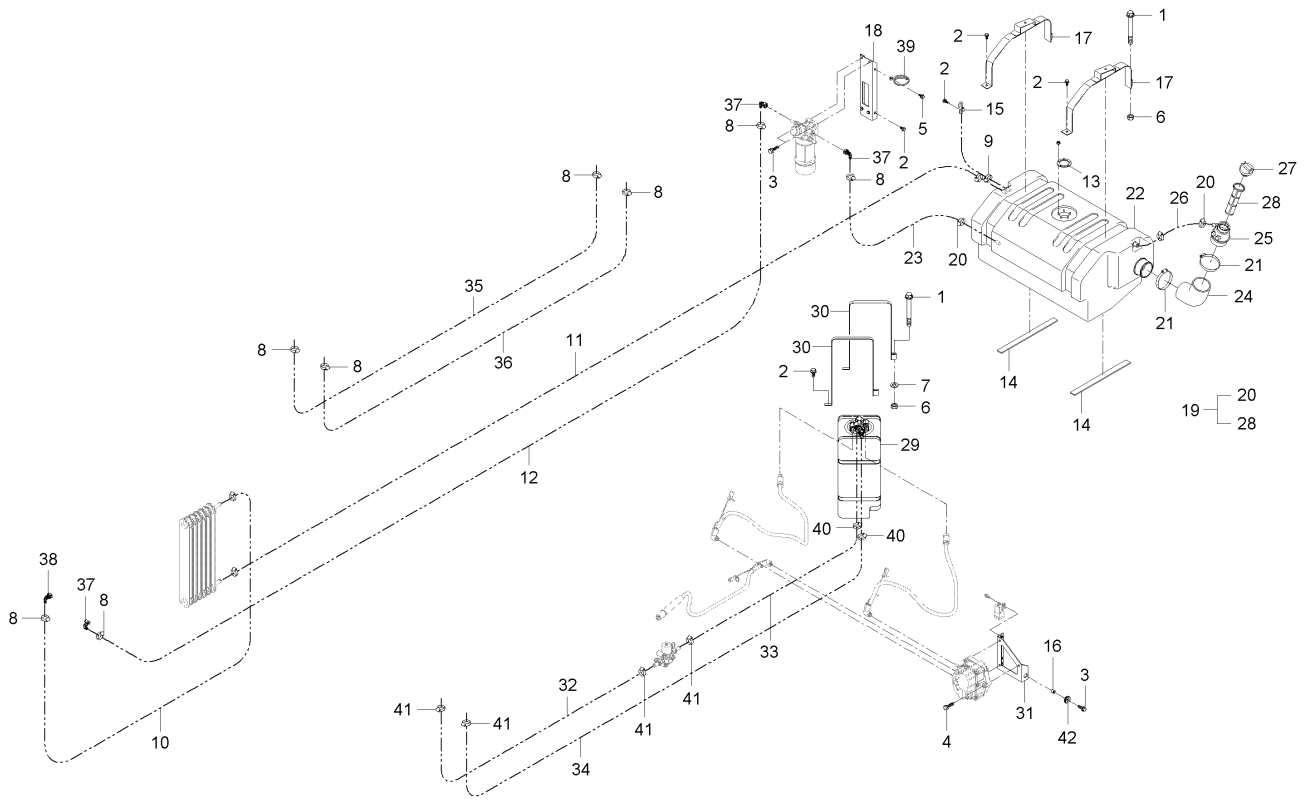

A : DXM110G , B : DXM110G-C

No.	부품번호	부품명	수량 A	수량 B	수량 C	수량 D	수량 E	I.C	비고
20	09318-87022	호스클램프	3	3					
21	09318-87095	호스클램프	2	2					지름 95
22	C9110-27711	연료탱크	1	1					
23	C9110-27721	연료호스1(흡입)	1	1					
24	C9110-27741	연료주유호스	1	1					
25	C9110-27751	연료주입구	1	1					
26	C9110-27762	연료호스4(연결)	1	1					
27	T2611-54823	연료캡	1	1					
28	T4686-41351	연료필터	1	1					
29	C9110-28201	DEF탱크조합	1	1					
30	C9110-28232	DEF탱크잡이	2	2					
31	C9110-28241	DEF공급모듈브라켓	1	1					
32	C9110-28251	냉각 호스1(ENG out/Valve)	1	1					
33	C9110-28261	냉각 호스2(Valve/Tank)	1	1					
34	C9110-28271	냉각 호스3(Tank/ENG in)	1	1					
35	C9110-28281	냉각 호스4(ENG out/DOC)	1	1					
36	C9110-28291	냉각 호스5(DOC/ENG in))	1	1					
37	C9110-28311	퀵커넥터1	3	3					
38	C9110-28321	퀵커넥터2	1	1					

----> 개정전의 부품이 개정후의 부품을 대체 할 수 있음
<---- 개정후의 부품이 개정전의 부품에 대체 할 수 있음
<-X-> 개정전과 후의 부품이 상호 호환성이 없음
<---> 개정전과 후의 부품이 상호 호환성이 있음
<-0-> 단품 상태로는 상호호환성이 없으나 관련 부품의 조합상태로는 호환성이 있음

CZ1-G125402 연료라인부 그룹

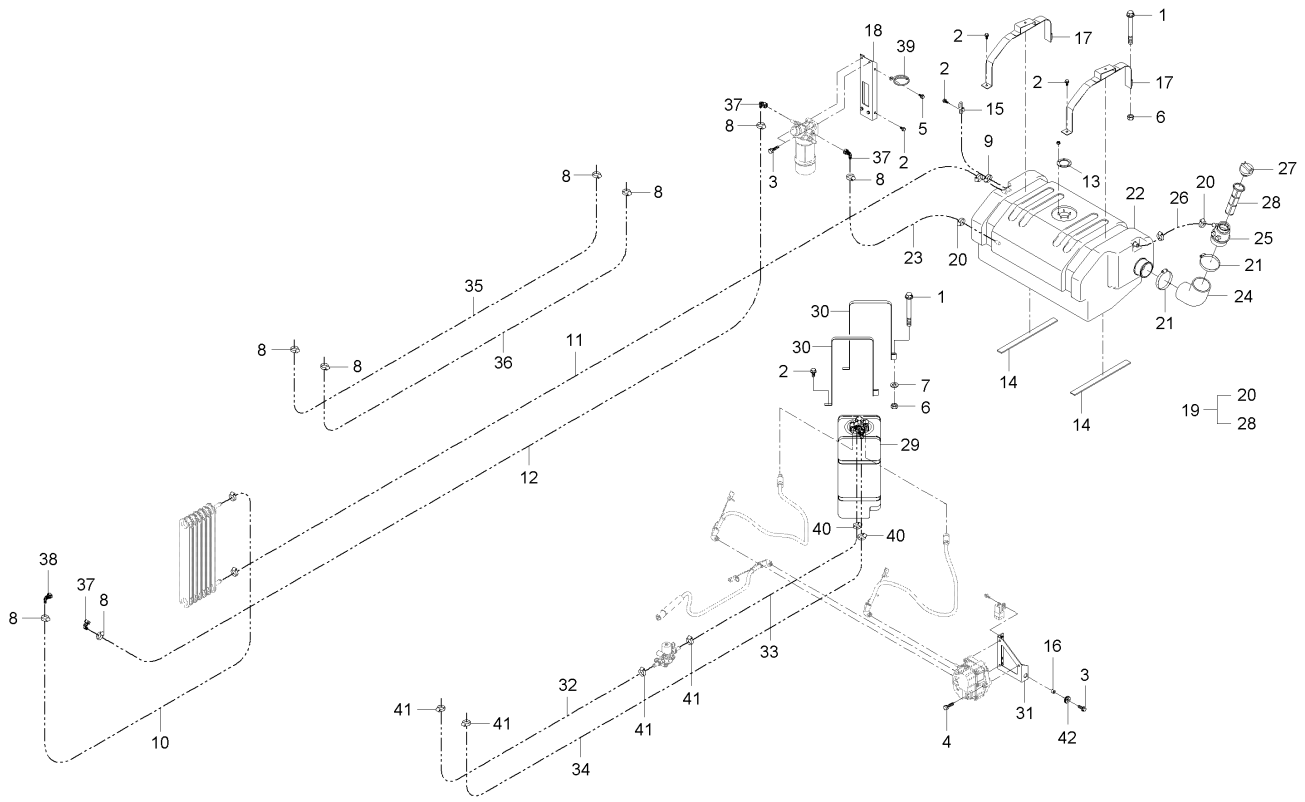

A : DXM110G , B : DXM110G-C

No.	부품번호	부품명	수량 A	수량 B	수량 C	수량 D	수량 E	I.C	비고
39	CZ11-0139A	스프링가이드	1	1					
40	CZ11-0149A	클램프	2	2					
41	F6800-91831	호스밴드	4	4					
42	T2350-50431	그로멧	3	3					

----> 개정전의 부품이 개정후의 부품을 대체 할 수 있음
<---- 개정후의 부품이 개정전의 부품에 대체 할 수 있음
<-X-> 개정전과 후의 부품이 상호 호환성이 없음
<---> 개정전과 후의 부품이 상호 호환성이 있음
<-0-> 단품 상태로는 상호호환성이 없으나 관련 부품의 조합상태로는 호환성이 있음

CZ1-G125502 인터쿨러그룹

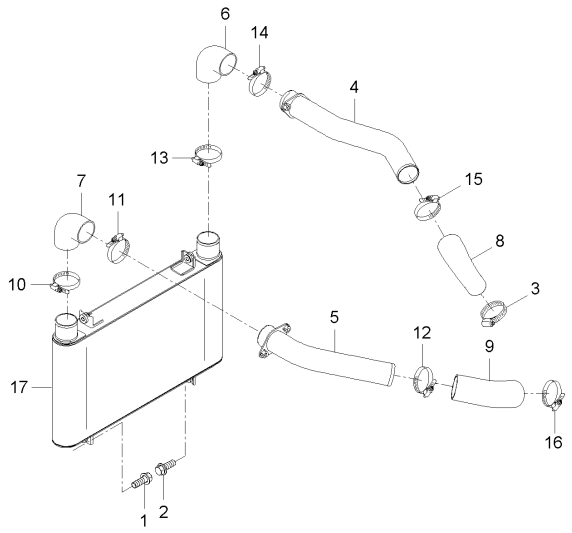

A : DXM110G , B : DXM110G-C

No.	부품번호	부품명	수량					I.C	비고
			A	B	C	D	E		
1	01025-50630	와셔붙임볼트	1	1					
2	01025-50630	와셔붙임볼트	1	1					
3	09318-87060	호스밴드	1	1					
4	C9110-25851	파이프 , CAC/IN	1	1					
5	C9110-25861	파이프, CAC/OUT	1	1					
6	C9110-25961	호스1,인터쿨러	1	1					
7	C9110-25961	호스1,인터쿨러	1	1					
8	C9110-25981	호스3,인터쿨러	1	1					
9	C9110-25991	호스4,인터쿨러	1	1					
10	F6800-91811	호스클램프	1	1					
11	F6800-91811	호스클램프	1	1					
12	F6800-91811	호스클램프	1	1					
13	F6800-91811	호스클램프	1	1					
14	F6800-91811	호스클램프	1	1					
15	F6800-91811	호스클램프	1	1					
16	F6800-91811	호스클램프	1	1					
17	T5315-73131	인터쿨러	1	1					

----> 개정전의 부품이 개정후의 부품을 대체 할 수 있음 <---- 개정후의 부품이 개정전의 부품에 대체 할 수 있음
<-X-> 개정전과 후의 부품이 상호 호환성이 없음 <---> 개정전과 후의 부품이 상호 호환성이 있음
<-0-> 단품 상태로는 상호호환성이 없으나 관련 부품의 조합상태로는 호환성이 있음

CZ1-G127102 유압펌프그룹

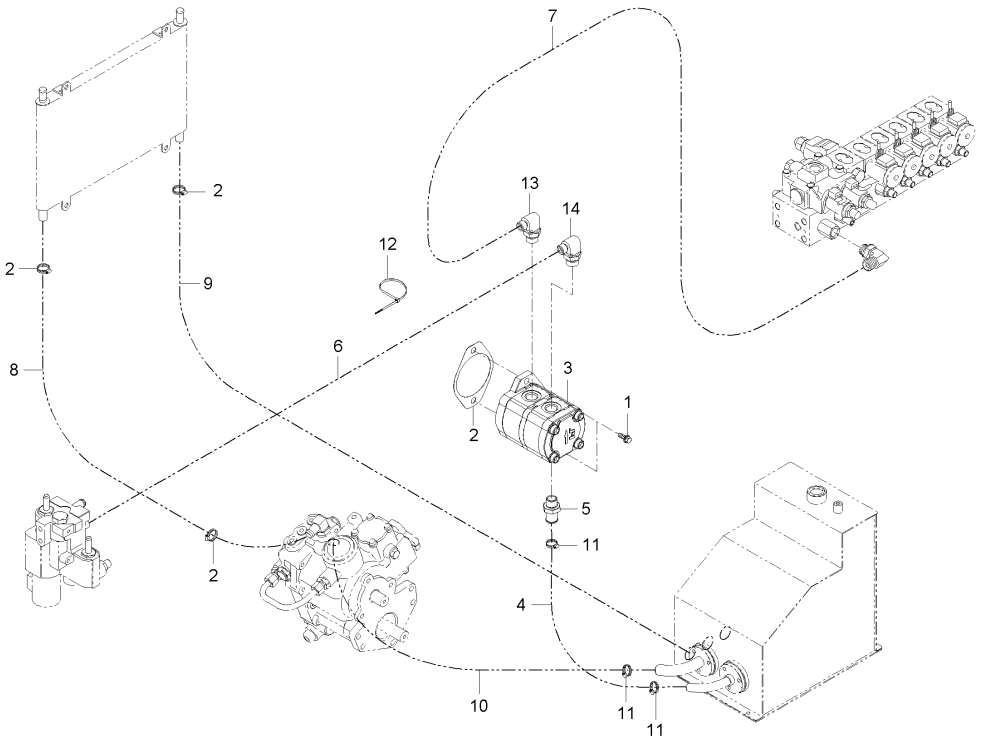

A : DXM110G , B : DXM110G-C

No.	부품번호	부품명	수량 A	수량 B	수량 C	수량 D	수량 E	I.C	비고
1	01123-51030	와셔붙임볼트	2	2					M10*1.5
2	09318-87032	호스클램프	4	4					
3	C9110-27101	기어펌프	1	1					
4	C9110-27311	호스-기어펌프흡입	1	1					
5	C9110-27321	어댑터(기어펌프/흡입)	1	1					
6	C9110-27341	토출호스1	1	1					
7	C9110-27351	토출호스(G/P->V/U)	1	1					
8	C9110-27371	호스(HST-O/C)	1	1					
9	C9110-27381	호스2(O/C-O/T)	1	1					
10	C9110-27611	호스(HST흡입)	1	1					
11	F6800-91841	호스밴드	4	4					
12	T4520-82551	코드밴드	1	1					
13	T4835-45552	엘보우	1	1					
14	T4835-46631	엘보우	1	1					

----> 개정전의 부품이 개정후의 부품을 대체 할 수 있음 <---- 개정후의 부품이 개정전의 부품에 대체 할 수 있음
<-X-> 개정전과 후의 부품이 상호 호환성이 없음 <---> 개정전과 후의 부품이 상호 호환성이 있음
<-0-> 단품 상태로는 상호호환성이 없으나 관련 부품의 조합상태로는 호환성이 있음

CZ1-G127202 밸브유니트 그룹

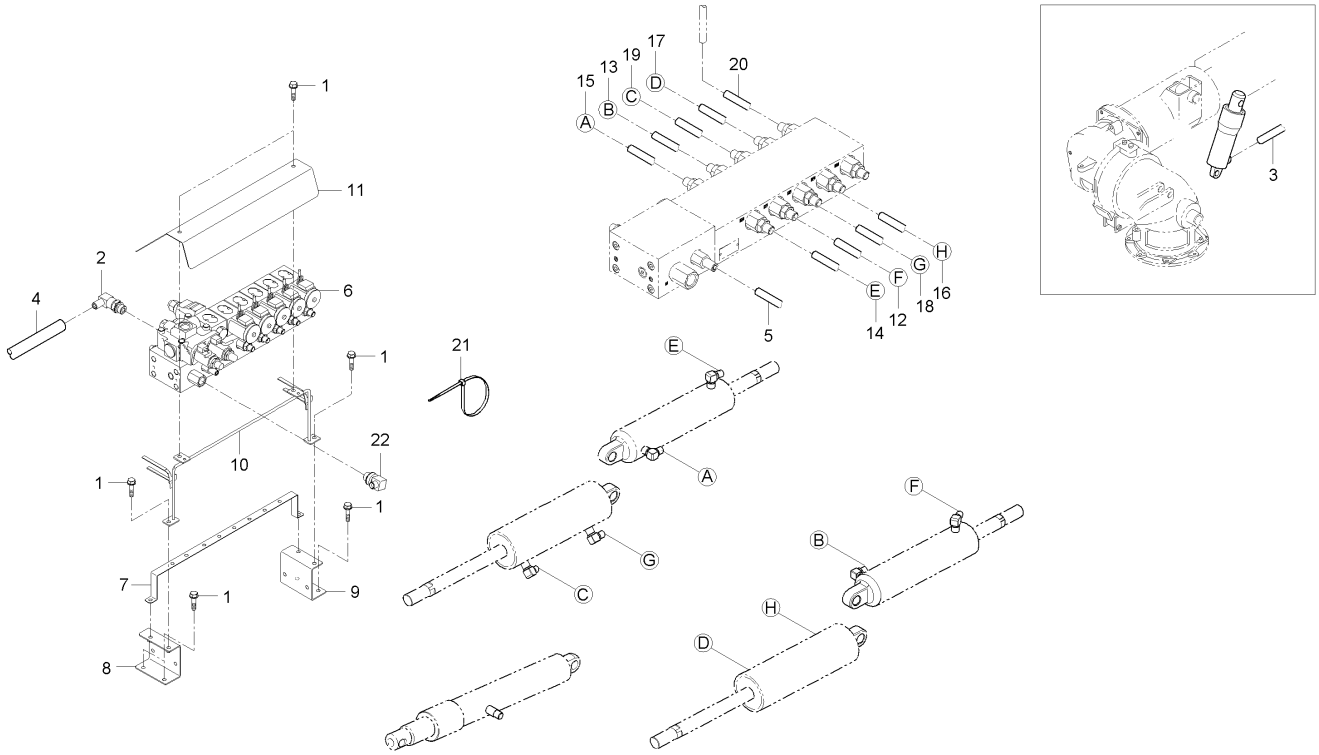

A : DXM110G , B : DXM110G-C

No.	부품번호	부품명	수량 A	수량 B	수량 C	수량 D	수량 E	I.C	비고
1	01123-50820	와셔붙임볼트	15	15					M8*P1.25
2	C7210-27811	엘보우	1	1					
3	C7270-82132	언로더실린더호스 2	1	1					
4	C9110-27442	드레인호스	1	1					
5	C9110-27512	호스(예취실린더)	1	1					
6	C9110-27801	밸브유니트	1	1					
7	C9110-28341	밸브배선잡이판	1	1					
8	C9110-28351	밸브유니트지지 1	1	1					
9	C9110-28361	밸브유니트지지 2	1	1					
10	C9110-28372	호스잡이	1	1					
11	C9110-28382	커버(밸브유니트/상)	1	1					
12	C9110-28641	호스(먼로RL,하강)	1	1					
13	C9110-28651	호스(먼로RL,상승)	1	1					
14	C9110-28661	호스(먼로RR,하강)	1	1					
15	C9110-28671	호스(먼로RR,상승)	1	1					
16	C9110-28731	호스(먼로FL,하강)	1	1					
17	C9110-28751	호스(먼로FL,상승)	1	1					
18	C9110-28761	호스(먼로FR,하강)	1	1					
19	C9110-28771	호스(먼로FR,상승)	1	1					

----> 개정전의 부품이 개정후의 부품을 대체 할 수 있음 <---- 개정후의 부품이 개정전의 부품에 대체 할 수 있음
<-X-> 개정전과 후의 부품이 상호 호환성이 없음 <---> 개정전과 후의 부품이 상호 호환성이 있음
<-0-> 단품 상태로는 상호호환성이 없으나 관련 부품의 조합상태로는 호환성이 있음

CZ1-G127202 밸브유니트 그룹

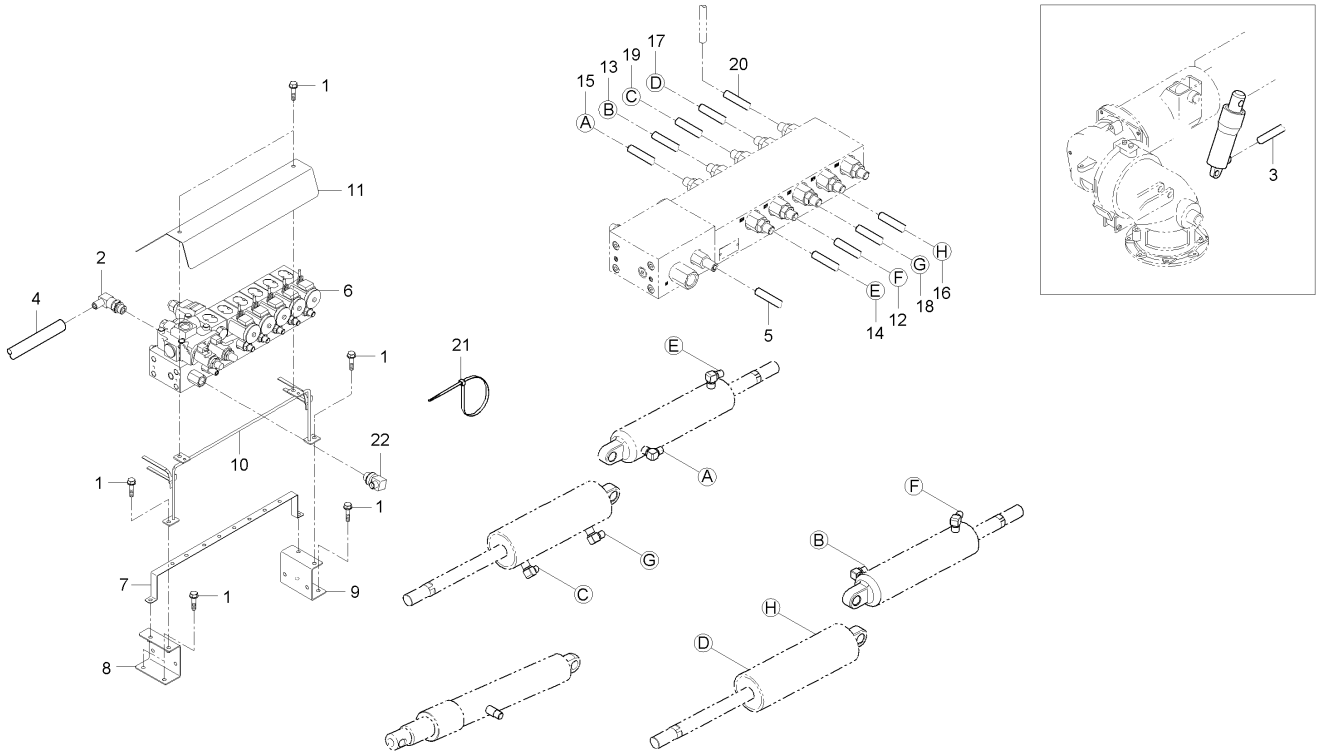

A : DXM110G , B : DXM110G-C

No.	부품번호	부품명	수량 A	수량 B	수량 C	수량 D	수량 E	I.C	비고
20	C9170-82121	언로더실린더호스	1	1					
21	F6800-91831	호스밴드	1	1					
22	T4935-46971	엘보우	1	1					

----> 개정전의 부품이 개정후의 부품을 대체 할 수 있음 <---- 개정후의 부품이 개정전의 부품에 대체 할 수 있음
<-X-> 개정전과 후의 부품이 상호 호환성이 없음 <---> 개정전과 후의 부품이 상호 호환성이 있음
<-0-> 단품 상태로는 상호호환성이 없으나 관련 부품의 조합상태로는 호환성이 있음

CZ1-G127302 조향유니트 그룹

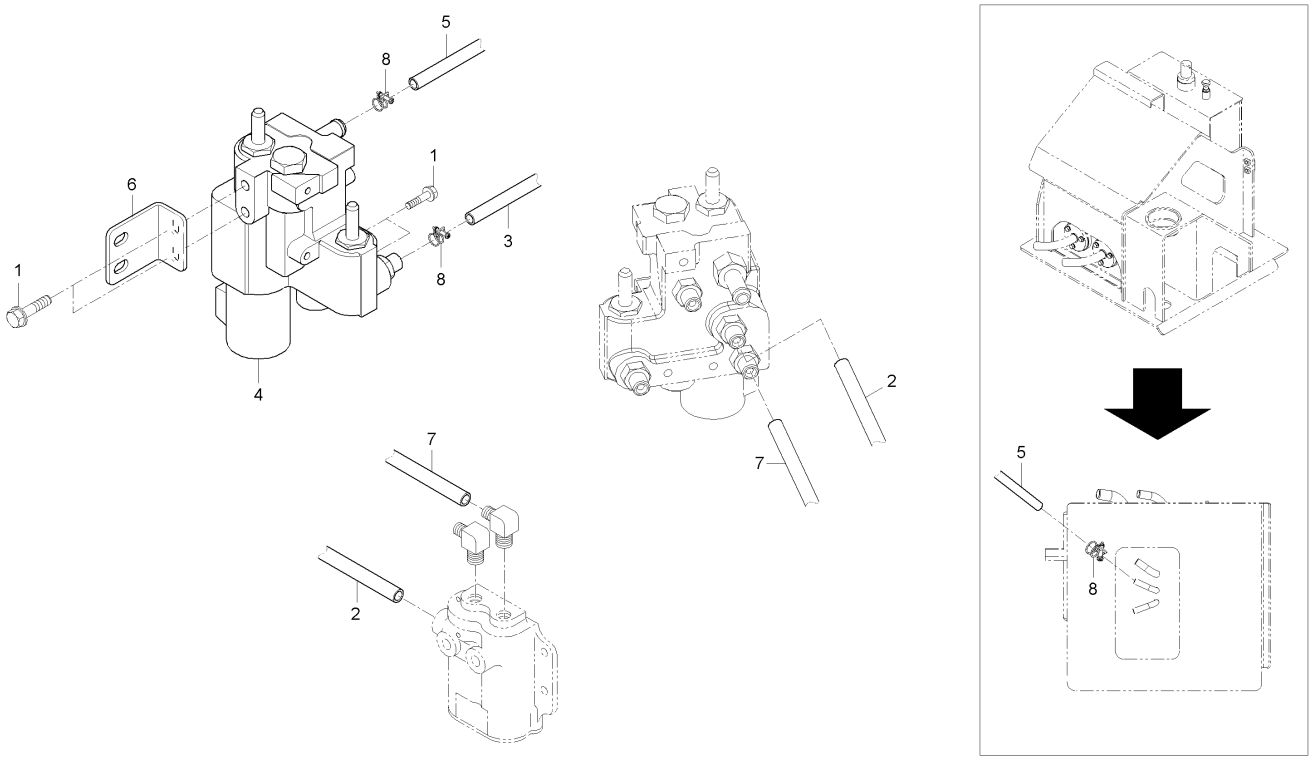

A : DXM110G , B : DXM110G-C

No.	부품번호	부품명	수량 A	수량 B	수량 C	수량 D	수량 E	I.C	비고
1	01123-50816	와셔붙임볼트	6	6					M8*P1.25
2	C7210-27421	방향파이프2	1	1					
3	C7210-27431	브레이크호스	1	1					
4	C7210-27902	조향밸브조합	1	1					
5	C7210-27951	배유파이프	1	1					
6	C7210-28863	조향밸브고정브라켓	1	1					
7	C9110-27411	방향파이프1	1	1					
8	F6800-91831	호스밴드	2	2					

----> 개정전의 부품이 개정후의 부품을 대체 할 수 있음
<---- 개정후의 부품이 개정전의 부품에 대체 할 수 있음
<-X-> 개정전과 후의 부품이 상호 호환성이 없음
<---> 개정전과 후의 부품이 상호 호환성이 있음
<-0-> 단품 상태로는 상호호환성이 없으나 관련 부품의 조합상태로는 호환성이 있음

CZ1-G127402 실린더 그룹

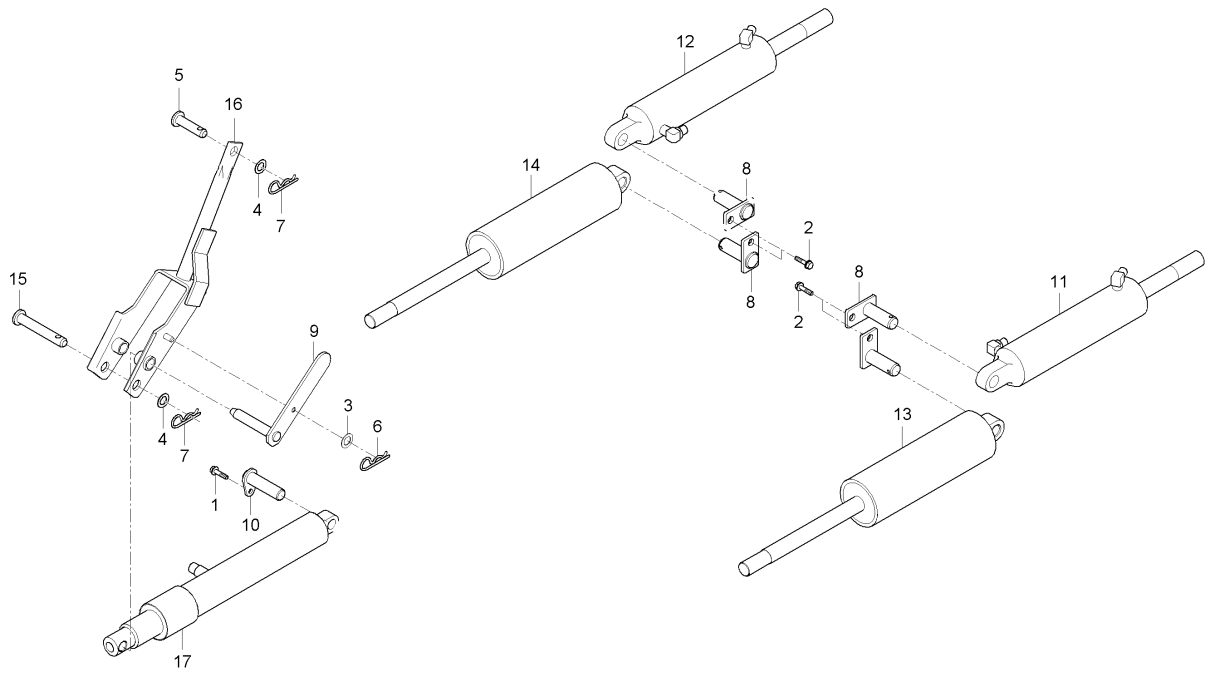

A : DXM110G , B : DXM110G-C

No.	부품번호	부품명	수량 A	수량 B	수량 C	수량 D	수량 E	I.C	비고
1	01023-50612	와셔붙임볼트	1	1					M6*P1.0
2	01133-51020	와셔붙임볼트	4	4					M10*P1.25
3	04013-50080	평와셔	1	1					M8
4	04013-50140	평와셔	2	2					M14
5	05122-51425	두부핀	1	1					
6	05515-50800	스냅핀	1	1					M8
7	05525-51400	스냅핀	2	2					
8	C7110-22371	고정핀	4	4					
9	C7210-12422	예취승강핀	1	1					
10	C7210-28431	실린더고정핀	1	1					
11	C7210-28512	2M먼로실린더(좌,뒤)	1	1					
12	C7210-28532	2M먼로실린더(우,뒤)	1	1					
13	C7210-28612	먼로실린더(좌,앞)	1	1					
14	C7210-28632	먼로 실린더(우,앞)	1	1					
15	C7210-45461	두부핀	1	1					
16	C7210-45483	실린더링크	1	1					
17	C9110-27521	예취승강실린더조합	1	1					

----> 개정전의 부품이 개정후의 부품을 대체 할 수 있음 <---- 개정후의 부품이 개정전의 부품에 대체 할 수 있음
<-X-> 개정전과 후의 부품이 상호 호환성이 없음 <---> 개정전과 후의 부품이 상호 호환성이 있음
<-0-> 단품 상태로는 상호호환성이 없으나 관련 부품의 조합상태로는 호환성이 있음

CZ1-G127502 클러치페달 그룹

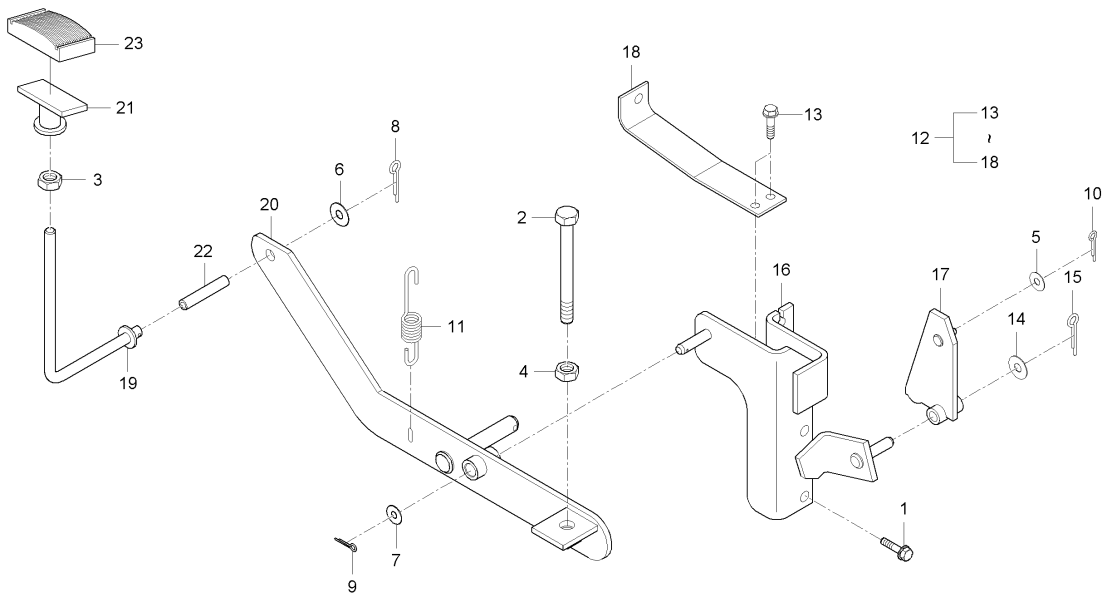

A : DXM110G , B : DXM110G-C

No.	부품번호	부품명	수량 A	수량 B	수량 C	수량 D	수량 E	I.C	비고
1	01123-50816	와셔붙임볼트	2	2					M8*P1.25
2	01175-51070	볼트	1	1					M10*P1.25
3	02114-50080	너트	1	1					M8*P1.25
4	02114-50100	너트	1	1					M10*P1.5
5	04013-50060	평와셔	1	1					M6
6	04013-50080	평와셔	1	1					M8
7	04013-50100	평와셔	1	1					M10
8	05511-50215	분할핀	1	1					
9	05511-50318	분할핀	1	1					
10	05511-51612	분할핀	1	1					
11	52500-3215-2	페달고정스프링	1	1					
12	C7210-28805	클러치페달조합	1	1					
13	01023-50612	와셔붙임볼트	2	2					M6*P1.0
14	04013-50080	평와셔	1	1					M8
15	05511-50215	분할핀	1	1					
16	C7210-28815	브레이크암지지대	1	1					
17	C7210-28843	브레이크암	1	1					
18	C7810-28951	클러치 정지판	1	1					
19	C7210-28826	클러치레버	1	1					

----> 개정전의 부품이 개정후의 부품을 대체 할 수 있음
<---- 개정후의 부품이 개정전의 부품에 대체 할 수 있음
<-X-> 개정전과 후의 부품이 상호 호환성이 없음
<---> 개정전과 후의 부품이 상호 호환성이 있음
<-0-> 단품 상태로는 상호호환성이 없으나 관련 부품의 조합상태로는 호환성이 있음

CZ1-G127502 클러치페달 그룹

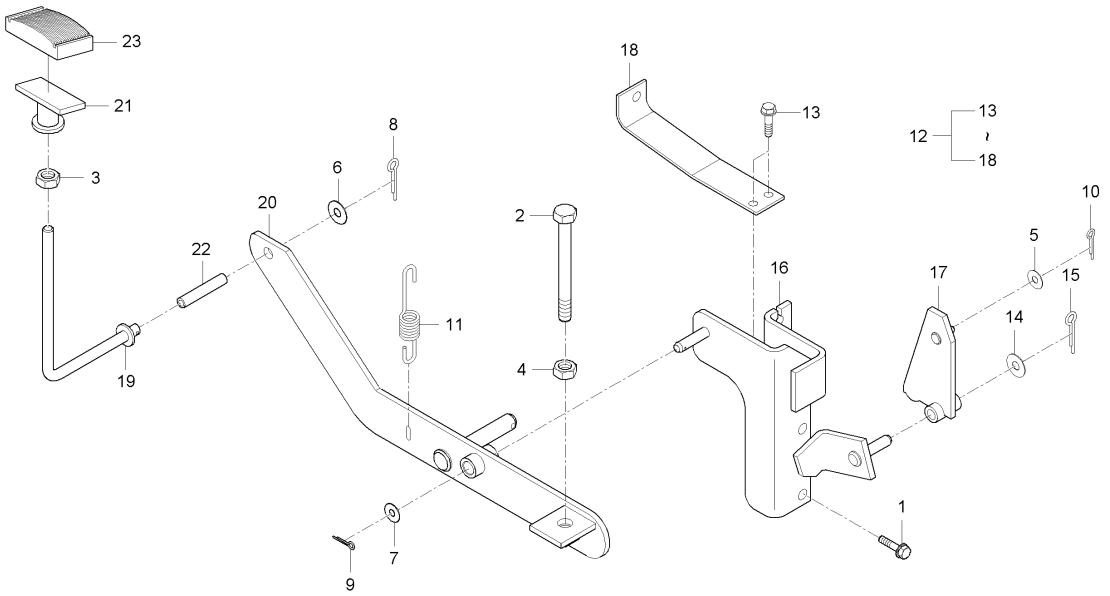

A : DXM110G , B : DXM110G-C

No.	부품번호	부품명	수량 A	수량 B	수량 C	수량 D	수량 E	I.C	비고
20	C7210-28857	클러치정지링크판	1	1					
21	C7210-28982	클러치정지페달	1	1					
22	CE11-0010A	쿠션고무 50	1	1					
23	T2350-26661	페달고무	1	1					

----> 개정전의 부품이 개정후의 부품을 대체 할 수 있음 <---- 개정후의 부품이 개정전의 부품에 대체 할 수 있음
<-X-> 개정전과 후의 부품이 상호 호환성이 없음 <---> 개정전과 후의 부품이 상호 호환성이 있음
<-0-> 단품 상태로는 상호호환성이 없으나 관련 부품의 조합상태로는 호환성이 있음

CZ1-G131102 조작프레임 및 발판 그룹

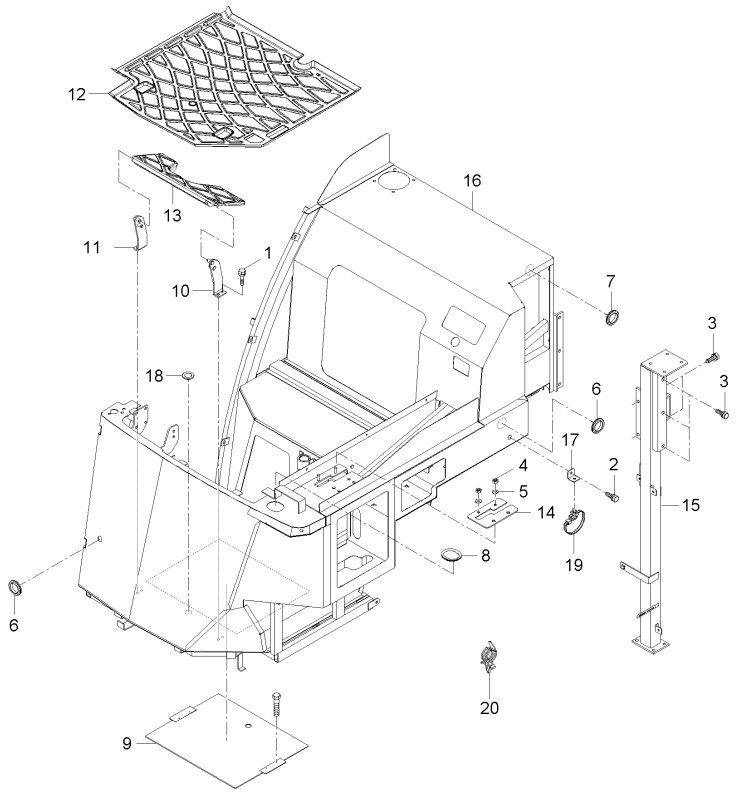

A : DXM110G , B : DXM110G-C

No.	부품번호	부품명	수량 A	B	C	D	E	I.C	비고
1	01023-50616	와셔붙임볼트	2						
2	01023-50616	와셔붙임볼트	1						
3	01133-51025	와셔붙임볼트	5						
4	02054-50080	너트	2						
5	04013-50080	평와셔	2						
6	31355-2949-1	그로밋	1						
7	53761-6126-1	그로멧, 25	3						
8	59460-3118-1	고무링1	1						
9	C7210-03344	커버1	1						
10	C7210-21232	지지 좌(보조발판)	1						
11	C7210-21242	지지 우(보조발판)	1						
12	C7210-21252	고무발판	1						
13	C7210-21261	보조발판	1						
14	C7210-31122	가이드판	1						
15	C9110-03232	파이프(힌지뒤)	1						
16	C9110-31112	조작프레임조합	1						
17	CZ11-0166A	호스잡이브래킷	1						
18	CZ18-0009B	캡	1						
19	P5370-82551	밴드	2						

----> 개정전의 부품이 개정후의 부품을 대체 할 수 있음 <---- 개정후의 부품이 개정전의 부품에 대체 할 수 있음
<-X-> 개정전과 후의 부품이 상호 호환성이 없음 <---> 개정전과 후의 부품이 상호 호환성이 있음
<-0-> 단품 상태로는 상호호환성이 없으나 관련 부품의 조합상태로는 호환성이 있음

CZ1-G131102 조작프레임 및 발판 그룹

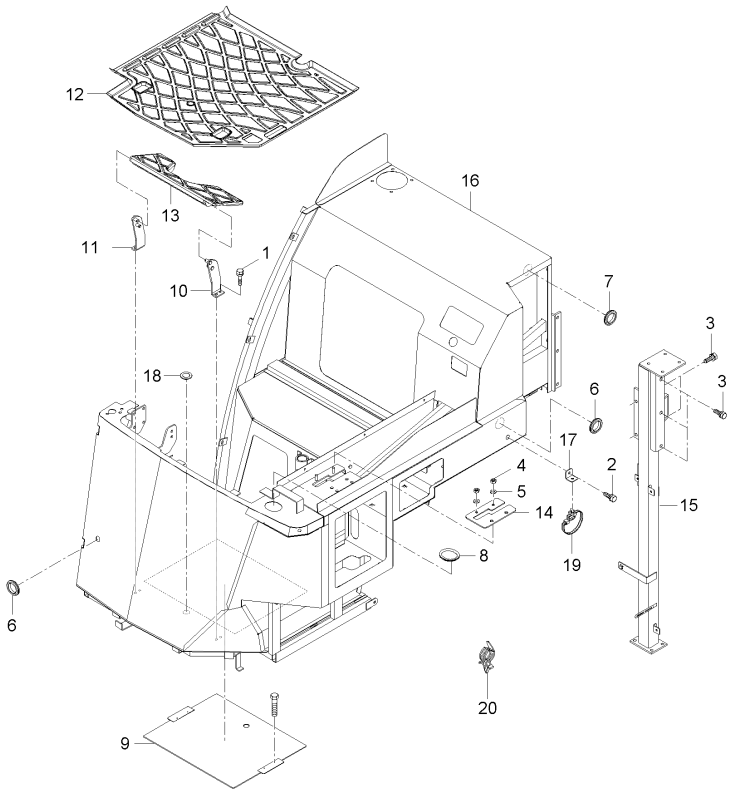

A : DXM110G , B : DXM110G-C

No.	부품번호	부품명	수량 A	B	C	D	E	I.C	비고
20	T2185-82571	케이블스트랩	1						

----> 개정전의 부품이 개정후의 부품을 대체 할 수 있음
<---- 개정후의 부품이 개정전의 부품에 대체 할 수 있음
<-X-> 개정전과 후의 부품이 상호 호환성이 없음
<---> 개정전과 후의 부품이 상호 호환성이 있음
<-0-> 단품 상태로는 상호호환성이 없으나 관련 부품의 조합상태로는 호환성이 있음

CZ1-G131103 캐빈조작프레임및발판그룹

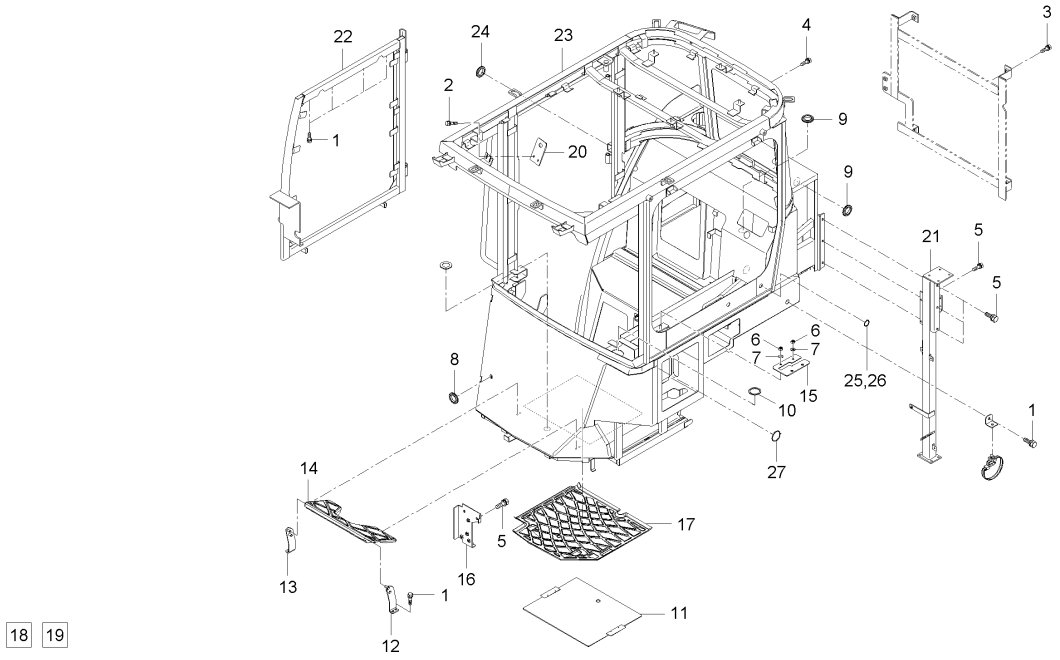

A : DXM110G , B : DXM110G-C

No.	부품번호	부품명	수량 A	수량 B	수량 C	수량 D	수량 E	I.C	비고
1	01023-50616	와셔붙임볼트		6					M6*P1.0
2	01029-50616	와셔붙임볼트		2					M6 X 1
3	01123-50820	와셔붙임볼트		4					M8*P1.25
4	01125-50860	와셔붙임볼트		1					
5	01133-51025	와셔붙임볼트		9					M10*1.25
6	02054-50080	너트		2					M8*P1.25
7	04013-50080	평와셔		2					M8
8	31355-2949-1	그로밋		1					
9	53761-6126-1	그로멧, 25		4					
10	59460-3118-1	고무링1		1					
11	C7210-03344	커버1		1					
12	C7210-21232	지지 좌(보조발판)		1					
13	C7210-21242	지지 우(보조발판)		1					
14	C7210-21261	보조발판		1					
15	C7210-31122	가이드판		1					
16	C7280-03111	브라켓(앞발판)		1					
17	C7280-21251	발판고무조합		1					
18	C7210-21252	고무발판		1					
19	C7280-38432	C7280-3843		1					

----> 개정전의 부품이 개정후의 부품을 대체 할 수 있음 <---- 개정후의 부품이 개정전의 부품에 대체 할 수 있음
<-X-> 개정전과 후의 부품이 상호 호환성이 없음 <---> 개정전과 후의 부품이 상호 호환성이 있음
<-0-> 단품 상태로는 상호호환성이 없으나 관련 부품의 조합상태로는 호환성이 있음

CZ1-G131103 캐빈조작프레임및발판그룹

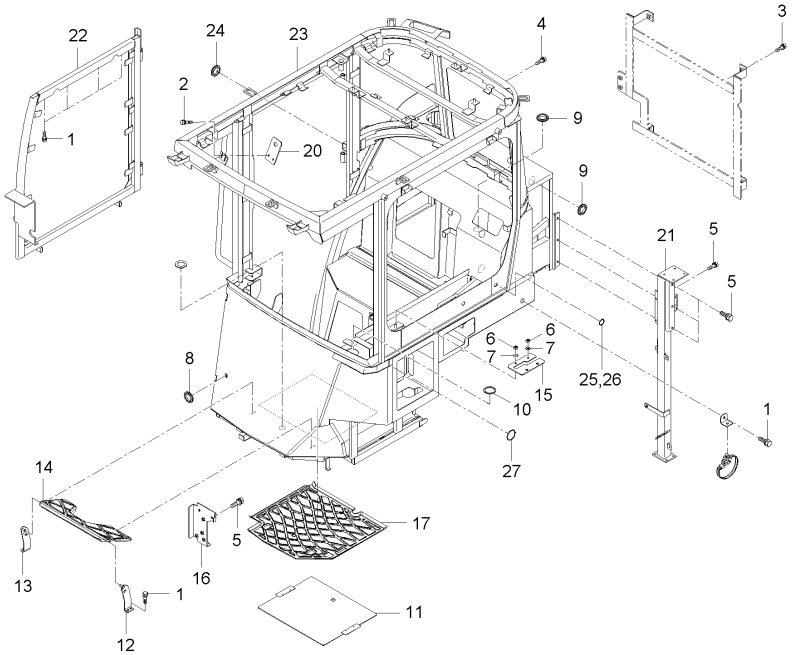

A : DXM110G , B : DXM110G-C

No.	부품번호	부품명	수량 A	수량 B	수량 C	수량 D	수량 E	I.C	비고
20	C7280-39723	고정브라켓(CDP)		1					
21	C9110-03231	파이프(힌지뒤)		1					
22	C9180-03201	프레임조합2(방진커버)		1					
23	C9180-11001	캐빈조작프레임		1					
24	T4520-26931	페달쿠션		1					
25	T4630-65351	마개		1					
26	T4630-65351	마개		1					
27	T4686-87611	구멍마개		10					

----> 개정전의 부품이 개정후의 부품을 대체 할 수 있음 <---- 개정후의 부품이 개정전의 부품에 대체 할 수 있음
<-X-> 개정전과 후의 부품이 상호 호환성이 없음 <---> 개정전과 후의 부품이 상호 호환성이 있음
<-0-> 단품 상태로는 상호호환성이 없으나 관련 부품의 조합상태로는 호환성이 있음

CZ1-G131202 크리너(에어,프리)그룹

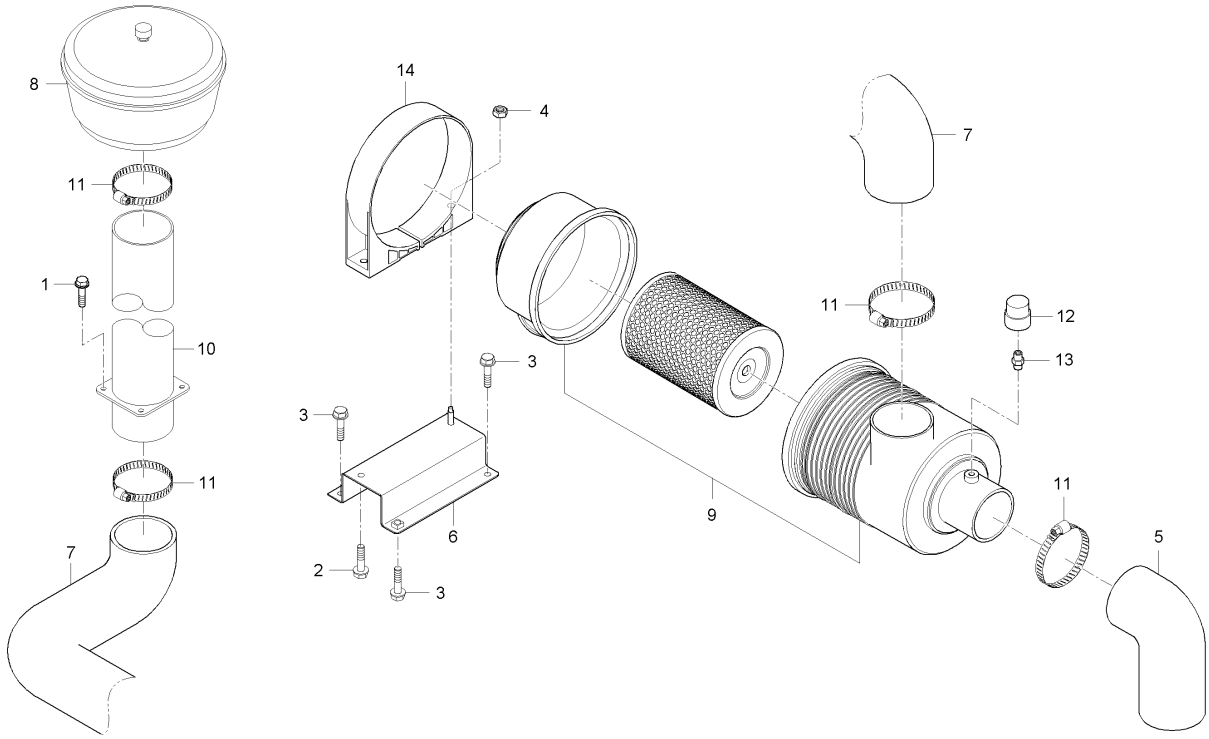

A : DXM110G , B : DXM110G-C

No.	부품번호	부품명	수량 A	B	C	D	E	I.C	비고
1	01123-50816	와셔붙임볼트	4						
2	01123-50820	와셔붙임볼트	1						
3	01125-50820	와셔붙임볼트	4						
4	02763-50080	플랜지너트	1						
5	C7210-26121	흡입호스2	1						
6	C7210-26131	지지판(에어크리너)	1						
7	C7210-26232	흡입호스3	1						
8	C7280-26211	프리크리너조합	1						
9	C7690-26101	에어크리너조합	1						
10	CZ11-0024A	프리클리너지지	1						
11	E7310-11782	호스클램프	5						
12	T4710-69511	에어필터압력스위치	1						
13	T4710-69521	에어클리너 아답터	1						
14	T4876-11221	에어크리너잡이	1						

----> 개정전의 부품이 개정후의 부품을 대체 할 수 있음
<---- 개정후의 부품이 개정전의 부품에 대체 할 수 있음
<-X-> 개정전과 후의 부품이 상호 호환성이 없음
<---> 개정전과 후의 부품이 상호 호환성이 있음
<-0-> 단품 상태로는 상호호환성이 없으나 관련 부품의 조합상태로는 호환성이 있음

CZ1-G131203 크리너(에어,프리)그룹

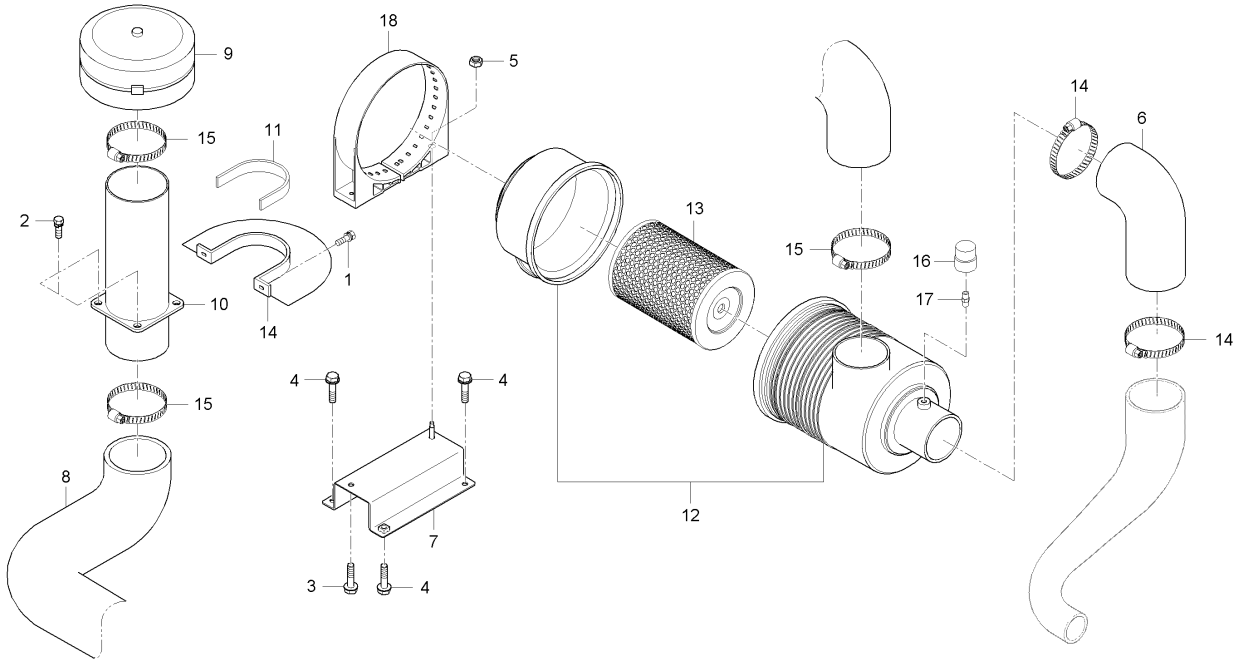

A : DXM110G , B : DXM110G-C

No.	부품번호	부품명	수량 A	수량 B	수량 C	수량 D	수량 E	I.C	비고
1	01023-50620	와셔붙임볼트		2					M6*1.0
2	01123-50816	와셔붙임볼트		4					M8*P1.25
3	01123-50820	와셔붙임볼트		1					M8*P1.25
4	01125-50820	와셔붙임볼트		4					M8*P1.25
5	02763-50080	플랜지너트		1					M8XP1.25
6	C7210-26121	흡입호스2		1					
7	C7210-26131	지지판(에어크리너)		1					
8	C7210-26232	흡입호스3		1					
9	C7280-26211	프리크리너조합		1					
10	C7280-26221	파이프지지(프리크리너)		1					
11	C7280-26242	패드(프리크리너)		1					
12	C7690-26101	에어크리너조합		1					
13	T4876-11081	엘리먼트, P828889		1					
14	CZ11-0187A	프리클리너지지		1					
15	E7310-11782	호스클램프		5					
16	T4710-69511	에어필터압력스위치		1					
17	T4710-69521	에어클리너 아답터		1					
18	T4876-11221	에어크리너잡이		1					

----> 개정전의 부품이 개정후의 부품을 대체 할 수 있음 <---- 개정후의 부품이 개정전의 부품에 대체 할 수 있음
<-X-> 개정전과 후의 부품이 상호 호환성이 없음 <---> 개정전과 후의 부품이 상호 호환성이 있음
<-0-> 단품 상태로는 상호호환성이 없으나 관련 부품의 조합상태로는 호환성이 있음

CZ1-G131302 파워클러치레버그룹

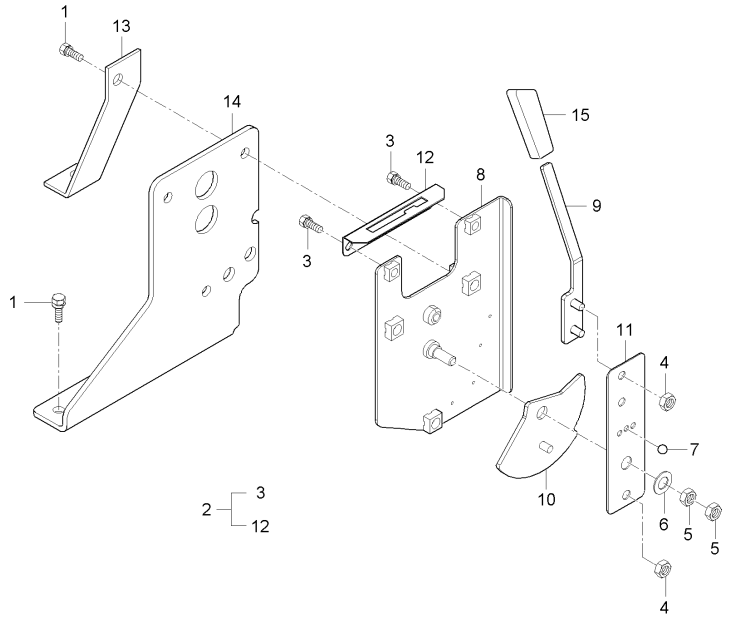

A : DXM110G , B : DXM110G-C

No.	부품번호	부품명	수량 A	수량 B	수량 C	수량 D	수량 E	I.C	비고
1	01125-50820	와셔붙임볼트	6	6					M8*P1.25
2	C7210-31214	파워클러치레버조합	1	1					
3	01025-50616	와셔붙임볼트	2	2					M6*P1
4	02012-50060	너트	3	3					
5	02054-50080	너트	2	2					M8*P1.25
6	04015-50080	평와셔	1	1					T2.6
7	07711-00401	강구	1	1					1/4
8	C7210-31224	지지판	1	1					
9	C7210-31231	레버	1	1					
10	C7210-31253	스위치안내판	1	1					
11	C7210-31263	안내판	1	1					
12	C7210-31271	가이드판	1	1					
13	C7210-31331	보강판	1	1					
14	CZ18-0034A	판	1	1					
15	P5370-63222	악세레버손잡이	1	1					

----> 개정전의 부품이 개정후의 부품을 대체 할 수 있음 <---- 개정후의 부품이 개정전의 부품에 대체 할 수 있음
<-X-> 개정전과 후의 부품이 상호 호환성이 없음 <---> 개정전과 후의 부품이 상호 호환성이 있음
<-0-> 단품 상태로는 상호호환성이 없으나 관련 부품의 조합상태로는 호환성이 있음

CZ1-G131402 브레이크페달 그룹

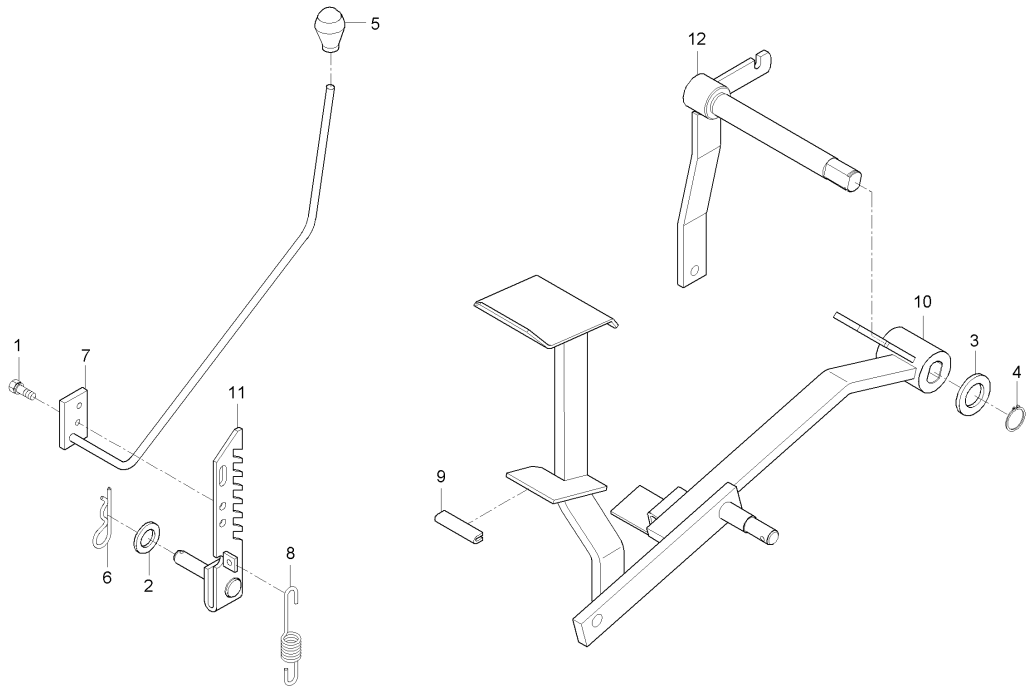

A : DXM110G , B : DXM110G-C

No.	부품번호	부품명	수량 A	수량 B	수량 C	수량 D	수량 E	I.C	비고
1	01023-50614	와셔붙임볼트	2	2					M6P1.0
2	04011-50100	평와셔	1	1					M10
3	04011-50160	평와셔	1	1					M16
4	04612-00170	스냅링	1	1					
5	50800-5177-2	손잡이	1	1					
6	52300-3413-1	스냅핀	1	1					
7	52500-3187-3	페달고정레버	1	1					
8	52500-3215-2	폐달고정스프링	1	1					
9	C7110-33611	U형고무(2.3T*48L)	1	1					
10	C7210-31811	브레이크 페달	1	1					
11	C7210-31852	폐달고정쇠	1	1					
12	C7210-32113	주차 브레이크 레버	1	1					

----> 개정전의 부품이 개정후의 부품을 대체 할 수 있음 <---- 개정후의 부품이 개정전의 부품에 대체 할 수 있음
<-X-> 개정전과 후의 부품이 상호 호환성이 없음 <---> 개정전과 후의 부품이 상호 호환성이 있음
<-0-> 단품 상태로는 상호호환성이 없으나 관련 부품의 조합상태로는 호환성이 있음

CZ1-G131502 주변속레버그룹

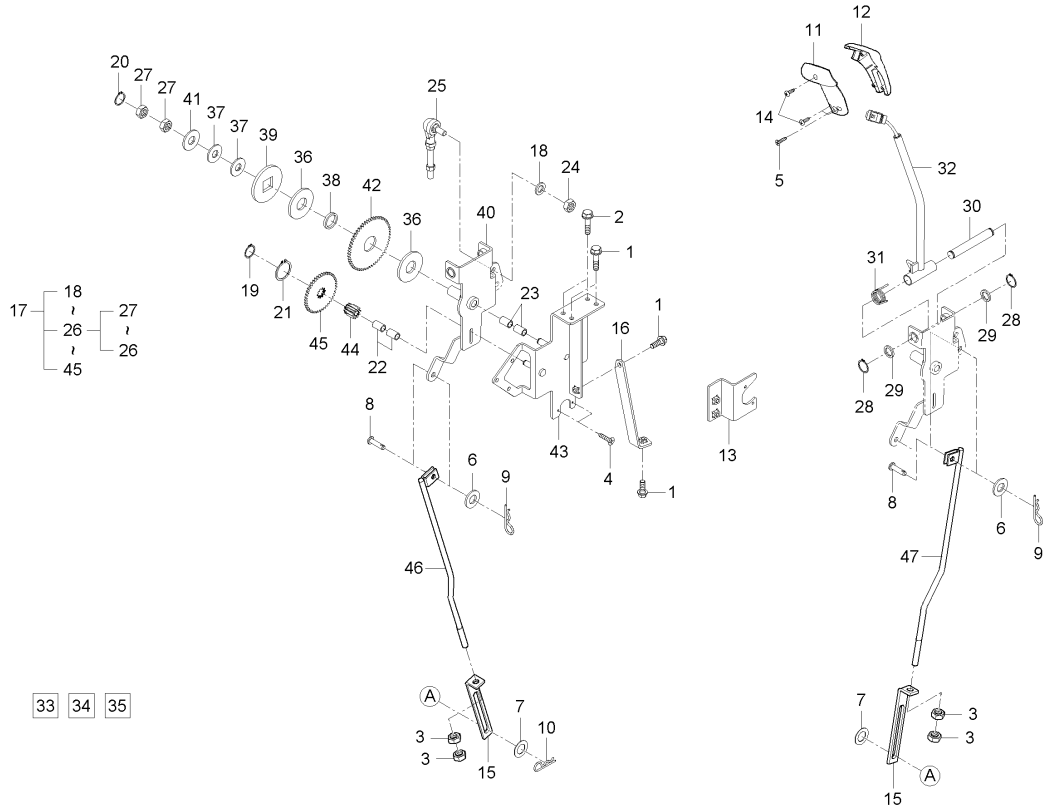

A : DXM110G , B : DXM110G-C

No.	부품번호	부품명	수량 A	수량 B	수량 C	수량 D	수량 E	I.C	비고
1	01123-50820	와셔붙임볼트	4	4					M8*P1.25
2	01125-50825	와셔붙임볼트	2	2					M8*1.25
3	02114-50120	너트	4	4					M12*P1.75
4	03024-50410	와셔붙임소나사	2	2					M*P0.7
5	03056-50408	십자홈붙이소나사	2	2					M4XP0.7
6	04011-50100	평와셔	2	2					M10
7	04011-50120	평와셔	2	2					M12
8	05122-51022	두부핀	2	2					
9	05525-51000	스냅핀	2	2					
10	05525-51200	스냅핀	1	1					
11	C7210-03412	손잡이(앞)	1	1					
12	C7210-03422	손잡이(뒤)	1	1					
13	C7210-21462	센서취부판(뒤,좌)	1	1					
14	C7210-32551	탭핑스크류	3	3					
15	C7210-32952	판(중립)	2	2					
16	C9110-31511	주변속레버지지	1	1					
17	C9110-32502	주변속레버조합	1	1					
18	04512-50100	스프링와셔	1	1					M10
19	04612-00100	스냅링	1	1					

----> 개정전의 부품이 개정후의 부품을 대체 할 수 있음
<---- 개정후의 부품이 개정전의 부품에 대체 할 수 있음
<-X-> 개정전과 후의 부품이 상호 호환성이 없음
<---> 개정전과 후의 부품이 상호 호환성이 있음
<-0-> 단품 상태로는 상호호환성이 없으나 관련 부품의 조합상태로는 호환성이 있음

CZ1-G131502 주변속레버그룹

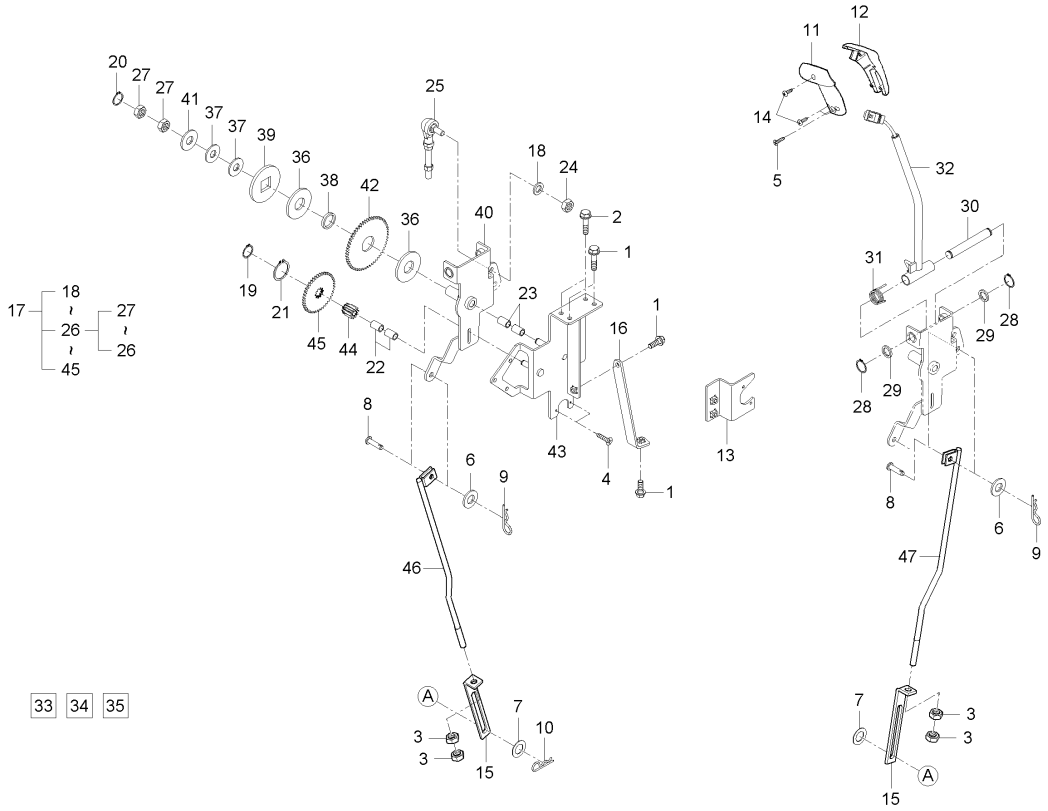

A : DXM110G , B : DXM110G-C

No.	부품번호	부품명	수량 A	B	C	D	E	I.C	비고
20	04612-00120	스냅링	1	1					#12
21	04612-00220	스냅링	1	1					
22	08511-01012	부시	2	2					
23	08511-01220	부시	2	2					MB1220DU
24	41182-5151-1	풀림방지너트	1	1					
25	C7210-31462	HST로드조합2	1	1					
26	C9110-31302	주변속레버암조합	1	1					
27	02172-50200	너트	2	2					M20XP1.5
28	04612-00160	스냅링	2	2					
29	45403-4133-1	간격판	2	2					
30	C7210-03472	힌지	1	1					
31	C7210-03492	스프링(주변속레버)	1	1					
32	C7210-32515	주변속손잡이부조합	1	1					
33	08511-01612	DU부시	2	2					MB1612DU
34	C7110-41432	공급깊이스위치	1	1					
35	C7210-03455	레버	1	1					
36	C7610-03242	마찰판	2	2					
37	C7610-03251	접시 스프링	2	2					
38	C7610-03352	간격통	1	1					

----> 개정전의 부품이 개정후의 부품을 대체 할 수 있음 <---- 개정후의 부품이 개정전의 부품에 대체 할 수 있음
<-X-> 개정전과 후의 부품이 상호 호환성이 없음 <---> 개정전과 후의 부품이 상호 호환성이 있음
<-0-> 단품 상태로는 상호호환성이 없으나 관련 부품의 조합상태로는 호환성이 있음

CZ1-G131502 주변속레버그룹

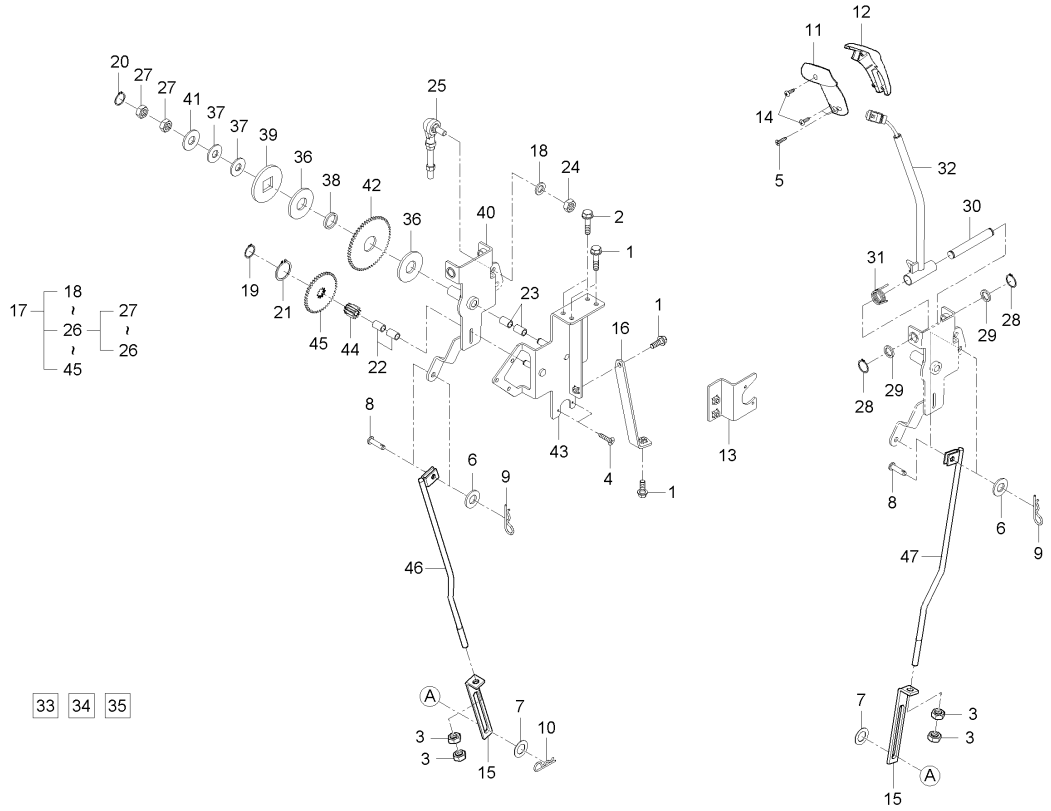

A : DXM110G , B : DXM110G-C

No.	부품번호	부품명	수량 A	수량 B	수량 C	수량 D	수량 E	I.C	비고
39	C7610-03361	고정와셔	1	1					
40	C9110-03462	조작암	1	1					
41	C9110-31331	평와셔20	1	1					
42	C9110-31341	57구동기어	1	1					
43	C9110-31311	주변속레버케이스	1	1					
44	C9110-31361	10구동기어	1	1					
45	C9110-31371	43구동기어	1	1					
46	C9110-32521	로드(중립1)	1	1					
47	C9110-32531	로드(중립2)	1	1					

----> 개정전의 부품이 개정후의 부품을 대체 할 수 있음
<---- 개정후의 부품이 개정전의 부품에 대체 할 수 있음
<-X-> 개정전과 후의 부품이 상호 호환성이 없음
<---> 개정전과 후의 부품이 상호 호환성이 있음
<-0-> 단품 상태로는 상호호환성이 없으나 관련 부품의 조합상태로는 호환성이 있음

CZ1-G131602 조작레버그룹

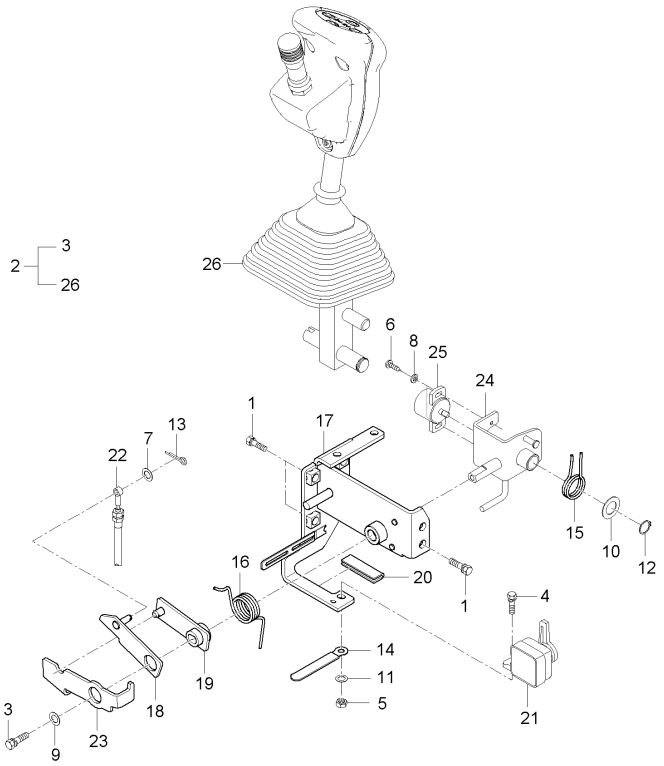

A : DXM110G , B : DXM110G-C

No.	부품번호	부품명	수량 A	수량 B	수량 C	수량 D	수량 E	I.C	비고
1	01125-50820	와셔붙임볼트	6	6					M8*P1.25
2	C9110-33401	조작레버조합	1	1					
3	01023-50614	와셔붙임볼트	1	1					M6P1.0
4	01023-50618	와셔붙임볼트	1	1					
5	02014-50060	너트	1	1					M6*P1.0
6	03024-50410	와셔붙임소나사	2	2					M*P0.7
7	04012-50060	평와셔	1	1					M6
8	04013-50040	평와셔	2	2					M4
9	04013-50060	평와셔	1	1					M6
10	04013-50120	평와셔	1	1					M12
11	04014-50060	평와셔	1	1					
12	04612-00120	스냅링	1	1					#12
13	05511-51612	분할핀	1	1					
14	15272-6759-1	배선잡이	1	1					
15	C7110-33426	스프링1	1	1					
16	C7110-33431	스프링2(조작레버)	1	1					
17	C7110-33454	지지판1(조향)	1	1					
18	C7110-33473	암1(조향)	1	1					
19	C7110-33483	암2(조향)	1	1					

----> 개정전의 부품이 개정후의 부품을 대체 할 수 있음 <---- 개정후의 부품이 개정전의 부품에 대체 할 수 있음
<-X-> 개정전과 후의 부품이 상호 호환성이 없음 <---> 개정전과 후의 부품이 상호 호환성이 있음
<-0-> 단품 상태로는 상호호환성이 없으나 관련 부품의 조합상태로는 호환성이 있음

CZ1-G131602 조작레버그룹

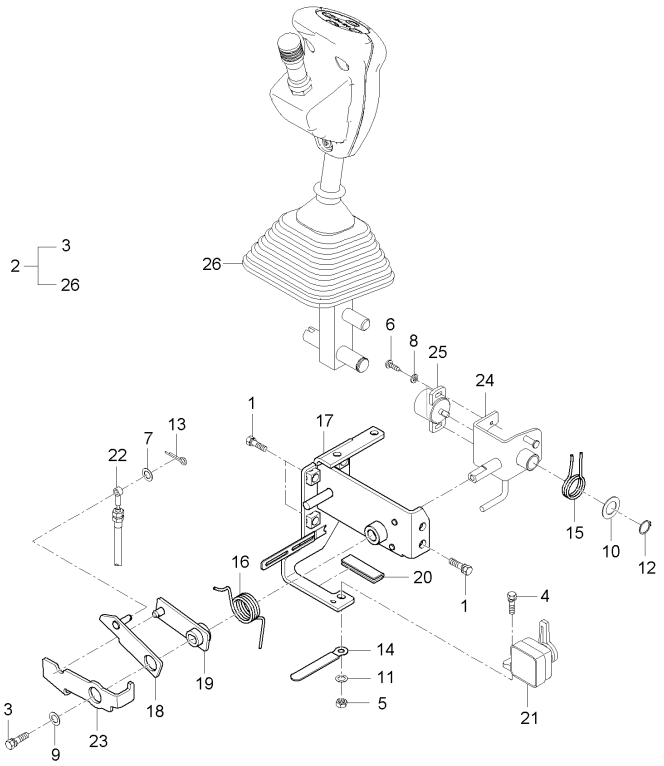

A : DXM110G , B : DXM110G-C

No.	부품번호	부품명	수량 A	수량 B	수량 C	수량 D	수량 E	I.C	비고
20	C7110-33611	U형고무(2.3T*48L)	1	1					
21	C7110-41236	레버스위치조합1	1	1					
22	C7210-33483	케이블(파워레버)	1	1					
23	C7210-33491	암 3	1	1					
24	C9110-33461	지지판2(조향)	1	1					
25	C9110-33511	무접점포텐셔메타	1	1					
26	C9110-77111	파워레버조합	1	1					

----> 개정전의 부품이 개정후의 부품을 대체 할 수 있음 <---- 개정후의 부품이 개정전의 부품에 대체 할 수 있음
<-X-> 개정전과 후의 부품이 상호 호환성이 없음 <---> 개정전과 후의 부품이 상호 호환성이 있음
<-0-> 단품 상태로는 상호호환성이 없으나 관련 부품의 조합상태로는 호환성이 있음

CZ1-G131702 부변속레버그룹

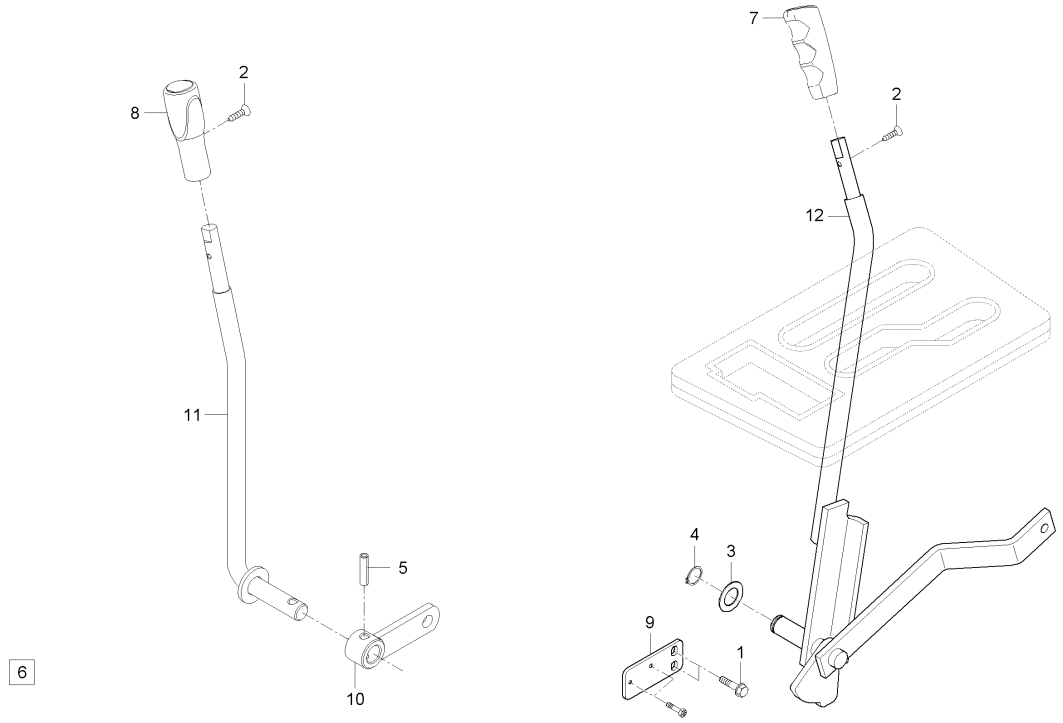

A : DXM110G , B : DXM110G-C

No.	부품번호	부품명	수량 A	수량 B	수량 C	수량 D	수량 E	I.C	비고
1	01025-50616	와셔붙임볼트	2	2					M6*P1
2	03056-50412	십자홈붙이소나사	2	2					M4XP0.7
3	04011-50160	평와셔	1	1					M16
4	04612-00160	스냅링	1	1					
5	05411-00625	스프링핀	1	1					DIA6*25
6	07811-11010	와이어	1	1					
7	C7110-38232	부변속레버	1	1					
8	C7110-38333	선회절환레버	1	1					
9	C7210-32692	스위치잡이판(작업제한)	1	1					
10	C9110-31872	절환레버(위1)	1	1					
11	C9110-31882	레버(선회)	1	1					
12	C9110-32611	부변속레버	1	1					

----> 개정전의 부품이 개정후의 부품을 대체 할 수 있음 <---- 개정후의 부품이 개정전의 부품에 대체 할 수 있음
<-X-> 개정전과 후의 부품이 상호 호환성이 없음 <---> 개정전과 후의 부품이 상호 호환성이 있음
<-0-> 단품 상태로는 상호호환성이 없으나 관련 부품의 조합상태로는 호환성이 있음

CZ1-G132102 조작부커버그룹 1

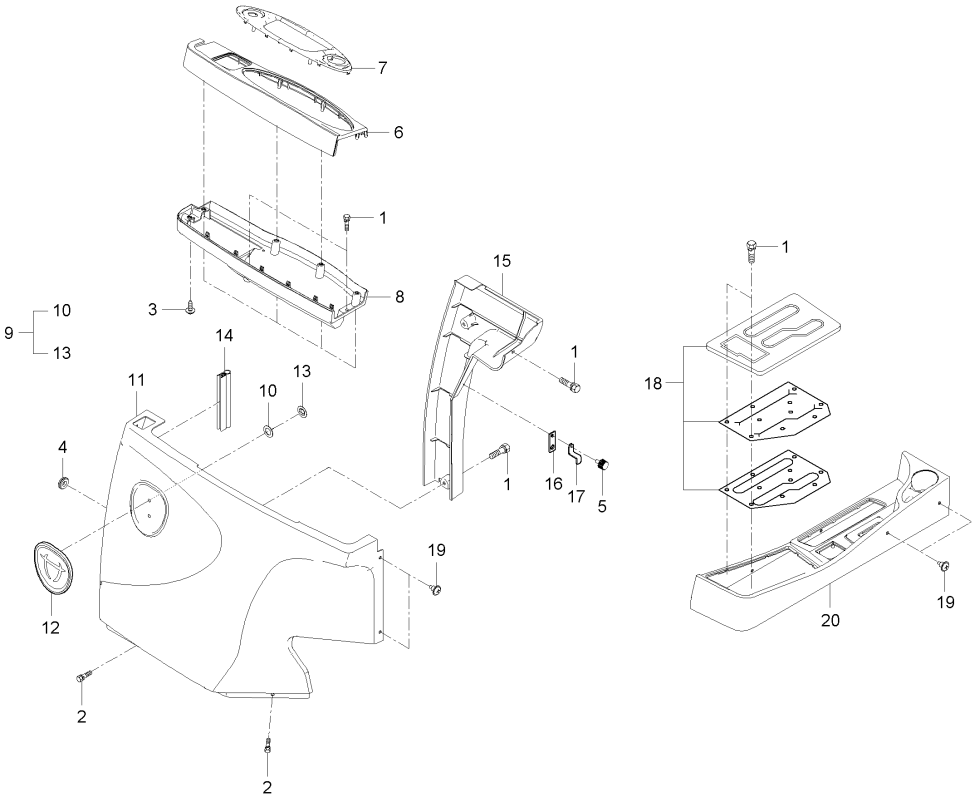

A : DXM110G , B : DXM110G-C

No.	부품번호	부품명	수량 A	B	C	D	E	I.C	비고
1	01025-50616	와셔붙임볼트	8						
2	01029-50620	와셔붙임볼트	3						
3	03514-50516	볼트나사	5						
4	31355-2949-1	그로밋	1						
5	52200-3328-1	손잡이볼트	1						
6	C7210-33113	커버(계기판 상)	1						
7	C7210-33122	커버(계기판커버상)	1						
8	C7210-33133	커버(계기판 하)	1						
9	C7210-34213	커버조합, 프론트	1						
10	82KC-0641	고무판	2						
11	C7210-33142	커버, 프론트	1						
12	C7612-31142	엠블랜(특대)	1						
13	T4620-50701	고정판	2						
14	C7210-34241	뱀띠고무	1						
15	C7210-34332	판넬(프론트뒤)	1						
16	C7210-34351	지지판(스위치)	1						
17	C7210-34361	예취고정금구	1						
18	C7210-34463	판넬 조합(사이드좌 커?	1						
19	C7210-38511	트러스머리나사	9						

----> 개정전의 부품이 개정후의 부품을 대체 할 수 있음 <---- 개정후의 부품이 개정전의 부품에 대체 할 수 있음
<-X-> 개정전과 후의 부품이 상호 호환성이 없음 <---> 개정전과 후의 부품이 상호 호환성이 있음
<-0-> 단품 상태로는 상호호환성이 없으나 관련 부품의 조합상태로는 호환성이 있음

CZ1-G132102 조작부커버그룹 1

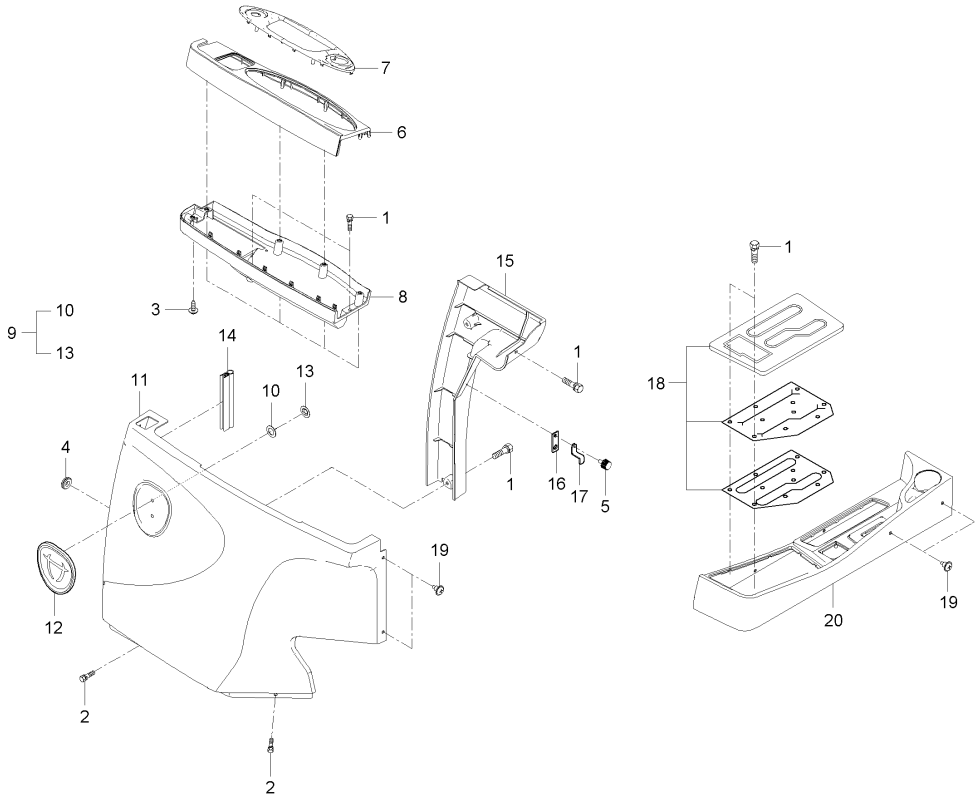

A : DXM110G , B : DXM110G-C

No.	부품번호	부품명	수량 A	B	C	D	E	I.C	비고
20	CZ11-0047A	사이드커버-좌	1						

----> 개정전의 부품이 개정후의 부품을 대체 할 수 있음 <---- 개정후의 부품이 개정전의 부품에 대체 할 수 있음
<-X-> 개정전과 후의 부품이 상호 호환성이 없음 <---> 개정전과 후의 부품이 상호 호환성이 있음
<-0-> 단품 상태로는 상호호환성이 없으나 관련 부품의 조합상태로는 호환성이 있음

CZ1-G132202 핸들 및 가이드 그룹

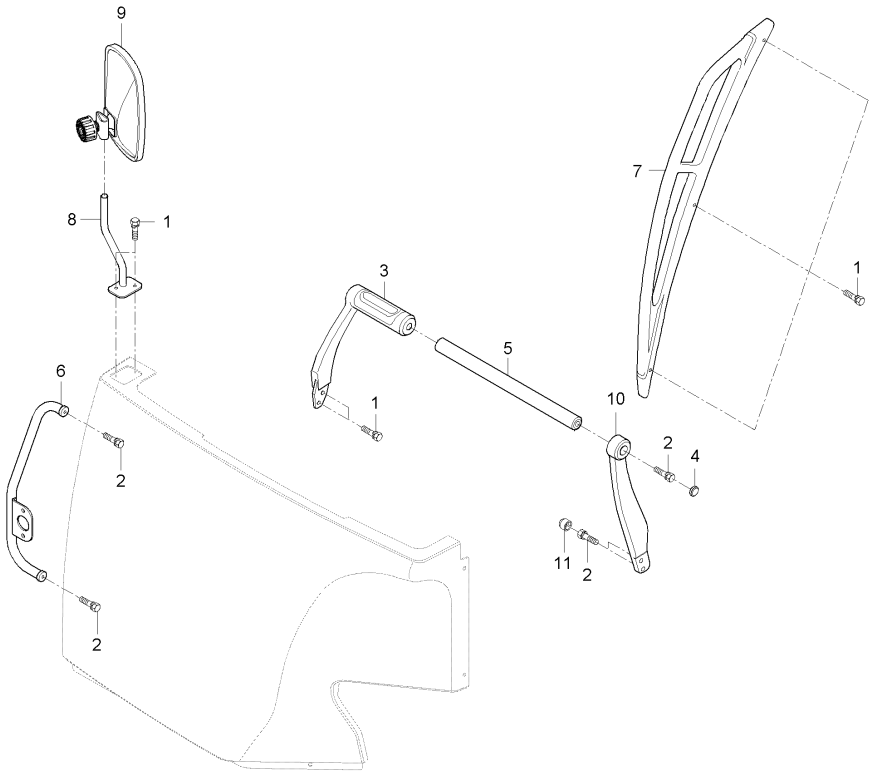

A : DXM110G , B : DXM110G-C

No.	부품번호	부품명	수량 A	B	C	D	E	I.C	비고
1	01125-50820	와셔붙임볼트	7						
2	01125-50825	와셔붙임볼트	5						
3	C7110-33214	핸들	1						
4	C7110-43231	캡	1						
5	C7210-34521	가이드봉	1						
6	C7210-34532	핸들(우측전방)	1						
7	C7210-34542	가이드	1						
8	C7210-34584	백미러지지대	1						
9	C7210-87822	백미러조합	1						
10	C7710-43223	핸들(좌)	1						
11	T4815-93211	캡너트, M8	2						

----> 개정전의 부품이 개정후의 부품을 대체 할 수 있음
<---- 개정후의 부품이 개정전의 부품에 대체 할 수 있음
<-X-> 개정전과 후의 부품이 상호 호환성이 없음
<---> 개정전과 후의 부품이 상호 호환성이 있음
<-0-> 단품 상태로는 상호호환성이 없으나 관련 부품의 조합상태로는 호환성이 있음

CZ1-G132302 조작부커버그룹 2

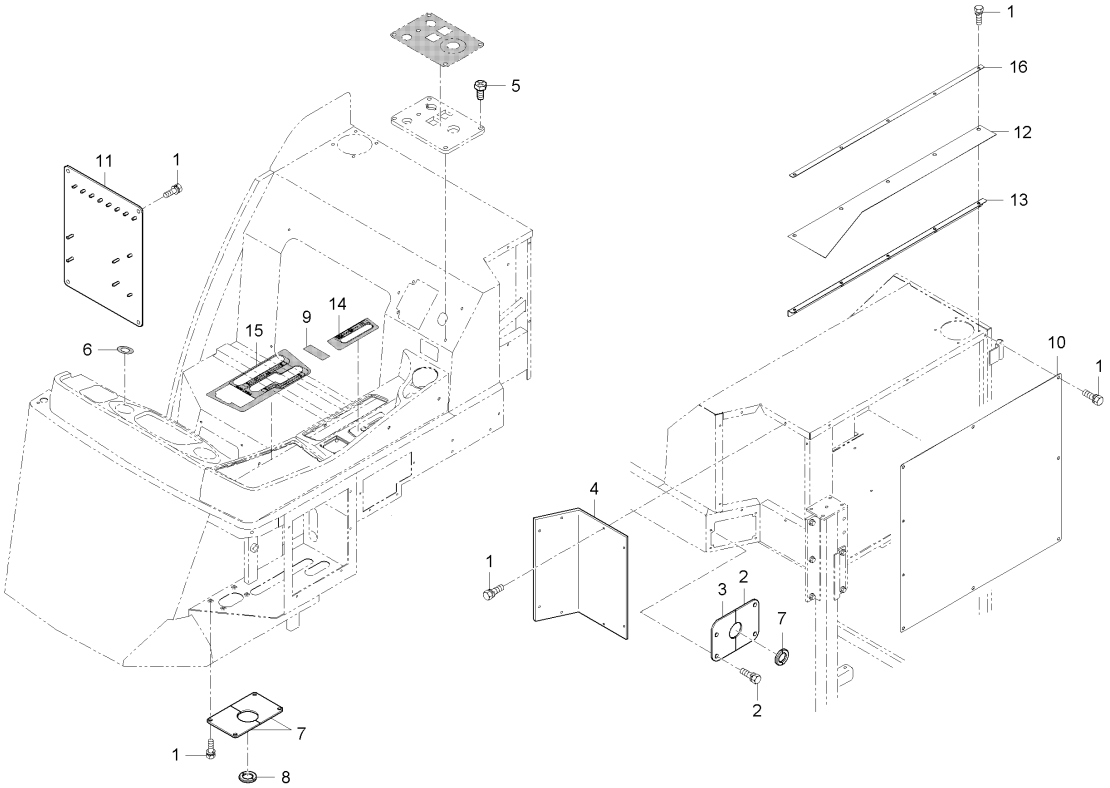

A : DXM110G , B : DXM110G-C

No.	부품번호	부품명	수량 A	B	C	D	E	I.C	비고
1	01025-50616	와셔붙임볼트	34						
2	C7210-34432	커버9(의자프레임)	1						
3	C7210-34442	커버11(의자프레임)	1						
4	C7210-35511	커버6(방진커버후)	1						
5	C7210-38521	트러스머리나사	4						
6	C7210-81122	시동키명판	1						
7	C7610-33242	카바(조작프레임)	2						
8	C7610-33251	그로멧	4						
9	C7714-34171	로터리스로틀명판	1						
10	C9110-35521	커버10(방진커버후)	1						
11	C9110-35541	전장품취부판	1						
12	C9110-35572	바람막이시일	1						
13	C9110-35582	바람막이시일브라켓	1						
14	CZ11-0057A	예취탈곡클러치명판	1						
15	CZ11-0074B	주변속레버명판	1						
16	CZ11-0176A	시일누름판	1						

----> 개정전의 부품이 개정후의 부품을 대체 할 수 있음 <---- 개정후의 부품이 개정전의 부품에 대체 할 수 있음
<-X-> 개정전과 후의 부품이 상호 호환성이 없음 <---> 개정전과 후의 부품이 상호 호환성이 있음
<-0-> 단품 상태로는 상호호환성이 없으나 관련 부품의 조합상태로는 호환성이 있음

CZ1-G132402 쿨링부 그룹

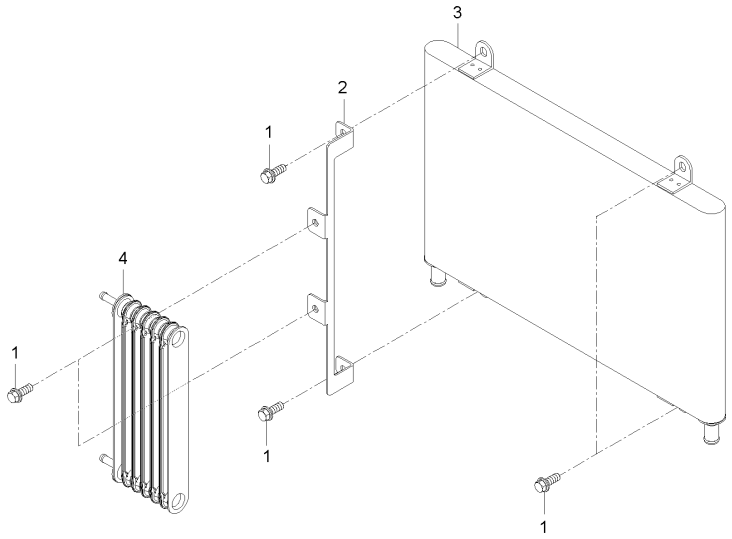

A : DXM110G , B : DXM110G-C

No.	부품번호	부품명	수량					I.C	비고
			A	B	C	D	E		
1	01123-50820	와셔붙임볼트	6	6					M8*P1.25
2	C9110-25931	연료쿨러취부판	1	1					
3	C9110-27391	오일쿨러	1	1					
4	T5315-81251	연료쿨러	1	1					

----> 개정전의 부품이 개정후의 부품을 대체 할 수 있음 <---- 개정후의 부품이 개정전의 부품에 대체 할 수 있음
<-X-> 개정전과 후의 부품이 상호 호환성이 없음 <---> 개정전과 후의 부품이 상호 호환성이 있음
<-0-> 단품 상태로는 상호호환성이 없으나 관련 부품의 조합상태로는 호환성이 있음

CZ1-G133102 방진커버 그룹

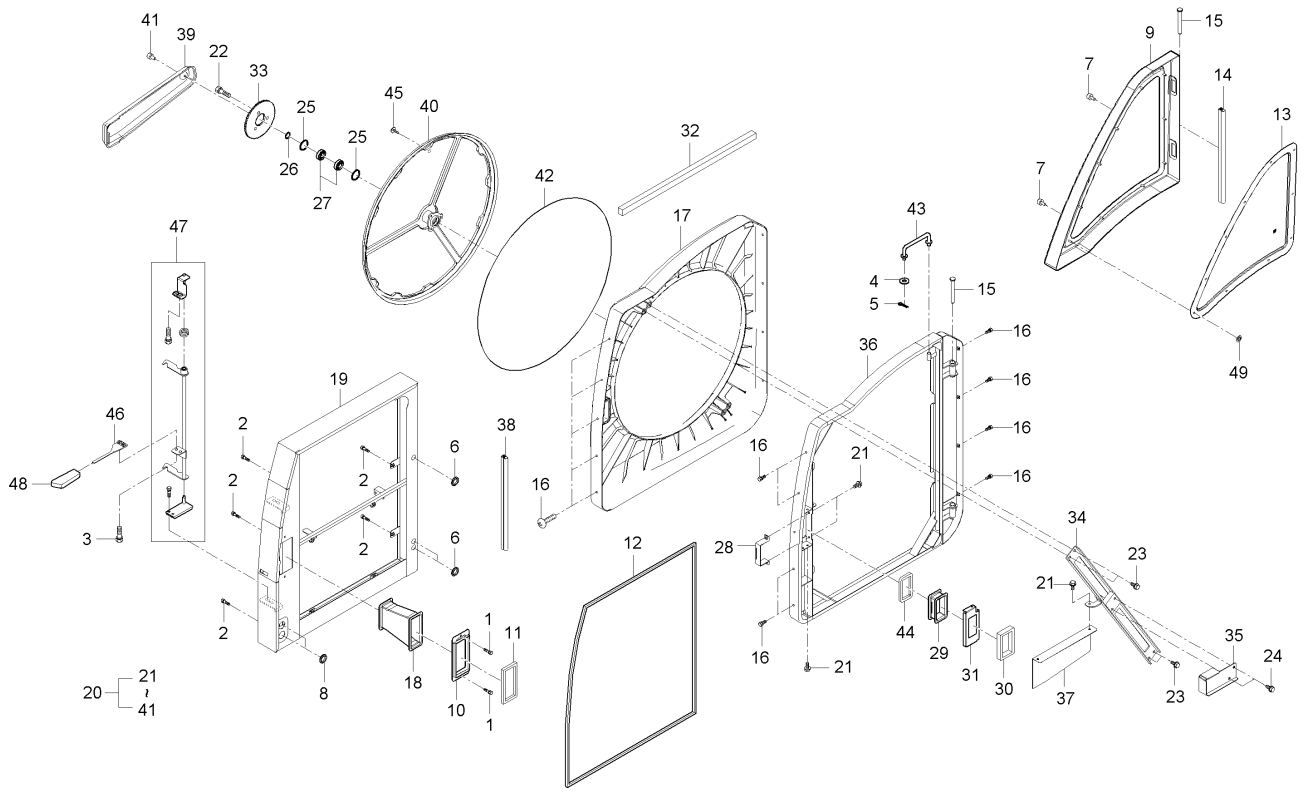

A : DXM110G , B : DXM110G-C

No.	부품번호	부품명	수량 A	수량 B	수량 C	수량 D	수량 E	I.C	비고
1	01023-50612	와셔붙임볼트	2	2					M6*P1.0
2	01023-50614	와셔붙임볼트	7	7					M6P1.0
3	01123-50820	와셔붙임볼트	2	2					M8*P1.25
4	04015-50100	평와셔	1	1					
5	05511-50315	분할핀	1	1					M3.2*20
6	31355-2949-1	그로밋	3	3					
7	52200-3328-1	손잡이볼트	2	2					
8	58218-1155-1	그로멧	2	2					
9	C7210-35123	방진커버앞(상)	1	1					
10	C7210-35221	덕트잡이2	1	1					
11	C7210-35272	방진제	1	1					
12	C7210-35391	방진제	4	4					
13	C7210-35444	타공망	1	1					
14	C7210-35631	뱀띠고무(방진커버상)	1	1					
15	C7210-35652	두부핀	4	4					
16	C7210-38511	트러스머리나사	9	9					
17	C9110-35112	방진스크린 커버	1	1					
18	C9110-35211	연결덕트2	1	1					
19	C9110-35232	방진프레임	1	1					

----> 개정전의 부품이 개정후의 부품을 대체 할 수 있음 <---- 개정후의 부품이 개정전의 부품에 대체 할 수 있음
<-X-> 개정전과 후의 부품이 상호 호환성이 없음 <---> 개정전과 후의 부품이 상호 호환성이 있음
<-0-> 단품 상태로는 상호호환성이 없으나 관련 부품의 조합상태로는 호환성이 있음

CZ1-G133102 방진커버 그룹

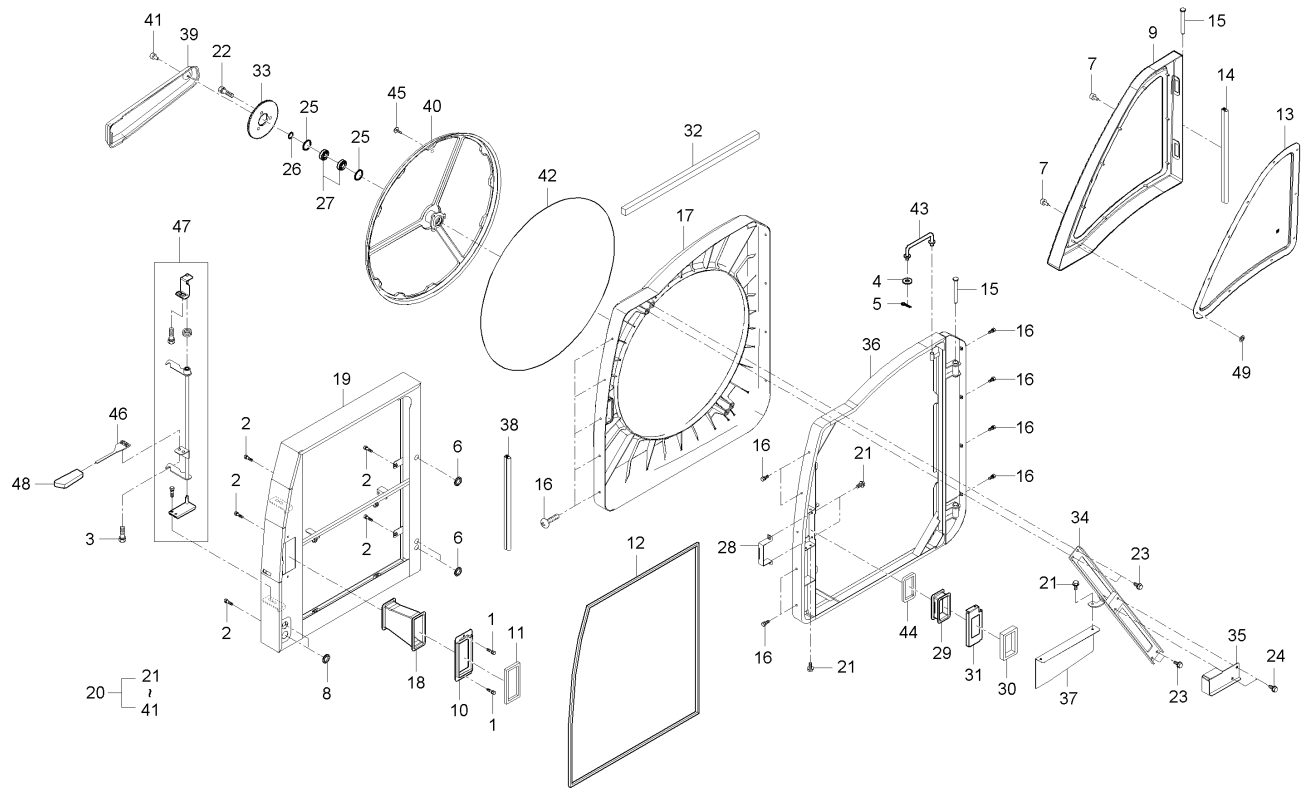

A : DXM110G , B : DXM110G-C

No.	부품번호	부품명	수량 A	B	C	D	E	I.C	비고
20	C9110-35502	방진커버(앞)조합	1	1					
21	01023-50614	와셔붙임볼트	7	7					M6P1.0
22	01023-50618	와셔붙임볼트	3	3					
23	01123-50816	와셔붙임볼트	4	4					M8*P1.25
24	01125-50820	와셔붙임볼트	2	2					M8*P1.25
25	04611-00320	스냅링	2	2					
26	04612-00150	스냅링	1	1					
27	08141-06002	볼베어링	2	2					#6002DD
28	C7210-35132	덕트잡이	1	1					
29	C7210-35142	연결덕트3	1	1					
30	C7210-35282	방진제	1	1					
31	C7210-35352	잡이판	1	1					
32	C7210-35672	방진제(방진커버앞)	1	1					
33	C7210-36151	기어70	1	1					
34	C9110-35331	스크린보스	1	1					
35	C9110-35341	모터지지대	1	1					
36	C9110-35362	방진커버프레임	1	1					
37	C9110-35421	저항판	1	1					
38	C9110-35621	뱀띠고무(방진커버하)	1	1					

----> 개정전의 부품이 개정후의 부품을 대체 할 수 있음 <---- 개정후의 부품이 개정전의 부품에 대체 할 수 있음
<-X-> 개정전과 후의 부품이 상호 호환성이 없음 <---> 개정전과 후의 부품이 상호 호환성이 있음
<-0-> 단품 상태로는 상호호환성이 없으나 관련 부품의 조합상태로는 호환성이 있음

CZ1-G133102 방진커버 그룹

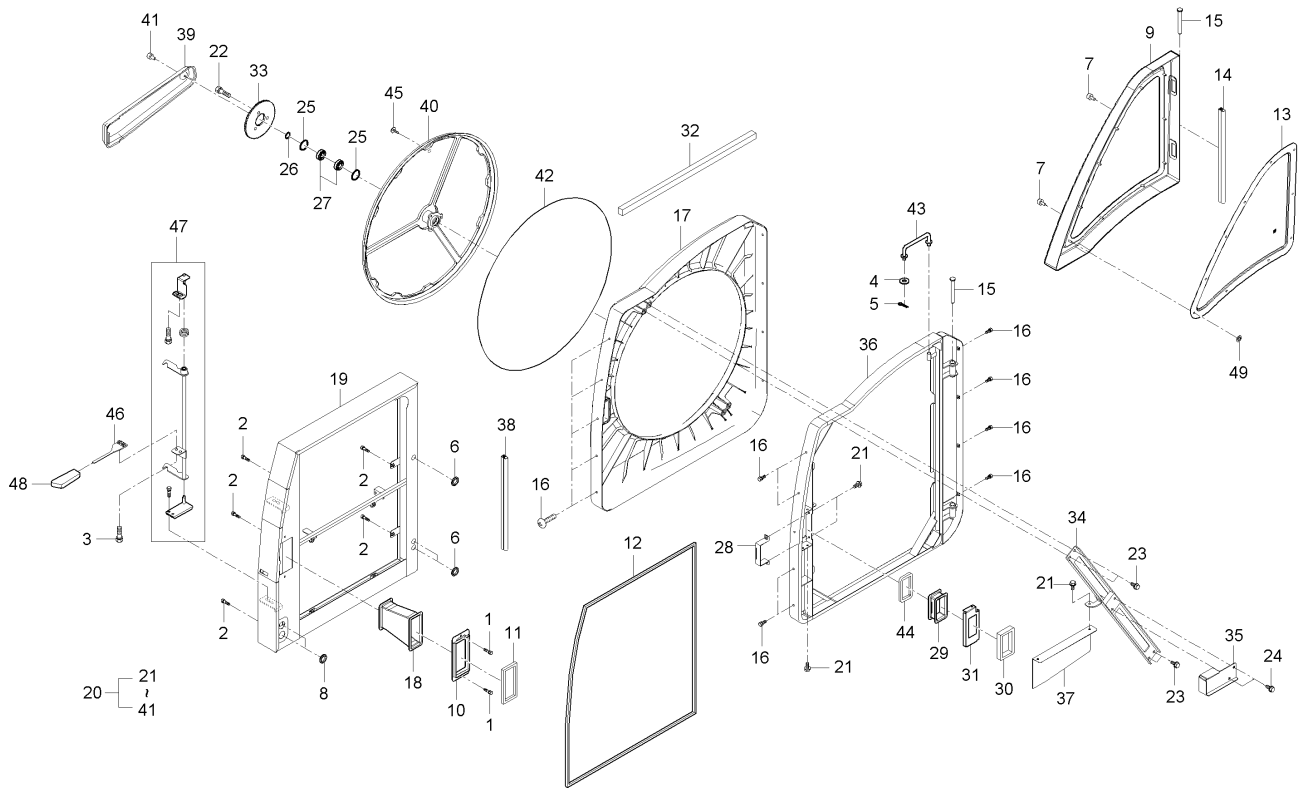

A : DXM110G , B : DXM110G-C

No.	부품번호	부품명	수량 A	수량 B	수량 C	수량 D	수량 E	I.C	비고
39	C9110-36112	흡입덕트조합	1	1					
40	C9110-36122	방진스크린조합	1	1					
41	CZ17-0031A	손잡이볼트 0E	1	1					
42	C9110-35641	모헤어조합	1	1					
43	C9110-35712	고정고리	1	1					
44	CZ11-0147A	먼지막음시일	1	1					
45	CZ11-0218A	패스너	1	1					
46	CZ18-0043A	잡이판	1	1					
47	CZ18-0045A	고정고리조합	1	1					
48	P5370-63222	악세레버손잡이	1	1					
49	T4620-50701	고정판	10	10					

----> 개정전의 부품이 개정후의 부품을 대체 할 수 있음 <---- 개정후의 부품이 개정전의 부품에 대체 할 수 있음
<-X-> 개정전과 후의 부품이 상호 호환성이 없음 <---> 개정전과 후의 부품이 상호 호환성이 있음
<-0-> 단품 상태로는 상호호환성이 없으나 관련 부품의 조합상태로는 호환성이 있음

CZ1-G133202 의자 그룹

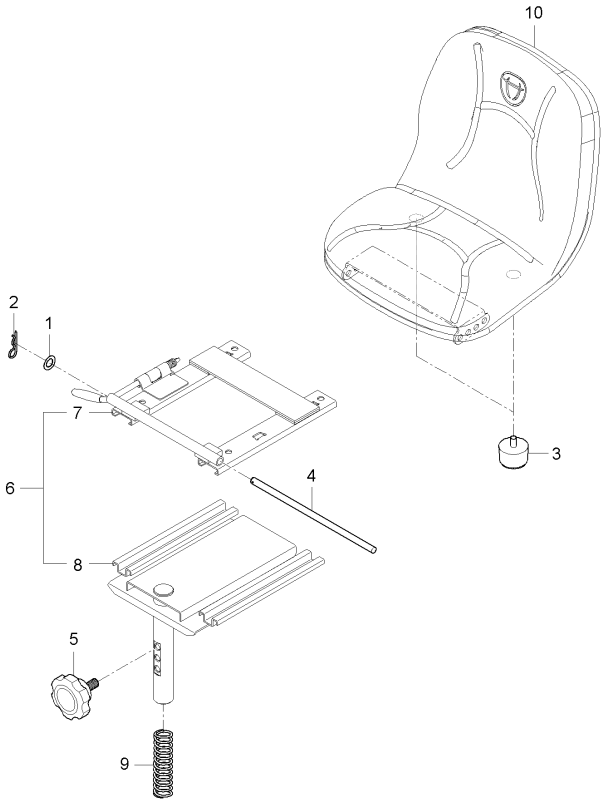

A : DXM110G , B : DXM110G-C

No.	부품번호	부품명	수량					I.C	비고
			A	B	C	D	E		
1	04013-50100	평와셔	1	1					M10
2	05525-51000	스냅핀	1	1					
3	52500-3549-1	쿠션고무	2	2					
4	C7110-35451	의자고정핀	1	1					
5	C7180-61532	의자지지조임볼트	1	1					
6	C7210-38116	의자지지	1	1					
7	C7210-38224	의자지지, 1	1	1					
8	C7210-38233	의자지지, 2	1	1					
9	C7210-38192	의자높이스프링	1	1					
10	P6270-85731	의자조합	1	1					

----> 개정전의 부품이 개정후의 부품을 대체 할 수 있음 <---- 개정후의 부품이 개정전의 부품에 대체 할 수 있음
<-X-> 개정전과 후의 부품이 상호 호환성이 없음 <---> 개정전과 후의 부품이 상호 호환성이 있음
<-0-> 단품 상태로는 상호호환성이 없으나 관련 부품의 조합상태로는 호환성이 있음

CZ1-G136102 HST및부변속로드그룹

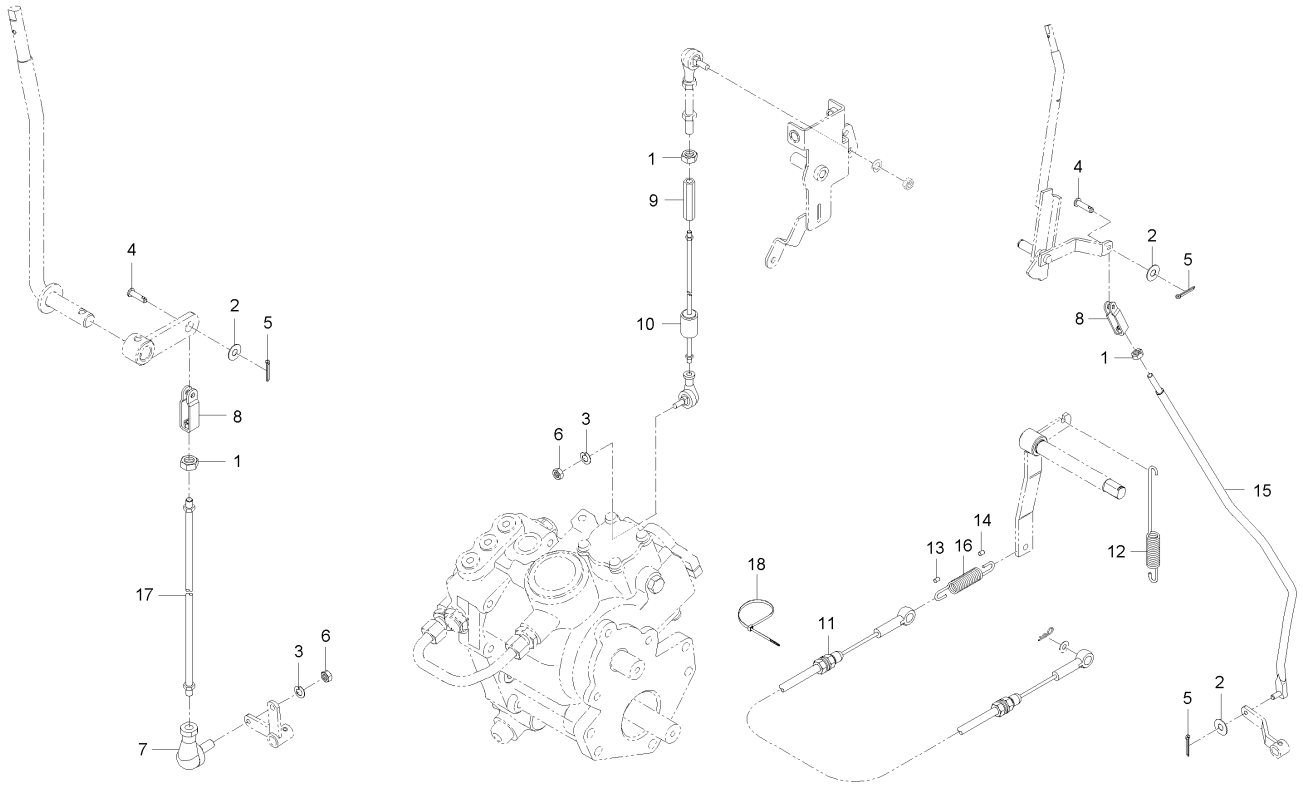

A : DXM110G , B : DXM110G-C

No.	부품번호	부품명	수량 A	수량 B	수량 C	수량 D	수량 E	I.C	비고
1	02176-50100	너트	3	3					M10XP1.25
2	04013-50080	평와셔	3	3					M8
3	04512-50100	스프링와셔	2	2					M10
4	05122-50820	두부핀	2	2					
5	05511-50215	분할핀	3	3					
6	41182-5151-1	풀림방지너트	2	2					
7	52300-7517-1	링크볼, 1	1	1					
8	54516-3213-1	로드고정쇠	2	2					
9	55311-3156-1	턴버클	1	1					
10	C7210-31453	HST로드조합	1	1					
11	C7210-32162	주차브레이크케이블	1	1					
12	C7610-31831	스프링	1	1					
13	C7910-32241	호스1	1	1					
14	C7910-32251	호스2	1	1					
15	C9110-32622	부변속로드	1	1					
16	CZ11-0079A	스프링	1	1					
17	CZ11-0174A	선회변속로드	1	1					
18	T4520-82551	코드밴드	1	1					

----> 개정전의 부품이 개정후의 부품을 대체 할 수 있음 <---- 개정후의 부품이 개정전의 부품에 대체 할 수 있음
<-X-> 개정전과 후의 부품이 상호 호환성이 없음 <---> 개정전과 후의 부품이 상호 호환성이 있음
<-0-> 단품 상태로는 상호호환성이 없으나 관련 부품의 조합상태로는 호환성이 있음

CZ1-G136202 언로더지지부 그룹

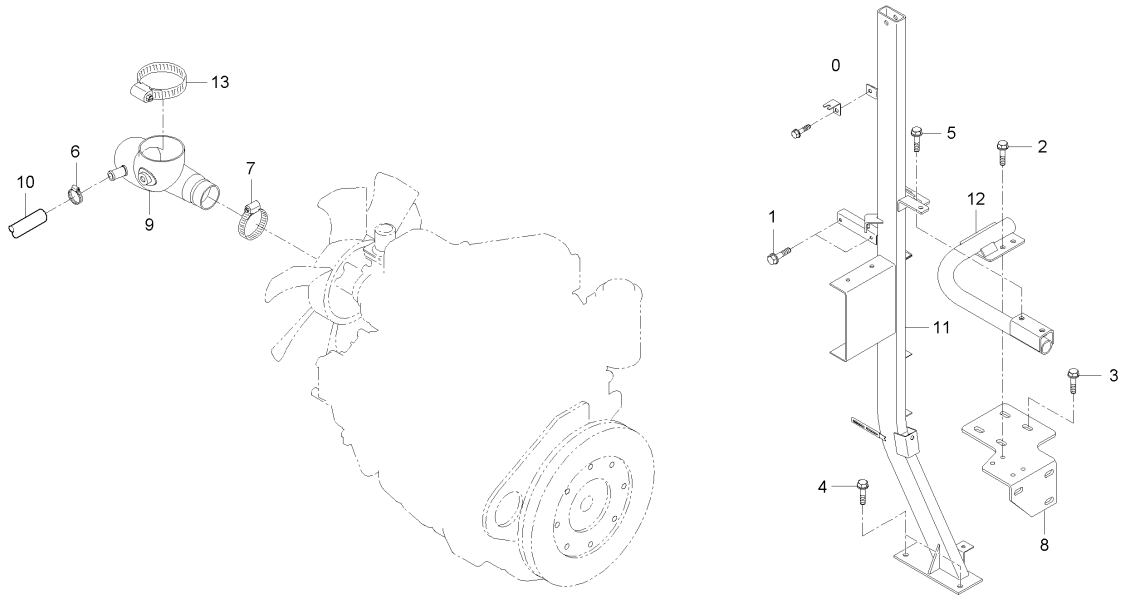

A : DXM110G , B : DXM110G-C

No.	부품번호	부품명	수량 A	수량 B	수량 C	수량 D	수량 E	I.C	비고
1	01023-50614	와셔붙임볼트	3	3					M6P1.0
2	01125-50825	와셔붙임볼트	6	6					M8*1.25
3	01127-50825	와셔붙임볼트	7	7					
4	01133-51025	와셔붙임볼트	2	2					M10*1.25
5	01135-51025	와셔붙임볼트	4	4					M8*1.25
6	09318-87032	호스클램프	1	1					
7	09318-87070	호스클램프	1	1					
8	C9110-21521	언로더지지보강판	1	1					
9	C9110-26111	흡입호스 1	1	1					
10	C9110-26191	블로우바이호스	1	1					
11	C9170-32561	언로더지지대	1	1					
12	C9170-32571	언로더지지파이프	1	1					
13	E7310-11782	호스클램프	1	1					

----> 개정전의 부품이 개정후의 부품을 대체 할 수 있음 <---- 개정후의 부품이 개정전의 부품에 대체 할 수 있음
<-X-> 개정전과 후의 부품이 상호 호환성이 없음 <---> 개정전과 후의 부품이 상호 호환성이 있음
<-0-> 단품 상태로는 상호호환성이 없으나 관련 부품의 조합상태로는 호환성이 있음

CZ1-G136302 파워클러치 그룹

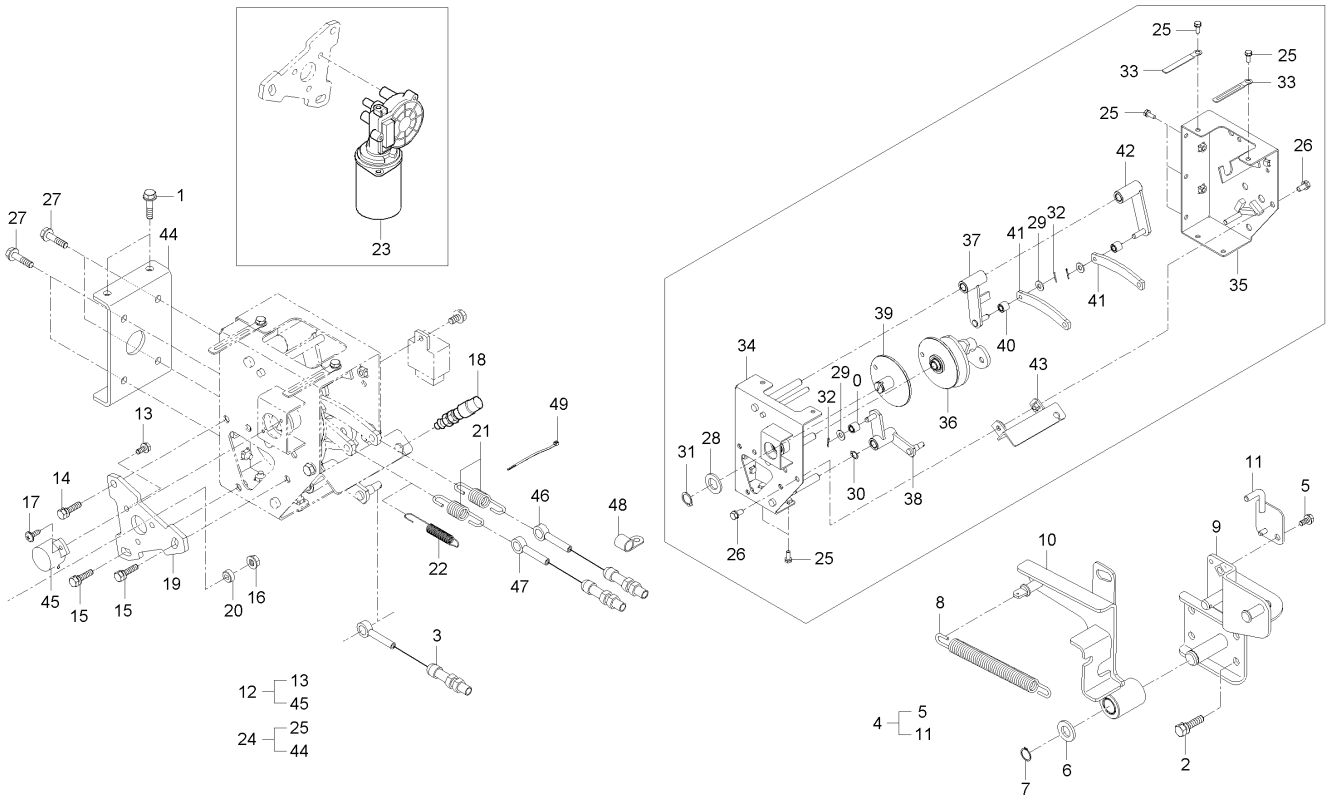

A : DXM110G , B : DXM110G-C

No.	부품번호	부품명	수량 A	수량 B	수량 C	수량 D	수량 E	I.C	비고
1	01123-50822	와셔붙임볼트	3	3					M8XP1.25
2	01123-51025	와셔붙임볼트	4	4					M10X1.5
3	C7210-31693	오토클러치 케이블	1	1					
4	C7210-37201	탈곡인디케이터조합	1	1					
5	01123-50818	와셔붙임볼트	1	1					M8*P1.25
6	04011-50200	평와셔	1	1					
7	04612-00200	스냅링	1	1					DIA20
8	53961-1613-1	탈곡 텐션 스프링	1	1					
9	C7210-37211	고정판	1	1					
10	C7210-37221	인디케이터지지	1	1					
11	C7210-37231	인디케이터	1	1					
12	C9110-31402	파워클러치 총조합	1	1					
13	01023-50616	와셔붙임볼트	3	3					M6*P1.0
14	01123-50820	와셔붙임볼트	1	1					M8*P1.25
15	01125-50820	와셔붙임볼트	2	2					M8*P1.25
16	02763-50080	플랜지너트	1	1					M8XP1.25
17	03054-50410	십자홈붙이소나사	2	2					M4*0.8
18	52320-4288-1	안전스위치조합	1	1					
19	C7210-31544	모터지지	1	1					

----> 개정전의 부품이 개정후의 부품을 대체 할 수 있음 <---- 개정후의 부품이 개정전의 부품에 대체 할 수 있음
<-X-> 개정전과 후의 부품이 상호 호환성이 없음 <---> 개정전과 후의 부품이 상호 호환성이 있음
<-0-> 단품 상태로는 상호호환성이 없으나 관련 부품의 조합상태로는 호환성이 있음

CZ1-G136302 파워클러치 그룹

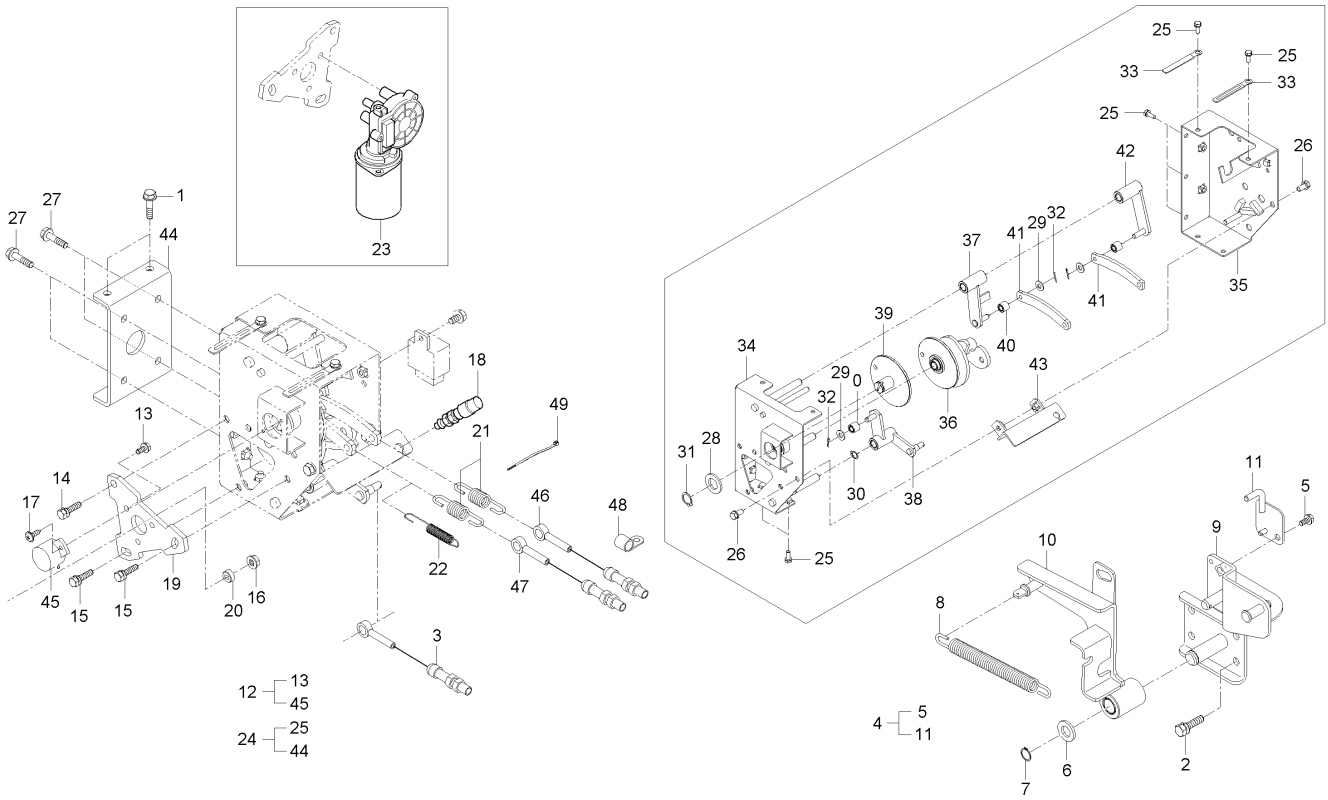

A : DXM110G , B : DXM110G-C

No.	부품번호	부품명	수량 A	수량 B	수량 C	수량 D	수량 E	I.C	비고
20	C7210-31643	기어(모터)	1	1					
21	C7210-31761	조절스프링	2	2					
22	C7210-75731	스프링	1	1					
23	C7210-97103	파워클러치모터	1	1					
24	C9110-31502	파워클러치조합	1	1					
25	01023-50616	와셔붙임볼트	7	7					M6*P1.0
26	01123-50816	와셔붙임볼트	2	2					M8*P1.25
27	01123-50822	와셔붙임볼트	4	4					M8XP1.25
28	04011-50200	평와셔	1	1					
29	04013-50080	평와셔	3	3					M8
30	04612-00120	스냅링	1	1					#12
31	04612-00200	스냅링	1	1					DIA20
32	05511-50212	분할핀	3	3					DIA2*12
33	37150-3447-1	배선클램프	2	2					
34	C7210-31514	파워클러치프레임1	1	1					
35	C7210-31524	파워클러치프레임2	1	1					
36	C7210-31555	캠(암구동72기어)	1	1					
37	C7210-31562	탈곡클러치암	1	1					
38	C7210-31582	피드체인클러치암	1	1					

----> 개정전의 부품이 개정후의 부품을 대체 할 수 있음 <---- 개정후의 부품이 개정전의 부품에 대체 할 수 있음
<-X-> 개정전과 후의 부품이 상호 호환성이 없음 <---> 개정전과 후의 부품이 상호 호환성이 있음
<-0-> 단품 상태로는 상호호환성이 없으나 관련 부품의 조합상태로는 호환성이 있음

CZ1-G136302 파워클러치 그룹

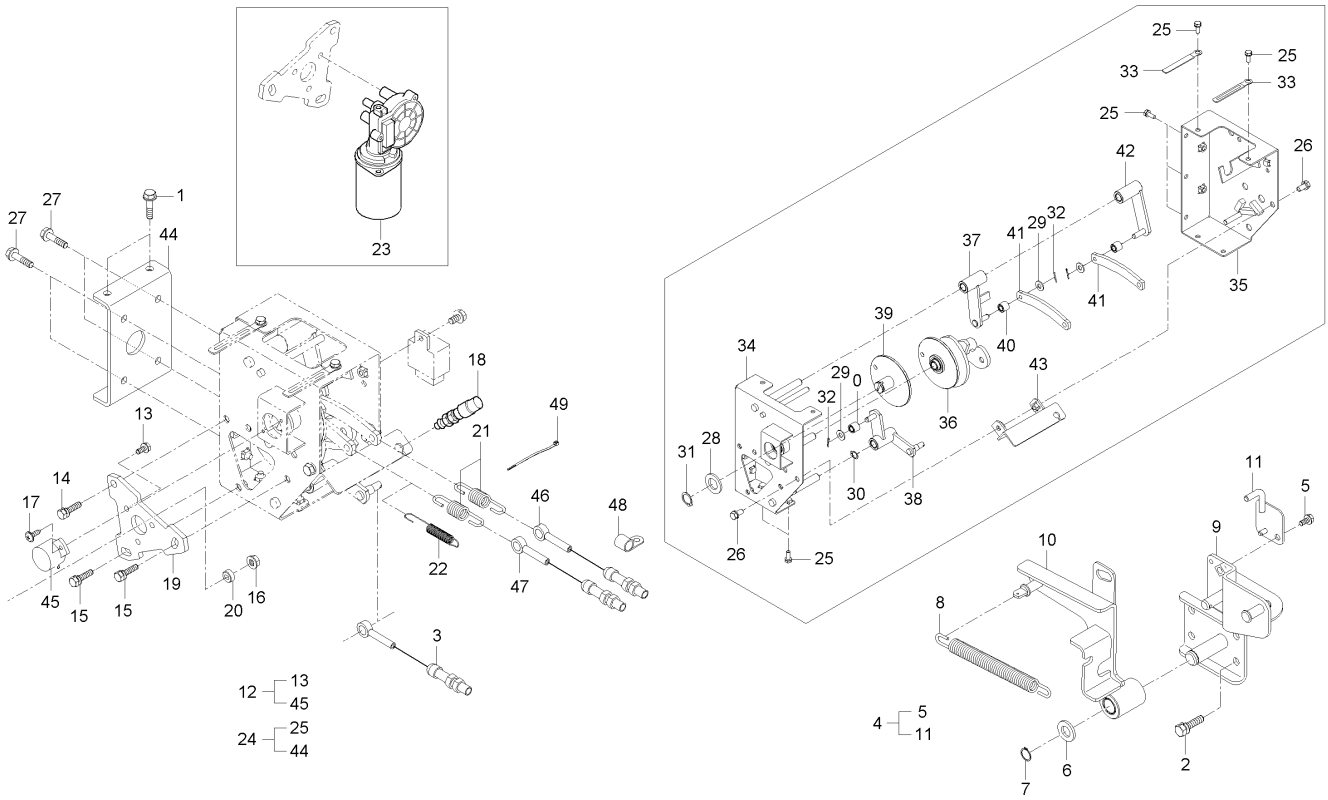

A : DXM110G , B : DXM110G-C

No.	부품번호	부품명	수량 A	수량 B	수량 C	수량 D	수량 E	I.C	비고
39	C7210-31594	센서기어(72)	1	1					
40	C7210-31622	13.5간격통	3	3					
41	C7210-31632	연결금구	2	2					
42	C7210-31652	예취클러치암	1	1					
43	C7210-31752	체인클러치지지	1	1					
44	C9110-21211	파워클러치지지	1	1					
45	T4710-32231	포텐셔메터조합	1	1					
46	C9110-31682	탈곡클러치케이블	1	1					
47	C9110-32812	예취클러치케이블	1	1					
48	F6800-15121	파이프잡이클립	1	1					
49	T2185-82561	코드밴드	1	1					

----> 개정전의 부품이 개정후의 부품을 대체 할 수 있음 <---- 개정후의 부품이 개정전의 부품에 대체 할 수 있음
<-X-> 개정전과 후의 부품이 상호 호환성이 없음 <---> 개정전과 후의 부품이 상호 호환성이 있음
<-0-> 단품 상태로는 상호호환성이 없으나 관련 부품의 조합상태로는 호환성이 있음

CZ1-G136402 조작부 커버그룹 3

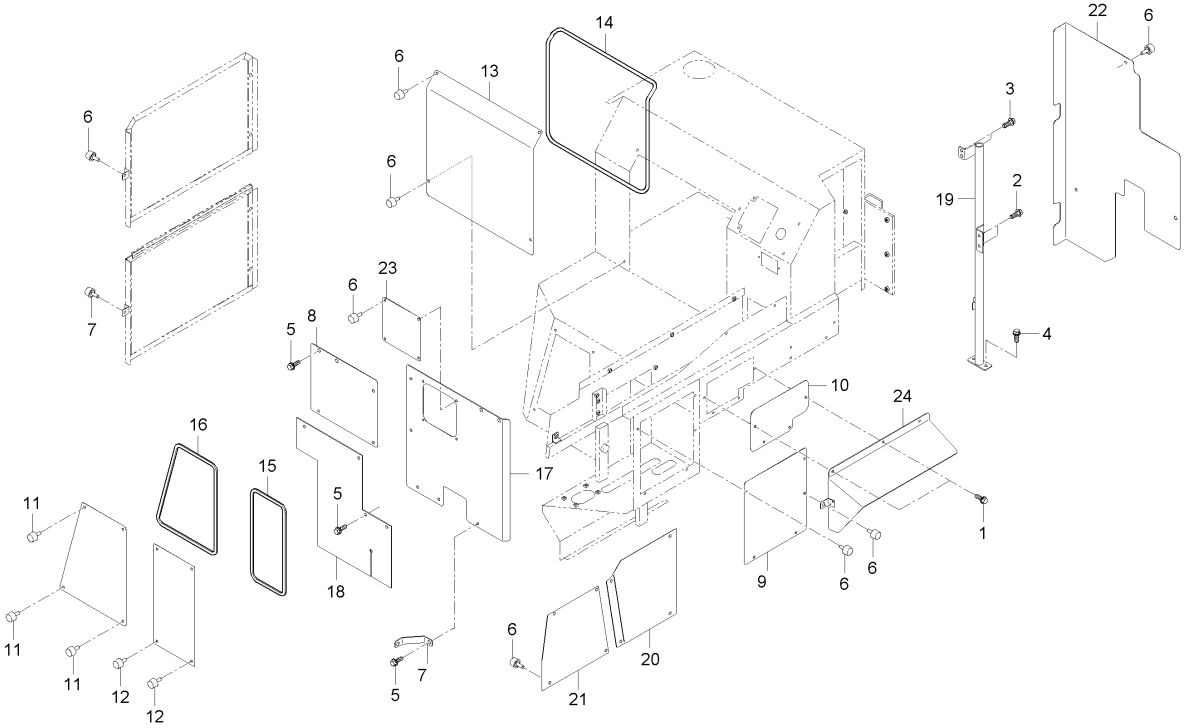

A : DXM110G , B : DXM110G-C

No.	부품번호	부품명	수량 A	수량 B	수량 C	수량 D	수량 E	I.C	비고
1	01025-50616	와셔붙임볼트	4	4					M6*P1
2	01123-50816	와셔붙임볼트	2	2					M8*P1.25
3	01123-50820	와셔붙임볼트	2	2					M8*P1.25
4	01123-50825	와셔붙임볼트	2	2					M8*P1.25
5	01125-50820	와셔붙임볼트	11	11					M8*P1.25
6	52200-3328-1	손잡이볼트	31	31					
7	C7210-25871	풍향판지지	1	1					
8	C7210-25881	풍향판2	1	1					
9	C7210-34112	커버3(사이드판넬)	1	1					
10	C7210-34182	점검창커버	1	1					
11	C7210-34412	커버1(의자프레임)	1	1					
12	C7210-34421	커버2(의자프레임)	1	1					
13	C7210-35413	커버5(방진커버)	1	1					
14	C7210-38332	방진재, 3	2	2					
15	C7210-38341	방진재, 4	2	2					
16	C7210-38351	방진재, 5	2	2					
17	C9110-25781	풍향판	1	1					
18	C9110-25791	풍향판고무	1	1					
19	C9110-32581	조작부지지대(뒤)	1	1					

----> 개정전의 부품이 개정후의 부품을 대체 할 수 있음 <---- 개정후의 부품이 개정전의 부품에 대체 할 수 있음
<-X-> 개정전과 후의 부품이 상호 호환성이 없음 <---> 개정전과 후의 부품이 상호 호환성이 있음
<-0-> 단품 상태로는 상호호환성이 없으나 관련 부품의 조합상태로는 호환성이 있음

CZ1-G136402 조작부 커버그룹 3

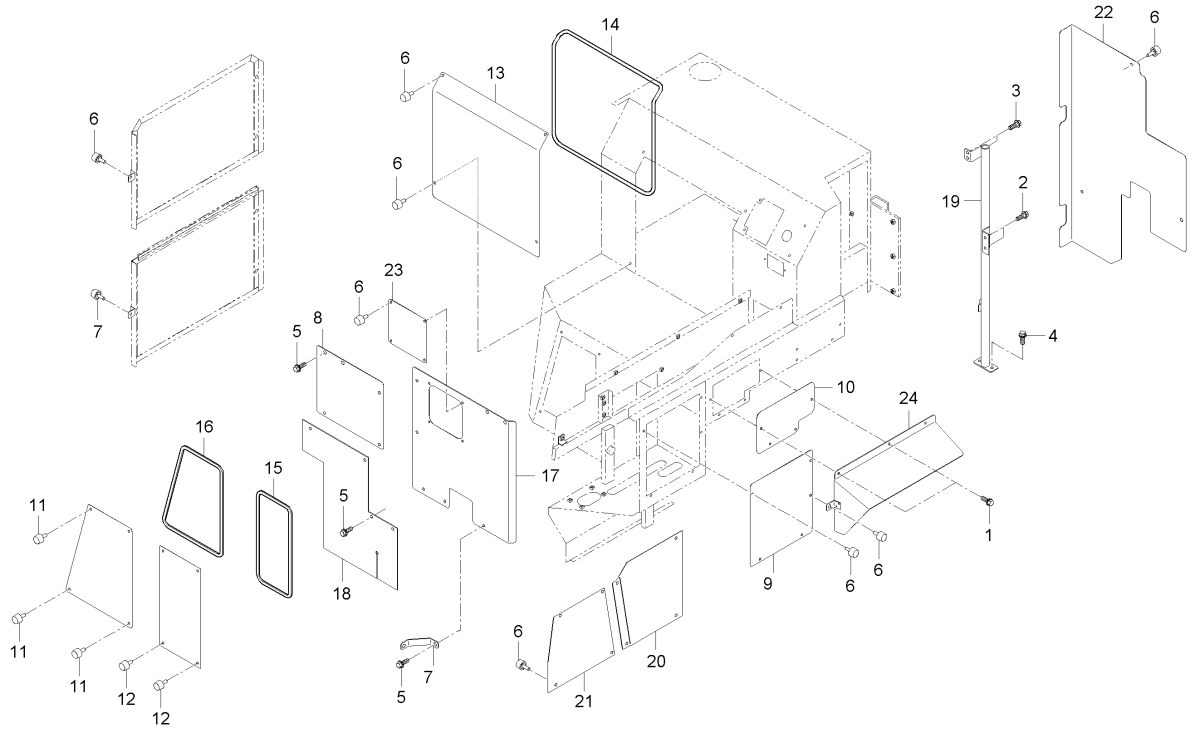

A : DXM110G , B : DXM110G-C

No.	부품번호	부품명	수량 A	수량 B	수량 C	수량 D	수량 E	I.C	비고
20	C9110-34321	커버8(프론터커버)	1	1					
21	C9110-34491	커버9(프론터커버)	1	1					
22	C9110-35531	조작부카버(뒤,아래)	1	1					
23	CZ11-0051A	점검창	1	1					
24	CZ11-0058A	조작부커버 좌 상	1	1					

----> 개정전의 부품이 개정후의 부품을 대체 할 수 있음 <---- 개정후의 부품이 개정전의 부품에 대체 할 수 있음
<-X-> 개정전과 후의 부품이 상호 호환성이 없음 <---> 개정전과 후의 부품이 상호 호환성이 있음
<-0-> 단품 상태로는 상호호환성이 없으나 관련 부품의 조합상태로는 호환성이 있음

CZ1-G136602 방진재그룹

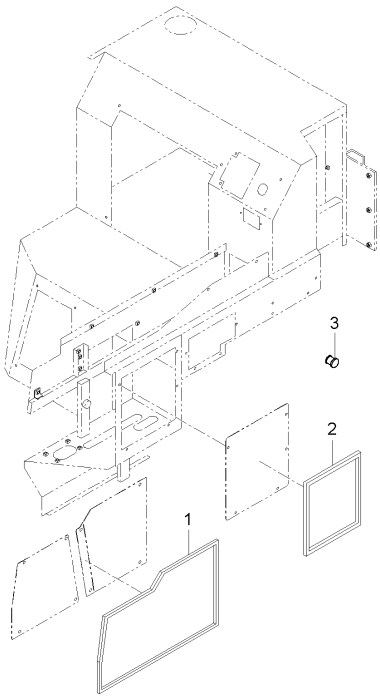

A : DXM110G , B : DXM110G-C

No.	부품번호	부품명	수량 A	수량 B	수량 C	수량 D	수량 E	I.C	비고
1	C7280-38361	방진재 , 6	2	2					
2	C7280-38381	방진재 , 8	1	1					
3	T4682-55801	그로멧	3	3					

----> 개정전의 부품이 개정후의 부품을 대체 할 수 있음
<---- 개정후의 부품이 개정전의 부품에 대체 할 수 있음
<-X-> 개정전과 후의 부품이 상호 호환성이 없음
<---> 개정전과 후의 부품이 상호 호환성이 있음
<-0-> 단품 상태로는 상호호환성이 없으나 관련 부품의 조합상태로는 호환성이 있음

CZ1-G138102 명판그룹

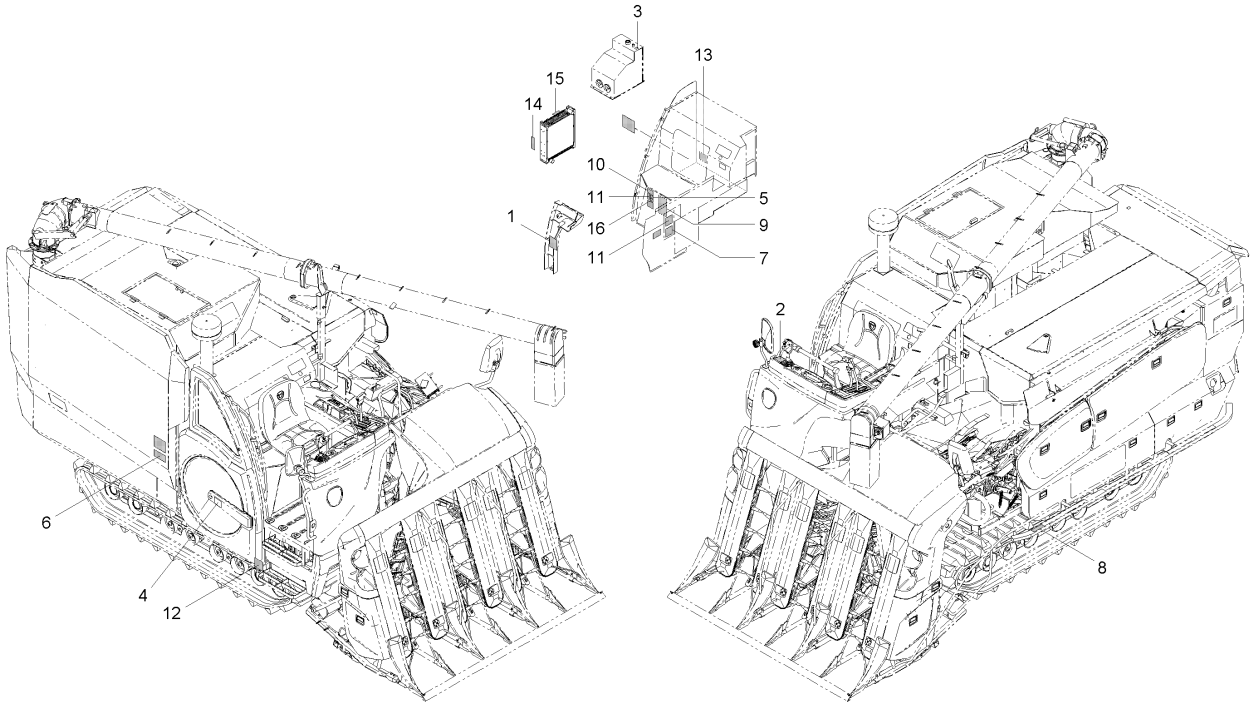

A : DXM110G , B : DXM110G-C

No.	부품번호	부품명	수량 A	수량 B	수량 C	수량 D	수량 E	I.C	비고
1	52200-4327-2	예취고정명판	1	1					
2	C7210-81161	파워스티어링레버명판	1	1					
3	C7210-81231	HST오일명판	1	1					
4	C7210-81251	방진스크린주의명판	1	1					
5	C7210-81261	소음기경고명판	1	1					
6	C7610-31291	커버주의명판	1	1					
7	C7610-43231	주차브레이크주의명판	1	1					
8	C7610-43451	보조튜브주의명판	1	1					
9	C7910-43372	안전작업명판	1	1					
10	C7910-43651	조작주의명판	1	1					
11	C7910-43814	클러치페달 명판	1	1					
12	CZ11-0070A	제조명판	1	1					
13	CZ11-0081A	유압블럭명판	1	1					
14	T4625-52351	팬주의명판	1	1					
15	T4930-52371	라디에이터경고명판	1	1					
16	T4930-52381	경고명판	1	1					

----> 개정전의 부품이 개정후의 부품을 대체 할 수 있음 <---- 개정후의 부품이 개정전의 부품에 대체 할 수 있음
<-X-> 개정전과 후의 부품이 상호 호환성이 없음 <---> 개정전과 후의 부품이 상호 호환성이 있음
<-0-> 단품 상태로는 상호호환성이 없으나 관련 부품의 조합상태로는 호환성이 있음

CZ1-G311003 앞뒤측판그룹

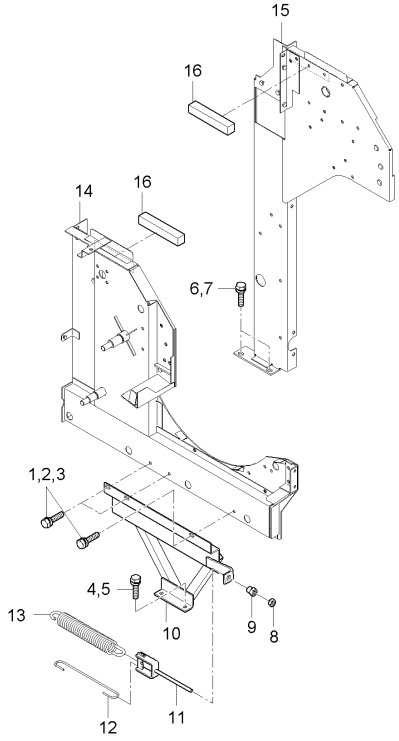

A : DXM110G , B : DXM110G-C

No.	부품번호	부품명	수량 A	수량 B	수량 C	수량 D	수량 E	I.C	비고
1	01125-50816	와셔붙임볼트	1	1					M8*P1.25
2	01125-50816	와셔붙임볼트	1	1					M8*P1.25
3	01125-50816	와셔붙임볼트	1	1					M8*P1.25
4	01125-50816	와셔붙임볼트	1	1					M8*P1.25
5	01125-50816	와셔붙임볼트	1	1					M8*P1.25
6	01135-51030	와셔붙임볼트	1	1					M10*1.25
7	01135-51030	와셔붙임볼트	1	1					M10*1.25
8	02118-50100	너트	1	1					M10*P1.25
9	C7130-16161	고정너트	1	1					
10	C7230-11233	앞측판보강	1	1					
11	C7230-15212	훑개텐션로드조합	1	1					
12	C7230-15222	훑개텐션훅크	1	1					
13	C7230-16142	훑개텐션스프링	1	1					
14	CZ13-0087A	측판-앞 2	1	1					
15	CZ13-0090A	측판-뒤 2	1	1					
16	CZ13-0139A	방진스펀지	1	1					

----> 개정전의 부품이 개정후의 부품을 대체 할 수 있음
<---- 개정후의 부품이 개정전의 부품에 대체 할 수 있음
<-X-> 개정전과 후의 부품이 상호 호환성이 없음
<---> 개정전과 후의 부품이 상호 호환성이 있음
<-0-> 단품 상태로는 상호호환성이 없으나 관련 부품의 조합상태로는 호환성이 있음

CZ1-G327102 요동축지지그룹

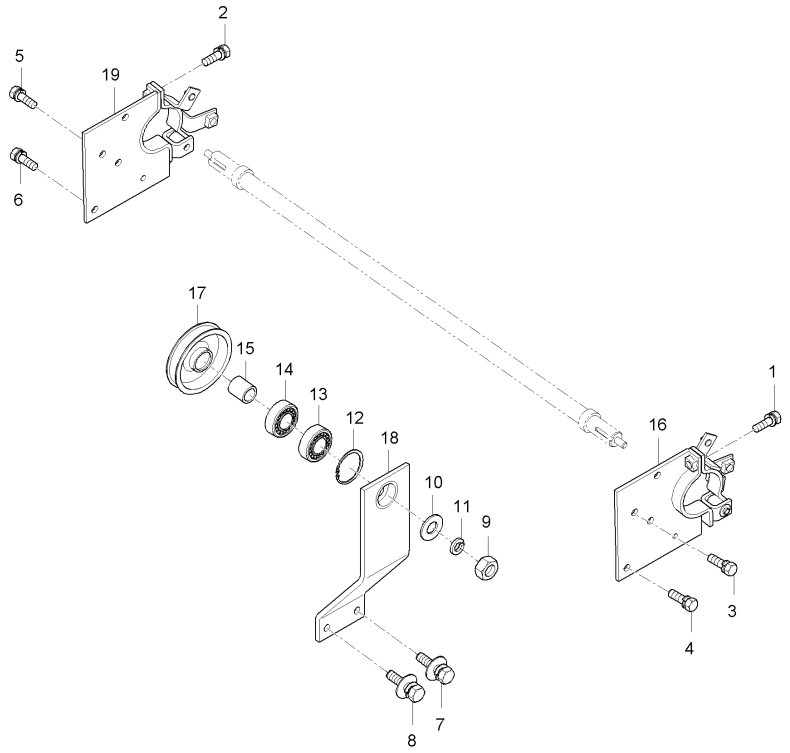

A : DXM110G , B : DXM110G-C

No.	부품번호	부품명	수량 A	수량 B	수량 C	수량 D	수량 E	I.C	비고
1	01123-50825	와셔붙임볼트	1	1					M8*P1.25
2	01123-50825	와셔붙임볼트	1	1					M8*P1.25
3	01125-50820	와셔붙임볼트	1	1					M8*P1.25
4	01125-50820	와셔붙임볼트	1	1					M8*P1.25
5	01125-50820	와셔붙임볼트	1	1					M8*P1.25
6	01125-50820	와셔붙임볼트	1	1					M8*P1.25
7	01127-50820	와셔붙임볼트	1	1					
8	01127-50820	와셔붙임볼트	1	1					
9	02172-50120	너트	1	1					
10	04013-50120	평와셔	1	1					M12
11	04512-50120	스프링와셔	1	1					M12
12	04611-00470	스냅링	1	1					
13	08141-06204	볼베어링	1	1					#6204DD
14	08141-06204	볼베어링	1	1					#6204DD
15	53961-2632-0	15간격통	1	1					
16	C7230-26201	요동축지지(좌)조합	1	1					
17	C7230-26311	88-162아이들풀리	1	1					
18	C7230-26371	보강판(아이들풀리)	1	1					
19	C7234-26903	요동축지지(우)조합	1	1					

----> 개정전의 부품이 개정후의 부품을 대체 할 수 있음 <---- 개정후의 부품이 개정전의 부품에 대체 할 수 있음
<-X-> 개정전과 후의 부품이 상호 호환성이 없음 <---> 개정전과 후의 부품이 상호 호환성이 있음
<-0-> 단품 상태로는 상호호환성이 없으나 관련 부품의 조합상태로는 호환성이 있음

CZ1-G327202 요동텐션그룹

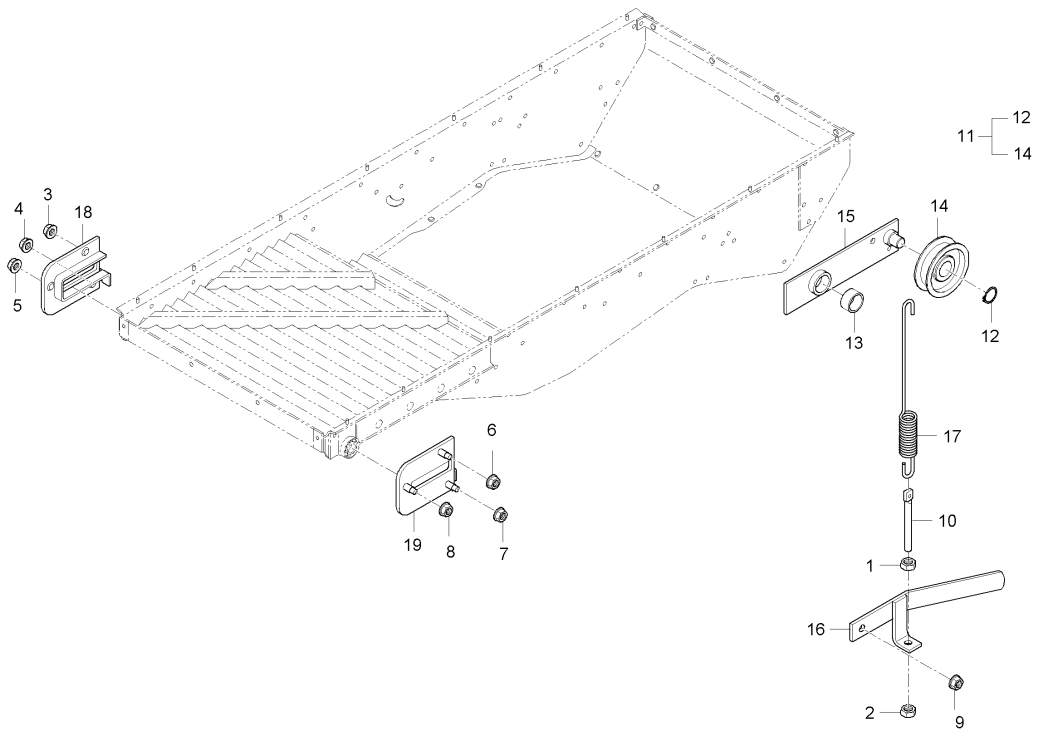

A : DXM110G , B : DXM110G-C

No.	부품번호	부품명	수량					I.C	비고
			A	B	C	D	E		
1	02114-50080	너트	1	1					M8*P1.25
2	02114-50080	너트	1	1					M8*P1.25
3	02763-50080	플랜지너트	1	1					M8XP1.25
4	02763-50080	플랜지너트	1	1					M8XP1.25
5	02763-50080	플랜지너트	1	1					M8XP1.25
6	02763-50080	플랜지너트	1	1					M8XP1.25
7	02763-50080	플랜지너트	1	1					M8XP1.25
8	02763-50080	플랜지너트	1	1					M8XP1.25
9	02763-50080	플랜지너트	1	1					M8XP1.25
10	54511-4619-3	텐션조절볼트	1	1					
11	C7230-26031	요동텐션암조합	1	1					
12	04612-00150	스냅링	1	1					
13	08511-02215	부시	1	1					MB2215DU
14	53243-3101-1	텐션풀리조합	1	1					
15	C7230-26331	요동텐션암	1	1					
16	C7230-26351	텐션레버(요동)	1	1					
17	C7230-26361	요동텐션스프링	1	1					
18	C7230-26381	시브안내(우)	1	1					
19	C7230-26391	시브안내(좌)	1	1					

----> 개정전의 부품이 개정후의 부품을 대체 할 수 있음 <---- 개정후의 부품이 개정전의 부품에 대체 할 수 있음
<-X-> 개정전과 후의 부품이 상호 호환성이 없음 <---> 개정전과 후의 부품이 상호 호환성이 있음
<-0-> 단품 상태로는 상호호환성이 없으나 관련 부품의 조합상태로는 호환성이 있음

CZ1-G381002 탈곡부명판 그룹

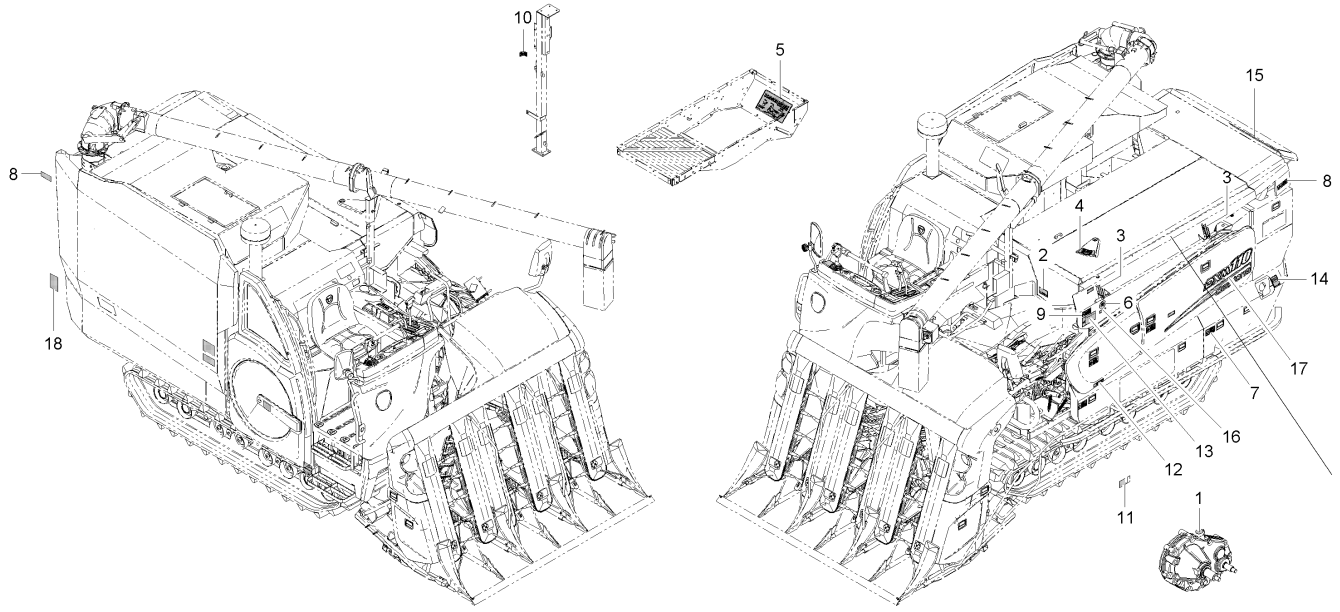

A : DXM110G , B : DXM110G-C

No.	부품번호	부품명	수량 A	수량 B	수량 C	수량 D	수량 E	I.C	비고
1	53567-3522-1	급유명판, 2	1	1					
2	53567-6313-3	탈곡깊이명판	1	1					
3	53650-6169-1	개방명판, 1	2	2					
4	C7130-64181	처리조절명판	1	1					
5	C7130-64222	시브케이스명판	1	1					
6	C7131-43631	명판(노랑)	1	1					
7	C7220-81231	손잡이주의명판	4	4					
8	C7230-81211	짚배출경고명판	2	2					
9	C7230-81221	개방경고명판	1	1					
10	C7310-87461	연료주의명판	1	1					
11	C7320-11411	청소구명판	5	5					
12	C7610-31291	커버주의명판	1	1					
13	C7610-62191	주의명판, 2	1	1					
14	C7610-64181	연료명판	1	1					
15	C7910-11121	대동로고명판, 550	1	1					
16	C7910-43611	비상엔진정지명판	1	1					
17	CZ13-0050A	레일대이미지명판	1	1					
18	CZ13-0120A	주의명판-DEF	1	1					

----> 개정전의 부품이 개정후의 부품을 대체 할 수 있음 <---- 개정후의 부품이 개정전의 부품에 대체 할 수 있음
<-X-> 개정전과 후의 부품이 상호 호환성이 없음 <---> 개정전과 후의 부품이 상호 호환성이 있음
<-0-> 단품 상태로는 상호호환성이 없으나 관련 부품의 조합상태로는 호환성이 있음

CZ1-G508002 본기부전장그룹(2)

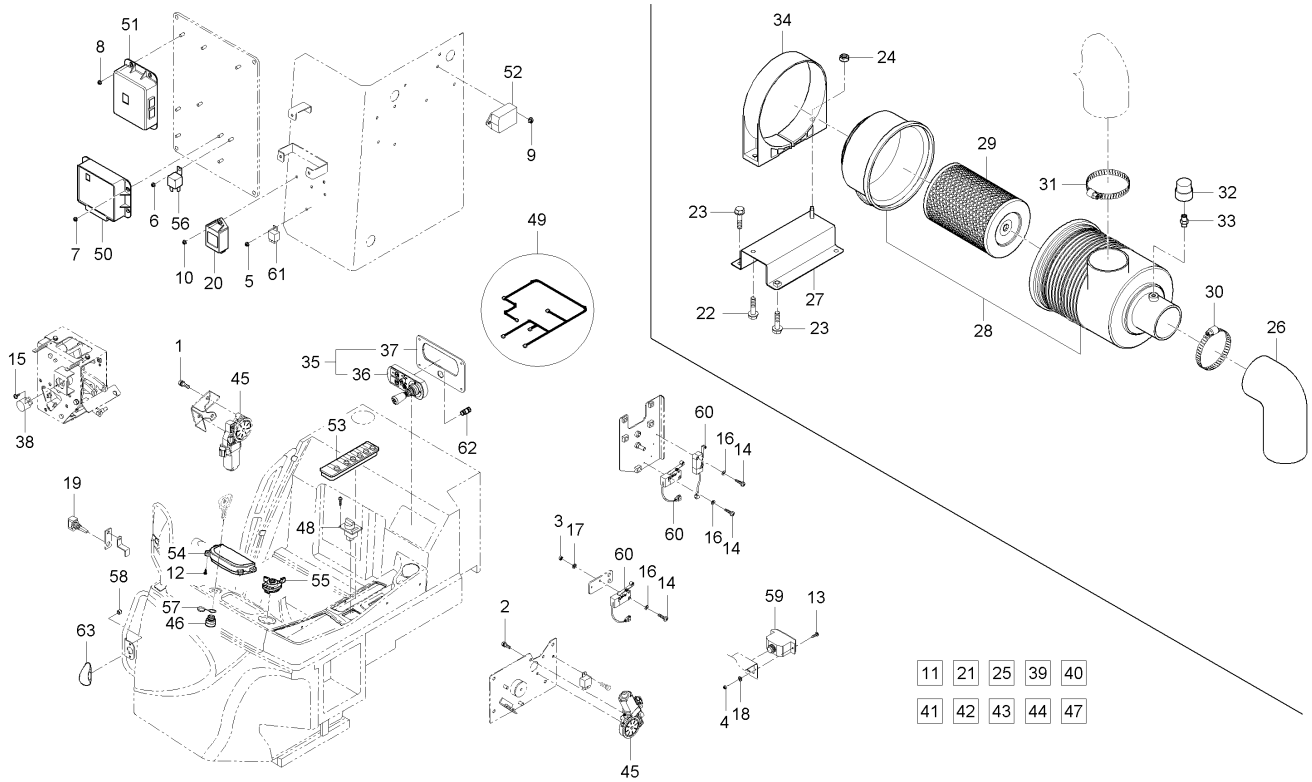

A : DXM110G , B : DXM110G-C

No.	부품번호	부품명	수량 A	B	C	D	E	I.C	비고
1	01023-50616	와셔붙임볼트	3						
2	01023-50616	와셔붙임볼트	3						
3	02054-50030	너트	6						
4	02054-50040	너트	2						
5	02751-50060	플렌지너트	1						
6	02751-50060	플렌지너트	1						
7	02751-50060	플렌지너트	4						
8	02751-50060	플렌지너트	4						
9	02751-50060	플렌지너트	2						
10	02751-50060	플렌지너트	1						
11	02751-50060	플렌지너트	1						
12	03017-50616	십자홈붙이소나사	4						
13	03024-50420	와셔붙임소나사	2						
14	03054-50316	십자홈붙이소나사	6						
15	03054-50408	십자홈붙이소나사	2						
16	04012-50030	평와셔	6						
17	04512-50030	스프링와셔	6						
18	04512-50040	스프링와셔	2						
19	55611-4137-2	스위치	1						

----> 개정전의 부품이 개정후의 부품을 대체 할 수 있음 <---- 개정후의 부품이 개정전의 부품에 대체 할 수 있음
<-X-> 개정전과 후의 부품이 상호 호환성이 없음 <---> 개정전과 후의 부품이 상호 호환성이 있음
<-0-> 단품 상태로는 상호호환성이 없으나 관련 부품의 조합상태로는 호환성이 있음

CZ1-G508002 본기부전장그룹(2)

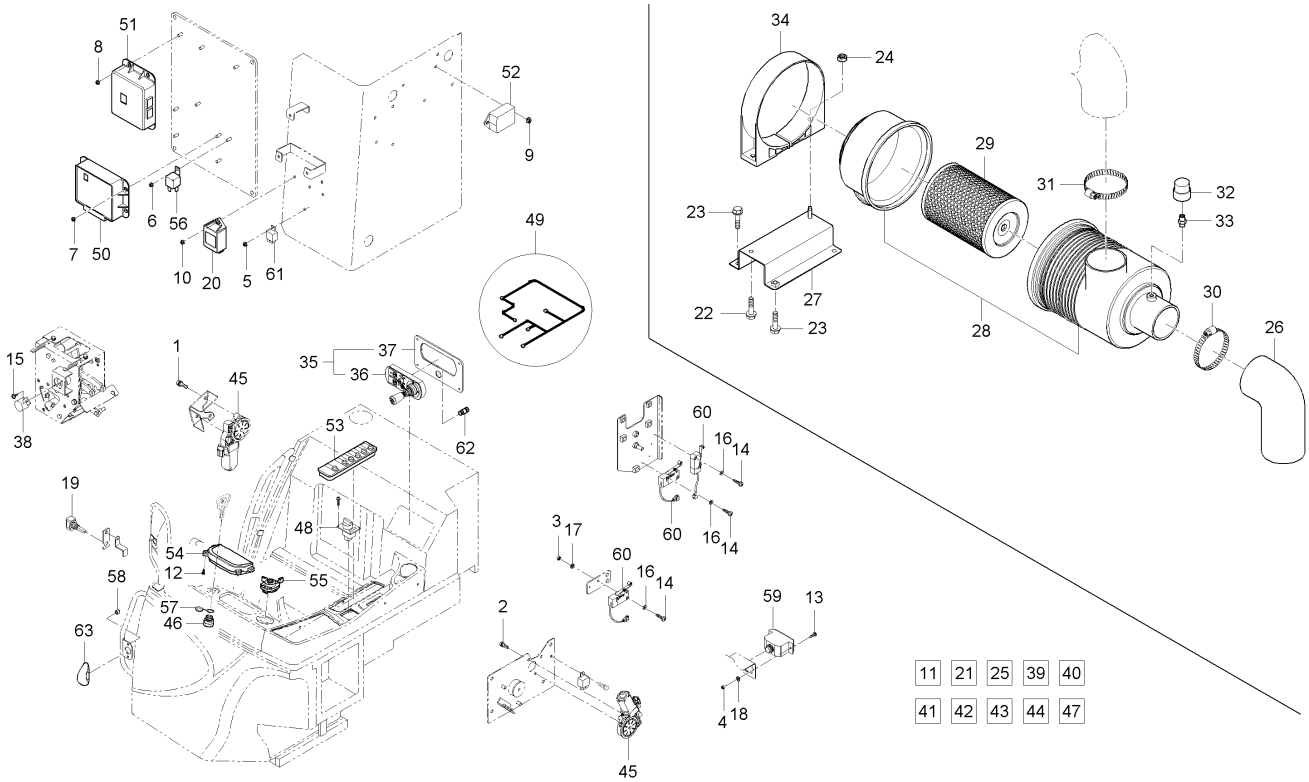

A : DXM110G , B : DXM110G-C

No.	부품번호	부품명	수량 A	B	C	D	E	I.C	비고
20	C7110-43102	트윈릴레이	1						
21	C7210-26101	에어클리너조합	1						
22	01123-50820	와셔붙임볼트	1						
23	01125-50820	와셔붙임볼트	4						
24	02763-50080	플랜지너트	1						
25	C7210-26111	흡입호스1	1						
26	C7210-26121	흡입호스2	1						
27	C7210-26131	지지판(에어크리너)	1						
28	C7690-26101	에어크리너조합	1						
29	T4876-11081	엘리먼트, P828889	1						
30	E7310-11782	호스클램프	3						
31	E7310-11782	호스클램프	2						
32	T4710-69511	에어필터압력스위치	1						
33	T4710-69521	에어클리너 아답터	1						
34	T4876-11221	에어크리너잡이	1						
35	C7210-91201	스위치조합(운전석)	1						
36	C7210-91211	스위치조합	1						
37	C7210-91221	스위치판	1						
38	C7210-92311	스트로크센서	1						

----> 개정전의 부품이 개정후의 부품을 대체 할 수 있음 <---- 개정후의 부품이 개정전의 부품에 대체 할 수 있음
<-X-> 개정전과 후의 부품이 상호 호환성이 없음 <---> 개정전과 후의 부품이 상호 호환성이 있음
<-0-> 단품 상태로는 상호호환성이 없으나 관련 부품의 조합상태로는 호환성이 있음

CZ1-G508002 본기부전장그룹(2)

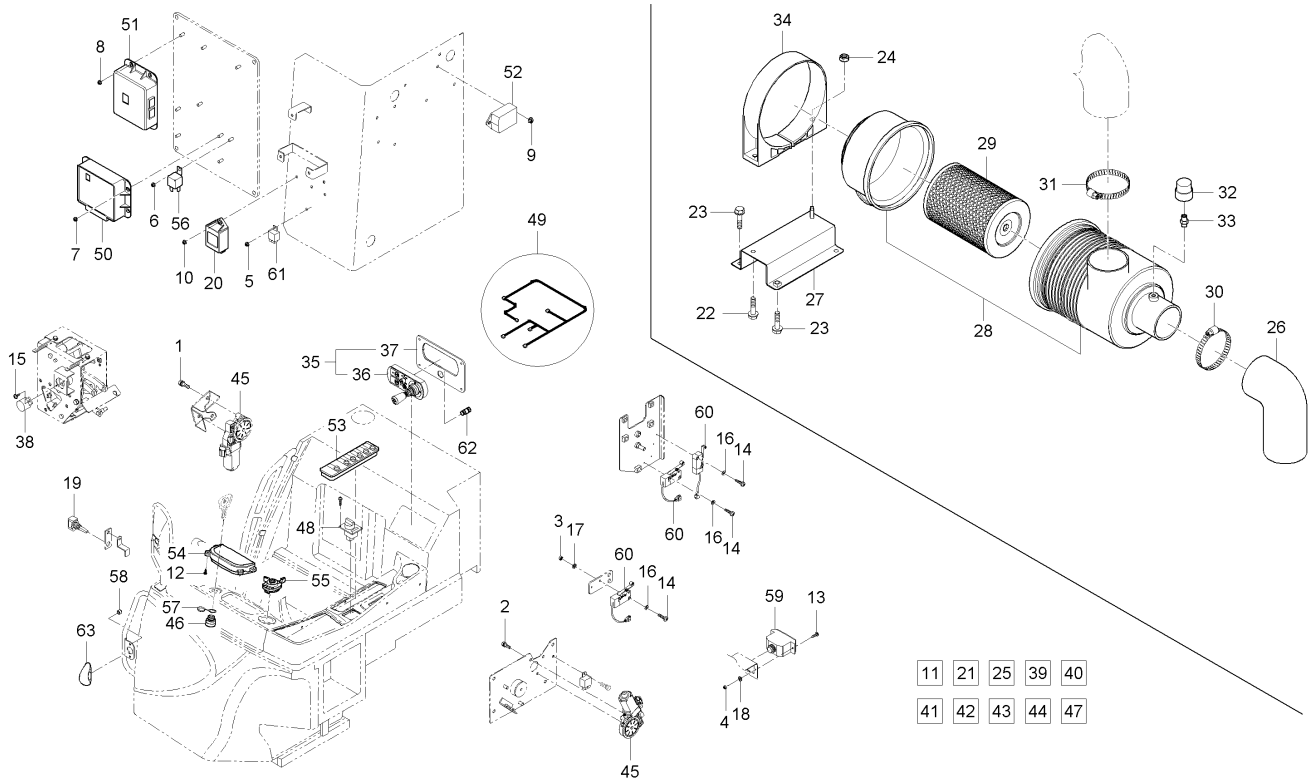

A : DXM110G , B : DXM110G-C

No.	부품번호	부품명	수량 A	B	C	D	E	I.C	비고
39	02751-50060	플렌지너트	1						
40	03054-50410	십자홈붙이소나사	2						
41	05122-50614	두부핀	1						
42	C7210-92311001	브라켓	1						
43	P6270-32232	판스위치	1						
44	T4710-32231	포텐셔메터조합	1						
45	C7210-97201	모터(q타입)	1						
46	C7611-41211	시동스위치	1						
47	T2540-41142	시동스위치	1						
48	C9110-91401	악셀다이얼	1						
49	CZ15-0004A	조작부배선	1						
50	CZ15-0018A	마이콤유닛-1	1						
51	CZ15-0019A	마이콤유닛-2	1						
52	CZ15-0020A	오거선회제어유닛	1						
53	CZ15-0021A	조작부컨트롤러	1						
54	CZ15-0022A	계기판조합	1						
55	T2368-69025	콤비네이션스위치조합	1						
56	T2380-31053	섬광유니트(부하감지형)	1						
57	T2540-77772	시동스위치방수커버	1						

----> 개정전의 부품이 개정후의 부품을 대체 할 수 있음 <---- 개정후의 부품이 개정전의 부품에 대체 할 수 있음
<-X-> 개정전과 후의 부품이 상호 호환성이 없음 <---> 개정전과 후의 부품이 상호 호환성이 있음
<-0-> 단품 상태로는 상호호환성이 없으나 관련 부품의 조합상태로는 호환성이 있음

CZ1-G508002 본기부전장그룹(2)

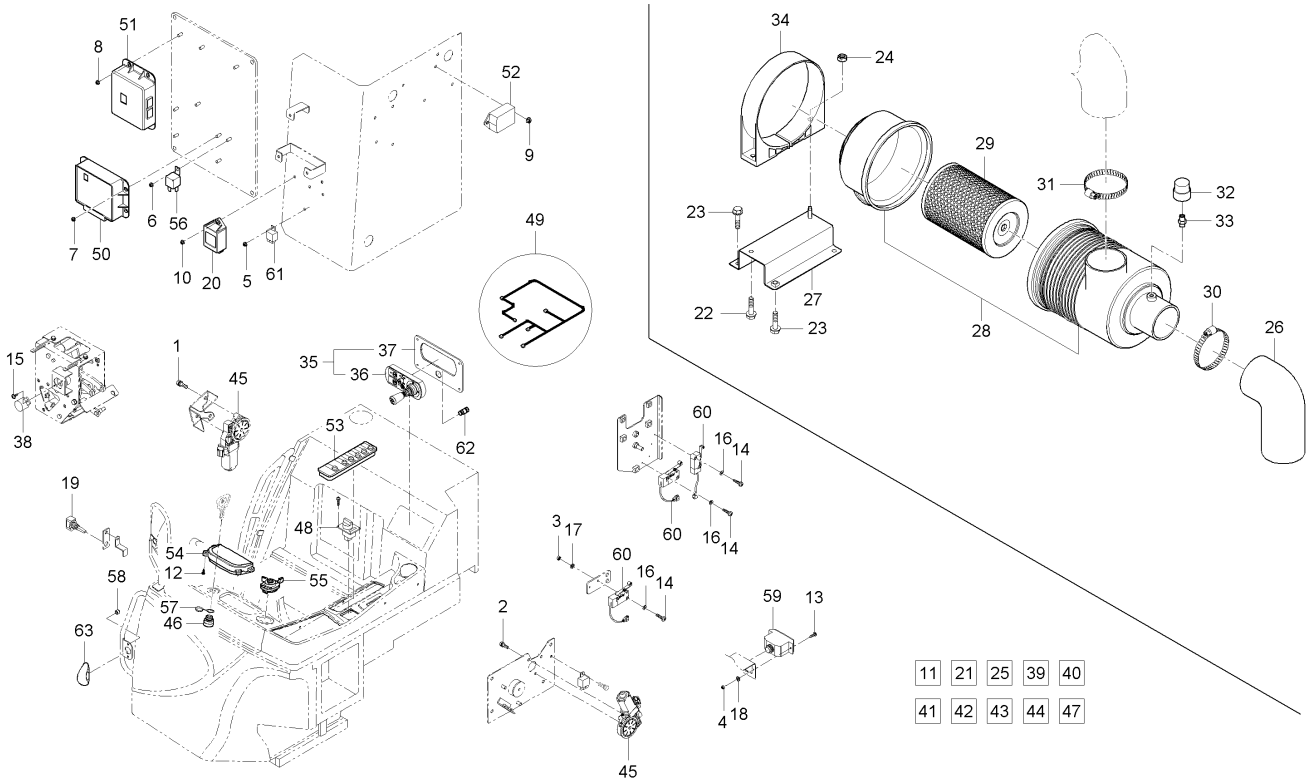

A : DXM110G , B : DXM110G-C

No.	부품번호	부품명	수량 A	B	C	D	E	I.C	비고
58	T4680-93211	캡너트, M6	2						
59	T4689-75581	후진등	1						
60	T4810-69251	마이크로스위치	3						
61	T4935-43102	트윈릴레이, 모터용	1						
62	T4935-92502	파워소켓	1						
63	T4939-41851	방향지시등조합	1						

----> 개정전의 부품이 개정후의 부품을 대체 할 수 있음 <---- 개정후의 부품이 개정전의 부품에 대체 할 수 있음
<-X-> 개정전과 후의 부품이 상호 호환성이 없음 <---> 개정전과 후의 부품이 상호 호환성이 있음
<-0-> 단품 상태로는 상호호환성이 없으나 관련 부품의 조합상태로는 호환성이 있음

CZ1-G511002 본기부전장그룹(1)

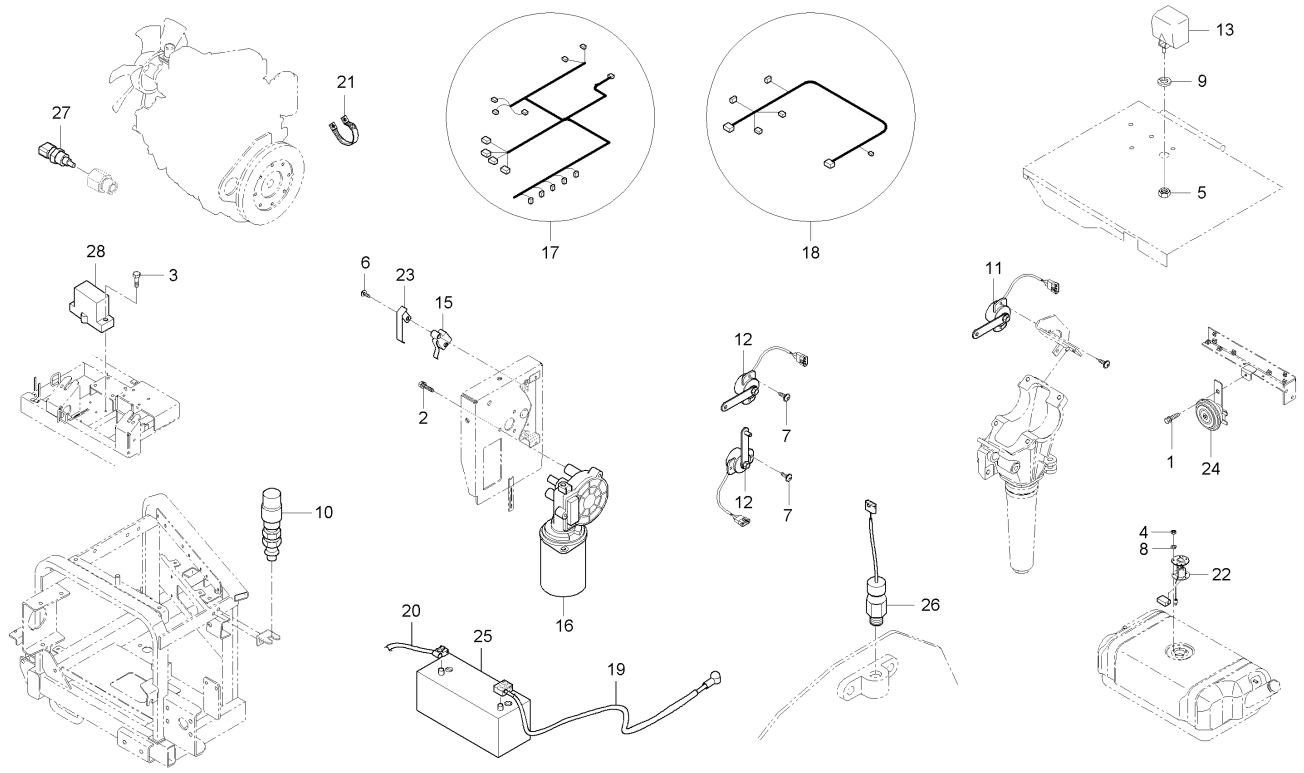

A : DXM110G , B : DXM110G-C

No.	부품번호	부품명	수량 A	B	C	D	E	I.C	비고
1	01023-50612	와셔붙임볼트	1						
2	01023-50616	와셔붙임볼트	3						
3	01023-50630	와셔붙임볼트	4						
4	02054-50040	너트	5						
5	02054-50080	너트	1						
6	03054-50316	십자홈붙이소나사	4						
7	03054-50408	십자홈붙이소나사	8						
8	04512-50040	스프링와셔	5						
9	04512-50080	스프링와셔	1						
10	C7110-42862	리미트스위치(NC)	1						
11	C7210-92311	스트로크센서	1						
12	C7210-92411	스트로크센서조합	4						
13	C7210-98302	작업등조합	1						
15	C7690-68811	마이크로스위치, NC	2						
16	C7710-43403	곡물배출모터	1						
17	CZ15-0002A	엔진부배선	1						
18	CZ15-0005A	프레임배선	1						
19	CZ15-0011A	배터리케이블	1						
20	CZ15-0012A	배터리접지케이블	1						

----> 개정전의 부품이 개정후의 부품을 대체 할 수 있음 <---- 개정후의 부품이 개정전의 부품에 대체 할 수 있음
<-X-> 개정전과 후의 부품이 상호 호환성이 없음 <---> 개정전과 후의 부품이 상호 호환성이 있음
<-0-> 단품 상태로는 상호호환성이 없으나 관련 부품의 조합상태로는 호환성이 있음

CZ1-G511002 본기부전장그룹(1)

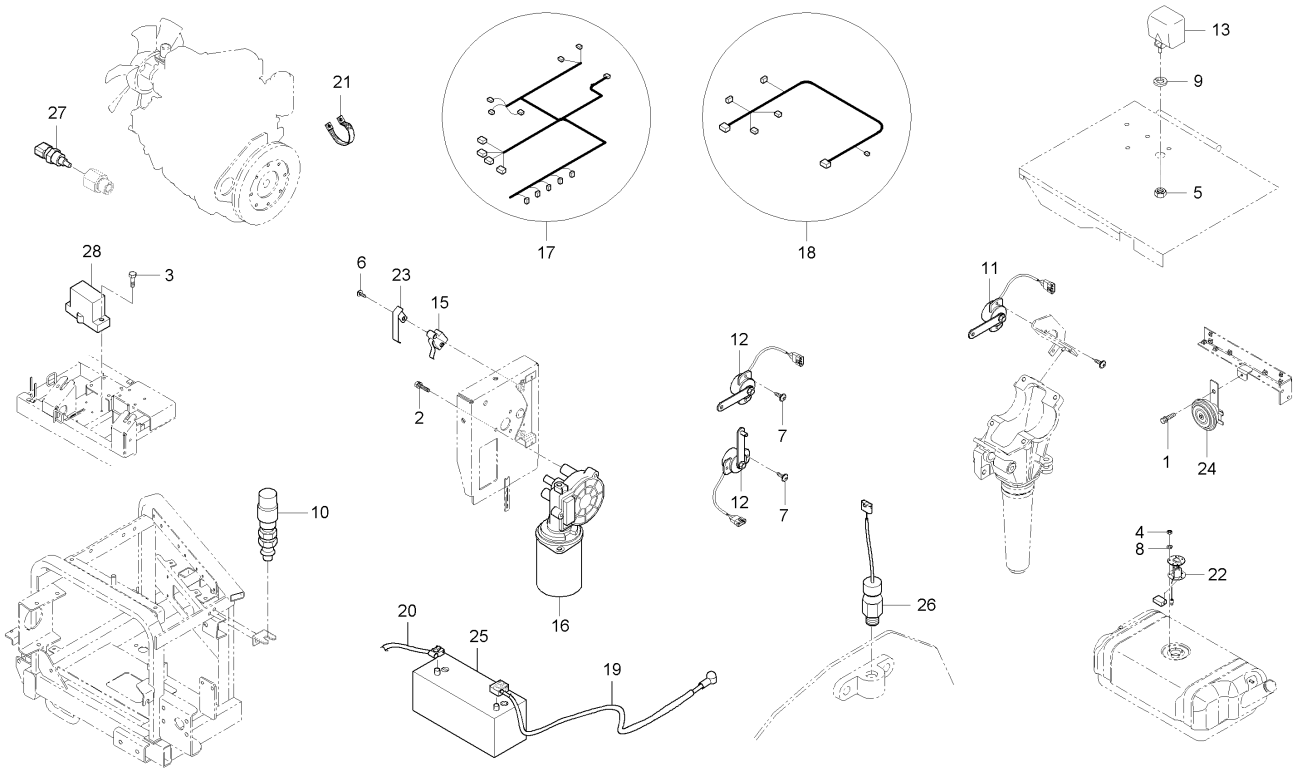

A : DXM110G , B : DXM110G-C

No.	부품번호	부품명	수량 A	수량 B	수량 C	수량 D	수량 E	I.C	비고
21	CZ15-0017A	접지케이블	1						
22	CZ15-0023A	연료센더조합	1						
23	P5370-76142	스위치판	2						
24	T4144-75952	혼조합	1						
25	T4710-69044	배터리조합, GB100L	1						
26	T4920-69701	차속센서	1						
27	T5210-38771	오일온도센서	1						
28	T5210-69031	수평센서	2						

----> 개정전의 부품이 개정후의 부품을 대체 할 수 있음 <---- 개정후의 부품이 개정전의 부품에 대체 할 수 있음
<-X-> 개정전과 후의 부품이 상호 호환성이 없음 <---> 개정전과 후의 부품이 상호 호환성이 있음
<-0-> 단품 상태로는 상호호환성이 없으나 관련 부품의 조합상태로는 호환성이 있음

CZ1-G512002 본기부전장그룹(캐빈1)

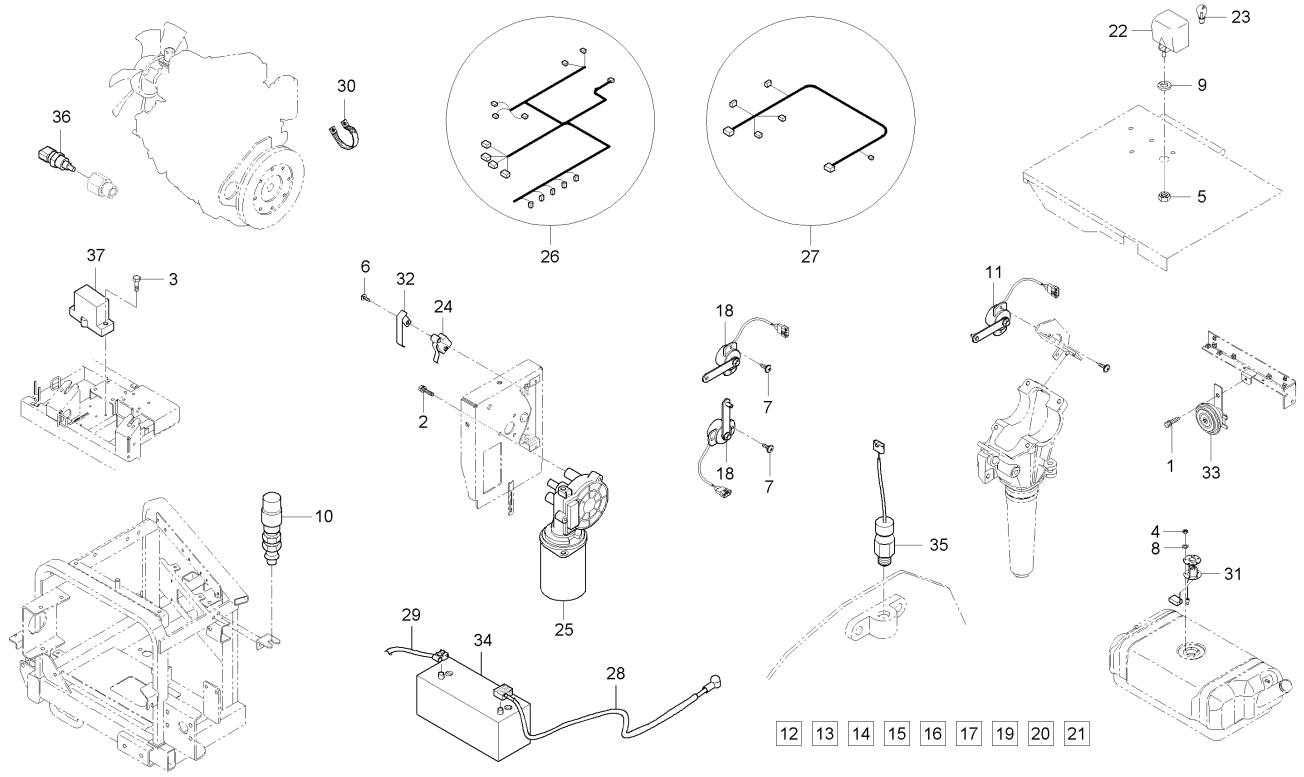

A : DXM110G , B : DXM110G-C

No.	부품번호	부품명	수량 A	수량 B	수량 C	수량 D	수량 E	I.C	비고
1	01023-50612	와셔붙임볼트		1					M6*P1.0
2	01023-50616	와셔붙임볼트		3					M6*P1.0
3	01023-50630	와셔붙임볼트		4					
4	02054-50040	너트		5					M4*P0.7
5	02054-50080	너트		1					M8*P1.25
6	03054-50316	십자홈붙이소나사		4					
7	03054-50408	십자홈붙이소나사		8					M4XP0.7
8	04512-50040	스프링와셔		5					M4
9	04512-50080	스프링와셔		1					M08
10	C7110-42862	리미트스위치(NC)		1					
11	C7210-92311	스트로크센서		1					
12	02751-50060	플렌지너트		1					M6*P1.0
13	03054-50410	십자홈붙이소나사		2					M4*0.8
14	05122-50614	두부핀		1					
15	C7210-92311001	브라켓		1					
16	P6270-32232	판스위치		1					
17	T4710-32231	포텐셔메터조합		1					
18	C7210-92411	스트로크센서조합		4					
19	02751-50060	플렌지너트		1					M6*P1.0

----> 개정전의 부품이 개정후의 부품을 대체 할 수 있음 <---- 개정후의 부품이 개정전의 부품에 대체 할 수 있음
<-X-> 개정전과 후의 부품이 상호 호환성이 없음 <---> 개정전과 후의 부품이 상호 호환성이 있음
<-0-> 단품 상태로는 상호호환성이 없으나 관련 부품의 조합상태로는 호환성이 있음

CZ1-G512002 본기부전장그룹(캐빈1)

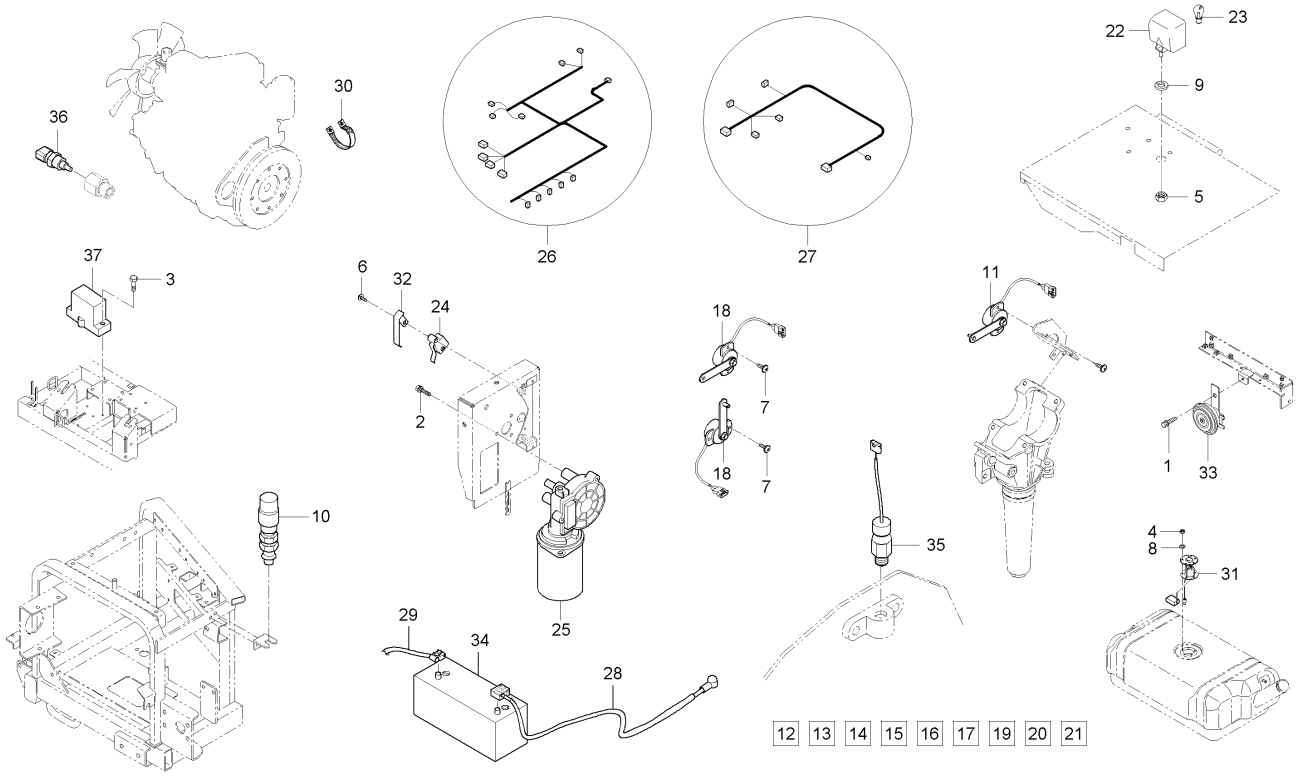

A : DXM110G , B : DXM110G-C

No.	부품번호	부품명	수량 A	수량 B	수량 C	수량 D	수량 E	I.C	비고
20	C7210-92411001	브라켓		1					
21	T4710-32231	포텐셔메터조합		1					
22	C7210-98302	작업등조합		1					
23	C7210-98311	전구(12V55W)		1					
24	C7690-68811	마이크로스위치, NC		2					
25	C7710-43403	곡물배출모터		1					
26	CZ15-0001A	엔진부배선		1					
27	CZ15-0005A	프레임배선		1					
28	CZ15-0011A	배터리케이블		1					
29	CZ15-0012A	배터리접지케이블		1					
30	CZ15-0017A	접지케이블		1					
31	CZ15-0023A	연료센더조합		1					
32	P5370-76142	스위치판		2					
33	T4144-75952	혼조합		1					
34	T4710-69044	배터리조합, GB100L		1					
35	T4920-69701	차속센서		1					
36	T5210-38771	오일온도센서		1					
37	T5210-69031	수평센서		2					

----> 개정전의 부품이 개정후의 부품을 대체 할 수 있음 <---- 개정후의 부품이 개정전의 부품에 대체 할 수 있음
<-X-> 개정전과 후의 부품이 상호 호환성이 없음 <---> 개정전과 후의 부품이 상호 호환성이 있음
<-0-> 단품 상태로는 상호호환성이 없으나 관련 부품의 조합상태로는 호환성이 있음

CZ1-G513002 본기부전장그룹(캐빈2)

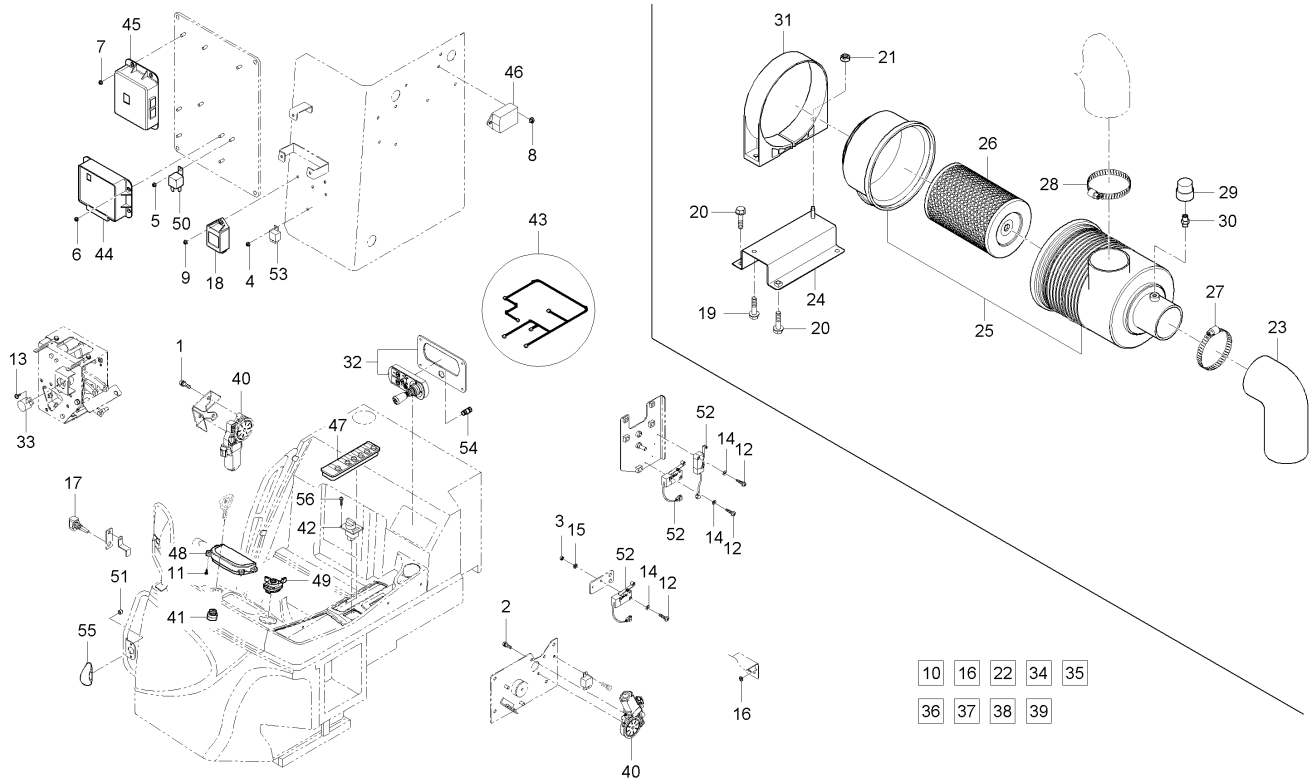

A : DXM110G , B : DXM110G-C

No.	부품번호	부품명	수량					I.C	비고
			A	B	C	D	E		
1	01023-50616	와셔붙임볼트		3					M6*P1.0
2	01023-50616	와셔붙임볼트		3					M6*P1.0
3	02054-50030	너트		6					
4	02751-50060	플렌지너트		1					M6*P1.0
5	02751-50060	플렌지너트		1					M6*P1.0
6	02751-50060	플렌지너트		4					M6*P1.0
7	02751-50060	플렌지너트		4					M6*P1.0
8	02751-50060	플렌지너트		2					M6*P1.0
9	02751-50060	플렌지너트		1					M6*P1.0
10	02751-50060	플렌지너트		1					M6*P1.0
11	03017-50616	십자홈붙이소나사		4					
12	03054-50316	십자홈붙이소나사		6					
13	03054-50408	십자홈붙이소나사		2					M4XP0.7
14	04012-50030	평와셔		6					
15	04512-50030	스프링와셔		6					
16	55611-4137-2	스위치		1					
17	C7110-43102	트윈릴레이		1					
18	C7210-26101	에어클리너조합		1					
19	01123-50820	와셔붙임볼트		1					M8*P1.25

----> 개정전의 부품이 개정후의 부품을 대체 할 수 있음
<---- 개정후의 부품이 개정전의 부품에 대체 할 수 있음
<-X-> 개정전과 후의 부품이 상호 호환성이 없음
<---> 개정전과 후의 부품이 상호 호환성이 있음
<-0-> 단품 상태로는 상호호환성이 없으나 관련 부품의 조합상태로는 호환성이 있음

CZ1-G513002 본기부전장그룹(캐빈2)

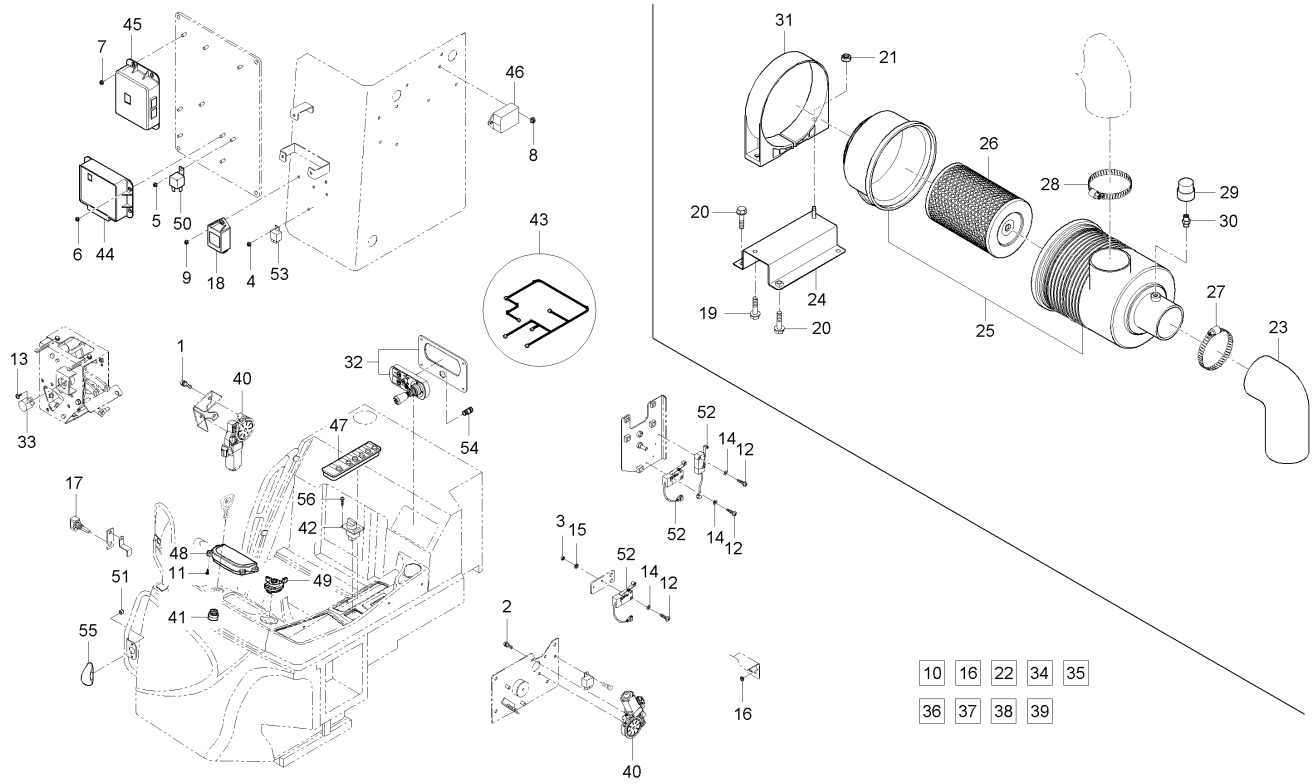

A : DXM110G , B : DXM110G-C

No.	부품번호	부품명	수량 A	수량 B	수량 C	수량 D	수량 E	I.C	비고
20	01125-50820	와셔붙임볼트		4					M8*P1.25
21	02763-50080	플랜지너트		1					M8XP1.25
22	C7210-26111	흡입호스1		1					
23	C7210-26121	흡입호스2		1					
24	C7210-26131	지지판(에어크리너)		1					
25	C7690-26101	에어크리너조합		1					
26	T4876-11081	엘리먼트, P828889		1					
27	E7310-11782	호스클램프		3					
28	E7310-11782	호스클램프		2					
29	T4710-69511	에어필터압력스위치		1					
30	T4710-69521	에어클리너 아답터		1					
31	T4876-11221	에어크리너잡이		1					
32	C7210-91201	스위치조합(운전석)		1					
33	C7210-92311	스트로크센서		1					
34	02751-50060	플렌지너트		1					M6*P1.0
35	03054-50410	십자홈붙이소나사		2					M4*0.8
36	05122-50614	두부핀		1					
37	C7210-92311001	브라켓		1					
38	P6270-32232	판스위치		1					

----> 개정전의 부품이 개정후의 부품을 대체 할 수 있음 <---- 개정후의 부품이 개정전의 부품에 대체 할 수 있음
<-X-> 개정전과 후의 부품이 상호 호환성이 없음 <---> 개정전과 후의 부품이 상호 호환성이 있음
<-0-> 단품 상태로는 상호호환성이 없으나 관련 부품의 조합상태로는 호환성이 있음

CZ1-G513002 본기부전장그룹(캐빈2)

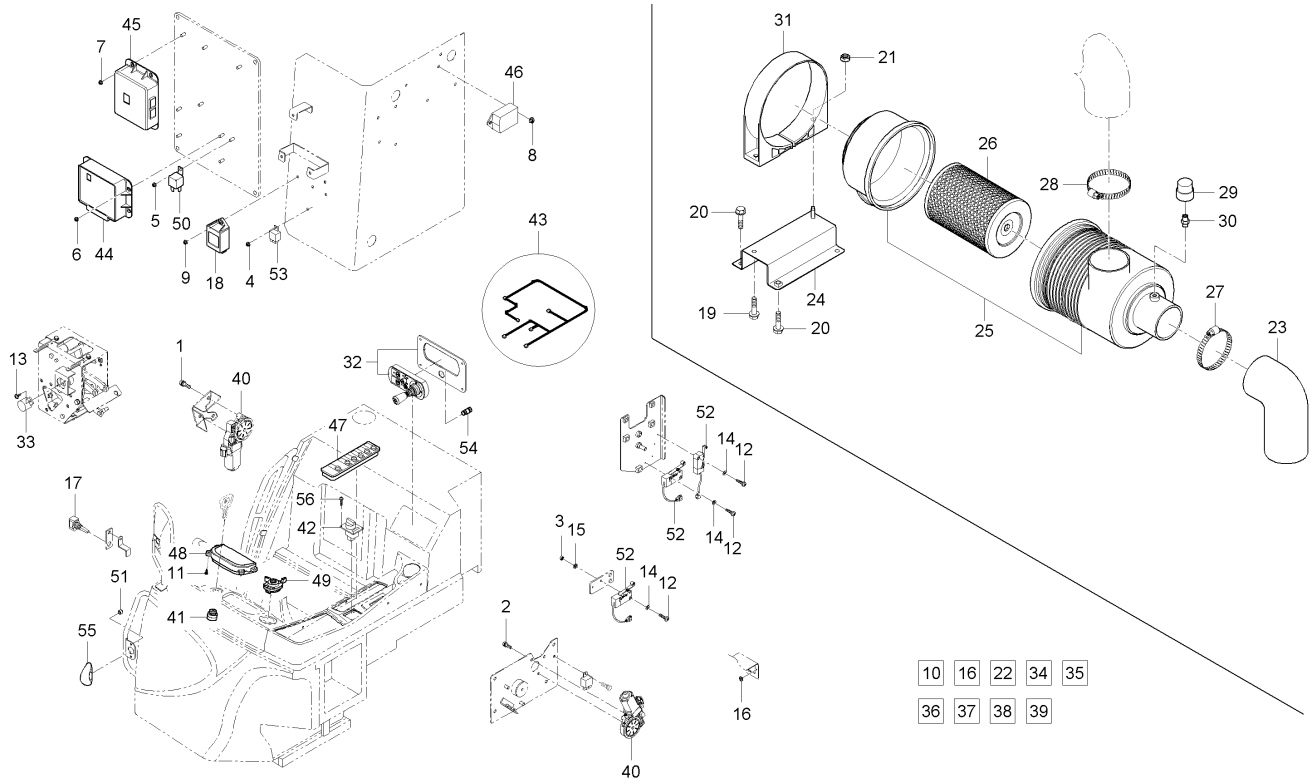

A : DXM110G , B : DXM110G-C

No.	부품번호	부품명	수량 A	수량 B	수량 C	수량 D	수량 E	I.C	비고
39	T4710-32231	포텐셔메터조합		1					
40	C7210-97201	모터(q타입)		1					
41	C7611-41211	시동스위치		1					
42	C9110-91401	악셀다이얼		1					
43	CZ15-0003A	조작부배선		1					
44	CZ15-0018A	마이콤유닛-1		1					
45	CZ15-0019A	마이콤유닛-2		1					
46	CZ15-0020A	오거선회제어유닛		1					
47	CZ15-0021A	조작부컨트롤러		1					
48	CZ15-0022A	계기판조합		1					
49	T2368-69025	콤비네이션스위치조합		1					
50	T2380-31053	섬광유니트(부하감지형)		1					
51	T4680-93211	캡너트, M6		2					
52	T4810-69251	마이크로스위치		3					
53	T4935-43102	트윈릴레이, 모터용		1					
54	T4935-92502	파워소켓		1					
55	T4939-41851	방향지시등조합		1					
56	U3215-96402	태핑스크류		4					

----> 개정전의 부품이 개정후의 부품을 대체 할 수 있음 <---- 개정후의 부품이 개정전의 부품에 대체 할 수 있음
<-X-> 개정전과 후의 부품이 상호 호환성이 없음 <---> 개정전과 후의 부품이 상호 호환성이 있음
<-0-> 단품 상태로는 상호호환성이 없으나 관련 부품의 조합상태로는 호환성이 있음

CZ1-G529102 예취부전장그룹

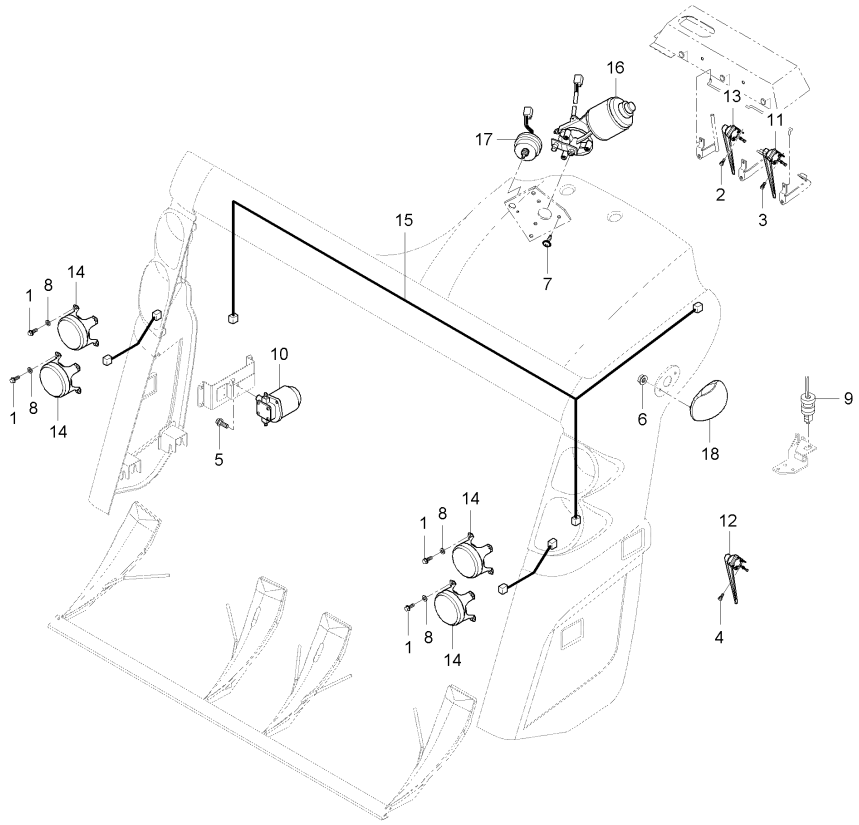

A : DXM110G , B : DXM110G-C

No.	부품번호	부품명	수량 A	수량 B	수량 C	수량 D	수량 E	I.C	비고
1	01023-50616	와셔붙임볼트	16	16					M6*P1.0
2	01025-50616	와셔붙임볼트	1	1					M6*P1
3	01025-50616	와셔붙임볼트	1	1					M6*P1
4	01025-50616	와셔붙임볼트	1	1					M6*P1
5	01125-50822	와셔붙임볼트	2	2					
6	02761-50060	플랜지너트	2	2					M6XP1.0
7	03004-50614	와셔붙임소나사	3	3					
8	04012-50060	평와셔	16	16					M6
9	52320-4288-1	안전스위치조합	1	1					
10	52700-7730-2	펌프조합	1	1					
11	C7110-75602	이삭센서조합1	1	1					
12	C7110-75802	포기센서조합	1	1					
13	C7220-92101	이삭센서조합	1	1					
14	C7220-98102	전조등	4	4					
15	CZ15-0015A	예취배선	1	1					
16	CZ15-0027A	공급깊이모터	1	1					
17	CZ15-0028A	AFC VR 스위치	1	1					
18	T4939-41851	방향지시등조합	1	1					

----> 개정전의 부품이 개정후의 부품을 대체 할 수 있음 <---- 개정후의 부품이 개정전의 부품에 대체 할 수 있음
<-X-> 개정전과 후의 부품이 상호 호환성이 없음 <---> 개정전과 후의 부품이 상호 호환성이 있음
<-0-> 단품 상태로는 상호호환성이 없으나 관련 부품의 조합상태로는 호환성이 있음

CZ1-G535002 탈곡부전장그룹

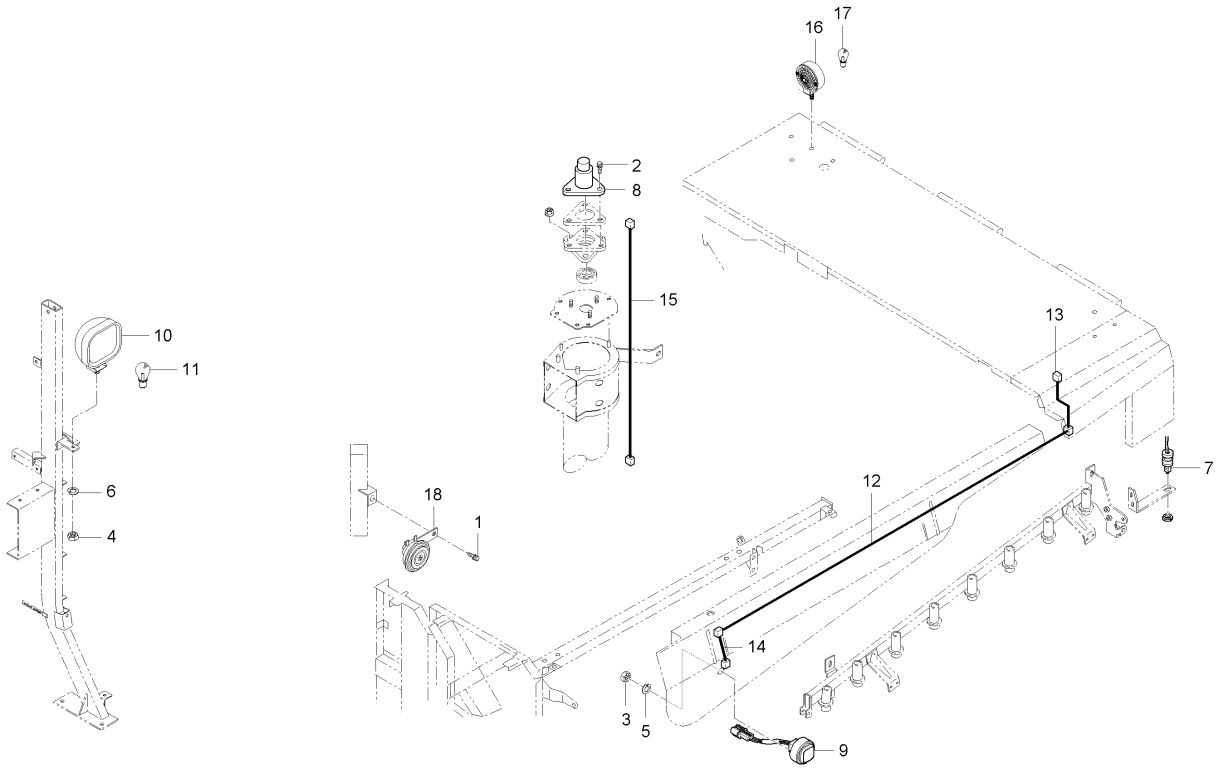

A : DXM110G , B : DXM110G-C

No.	부품번호	부품명	수량 A	수량 B	수량 C	수량 D	수량 E	I.C	비고
1	01023-50612	와셔붙임볼트	1	1					M6*P1.0
2	01202-50616	와셔붙임볼트	3	3					M6*1.0
3	02054-50040	너트	2	2					M4*P0.7
4	02054-50080	너트	1	1					M8*P1.25
5	04512-50040	스프링와셔	2	2					M4
6	04512-50080	스프링와셔	1	1					M08
7	52320-4288-1	안전스위치조합	1	1					
8	53961-3118-1	쿠션스위치조합	1	1					
9	C5510-71113	비상정지스위치	1	1					
10	C7210-98302	작업등조합	1	1					
11	C7210-98311	전구(12V55W)	1	1					
12	CZ15-0006A	탈곡배선	1	1					
13	CZ15-0008A	탈곡배선-2	1	1					
14	CZ15-0010A	엔진비상정지배선	1	1					
15	CZ15-0016A	풍구배선	1	1					
16	K2400-46212	방향지시등	2	2					
17	T4240-33692	전구, 12VX21W	2	2					
18	T4144-75952	혼조합	1	1					

----> 개정전의 부품이 개정후의 부품을 대체 할 수 있음
<---- 개정후의 부품이 개정전의 부품에 대체 할 수 있음
<-X-> 개정전과 후의 부품이 상호 호환성이 없음
<---> 개정전과 후의 부품이 상호 호환성이 있음
<-0-> 단품 상태로는 상호호환성이 없으나 관련 부품의 조합상태로는 호환성이 있음

CZ1-G540602 커터부전장그룹

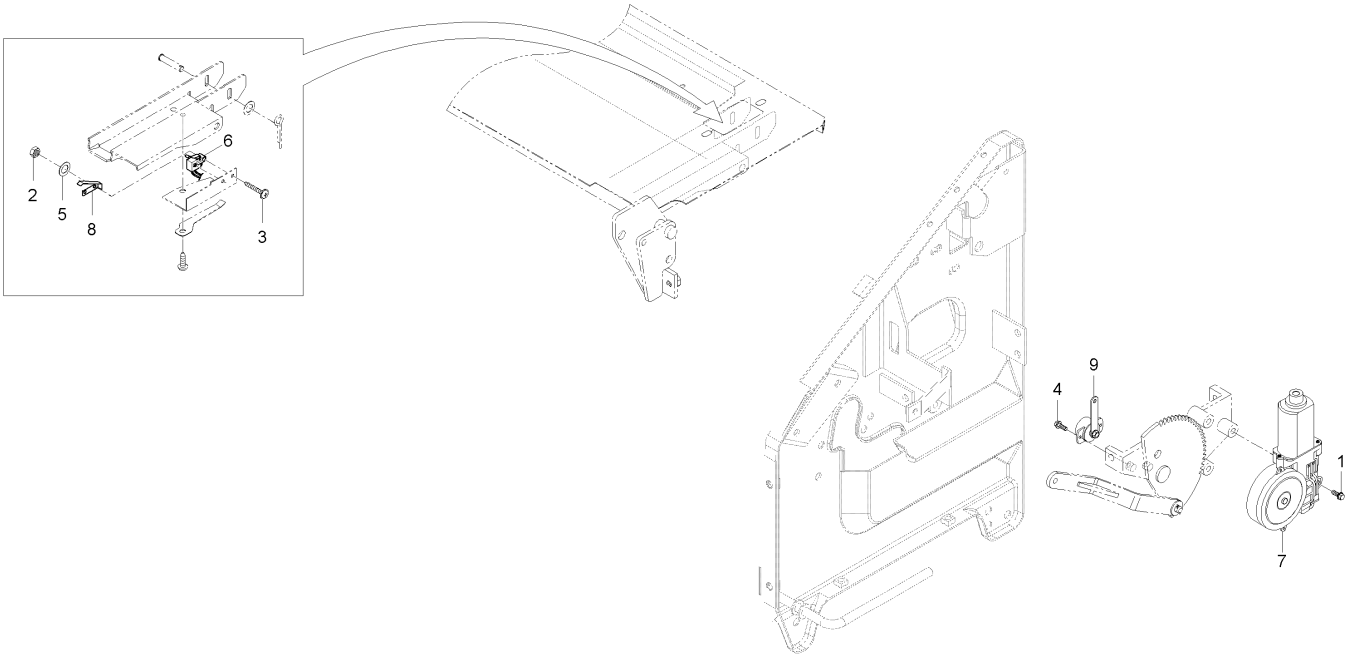

A : DXM110G , B : DXM110G-C

No.	부품번호	부품명	수량 A	수량 B	수량 C	수량 D	수량 E	I.C	비고
1	01025-50635	볼트	3	3					
2	02054-50040	너트	1	1					M4*P0.7
3	03024-50418	와셔붙임소나사	1	1					M4P0.7
4	03054-50408	십자홈붙이소나사	2	2					M4XP0.7
5	04013-50040	평와셔	1	1					M4
6	C7140-68811	마이크로스위치, NC	1	1					
7	C7210-97201	모터(q타입)	1	1					
8	P5370-76142	스위치판	1	1					
9	T4710-32231	포텐셔메터조합	1	1					

----> 개정전의 부품이 개정후의 부품을 대체 할 수 있음 <---- 개정후의 부품이 개정전의 부품에 대체 할 수 있음
<-X-> 개정전과 후의 부품이 상호 호환성이 없음 <---> 개정전과 후의 부품이 상호 호환성이 있음
<-0-> 단품 상태로는 상호호환성이 없으나 관련 부품의 조합상태로는 호환성이 있음

CZ1-G550702 캐빈전장품그룹

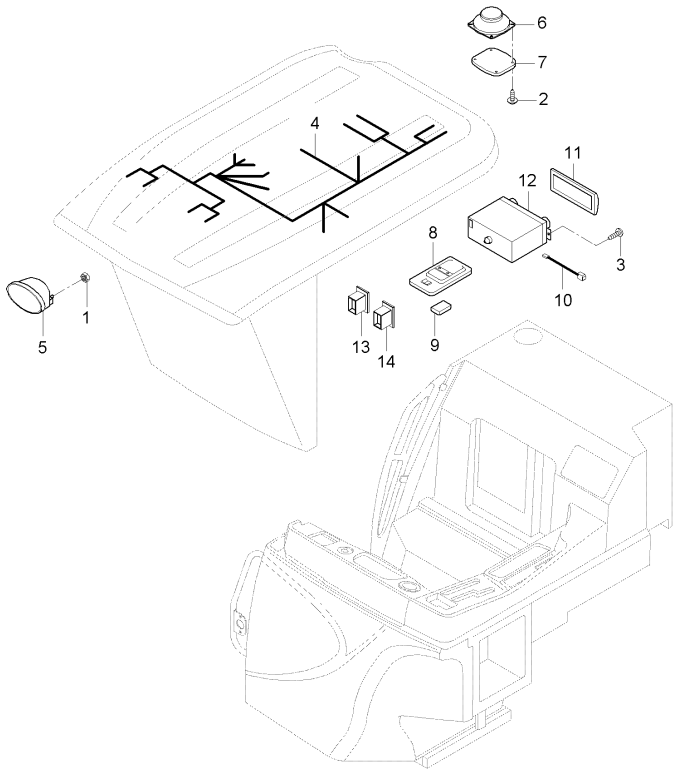

A : DXM110G , B : DXM110G-C

No.	부품번호	부품명	수량					I.C	비고
			A	B	C	D	E		
1	02054-50080	너트		2					M8*P1.25
2	03024-50414	와셔붙임소나사		8					
3	03024-50420	와셔붙임소나사		2					
4	CZ15-0013A	캐빈배선		1					
5	CZ15-0014A	LED작업등		2					
6	T4810-82341	스피커조합		2					
7	T4810-82352	스피커그릴		2					
8	T4815-82361	실내등		1					
9	T4815-46791	전구		1					
10	T4930-54491	시디플레이어배선		1					
11	T4930-54501	커버(베젤)		1					
12	T4930-55411	시디플레이어조합		1					
13	T4935-54221	작업등스위치		1					
14	T4935-54232	와이퍼스위치, 앞		1					

----> 개정전의 부품이 개정후의 부품을 대체 할 수 있음 <---- 개정후의 부품이 개정전의 부품에 대체 할 수 있음
<-X-> 개정전과 후의 부품이 상호 호환성이 없음 <---> 개정전과 후의 부품이 상호 호환성이 있음
<-0-> 단품 상태로는 상호호환성이 없으나 관련 부품의 조합상태로는 호환성이 있음

CZ1-G586002 그레인탱크전장그룹(1)

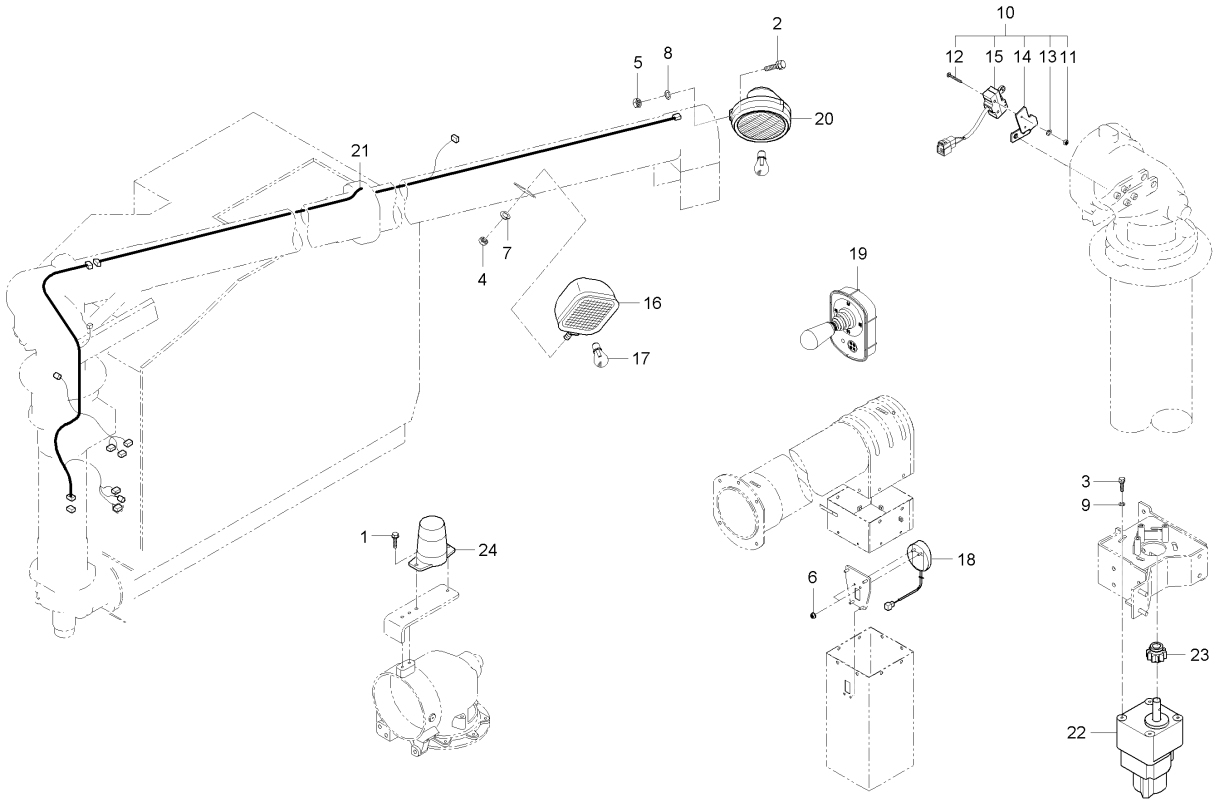

A : DXM110G , B : DXM110G-C

No.	부품번호	부품명	수량 A	수량 B	수량 C	수량 D	수량 E	I.C	비고
1	01025-50625	와셔붙임볼트	2	2					
2	01123-50816	와셔붙임볼트	1	1					M8*P1.25
3	01123-50828	와셔붙임볼트	4	4					
4	02054-50080	너트	1	1					M8*P1.25
5	02114-50080	너트	1	1					M8*P1.25
6	02761-50060	플랜지너트	1	1					M6XP1.0
7	04512-50080	스프링와셔	1	1					M08
8	04512-50080	스프링와셔	1	1					M08
9	54617-5226-1	평와셔	4	4					
10	C7170-66103	스위치조합, 오거	1	1					
11	02054-50040	너트	2	2					M4*P0.7
12	03054-50400	십자홈붙이소나사	2	2					둥근머리작은나사
13	04512-50040	스프링와셔	2	2					M4
14	C7170-66112	스위치판	1	1					
15	C7170-83172	스위치, ZSERIES	1	1					
16	C7210-98302	작업등조합	1	1					
17	C7210-98311	전구(12V55W)	1	1					
18	C7270-11371	곡물센서	1	1					
19	C7270-91301	스위치조합(언로더선단)	1	1					

----> 개정전의 부품이 개정후의 부품을 대체 할 수 있음 <---- 개정후의 부품이 개정전의 부품에 대체 할 수 있음
<-X-> 개정전과 후의 부품이 상호 호환성이 없음 <---> 개정전과 후의 부품이 상호 호환성이 있음
<-0-> 단품 상태로는 상호호환성이 없으나 관련 부품의 조합상태로는 호환성이 있음

CZ1-G586002 그레인탱크전장그룹(1)

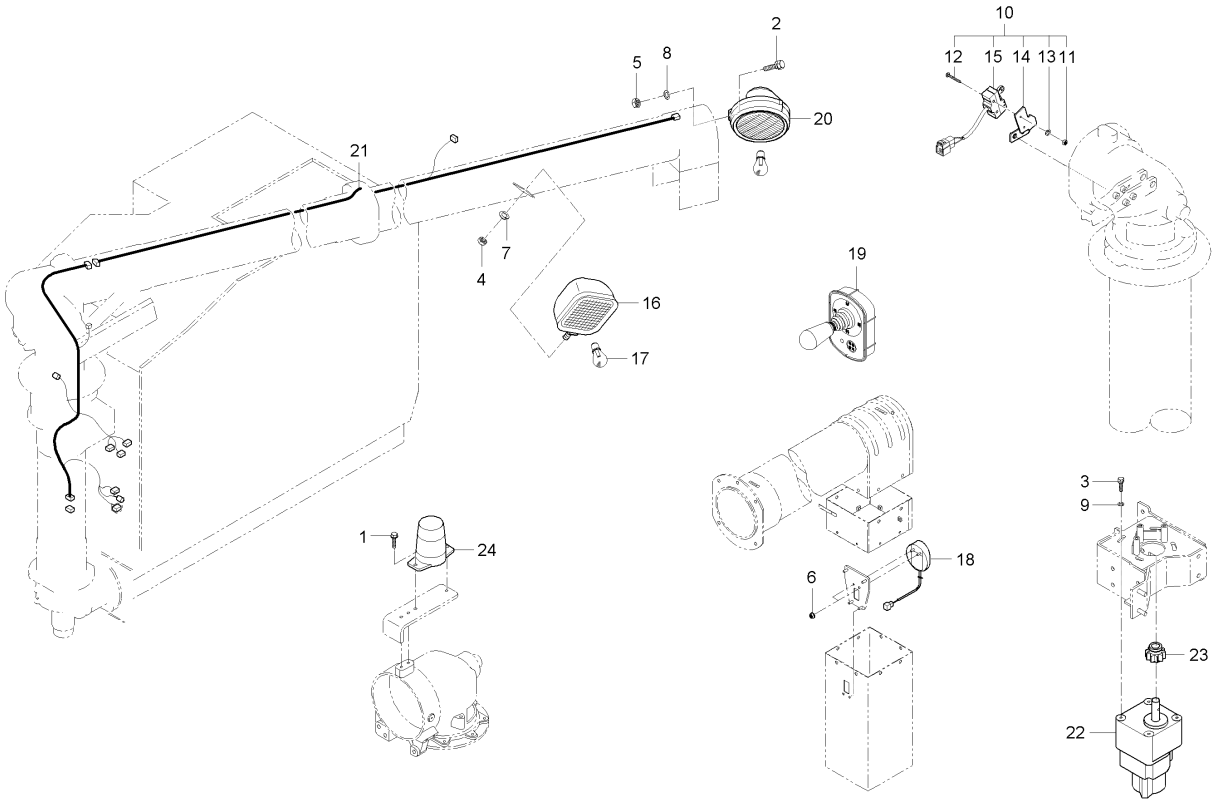

A : DXM110G , B : DXM110G-C

No.	부품번호	부품명	수량 A	수량 B	수량 C	수량 D	수량 E	I.C	비고
20	C7270-98402	작업등조합	1	1					
21	CZ15-0009A	탈곡배선-3	1	1					
22	CZ15-0026A	오거선회모터	1	1					
23	C7170-71242	기어, 10	1	1					
24	T5250-68552	경광등조합	1	1					

----> 개정전의 부품이 개정후의 부품을 대체 할 수 있음 <---- 개정후의 부품이 개정전의 부품에 대체 할 수 있음
<-X-> 개정전과 후의 부품이 상호 호환성이 없음 <---> 개정전과 후의 부품이 상호 호환성이 있음
<-0-> 단품 상태로는 상호호환성이 없으나 관련 부품의 조합상태로는 호환성이 있음

CZ1-G587002 그레인탱크전장그룹(2)

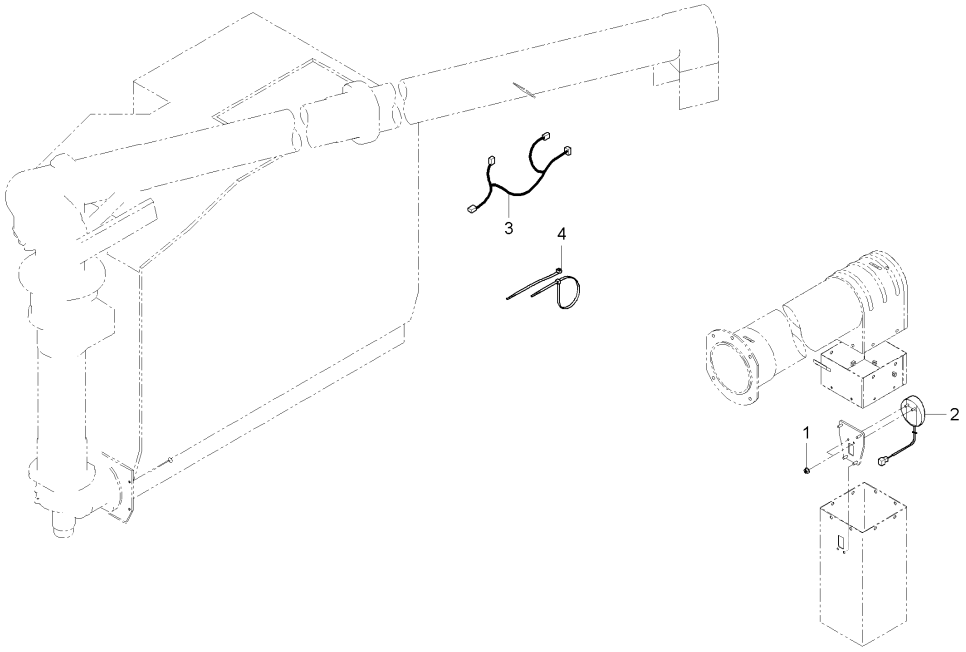

A : DXM110G , B : DXM110G-C

No.	부품번호	부품명	수량 A	수량 B	수량 C	수량 D	수량 E	I.C	비고
1	02761-50060	플랜지너트	3	3					M6XP1.0
2	C7770-11374	곡물센서	3	3					
3	CZ15-0007A	탈곡배선-1	1	1					
4	P5370-82551	밴드	10	10					

----> 개정전의 부품이 개정후의 부품을 대체 할 수 있음 <---- 개정후의 부품이 개정전의 부품에 대체 할 수 있음
<-X-> 개정전과 후의 부품이 상호 호환성이 없음 <---> 개정전과 후의 부품이 상호 호환성이 있음
<-0-> 단품 상태로는 상호호환성이 없으나 관련 부품의 조합상태로는 호환성이 있음

CZ1-G991103 출하예비품 그룹(캐빈)

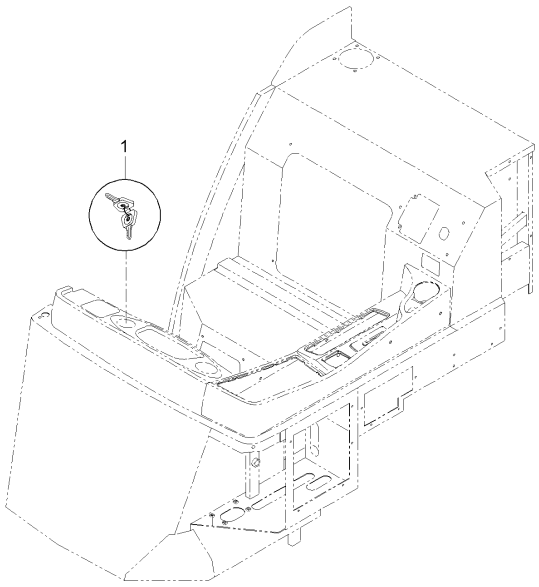

A : DXM110G , B : DXM110G-C

No.	부품번호	부품명	수량					I.C	비고
			A	B	C	D	E		
1	T2560-41151	키		1					

----> 개정전의 부품이 개정후의 부품을 대체 할 수 있음
<---- 개정후의 부품이 개정전의 부품에 대체 할 수 있음
<-X-> 개정전과 후의 부품이 상호 호환성이 없음
<---> 개정전과 후의 부품이 상호 호환성이 있음
<-0-> 단품 상태로는 상호호환성이 없으나 관련 부품의 조합상태로는 호환성이 있음

CZ1-G113202 탈곡기어케이스그룹

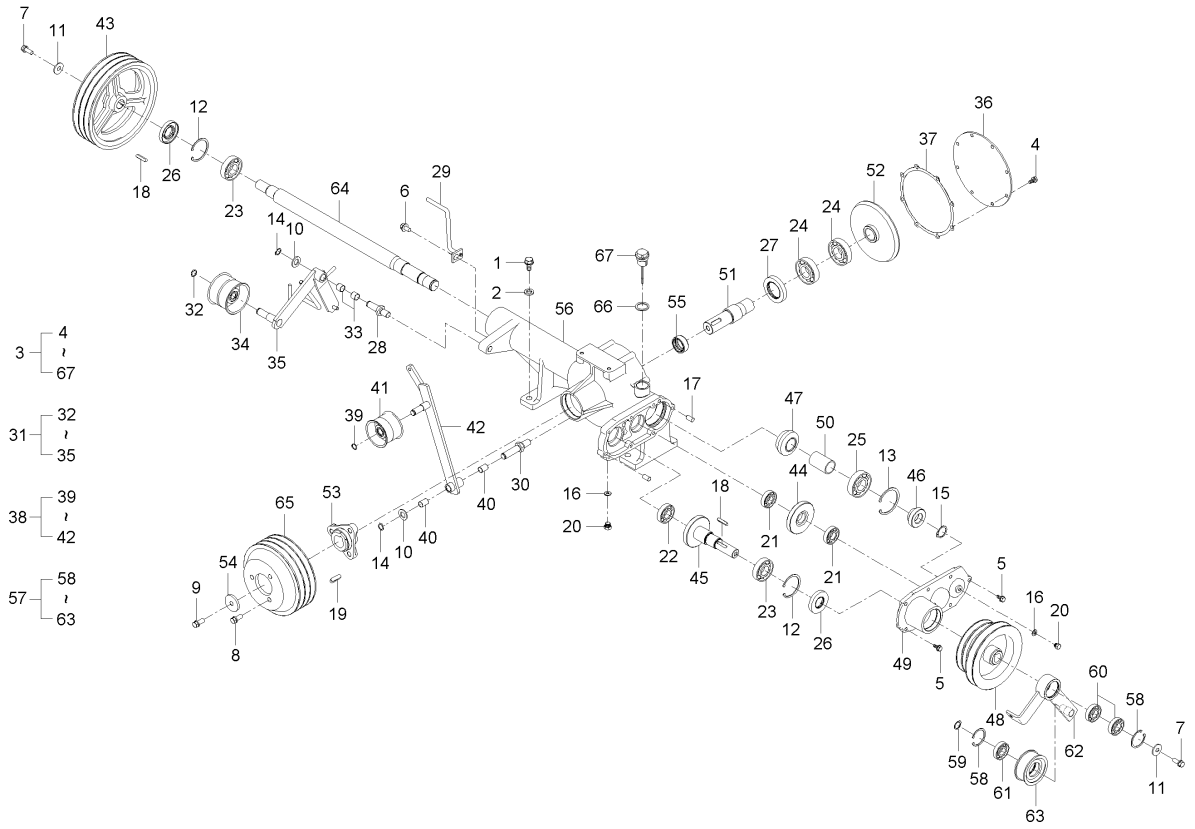

A : DXM110G , B : DXM110G-C

No.	부품번호	부품명	수량 A	수량 B	수량 C	수량 D	수량 E	I.C	비고
1	01176-51440	볼트	4	4					M14*1.5*40
2	04512-50140	스프링와셔	4	4					
3	C9110-12202	탈곡기어케이스총조합	1	1					
4	01123-50816	와셔붙임볼트	8	8					M8*P1.25
5	01123-50825	와셔붙임볼트	7	7					M8*P1.25
6	01125-51020	와셔붙임볼트	1	1					
7	01133-51025	와셔붙임볼트	2	2					M10*1.25
8	01133-51230	와셔붙임볼트	3	3					M12*P1.25
9	01133-51235	와셔붙임볼트	1	1					M12*P1.25
10	04011-50160	평와셔	2	2					M16
11	04015-50100	평와셔	2	2					
12	04611-00620	멈춤링	2	2					
13	04611-00720	스냅링	1	1					DIA72
14	04612-00160	스냅링	2	2					
15	04612-00300	스냅링	1	1					
16	04717-01000	시일와셔	2	2					M10
17	05012-00816	평행핀	2	2					8*16
18	05712-00735	키	2	2					
19	05712-01035	페더키	1	1					

----> 개정전의 부품이 개정후의 부품을 대체 할 수 있음 <---- 개정후의 부품이 개정전의 부품에 대체 할 수 있음
<-X-> 개정전과 후의 부품이 상호 호환성이 없음 <---> 개정전과 후의 부품이 상호 호환성이 있음
<-0-> 단품 상태로는 상호호환성이 없으나 관련 부품의 조합상태로는 호환성이 있음

CZ1-G113202 탈곡기어케이스그룹

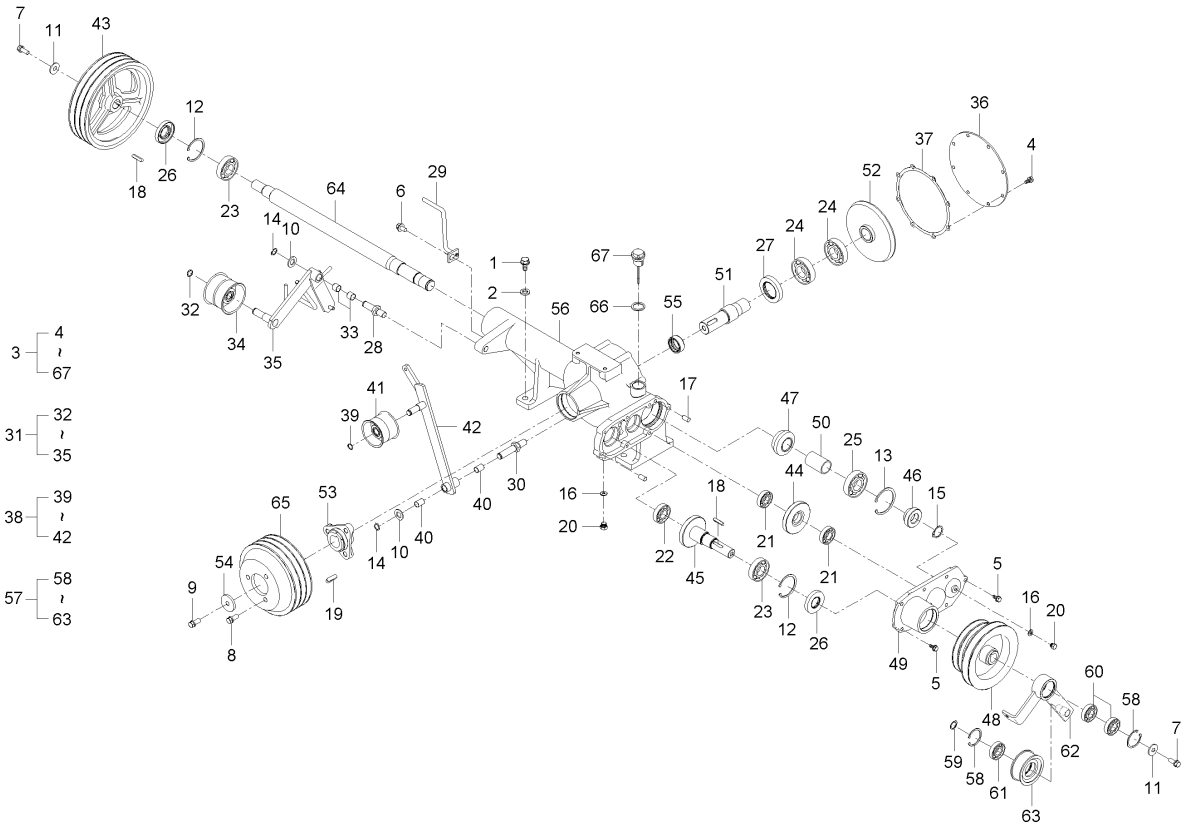

A : DXM110G , B : DXM110G-C

No.	부품번호	부품명	수량 A	수량 B	수량 C	수량 D	수량 E	I.C	비고
20	06331-35010	플러그	2	2					M6*P1.0
21	08101-06204	볼베어링	2	2					#6204
22	08101-06205	볼베어링	1	1					DIA25
23	08101-06206	볼베어링	2	2					#6206
24	08101-06207	볼베어링	2	2					#6207
25	08101-06306	볼베어링	1	1					#6306
26	09503-06210	오일시일	2	2					
27	09504-57212	오일씰	1	1					
28	52200-1151-1	탈곡텐션암축	1	1					
29	C7210-11651	탈곡벨트리테이너	1	1					
30	C7210-11842	탈곡구동텐션축	1	1					
31	C7210-12306	탈곡텐션암조합	1	1					
32	04612-00170	스냅링	1	1					
33	08511-01615	부시	2	2					MB1615DU
34	C7210-11452	텐션풀리3B	1	1					
35	C7210-12225	탈곡텐션암	1	1					
36	C7210-12371	기어케이스카버2	1	1					
37	C7210-12381	기어케이스가스켓2	1	1					
38	C7210-12404	탈곡구동텐션암조합	1	1					

----> 개정전의 부품이 개정후의 부품을 대체 할 수 있음
<---- 개정후의 부품이 개정전의 부품에 대체 할 수 있음
<-X-> 개정전과 후의 부품이 상호 호환성이 없음
<---> 개정전과 후의 부품이 상호 호환성이 있음
<-0-> 단품 상태로는 상호호환성이 없으나 관련 부품의 조합상태로는 호환성이 있음

CZ1-G113202 탈곡기어케이스그룹

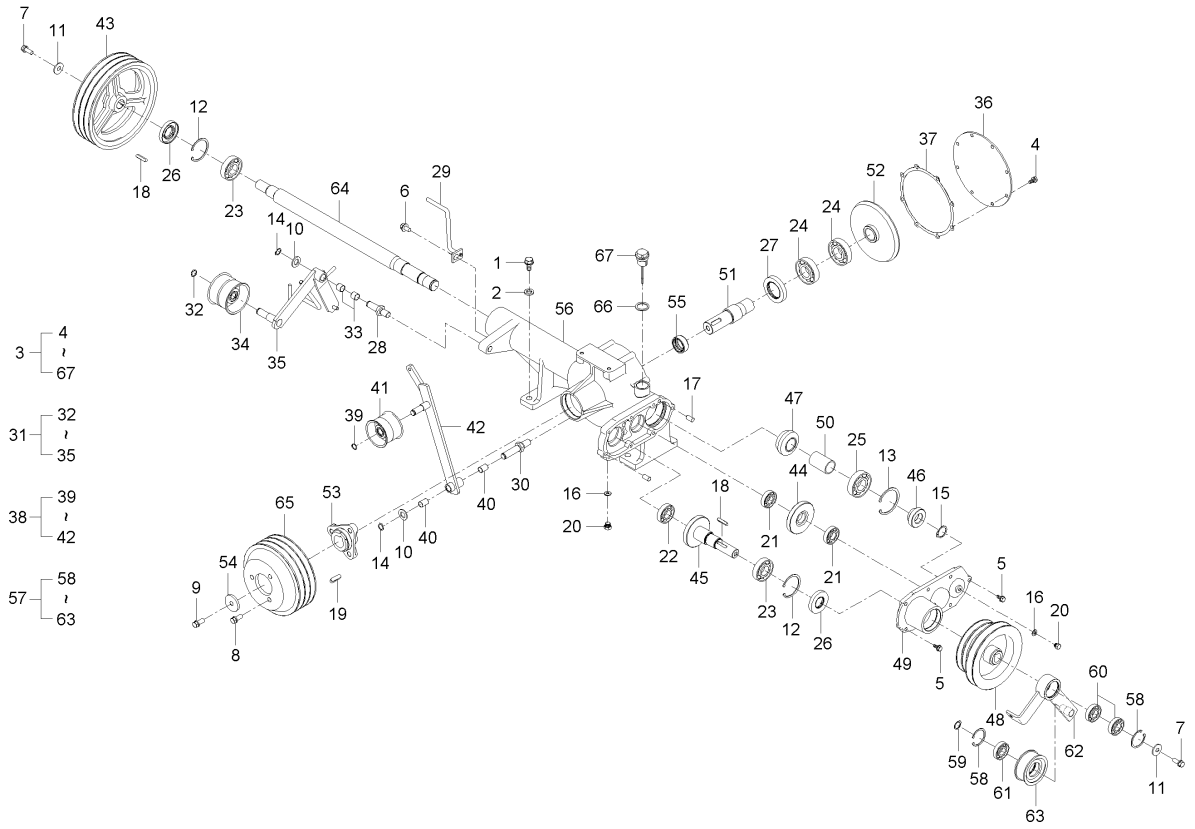

A : DXM110G , B : DXM110G-C

No.	부품번호	부품명	수량 A	수량 B	수량 C	수량 D	수량 E	I.C	비고
39	04612-00170	스냅링	1	1					
40	08511-01625	부시	2	2					MB1625DU
41	C7210-11452	텐션풀리3B	1	1					
42	C7210-11913	탈곡구동텐션암	1	1					
43	C7210-12522	V풀리(B250)	1	1					
44	C7210-12541	27기어축	1	1					
45	C7210-12582	26기어축	1	1					
46	C7210-12621	15기어	1	1					
47	C7210-12633	16베벨기어	1	1					
48	C7210-12642	V풀리(150-183.5)	1	1					
49	C7210-12652	기어케이스카버 1	1	1					
50	C7210-12671	58.8간격통	1	1					
51	C7210-12711	43베벨기어축	1	1					
52	C7210-12723	43베벨기어	1	1					
53	C7210-12751	풀리보스(D35)	1	1					
54	C7210-42421	평와셔	1	1					
55	C7210-51251	시일슬리브	1	1					
56	C9110-12211	탈곡기어케이스	1	1					
57	C9110-12602	텐션암조합	1	1					

----> 개정전의 부품이 개정후의 부품을 대체 할 수 있음 <---- 개정후의 부품이 개정전의 부품에 대체 할 수 있음
<-X-> 개정전과 후의 부품이 상호 호환성이 없음 <---> 개정전과 후의 부품이 상호 호환성이 있음
<-0-> 단품 상태로는 상호호환성이 없으나 관련 부품의 조합상태로는 호환성이 있음

CZ1-G113202 탈곡기어케이스그룹

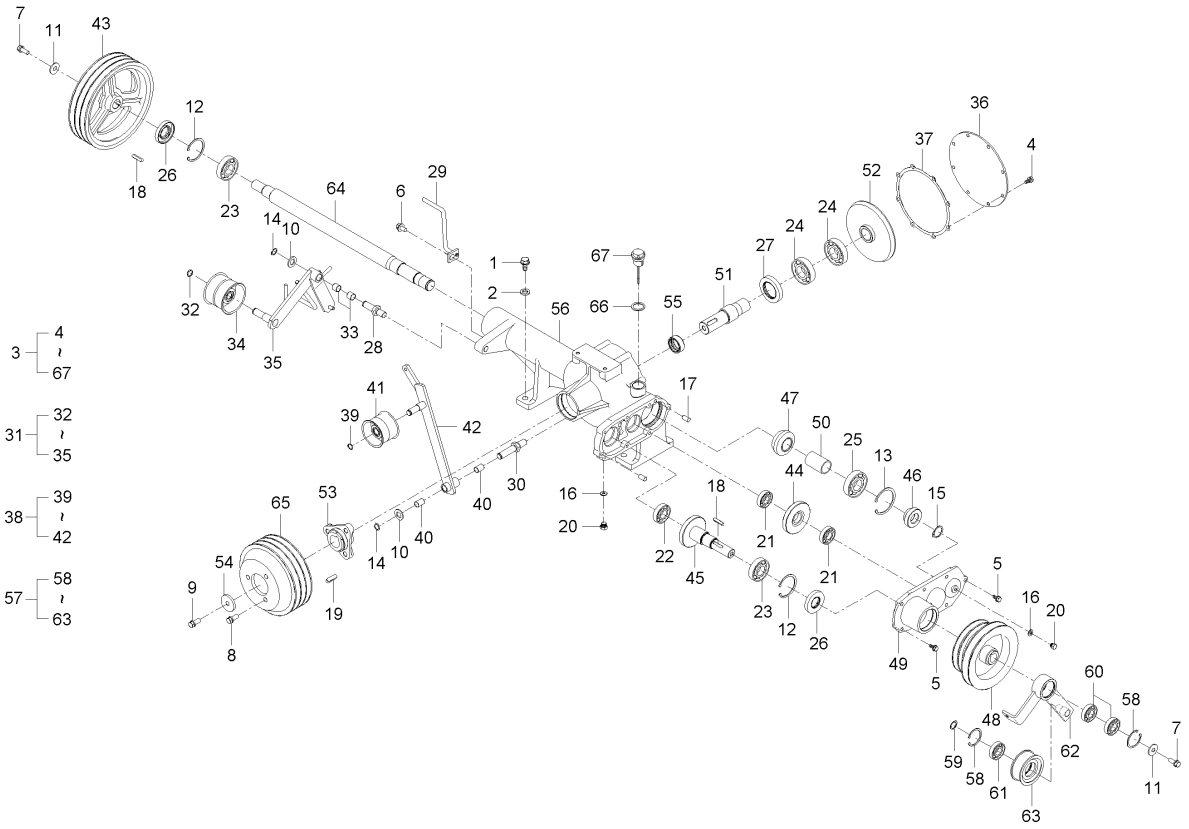

A : DXM110G , B : DXM110G-C

No.	부품번호	부품명	수량 A	수량 B	수량 C	수량 D	수량 E	I.C	비고
58	04611-00470	스냅링	2	2					
59	04612-00200	스냅링	1	1					DIA20
60	08141-06005	볼베어링	2	2					#6005DD
61	08141-06204	볼베어링	1	1					#6204DD
62	C9110-12662	텐션암	1	1					
63	C9130-25391	84텐션풀리	1	1					
64	C9110-12612	탈곡구동축	1	1					
65	C9110-12772	V풀리(B214)	1	1					
66	K2400-35221	패킹	1	1					
67	P5370-85222	오일마개	1	1					

----> 개정전의 부품이 개정후의 부품을 대체 할 수 있음
<---- 개정후의 부품이 개정전의 부품에 대체 할 수 있음
<-X-> 개정전과 후의 부품이 상호 호환성이 없음
<---> 개정전과 후의 부품이 상호 호환성이 있음
<-0-> 단품 상태로는 상호호환성이 없으나 관련 부품의 조합상태로는 호환성이 있음

CZ1-G241002 예취구동케이스그룹

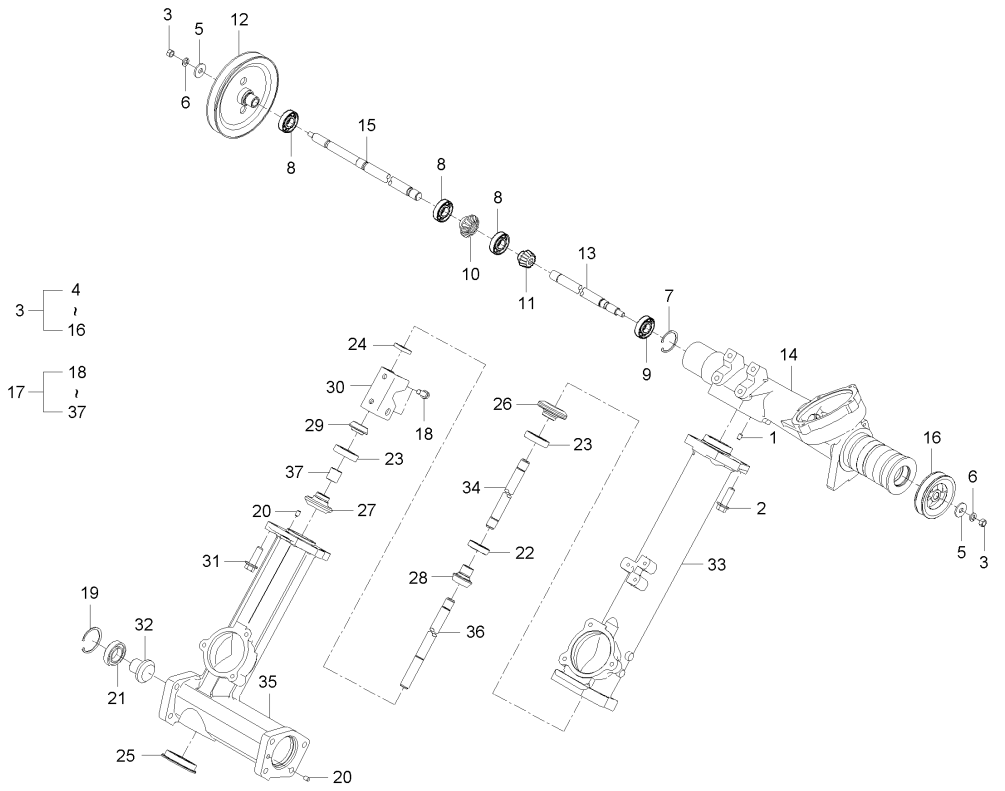

A : DXM110G , B : DXM110G-C

No.	부품번호	부품명	수량 A	수량 B	수량 C	수량 D	수량 E	I.C	비고
1	05012-00810	평행핀	1	1					
2	C7220-45491	플렌지볼트	5	5					
3	C9120-45101	예취구동케이스조합1	1	1					
4	02176-50100	너트	2	2					M10XP1.25
5	04015-50100	평와셔	2	2					
6	04512-50100	스프링와셔	2	2					M10
7	04611-00470	스냅링	1	1					
8	08141-06005	볼베어링	3	3					#6005DD
9	08141-06303	볼베어링	1	1					
10	C7220-45131	14베벨기어	1	1					
11	C7220-45141	13베벨기어	1	1					
12	C7220-45162	V풀리(B190)	1	1					
13	C9120-41531	보조공급축1	1	1					
14	C9120-45111	예취기어케이스	1	1					
15	C9120-45121	예취축1	1	1					
16	C9120-45151	100V풀리	1	1					
17	C9120-45302	예취구동케이스조합2	1	1					
18	01123-51025	와셔붙임볼트	2	2					M10X1.5
19	04611-00550	스냅링	1	1					DIA55

----> 개정전의 부품이 개정후의 부품을 대체 할 수 있음 <---- 개정후의 부품이 개정전의 부품에 대체 할 수 있음
<-X-> 개정전과 후의 부품이 상호 호환성이 없음 <---> 개정전과 후의 부품이 상호 호환성이 있음
<-0-> 단품 상태로는 상호호환성이 없으나 관련 부품의 조합상태로는 호환성이 있음

CZ1-G241002 예취구동케이스그룹

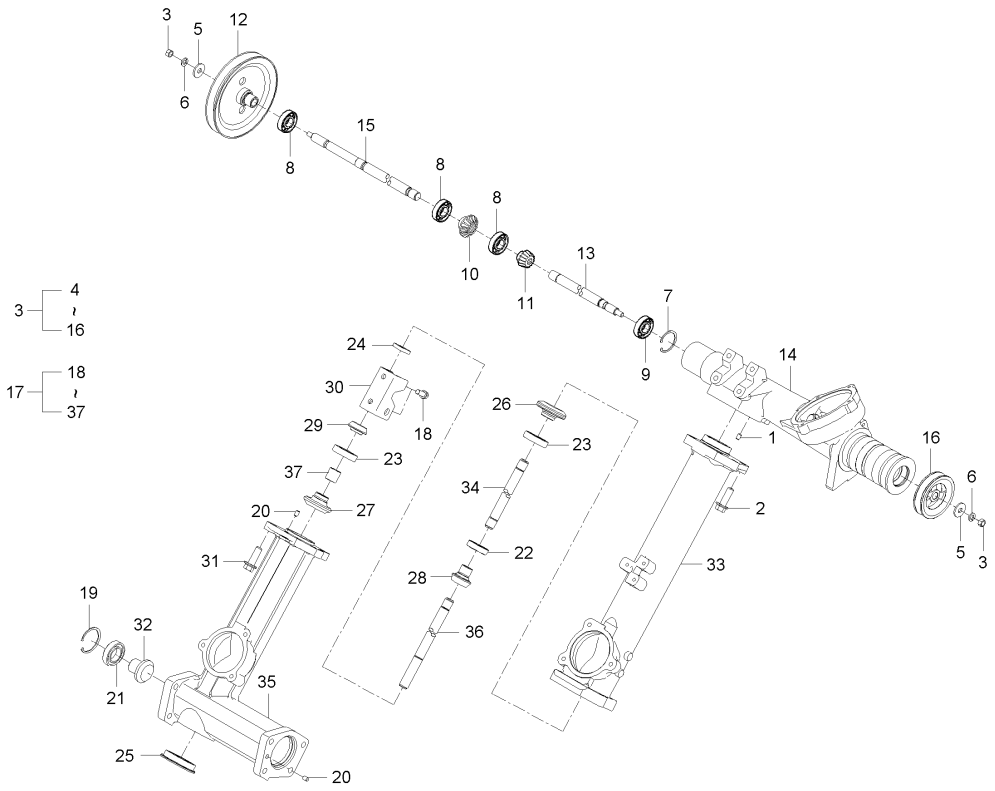

A : DXM110G , B : DXM110G-C

No.	부품번호	부품명	수량 A	수량 B	수량 C	수량 D	수량 E	I.C	비고
20	05012-00810	평행핀	2	2					
21	08101-06006	볼베어링	1	1					#6006
22	08141-06005	볼베어링	1	1					#6005DD
23	08141-06006	볼베어링	2	2					#6006DD
24	09500-20407	오일시일	1	1					
25	70324-5427-1	플러그	1	1					
26	C7220-45341	21베벨기어	1	1					
27	C7220-45381	19베벨기어	1	1					
28	C7220-45391	13베벨기어	1	1					
29	C7220-45411	13베벨기어	1	1					
30	C7220-45471	예취승강지점	1	1					
31	C7220-45491	플렌지볼트	5	5					
32	C7220-45561	15베벨기어	1	1					
33	C9120-45312	예취기어케이스2	1	1					
34	C9120-45331	예취축2	1	1					
35	C9120-45351	예취기어케이스3	1	1					
36	C9120-45361	예취축3	1	1					
37	C9120-45371	간격통, 25	1	1					

----> 개정전의 부품이 개정후의 부품을 대체 할 수 있음 <---- 개정후의 부품이 개정전의 부품에 대체 할 수 있음
<-X-> 개정전과 후의 부품이 상호 호환성이 없음 <---> 개정전과 후의 부품이 상호 호환성이 있음
<-0-> 단품 상태로는 상호호환성이 없으나 관련 부품의 조합상태로는 호환성이 있음

CZ1-G242002 칼날구동케이스그룹

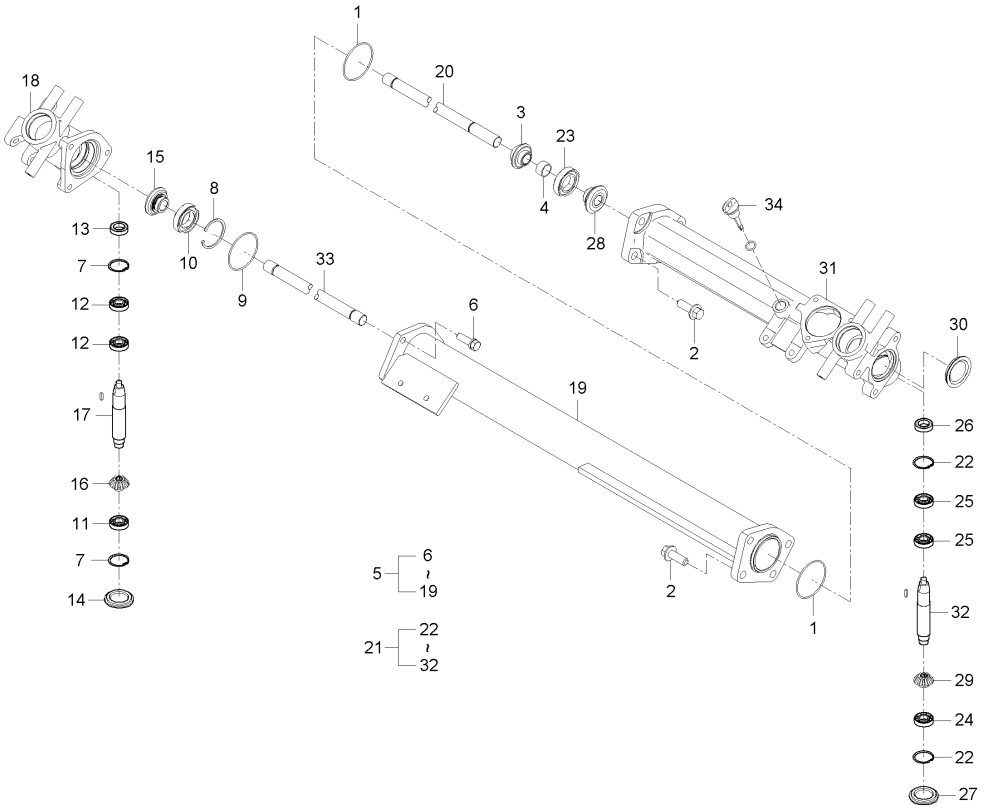

A : DXM110G , B : DXM110G-C

No.	부품번호	부품명	수량 A	수량 B	수량 C	수량 D	수량 E	I.C	비고
1	04811-06710	오링	2	2					
2	C7220-45491	플렌지볼트	8	8					
3	C7220-45591	14베벨기어	1	1					
4	C7220-45641	간격통(14)	1	1					
5	C9120-45501	칼날구동케이스조합1	1	1					
6	01133-51240	와셔붙임볼트	3	3					
7	04611-00520	스냅링	2	2					
8	04611-00550	스냅링	1	1					DIA55
9	04811-06710	오링	1	1					
10	08101-06006	볼베어링	1	1					#6006
11	08101-06304	볼베어링	1	1					#6304
12	08141-06205	볼베어링	2	2					#6205UU
13	09502-55210	오일시일	1	1					DIA25
14	63313-3227-1	캡	1	1					
15	C7220-45541	19베벨기어	1	1					
16	C7220-45581	15베벨기어	1	1					
17	C9120-45571	칼날구동축2	1	1					
18	C9120-45611	칼날기어케이스(우)	1	1					
19	C9120-45621	칼날구동케이스연결통	1	1					

----> 개정전의 부품이 개정후의 부품을 대체 할 수 있음 <---- 개정후의 부품이 개정전의 부품에 대체 할 수 있음
<-X-> 개정전과 후의 부품이 상호 호환성이 없음 <---> 개정전과 후의 부품이 상호 호환성이 있음
<-0-> 단품 상태로는 상호호환성이 없으나 관련 부품의 조합상태로는 호환성이 있음

CZ1-G242002 칼날구동케이스그룹

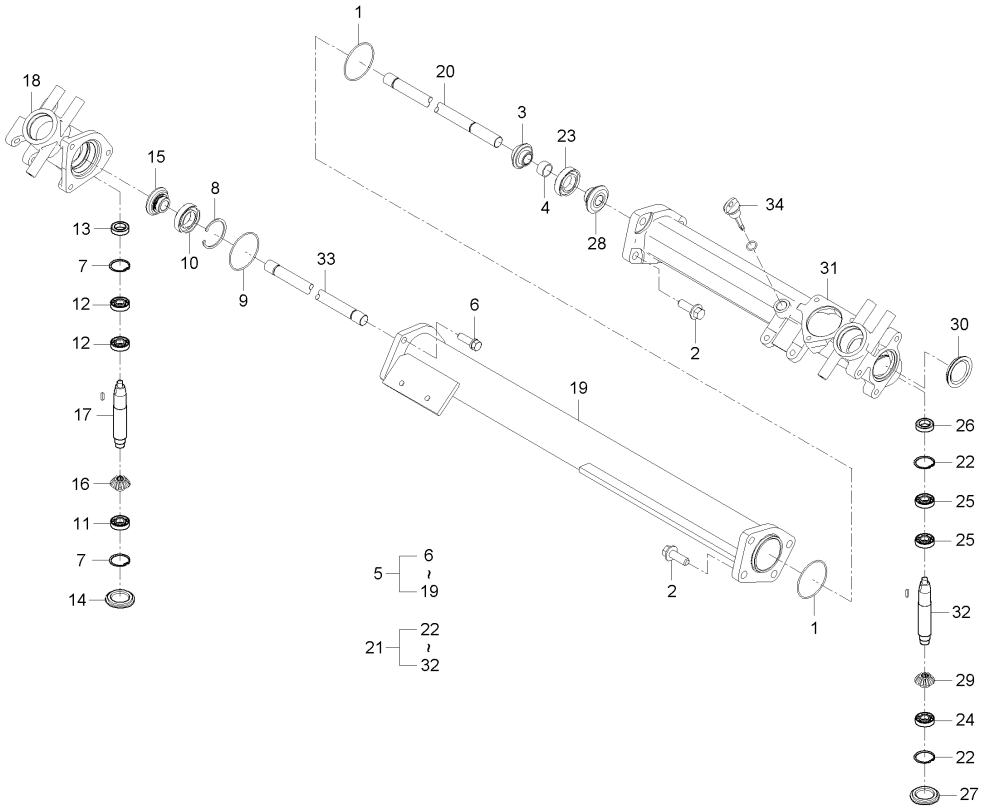

A : DXM110G , B : DXM110G-C

No.	부품번호	부품명	수량 A	수량 B	수량 C	수량 D	수량 E	I.C	비고
20	C9120-45531	칼날구동축1	1	1					
21	C9120-45601	칼날구동케이스조합2	1	1					
22	04611-00520	스냅링	2	2					
23	08101-06006	볼베어링	1	1					#6006
24	08101-06304	볼베어링	1	1					#6304
25	08141-06205	볼베어링	2	2					#6205UU
26	09502-55210	오일시일	1	1					DIA25
27	63313-3227-1	캡	1	1					
28	C7220-45541	19베벨기어	1	1					
29	C7220-45581	15베벨기어	1	1					
30	C7220-45691	플러그	1	1					
31	C9120-45511	칼날기어케이스	1	1					
32	C9120-45571	칼날구동축2	1	1					
33	C9120-45631	칼날구동축3	1	1					
34	T5520-36571	오일게이지	1	1					

----> 개정전의 부품이 개정후의 부품을 대체 할 수 있음
<---- 개정후의 부품이 개정전의 부품에 대체 할 수 있음
<-X-> 개정전과 후의 부품이 상호 호환성이 없음
<---> 개정전과 후의 부품이 상호 호환성이 있음
<-0-> 단품 상태로는 상호호환성이 없으나 관련 부품의 조합상태로는 호환성이 있음

CZ1-G243002 좌포기케이스그룹

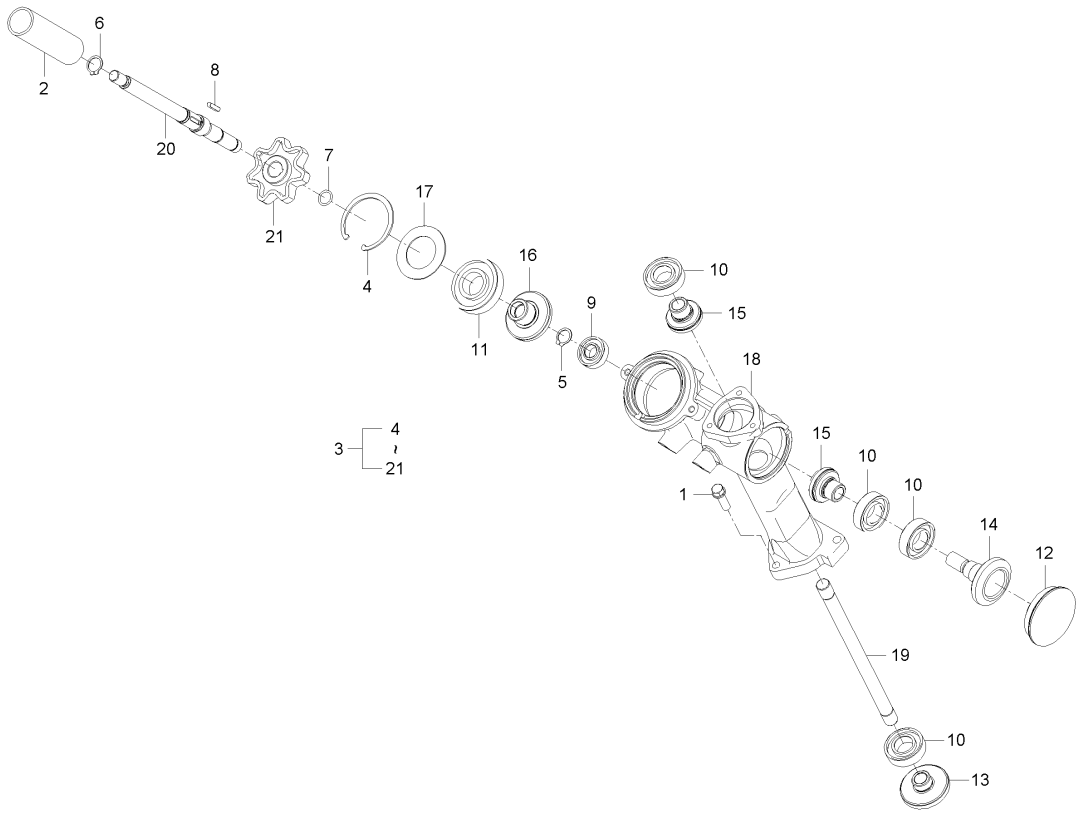

A : DXM110G , B : DXM110G-C

No.	부품번호	부품명	수량 A	수량 B	수량 C	수량 D	수량 E	I.C	비고
1	01123-51035	와셔붙임볼트	3	3					M10XP1.5
2	C7220-46221	감김방지튜브2	1	1					
3	C9120-46101	좌포기케이스조합	1	1					
4	04611-00720	스냅링	1	1					DIA72
5	04612-00190	스냅링	1	1					
6	04612-00200	스냅링	1	1					DIA20
7	04811-00160	오링	1	1					DIA15.8
8	05712-00525	키	1	1					7*7*29
9	08141-06203	볼베어링	1	1					6203DD
10	08141-06205	볼베어링	4	4					#6205UU
11	08141-06306	볼베어링	1	1					
12	70324-5427-1	플러그	1	1					
13	C7220-46162	23베벨기어	1	1					
14	C7220-46171	21베벨기어축	1	1					
15	C7220-46181	14베벨기어	2	2					
16	C7220-46251	21베벨기어	1	1					
17	C7220-46281	스페이서	1	1					
18	C9120-46111	끌어올림기어케이스1	1	1					
19	C9120-46131	끌어올림구동축1	1	1					

----> 개정전의 부품이 개정후의 부품을 대체 할 수 있음 <---- 개정후의 부품이 개정전의 부품에 대체 할 수 있음
<-X-> 개정전과 후의 부품이 상호 호환성이 없음 <---> 개정전과 후의 부품이 상호 호환성이 있음
<-0-> 단품 상태로는 상호호환성이 없으나 관련 부품의 조합상태로는 호환성이 있음

CZ1-G243002 좌포기케이스그룹

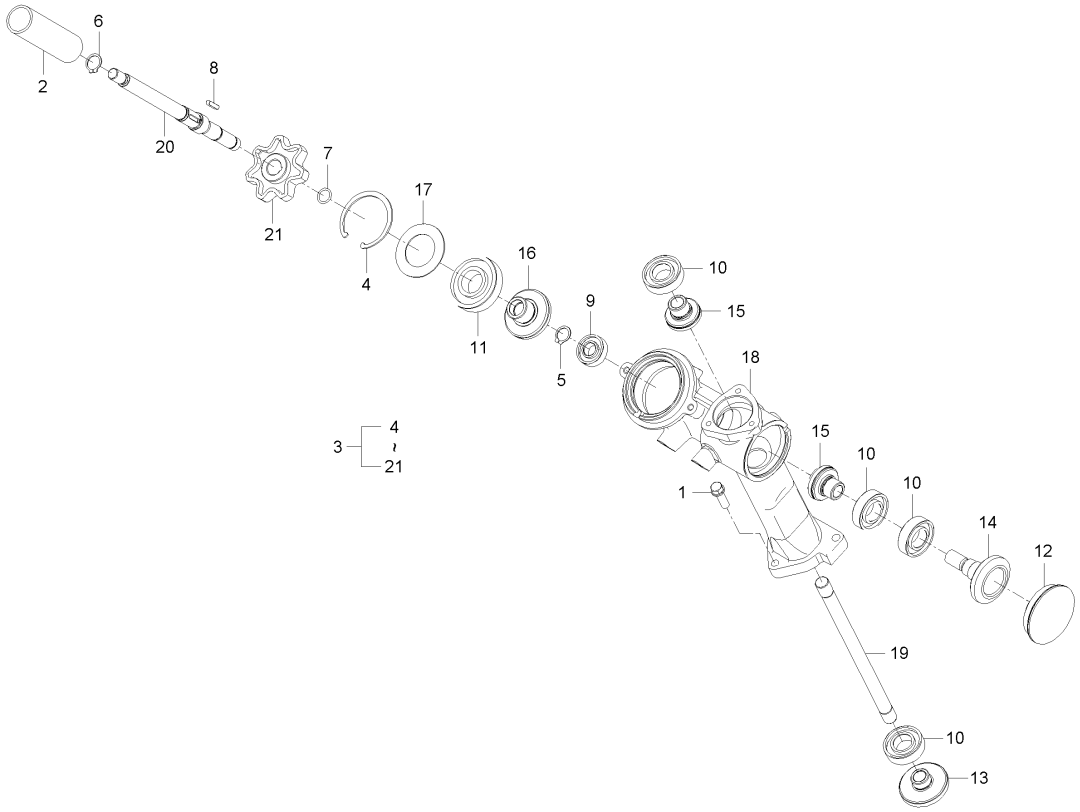

A : DXM110G , B : DXM110G-C

No.	부품번호	부품명	수량 A	수량 B	수량 C	수량 D	수량 E	I.C	비고
20	C9120-46241	좌이삭구동축	1	1					
21	C9120-46261	7스프로켓	1	1					

----> 개정전의 부품이 개정후의 부품을 대체 할 수 있음
<---- 개정후의 부품이 개정전의 부품에 대체 할 수 있음
<-X-> 개정전과 후의 부품이 상호 호환성이 없음
<---> 개정전과 후의 부품이 상호 호환성이 있음
<-0-> 단품 상태로는 상호호환성이 없으나 관련 부품의 조합상태로는 호환성이 있음

CZ1-G244002 끌어올림변속케이스그룹

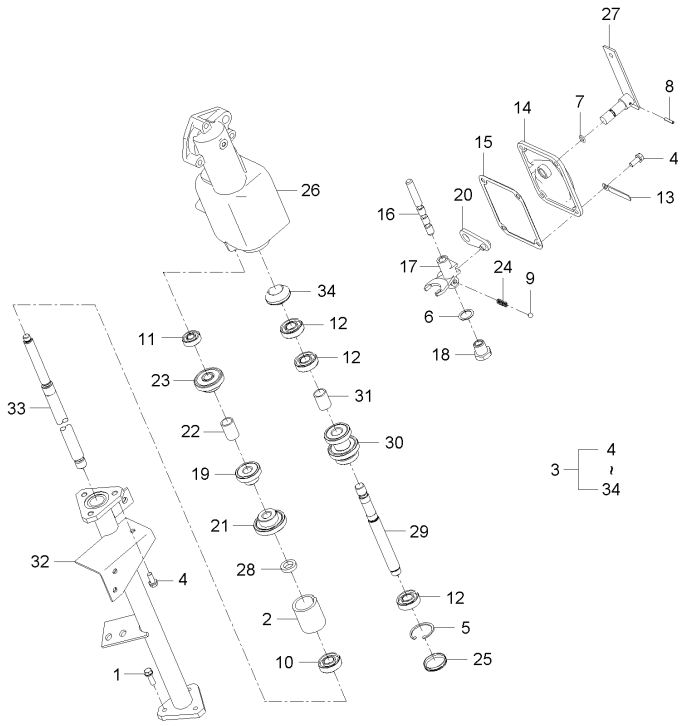

A : DXM110G , B : DXM110G-C

No.	부품번호	부품명	수량					I.C	비고
			A	B	C	D	E		
1	01123-50825	와셔붙임볼트	3	3					M8*P1.25
2	C7220-65582	쿠션	1	1					
3	C9120-44401	끌어올림변속케이스조합	1	1					
4	01123-50820	와셔붙임볼트	7	7					M8*P1.25
5	04611-00400	멈춤링	1	1					
6	04721-00200	패킹	1	1					
7	04811-00120	오링	1	1					
8	05411-00422	스프링핀	1	1					DIA4*22
9	07715-01605	강구	1	1					5/16"
10	08141-06004	볼베어링	1	1					#6004UU
11	08141-06201	볼베어링	1	1					#6201DD
12	08141-06203	볼베어링	3	3					6203DD
13	15272-6759-1	배선잡이	1	1					
14	52200-4642-1	변속케이스카버	1	1					
15	52200-4643-1	패킹	1	1					
16	52200-4651-1	변속 포크 축	1	1					
17	52200-4652-1	끌어올림 변속갈고리	1	1					
18	56713-4655-1	플러그	1	1					
19	56718-4645-2	15기어	1	1					

----> 개정전의 부품이 개정후의 부품을 대체 할 수 있음 <---- 개정후의 부품이 개정전의 부품에 대체 할 수 있음
<-X-> 개정전과 후의 부품이 상호 호환성이 없음 <---> 개정전과 후의 부품이 상호 호환성이 있음
<-0-> 단품 상태로는 상호호환성이 없으나 관련 부품의 조합상태로는 호환성이 있음

CZ1-G244002 끌어올림변속케이스그룹

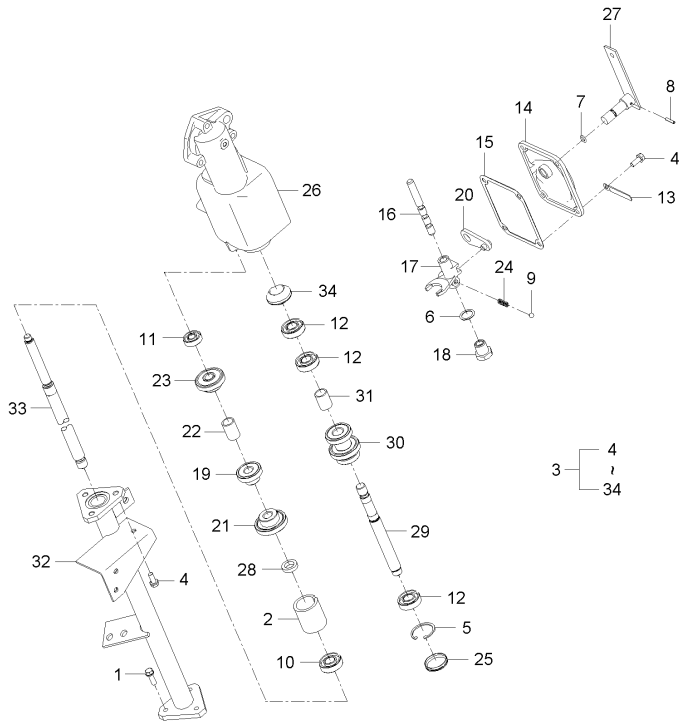

A : DXM110G , B : DXM110G-C

No.	부품번호	부품명	수량 A	수량 B	수량 C	수량 D	수량 E	I.C	비고
20	56718-4653-1	끌어올림 변속암	1	1					
21	56718-4657-2	20기어	1	1					
22	56718-4658-1	간격통, 33	1	1					
23	56718-4659-2	18기어	1	1					
24	62581-1823-2	변속 스프링	1	1					
25	63313-3542-1	캡	1	1					
26	C7220-46411	끌어올림변속케이스	1	1					
27	C7220-56152	변속암	1	1					
28	C7620-46461	간격통, 6	1	1					
29	C7620-46471	끌어올림구동축, 3	1	1					
30	C7620-46481	기어, 16X19X14	1	1					
31	C7620-46561	30간격통	1	1					
32	C9120-44141	끌어올림케이스2	1	1					
33	C9120-44441	끌어올림축	1	1					
34	C9120-46491	베벨기어, 14	1	1					

----> 개정전의 부품이 개정후의 부품을 대체 할 수 있음
<---- 개정후의 부품이 개정전의 부품에 대체 할 수 있음
<-X-> 개정전과 후의 부품이 상호 호환성이 없음
<---> 개정전과 후의 부품이 상호 호환성이 있음
<-0-> 단품 상태로는 상호호환성이 없으나 관련 부품의 조합상태로는 호환성이 있음

CZ1-G245002 끌어올림기어케이스그룹

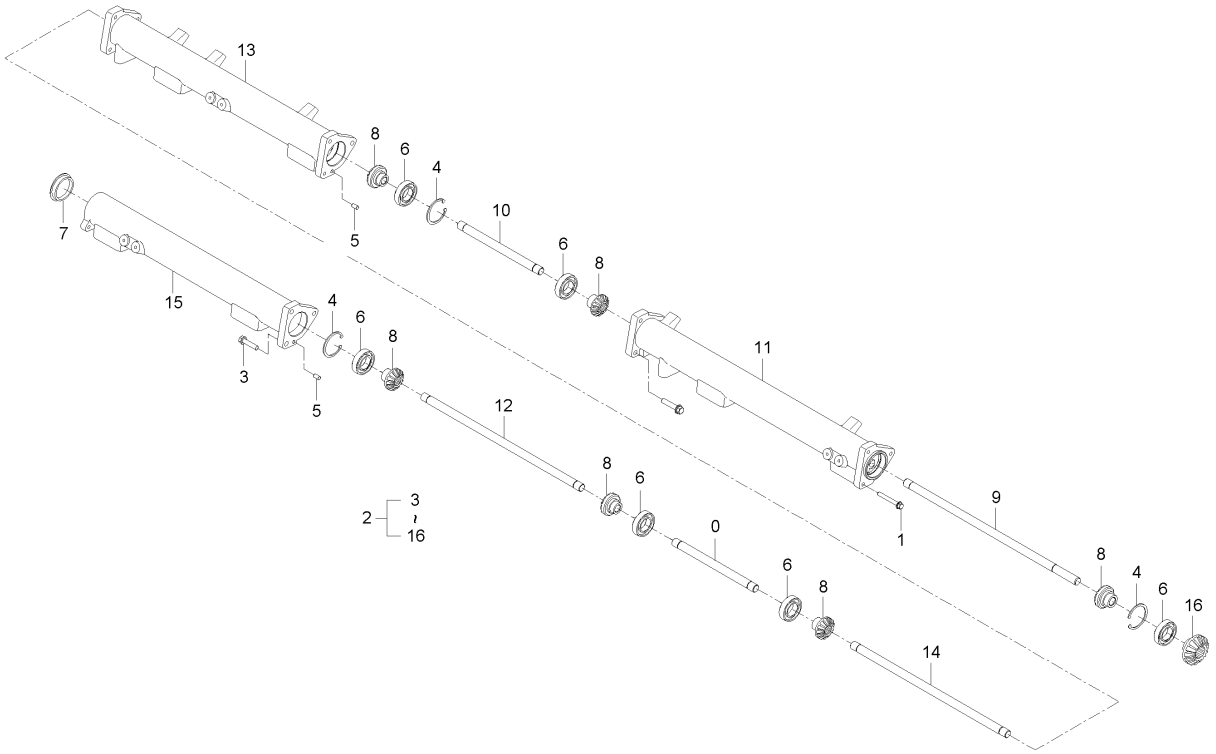

A : DXM110G , B : DXM110G-C

No.	부품번호	부품명	수량 A	수량 B	수량 C	수량 D	수량 E	I.C	비고
1	01123-50855	와셔붙임볼트	3	3					
2	C9120-45701	끌어올림기어케이스조합	1	1					
3	01123-50835	와셔붙임볼트	6	6					M8X1.25
4	04611-00470	스냅링	3	3					
5	05012-00810	평행핀	2	2					
6	08141-06005	볼베어링	6	6					#6005DD
7	54513-1427-1	오일시일	1	1					
8	C7220-31411	16베벨기어	6	6					
9	C7220-46722	끌어올림구동축4	1	1					
10	C7220-46732	끌어올림구동축5	2	2					
11	C9120-45711	끌어올림기어케이스4	1	1					
12	C9120-45751	끌어올림구동축8	1	1					
13	C9120-45761	끌어올림기어케이스5	1	1					
14	C9120-45771	끌어올림구동축6	1	1					
15	C9120-45791	끌어올림기어케이스6	1	1					
16	C9120-46741	베벨기어, 17	1	1					

----> 개정전의 부품이 개정후의 부품을 대체 할 수 있음 <---- 개정후의 부품이 개정전의 부품에 대체 할 수 있음
<-X-> 개정전과 후의 부품이 상호 호환성이 없음 <---> 개정전과 후의 부품이 상호 호환성이 있음
<-0-> 단품 상태로는 상호호환성이 없으나 관련 부품의 조합상태로는 호환성이 있음

CZ1-G246002 끌어올림구동케이스그룹

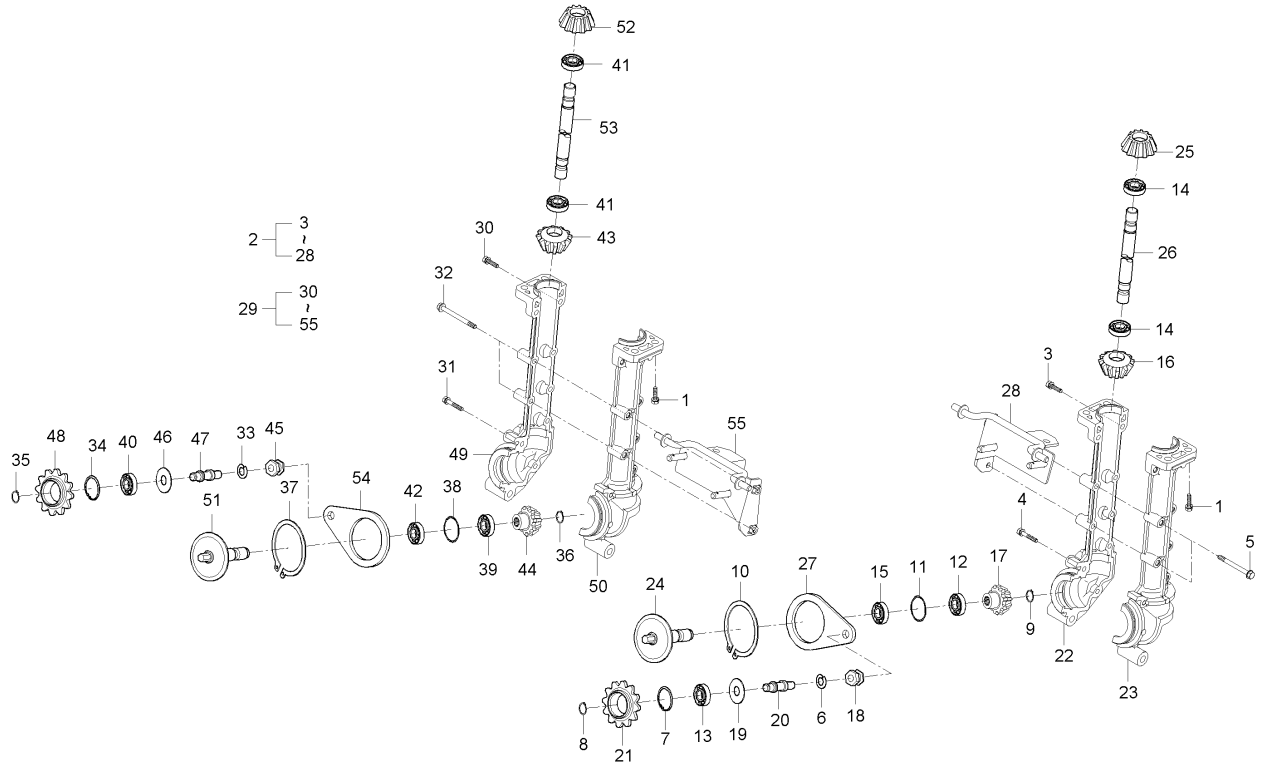

A : DXM110G , B : DXM110G-C

No.	부품번호	부품명	수량 A	수량 B	수량 C	수량 D	수량 E	I.C	비고
1	01123-50825	와셔붙임볼트	24	24					M8*P1.25
2	C9120-46801	끌어올림구동케이스조합(좌)	3	3					
3	01023-50625	와셔붙임볼트	6	6					M6XP1.0
4	01023-50645	와셔붙임볼트	1	1					
5	01023-50665	와셔붙임볼트	2	2					MEX10*76
6	04512-50100	스프링와셔	1	1					M10
7	04611-00300	스냅링	1	1					
8	04612-00100	스냅링	1	1					
9	04612-00120	스냅링	1	1					#12
10	04612-00550	스냅링	1	1					DIA52
11	04811-00400	오링	1	1					
12	08141-06004	볼베어링	1	1					#6004UU
13	08141-06200	볼베어링	1	1					
14	08141-06202	볼베어링	2	2					#6202UU
15	08141-06302	볼베어링	1	1					#6302DD
16	52200-4691-1	16베벨기어20	1	1					
17	52200-4694-1	16베벨기어26	1	1					
18	52600-5413-1	텐션너트	1	1					
19	55611-5711-1	베어링캡2	1	1					

----> 개정전의 부품이 개정후의 부품을 대체 할 수 있음
<---- 개정후의 부품이 개정전의 부품에 대체 할 수 있음
<-X-> 개정전과 후의 부품이 상호 호환성이 없음
<---> 개정전과 후의 부품이 상호 호환성이 있음
<-0-> 단품 상태로는 상호호환성이 없으나 관련 부품의 조합상태로는 호환성이 있음

CZ1-G246002 끌어올림구동케이스그룹

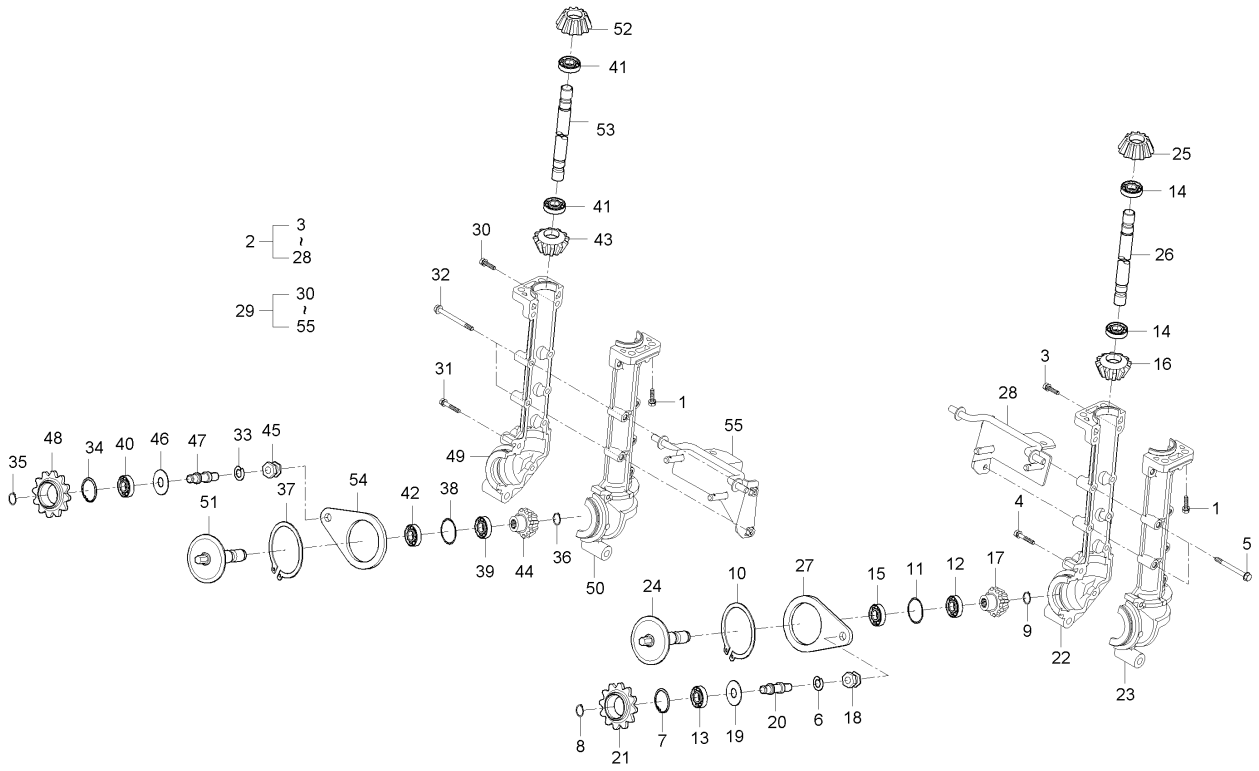

A : DXM110G , B : DXM110G-C

No.	부품번호	부품명	수량 A	수량 B	수량 C	수량 D	수량 E	I.C	비고
20	56713-5413-1	텐션축	1	1					
21	56713-5414-5	12스프로켓	1	1					
22	C7220-46812	끌어올림기어케이스(좌)	1	1					
23	C7220-46821	끌어올림기어케이스(우)	1	1					
24	C7220-46833	14스프로켓축	1	1					
25	C7220-46851	16베벨기어	1	1					
26	C7220-46882	끌어올림구동축6	1	1					
27	C7220-54111	끌어올림텐션암	1	1					
28	C9120-46931	끌어올림지지(좌)	1	1					
29	C9120-46901	끌어올림구동케이스조합(우)	3	3					
30	01023-50625	와셔붙임볼트	6	6					M6XP1.0
31	01023-50645	와셔붙임볼트	1	1					
32	01023-50665	와셔붙임볼트	2	2					MEX10*76
33	04512-50100	스프링와셔	1	1					M10
34	04611-00300	스냅링	1	1					
35	04612-00100	스냅링	1	1					
36	04612-00120	스냅링	1	1					#12
37	04612-00550	스냅링	1	1					DIA52
38	04811-00400	오링	1	1					

----> 개정전의 부품이 개정후의 부품을 대체 할 수 있음 <---- 개정후의 부품이 개정전의 부품에 대체 할 수 있음
<-X-> 개정전과 후의 부품이 상호 호환성이 없음 <---> 개정전과 후의 부품이 상호 호환성이 있음
<-0-> 단품 상태로는 상호호환성이 없으나 관련 부품의 조합상태로는 호환성이 있음

CZ1-G246002 끌어올림구동케이스그룹

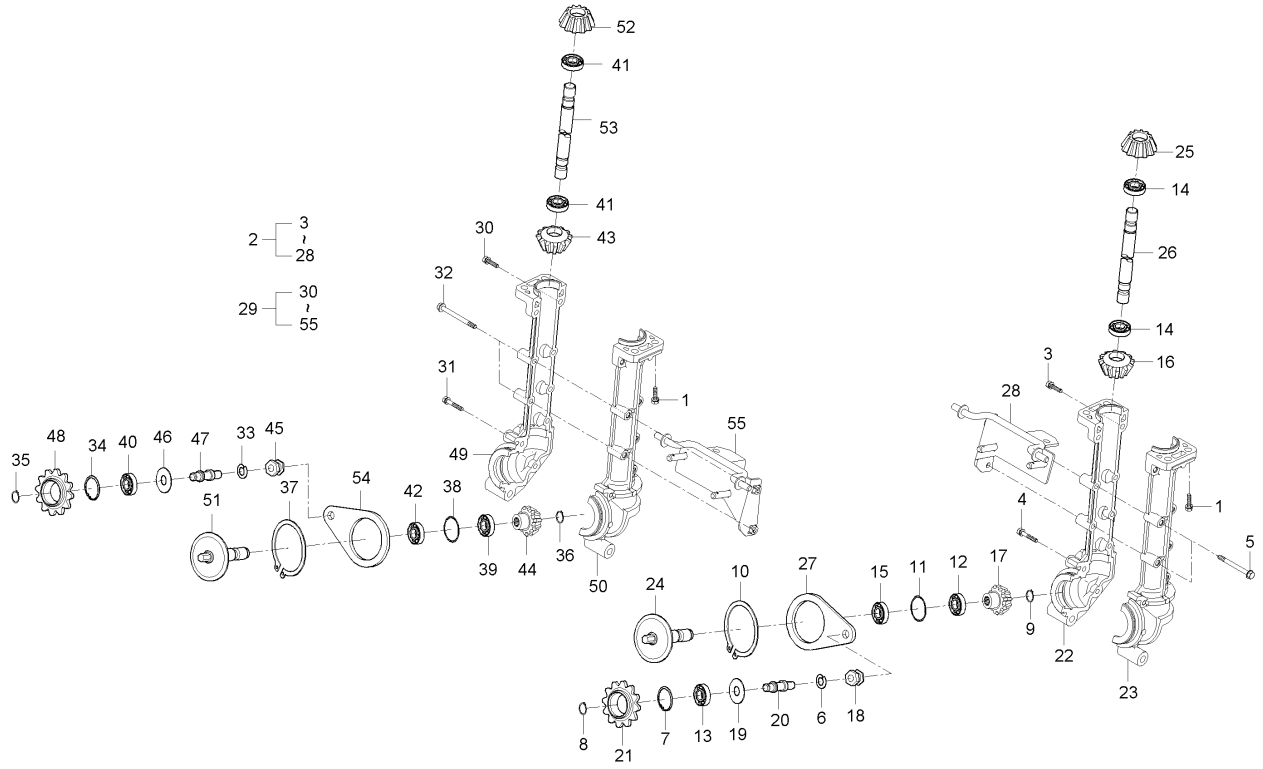

A : DXM110G , B : DXM110G-C

No.	부품번호	부품명	수량 A	수량 B	수량 C	수량 D	수량 E	I.C	비고
39	08141-06004	볼베어링	1	1					#6004UU
40	08141-06200	볼베어링	1	1					
41	08141-06202	볼베어링	2	2					#6202UU
42	08141-06302	볼베어링	1	1					#6302DD
43	52200-4691-1	16베벨기어20	1	1					
44	52200-4694-1	16베벨기어26	1	1					
45	52600-5413-1	텐션너트	1	1					
46	55611-5711-1	베어링캡2	1	1					
47	56713-5413-1	텐션축	1	1					
48	56713-5414-5	12스프로켓	1	1					
49	C7220-46812	끌어올림기어케이스(좌)	1	1					
50	C7220-46821	끌어올림기어케이스(우)	1	1					
51	C7220-46833	14스프로켓축	1	1					
52	C7220-46851	16베벨기어	1	1					
53	C7220-46882	끌어올림구동축6	1	1					
54	C7220-54111	끌어올림텐션암	1	1					
55	C9120-46891	끌어올림지지(우)	1	1					

----> 개정전의 부품이 개정후의 부품을 대체 할 수 있음 <---- 개정후의 부품이 개정전의 부품에 대체 할 수 있음
<-X-> 개정전과 후의 부품이 상호 호환성이 없음 <---> 개정전과 후의 부품이 상호 호환성이 있음
<-0-> 단품 상태로는 상호호환성이 없으나 관련 부품의 조합상태로는 호환성이 있음

CZ1-G247002 우포기기어케이스그룹

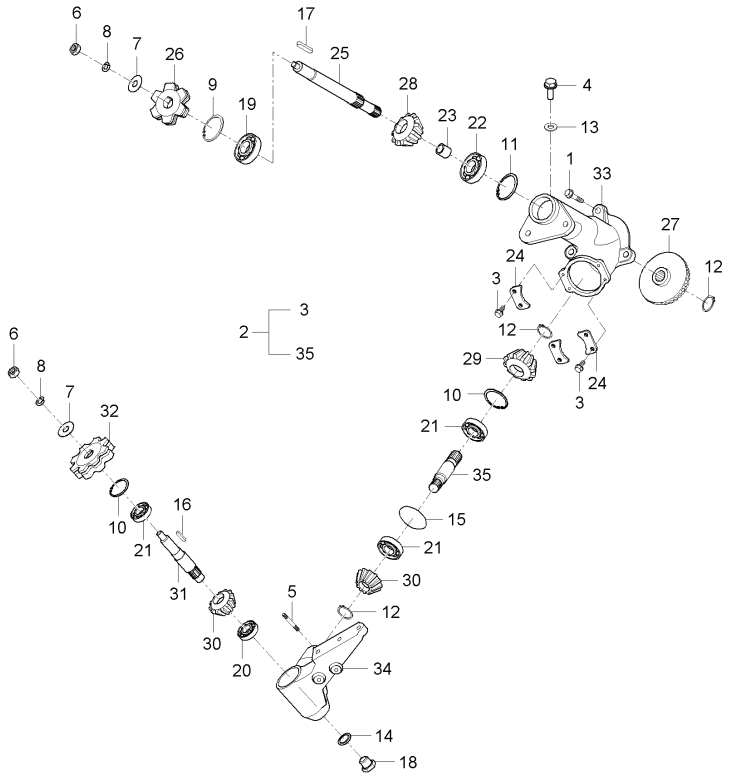

A : DXM110G , B : DXM110G-C

No.	부품번호	부품명	수량 A	수량 B	수량 C	수량 D	수량 E	I.C	비고
1	01123-51030	와셔붙임볼트	3	3					M10*1.5
2	C7220-47105	우포기기어케이스조합	1	1					
3	01023-50620	와셔붙임볼트	4	4					M6*1.0
4	01053-50610	볼트	1	1					
5	01517-51030	심음볼트	1	1					
6	02176-50100	너트	2	2					M10XP1.25
7	04015-50100	평와셔	2	2					
8	04512-50100	스프링와셔	2	2					M10
9	04611-00420	스냅링	1	1					
10	04611-00470	스냅링	2	2					
11	04611-00520	스냅링	1	1					
12	04612-00190	스냅링	3	3					
13	04714-00060	패킹	1	1					
14	04717-01600	시일와셔	1	1					
15	04811-06600	오링	1	1					
16	05712-00518	키	1	1					
17	05712-00520	양쪽둥근기키	1	1					
18	06331-35016	플러그	1	1					HEX22*25,M16 *P1.5
19	08141-06004	볼베어링	1	1					#6004UU

----> 개정전의 부품이 개정후의 부품을 대체 할 수 있음 <---- 개정후의 부품이 개정전의 부품에 대체 할 수 있음
<-X-> 개정전과 후의 부품이 상호 호환성이 없음 <---> 개정전과 후의 부품이 상호 호환성이 있음
<-0-> 단품 상태로는 상호호환성이 없으나 관련 부품의 조합상태로는 호환성이 있음

CZ1-G247002 우포기기어케이스그룹

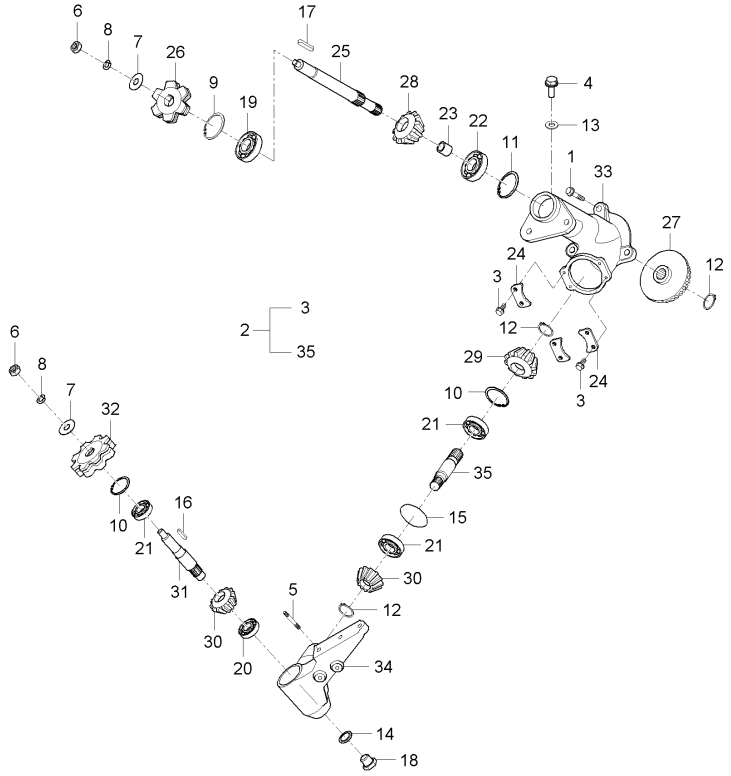

A : DXM110G , B : DXM110G-C

No.	부품번호	부품명	수량 A	B	C	D	E	I.C	비고
20	08141-06203	볼베어링	1	1					6203DD
21	08141-06204	볼베어링	3	3					#6204DD
22	08141-06304	볼베어링	1	1					#6304DD
23	52200-4716-2	간격통, 22	1	1					
24	56713-4752-0	멈추개	2	2					
25	C7121-47131	축(포기우)	1	1					
26	C7121-47171	6스프로켓	1	1					
27	C7220-47141	32베벨기어	1	1					
28	C7220-47151	14베벨기어	1	1					
29	C7220-47541	15베벨기어	1	1					
30	C7320-47551	베벨기어, 15	2	2					
31	C7320-47561	깊이축2	1	1					
32	C7320-47571	8스프로켓	1	1					
33	C7620-47111	포기반송케이스(우)	1	1					
34	C7620-47511	깊이케이스	1	1					
35	C7620-47531	깊이축1	1	1					

----> 개정전의 부품이 개정후의 부품을 대체 할 수 있음 <---- 개정후의 부품이 개정전의 부품에 대체 할 수 있음
<-X-> 개정전과 후의 부품이 상호 호환성이 없음 <---> 개정전과 후의 부품이 상호 호환성이 있음
<-0-> 단품 상태로는 상호호환성이 없으나 관련 부품의 조합상태로는 호환성이 있음

CZ1-G248002 중간기어케이스그룹

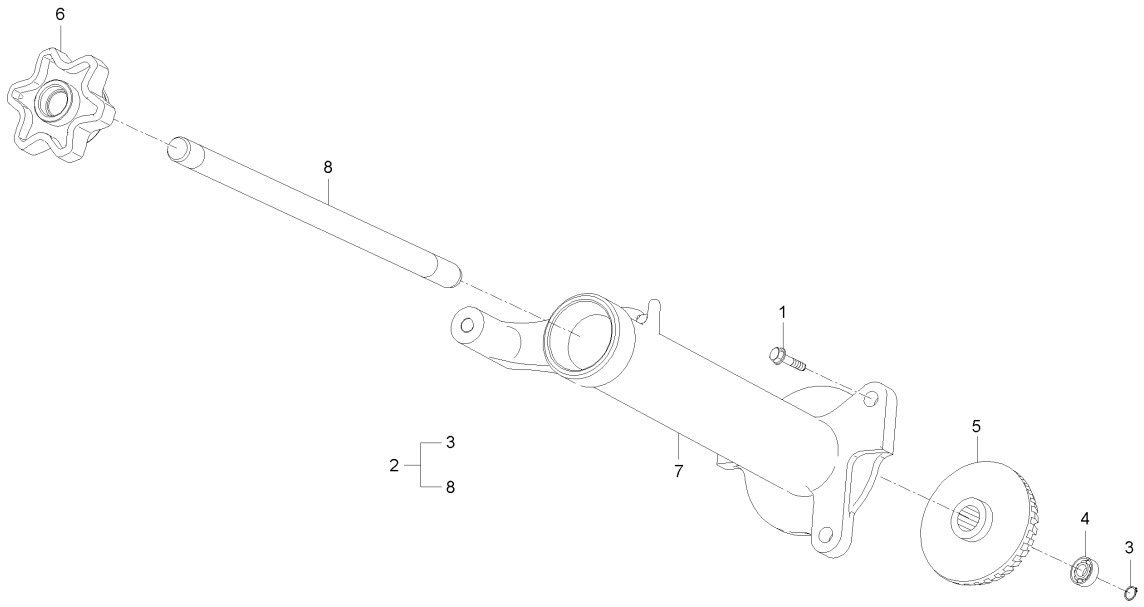

A : DXM110G , B : DXM110G-C

No.	부품번호	부품명	수량 A	수량 B	수량 C	수량 D	수량 E	I.C	비고
1	01123-51025	와셔붙임볼트	3	3					M10X1.5
2	C9120-48101	중간기어케이스조합	1	1					
3	04612-00150	스냅링	1	1					
4	08141-06005	볼베어링	2	2					#6005DD
5	C7220-48141	32베벨기어	1	1					
6	C7220-48192	6스프로켓	1	1					
7	C9120-48111	중간기어케이스	1	1					
8	C9120-48131	중간축	1	1					

----> 개정전의 부품이 개정후의 부품을 대체 할 수 있음 <---- 개정후의 부품이 개정전의 부품에 대체 할 수 있음
<-X-> 개정전과 후의 부품이 상호 호환성이 없음 <---> 개정전과 후의 부품이 상호 호환성이 있음
<-0-> 단품 상태로는 상호호환성이 없으나 관련 부품의 조합상태로는 호환성이 있음

CZ1-G249002 공급케이스그룹

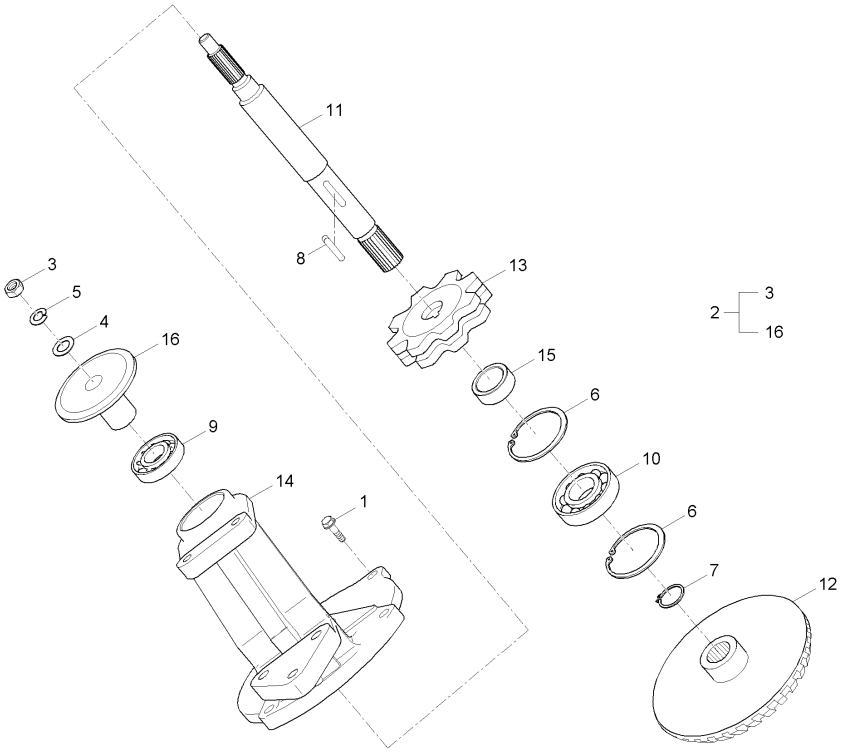

A : DXM110G , B : DXM110G-C

No.	부품번호	부품명	수량 A	수량 B	수량 C	수량 D	수량 E	I.C	비고
1	01123-50828	와셔붙임볼트	4	4					
2	C9120-49101	공급케이스조합	1	1					
3	02176-50100	너트	1	1					M10XP1.25
4	04013-50100	평와셔	1	1					M10
5	04512-50100	스프링와셔	1	1					M10
6	04611-00470	스냅링	2	2					
7	04612-00190	스냅링	1	1					
8	05712-00525	키	1	1					7*7*29
9	08141-06203	볼베어링	1	1					6203DD
10	08141-06204	볼베어링	1	1					#6204DD
11	52200-4913-	축(공급)	1	1					
12	52200-4914-2	47베벨기어	1	1					
13	C7121-49161	7스프로켓	1	1					
14	C7220-49111	공급케이스	1	1					
15	C7220-49181	간격통7	1	1					
16	C9120-49171	16스프로켓	1	1					

----> 개정전의 부품이 개정후의 부품을 대체 할 수 있음 <---- 개정후의 부품이 개정전의 부품에 대체 할 수 있음
<-X-> 개정전과 후의 부품이 상호 호환성이 없음 <---> 개정전과 후의 부품이 상호 호환성이 있음
<-0-> 단품 상태로는 상호호환성이 없으나 관련 부품의 조합상태로는 호환성이 있음

CZ1-G252002 예취프레임그룹

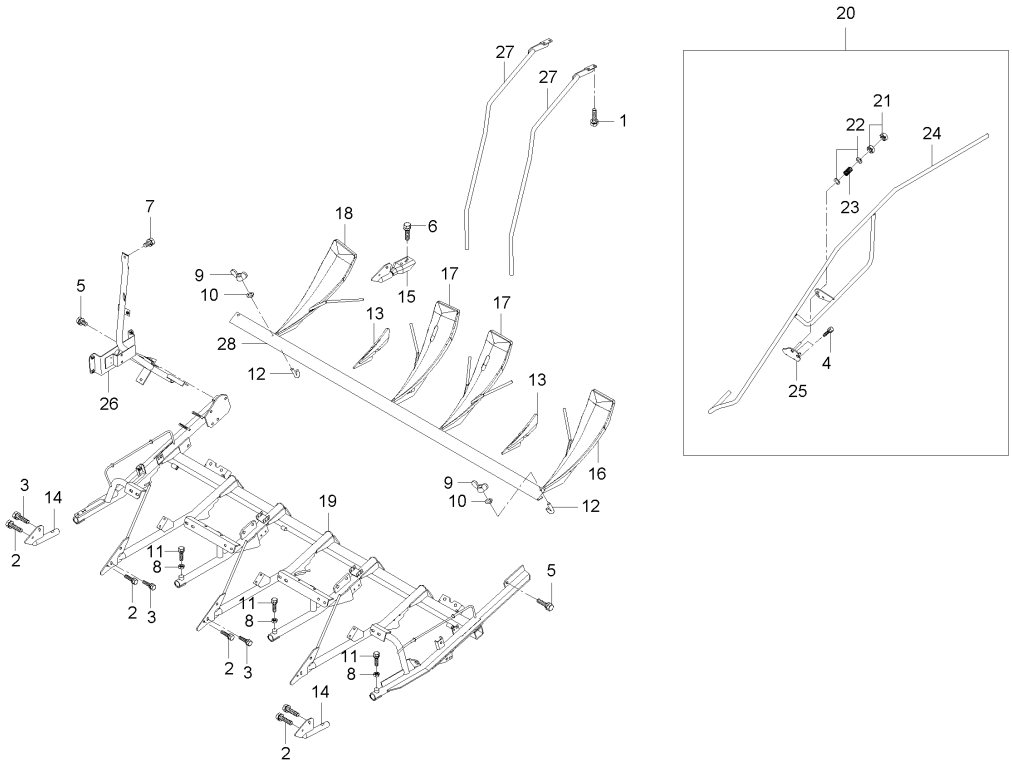

A : DXM110G , B : DXM110G-C

No.	부품번호	부품명	수량 A	수량 B	수량 C	수량 D	수량 E	I.C	비고
1	01123-50816	와셔붙임볼트	4	4					M8*P1.25
2	01123-50820	와셔붙임볼트	7	7					M8*P1.25
3	01125-50820	와셔붙임볼트	7	7					M8*P1.25
4	01125-50822	와셔붙임볼트	2	2					
5	01133-51225	와셔붙임볼트	7	7					M12*P1.25
6	01135-51025	와셔붙임볼트	2	2					M8*1.25
7	01135-51025	와셔붙임볼트	1	1					M8*1.25
8	02116-50100	너트	3	3					M10XP1.25
9	02810-50060	나비너트	2	2					M6*P1.0
10	04015-50060	평와셔	2	2					M6
11	54202-3245-4	고정볼트	3	3					
12	55411-8612-1	덮개고정볼트	2	2					
13	C7121-52281	분할기(중)	3	3					
14	C7220-52233	분할기연결봉(좌)	3	3					
15	C7220-52243	분할기연결봉(우)	1	1					
16	C7220-52253	분할기1	1	1					
17	C7220-52263	분할기2	2	2					
18	C7220-52283	분할기4	1	1					
19	C9120-51112	칼날프레임	1	1					

----> 개정전의 부품이 개정후의 부품을 대체 할 수 있음 <---- 개정후의 부품이 개정전의 부품에 대체 할 수 있음
<-X-> 개정전과 후의 부품이 상호 호환성이 없음 <---> 개정전과 후의 부품이 상호 호환성이 있음
<-0-> 단품 상태로는 상호호환성이 없으나 관련 부품의 조합상태로는 호환성이 있음

CZ1-G252002 예취프레임그룹

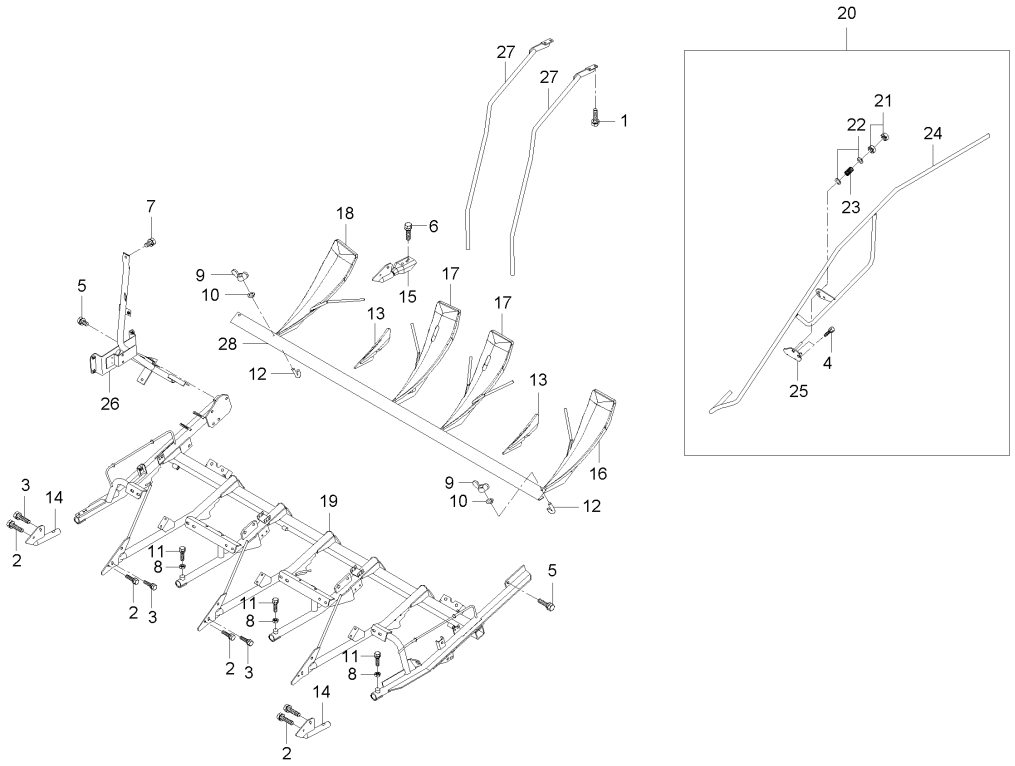

A : DXM110G , B : DXM110G-C

No.	부품번호	부품명	수량 A	수량 B	수량 C	수량 D	수량 E	I.C	비고
20	C9120-52101	좌분할조합	1	1					
21	02114-50080	너트	2	2					M8*P1.25
22	04013-50080	평와셔	2	2					M8
23	54102-3669-2	스프링	1	1					
24	C7220-52112	가이드분할기(좌)	1	1					
25	C9120-52121	분할기(좌)잡이	1	1					
26	C9120-52181	지지대(우)	1	1					
27	C9120-52291	분할파이프	2	2					
28	C9120-52311	안전커버	1	1					

----> 개정전의 부품이 개정후의 부품을 대체 할 수 있음
<---- 개정후의 부품이 개정전의 부품에 대체 할 수 있음
<-X-> 개정전과 후의 부품이 상호 호환성이 없음
<---> 개정전과 후의 부품이 상호 호환성이 있음
<-0-> 단품 상태로는 상호호환성이 없으나 관련 부품의 조합상태로는 호환성이 있음

CZ1-G253002 끌어올림프레임그룹

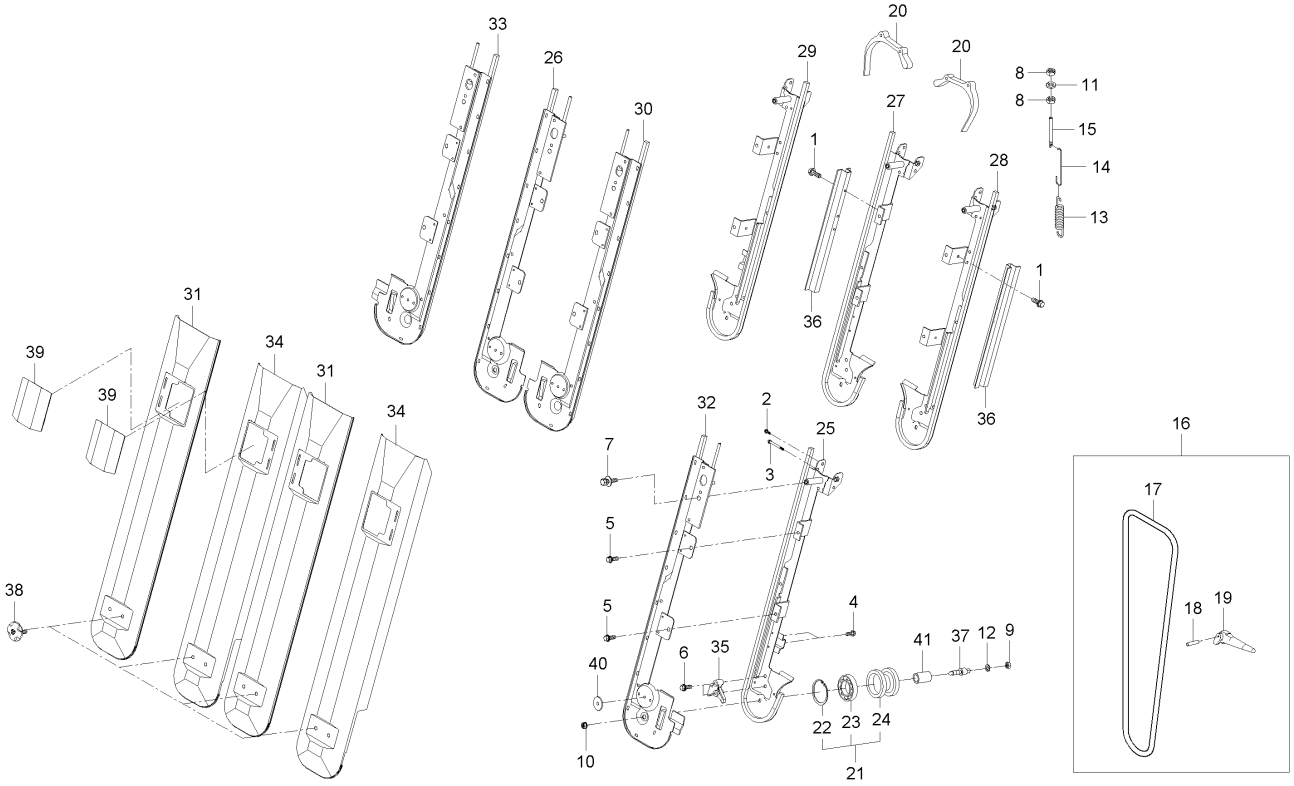

A : DXM110G , B : DXM110G-C

No.	부품번호	부품명	수량 A	수량 B	수량 C	수량 D	수량 E	I.C	비고
1	01025-50616	와셔붙임볼트	6	6					M6*P1
2	01123-50816	와셔붙임볼트	6	6					M8*P1.25
3	01123-50890	와셔붙임볼트	6	6					
4	01125-50820	와셔붙임볼트	12	12					M8*P1.25
5	01125-50820	와셔붙임볼트	12	12					M8*P1.25
6	01125-50845	와셔붙임볼트	12	12					M8*P1.25
7	01127-50820	와셔붙임볼트	6	6					
8	02114-50080	너트	12	12					M8*P1.25
9	02176-50120	너트	6	6					M12*1.25
10	02783-50120	플랜지너트	6	6					
11	04512-50080	스프링와셔	6	6					M08
12	04512-50120	스프링와셔	6	6					M12
13	52200-5415-1	끌어올림텐션스프링	6	6					
14	52200-5417-2	끌어올림텐션후크	6	6					
15	52200-5418-1	조절볼트	6	6					
16	C7220-54011	끌어올림체인갈퀴조합	6	6					
17	52200-5410-1	끌어올림체인조합	1	1					
18	56713-5431-1	갈퀴취부핀	10	10					
19	C7220-54221	끌어올림갈퀴	10	10					

----> 개정전의 부품이 개정후의 부품을 대체 할 수 있음 <---- 개정후의 부품이 개정전의 부품에 대체 할 수 있음
<-X-> 개정전과 후의 부품이 상호 호환성이 없음 <---> 개정전과 후의 부품이 상호 호환성이 있음
<-0-> 단품 상태로는 상호호환성이 없으나 관련 부품의 조합상태로는 호환성이 있음

CZ1-G253002 끌어올림프레임그룹

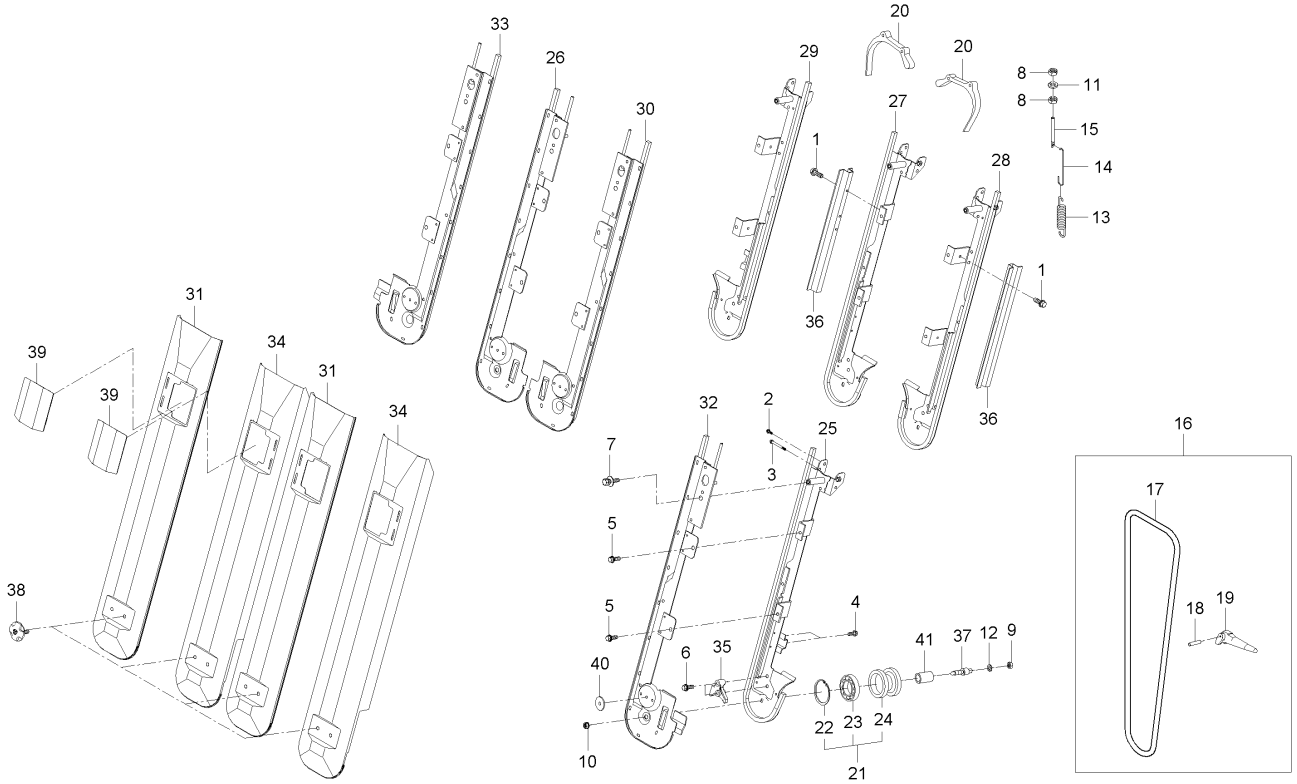

A : DXM110G , B : DXM110G-C

No.	부품번호	부품명	수량 A	수량 B	수량 C	수량 D	수량 E	I.C	비고
20	C7220-54231	쿠션고무	6	6					
21	C7323-65101	65롤러조합	6	6					
22	04611-00320	스냅링	1	1					
23	08141-06201	볼베어링	1	1					#6201DD
24	C7323-54162	65롤러	1	1					
25	C9120-53111	끌어올림프레임(좌,하)	1	1					
26	C9120-53121	끌어올림프레임(중좌,상)	2	2					
27	C9120-53131	끌어올림프레임(중좌,하)	2	2					
28	C9120-53141	끌어올림프레임(중우,하)	2	2					
29	C9120-53151	끌어올림프레임(우,하)	1	1					
30	C9120-53161	끌어올림프레임(중우,상)	2	2					
31	C9120-53171	끌어올림카버(우)	3	3					
32	C9120-53181	끌어올림프레임(좌,상)	1	1					
33	C9120-53191	끌어올림프레임(우,상)	1	1					
34	C9120-53231	끌어올림카버(좌)	3	3					
35	C9120-53251	갈퀴안내	6	6					
36	C9120-53331	레일	6	6					
37	C9120-53411	끌어올림롤러축	6	6					
38	C9120-53451	손잡이볼트	6	6					

----> 개정전의 부품이 개정후의 부품을 대체 할 수 있음
<---- 개정후의 부품이 개정전의 부품에 대체 할 수 있음
<-X-> 개정전과 후의 부품이 상호 호환성이 없음
<---> 개정전과 후의 부품이 상호 호환성이 있음
<-0-> 단품 상태로는 상호호환성이 없으나 관련 부품의 조합상태로는 호환성이 있음

CZ1-G253002 끌어올림프레임그룹

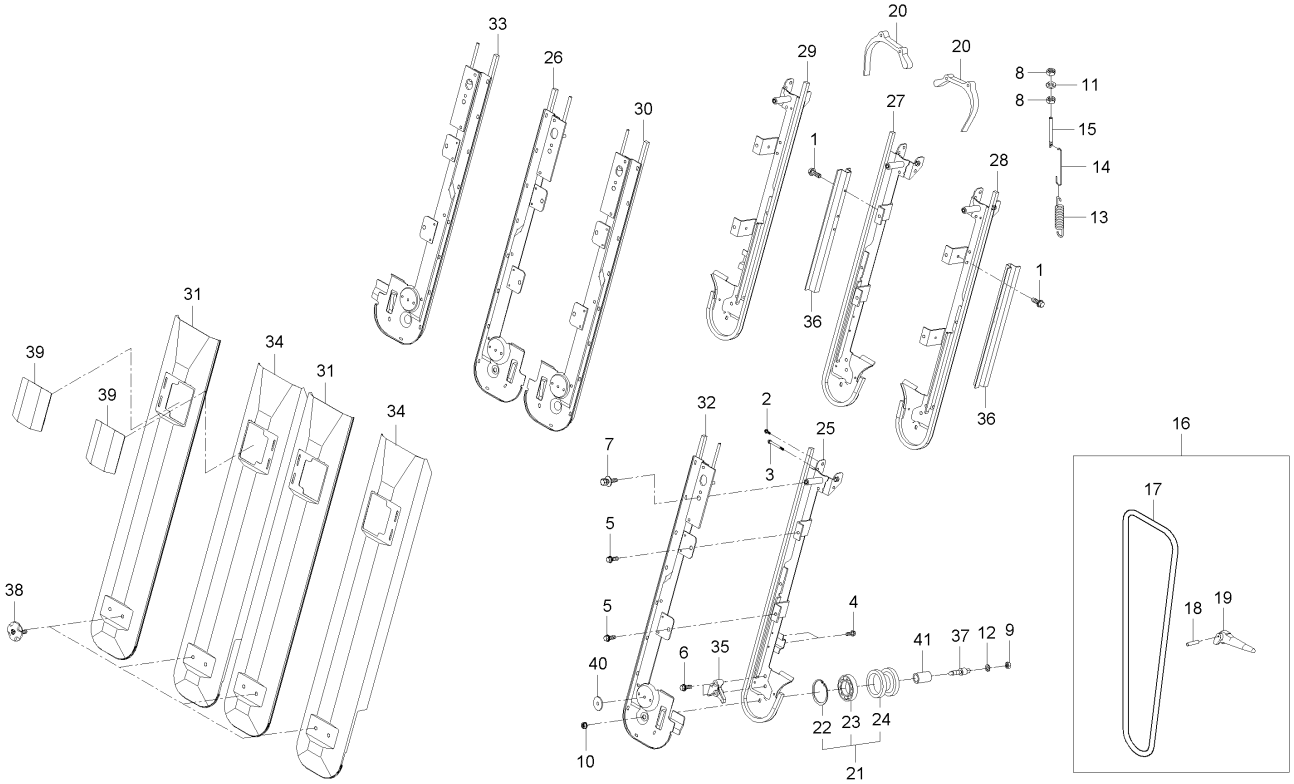

A : DXM110G , B : DXM110G-C

No.	부품번호	부품명	수량 A	수량 B	수량 C	수량 D	수량 E	I.C	비고
39	C9120-53461	끌어올림보조카버	6	6					
40	C9120-53471	고무와셔	6	6					
41	C9120-53491	간격통	6	6					

----> 개정전의 부품이 개정후의 부품을 대체 할 수 있음
<---- 개정후의 부품이 개정전의 부품에 대체 할 수 있음
<-X-> 개정전과 후의 부품이 상호 호환성이 없음
<---> 개정전과 후의 부품이 상호 호환성이 있음
<-0-> 단품 상태로는 상호호환성이 없으나 관련 부품의 조합상태로는 호환성이 있음

CZ1-G255002 사이드카버그룹

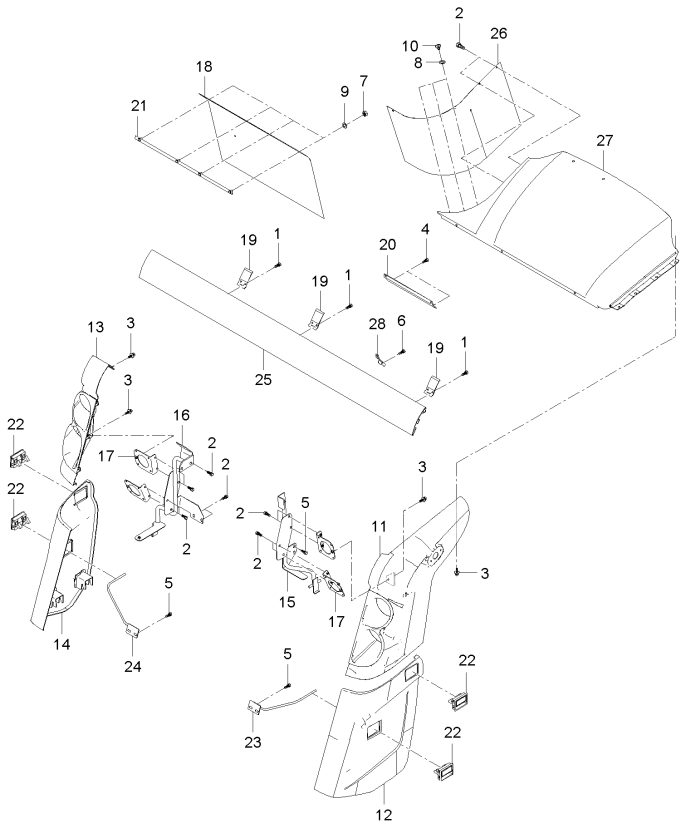

A : DXM110G , B : DXM110G-C

No.	부품번호	부품명	수량 A	수량 B	수량 C	수량 D	수량 E	I.C	비고
1	01023-50614	와셔붙임볼트	6	6					M6P1.0
2	01025-50616	와셔붙임볼트	12	12					M6*P1
3	01027-50620	와셔붙임볼트	12	12					
4	01123-50816	와셔붙임볼트	2	2					M8*P1.25
5	01125-50820	와셔붙임볼트	8	8					M8*P1.25
6	01125-50825	와셔붙임볼트	1	1					M8*1.25
7	02012-50060	너트	4	4					
8	04013-50080	평와셔	3	3					M8
9	04015-50060	평와셔	4	4					M6
10	53650-6127-1	리벳	8	8					
11	C7220-55112	사이드커버(좌,상)	1	1					
12	C7220-55123	사이드커버(좌,하)	1	1					
13	C7220-55132	사이드커버(우,상)	1	1					
14	C7220-55143	사이드커버(우,하)	1	1					
15	C7220-55223	커버지지(좌상)	1	1					
16	C7220-55235	커버지지(우상)	1	1					
17	C7220-55251	전조등지지	4	4					
18	C7220-56252	먼지차단판2	1	1					
19	C7220-57184	덮개고정판	3	3					

----> 개정전의 부품이 개정후의 부품을 대체 할 수 있음 <---- 개정후의 부품이 개정전의 부품에 대체 할 수 있음
<-X-> 개정전과 후의 부품이 상호 호환성이 없음 <---> 개정전과 후의 부품이 상호 호환성이 있음
<-0-> 단품 상태로는 상호호환성이 없으나 관련 부품의 조합상태로는 호환성이 있음

CZ1-G255002 사이드카버그룹

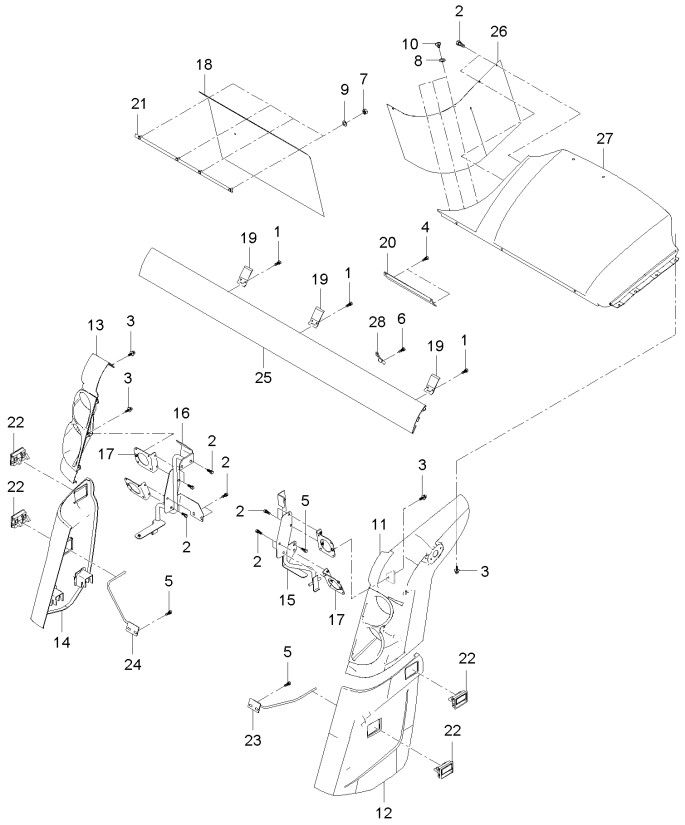

A : DXM110G , B : DXM110G-C

No.	부품번호	부품명	수량 A	수량 B	수량 C	수량 D	수량 E	I.C	비고
20	C7220-57193	방진커버고정판1	1	1					
21	C7220-57211	먼지막이고정판	1	1					
22	C7310-61421	고정손잡이조합	4	4					
23	C9120-55161	커버지지(좌,하)	1	1					
24	C9120-55171	커버지지(우,하)	1	1					
25	C9120-56231	예취띠커버	1	1					
26	C9120-56241	먼지차단판1	1	1					
27	C9120-57161	방진커버	1	1					
28	C9120-57171	방진커버고정판2	1	1					

----> 개정전의 부품이 개정후의 부품을 대체 할 수 있음 <---- 개정후의 부품이 개정전의 부품에 대체 할 수 있음
<-X-> 개정전과 후의 부품이 상호 호환성이 없음 <---> 개정전과 후의 부품이 상호 호환성이 있음
<-0-> 단품 상태로는 상호호환성이 없으나 관련 부품의 조합상태로는 호환성이 있음

CZ1-G256002 칼날크랭크좌그룹

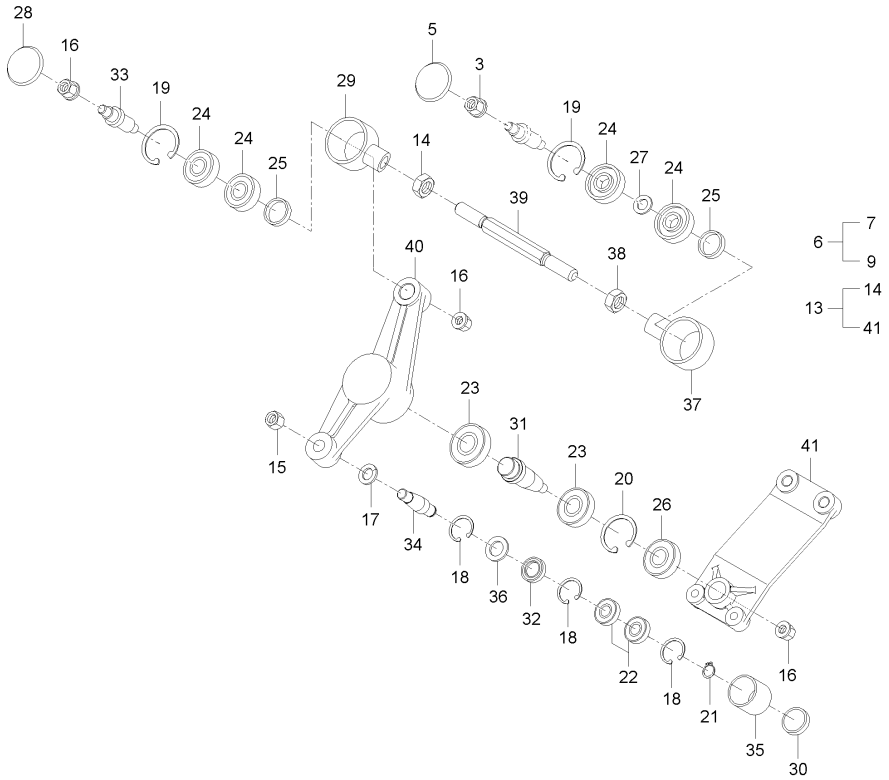

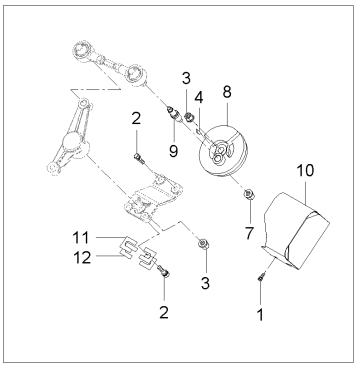

A : DXM110G , B : DXM110G-C

No.	부품번호	부품명	수량 A	수량 B	수량 C	수량 D	수량 E	I.C	비고
1	01125-50816	와셔붙임볼트	1	1					M8*P1.25
2	01133-51235	와셔붙임볼트	4	4					M12*P1.25
3	02771-50120	플랜지너트	2	2					M12XP1.25
4	05811-00622	키	1	1					
5	66646-3229-1	플러그	1	1					
6	C7220-58302	크랭크구동암조합	1	1					
7	02771-50120	플랜지너트	1	1					M12XP1.25
8	C7220-58114	크랭크구동암	1	1					
9	C7220-58331	크랭크핀(구동암)	1	1					
10	C7220-58313	크랭크커버	1	1					
11	C7220-58372	심(0.5)	2	2					
12	C7220-58391	심(0.3)	2	2					
13	C9120-58101	칼날크랭크조합(좌)	1	1					
14	02056-50160	너트	1	1					
15	02176-50140	너트	1	1					M14*P1.5
16	02771-50120	플랜지너트	3	3					M12XP1.25
17	04512-50140	스프링와셔	1	1					
18	04611-00320	스냅링	3	3					
19	04611-00470	스냅링	2	2					

----> 개정전의 부품이 개정후의 부품을 대체 할 수 있음 <---- 개정후의 부품이 개정전의 부품에 대체 할 수 있음
<-X-> 개정전과 후의 부품이 상호 호환성이 없음 <---> 개정전과 후의 부품이 상호 호환성이 있음
<-0-> 단품 상태로는 상호호환성이 없으나 관련 부품의 조합상태로는 호환성이 있음

CZ1-G256002 칼날크랭크좌그룹

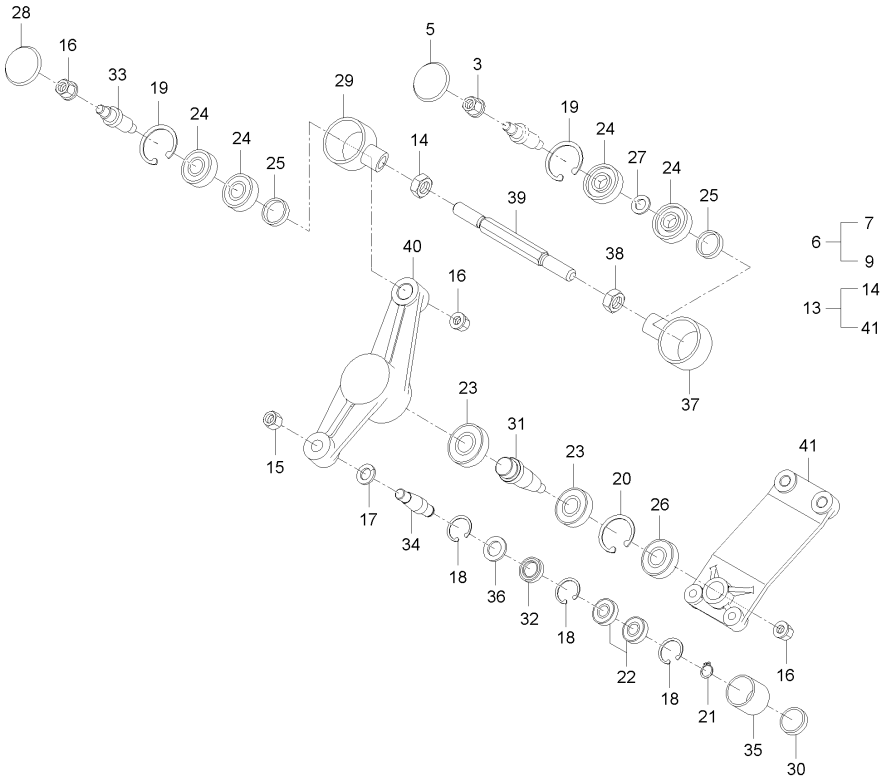

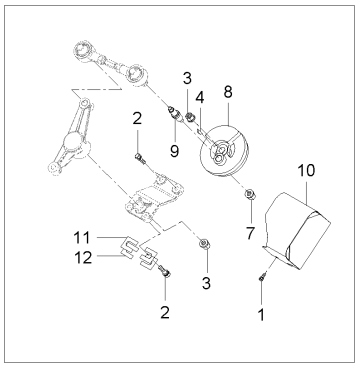

A : DXM110G , B : DXM110G-C

No.	부품번호	부품명	수량 A	수량 B	수량 C	수량 D	수량 E	I.C	비고
20	04611-00520	스냅링	1	1					
21	04612-00150	스냅링	1	1					
22	08141-06002	볼베어링	2	2					#6002DD
23	08141-06205	볼베어링	2	2					#6205UU
24	08141-06303	볼베어링	4	4					
25	09500-25356	오일시일	2	2					
26	09502-55210	오일시일	1	1					DIA25
27	41081-1442-1	스러스트간격판, 1	2	2					
28	66646-3229-1	플러그	1	1					
29	C7220-51121	베어링잡이(우)	1	1					
30	C7220-58121	플러그(32X6)	1	1					
31	C7220-58144	커터축	1	1					
32	C7220-58251	오일 씰	1	1					
33	C7220-58263	크랭크핀	1	1					
34	C7220-58272	칼날크랭크핀	1	1					
35	C7220-58281	칼날크랭크롤러	1	1					
36	C7220-58291	크랭크롤러간격통	1	1					
37	C7220-58361	베어링잡이(좌)	1	1					
38	C7220-58411	너트(좌나사)	1	1					

----> 개정전의 부품이 개정후의 부품을 대체 할 수 있음 <---- 개정후의 부품이 개정전의 부품에 대체 할 수 있음
<-X-> 개정전과 후의 부품이 상호 호환성이 없음 <---> 개정전과 후의 부품이 상호 호환성이 있음
<-0-> 단품 상태로는 상호호환성이 없으나 관련 부품의 조합상태로는 호환성이 있음

CZ1-G256002 칼날크랭크좌그룹

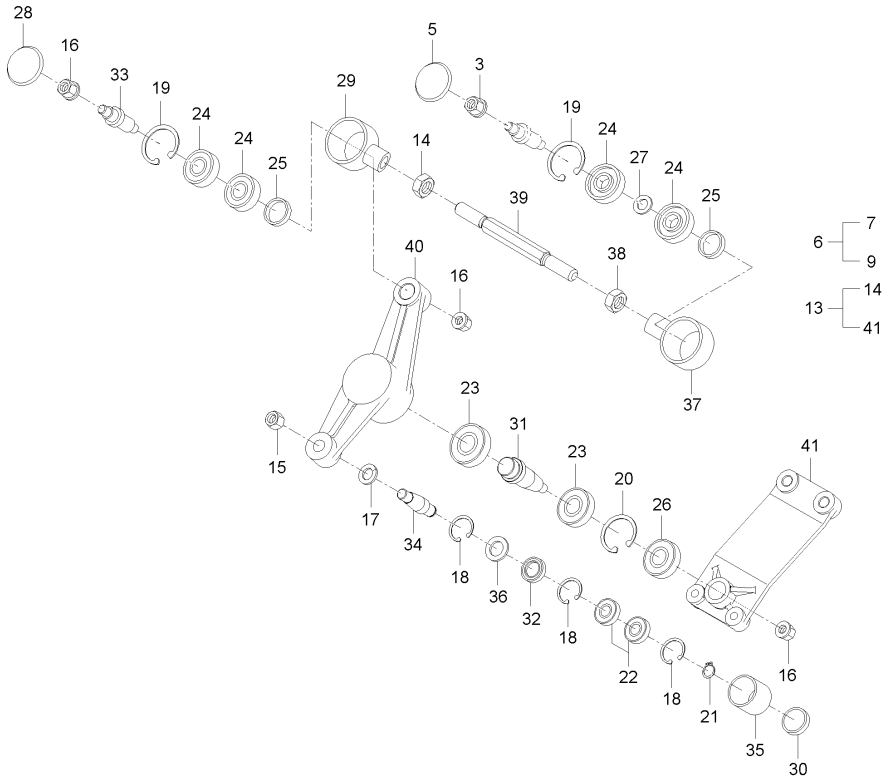

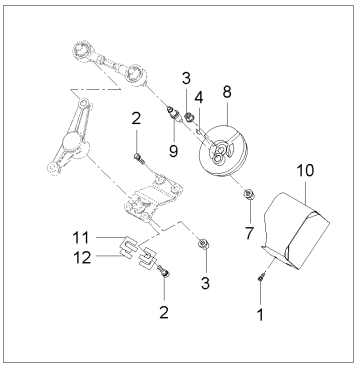

A : DXM110G , B : DXM110G-C

No.	부품번호	부품명	수량 A	수량 B	수량 C	수량 D	수량 E	I.C	비고
39	C9120-58151	칼날연결로드	1	1					
40	C9120-58161	크랭크암(좌)	1	1					
41	C9120-58351	칼날크랭크브라켓	1	1					

----> 개정전의 부품이 개정후의 부품을 대체 할 수 있음
<---- 개정후의 부품이 개정전의 부품에 대체 할 수 있음
<-X-> 개정전과 후의 부품이 상호 호환성이 없음
<---> 개정전과 후의 부품이 상호 호환성이 있음
<-0-> 단품 상태로는 상호호환성이 없으나 관련 부품의 조합상태로는 호환성이 있음

CZ1-G257002 끌어올림지지그룹

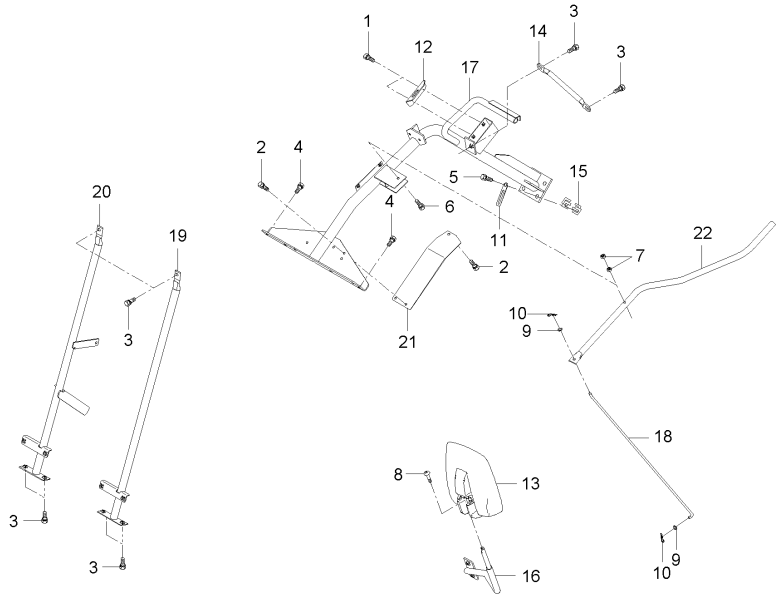

A : DXM110G , B : DXM110G-C

No.	부품번호	부품명	수량 A	수량 B	수량 C	수량 D	수량 E	I.C	비고
1	01023-50616	와셔붙임볼트	2	2					M6*P1.0
2	01025-50616	와셔붙임볼트	3	3					M6*P1
3	01125-50820	와셔붙임볼트	6	6					M8*P1.25
4	01125-50820	와셔붙임볼트	10	10					M8*P1.25
5	01133-51230	와셔붙임볼트	4	4					M12*P1.25
6	01153-50845	볼트	1	1					M8*1.25
7	02112-50080	너트	2	2					M8*P1.25
8	03054-50516	십자홈붙이소나사	1	1					
9	04013-50080	평와셔	2	2					M8
10	05525-50800	스냅핀	2	2					
11	32240-3446-1	배선클램프	1	1					
12	C7220-55243	절환콕잡이판	1	1					
13	C7220-55321	콤바인밀러조합	1	1					
14	C7220-56121	끌어올림지지2	1	1					
15	C7220-61211	심(1.0)	2	2					
16	C9120-55311	백미러지지	1	1					
17	C9120-56112	끌어올림지지대	1	1					
18	C9120-56141	변속로드	1	1					
19	C9120-56171	끌어올림지지(좌)	1	1					

----> 개정전의 부품이 개정후의 부품을 대체 할 수 있음 <---- 개정후의 부품이 개정전의 부품에 대체 할 수 있음
<-X-> 개정전과 후의 부품이 상호 호환성이 없음 <---> 개정전과 후의 부품이 상호 호환성이 있음
<-0-> 단품 상태로는 상호호환성이 없으나 관련 부품의 조합상태로는 호환성이 있음

CZ1-G257002 끌어올림지지그룹

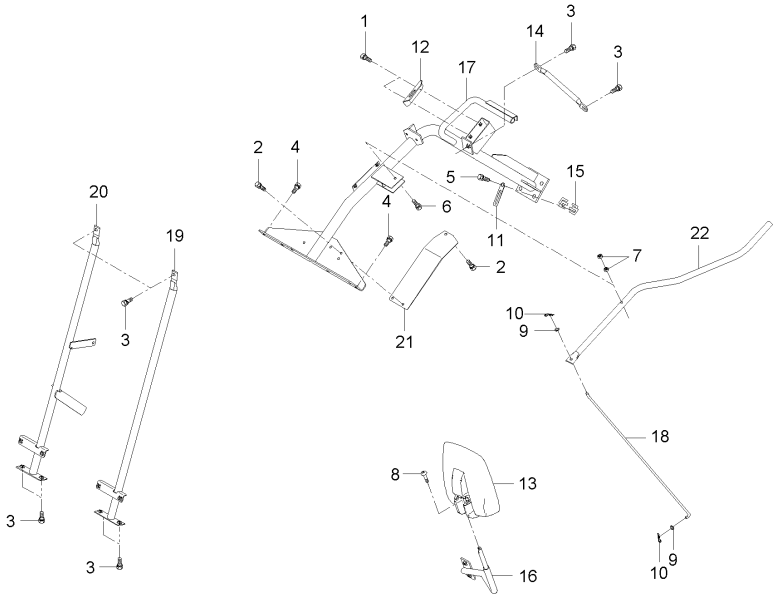

A : DXM110G , B : DXM110G-C

No.	부품번호	부품명	수량 A	수량 B	수량 C	수량 D	수량 E	I.C	비고
20	C9120-56181	끌어올림지지(우)	1	1					
21	C9120-56341	이삭마찰방지판	1	1					
22	C9120-57131	변속레버	1	1					

----> 개정전의 부품이 개정후의 부품을 대체 할 수 있음
<---- 개정후의 부품이 개정전의 부품에 대체 할 수 있음
<-X-> 개정전과 후의 부품이 상호 호환성이 없음
<---> 개정전과 후의 부품이 상호 호환성이 있음
<-0-> 단품 상태로는 상호호환성이 없으나 관련 부품의 조합상태로는 호환성이 있음

CZ1-G258002 칼날크랭크우그룹

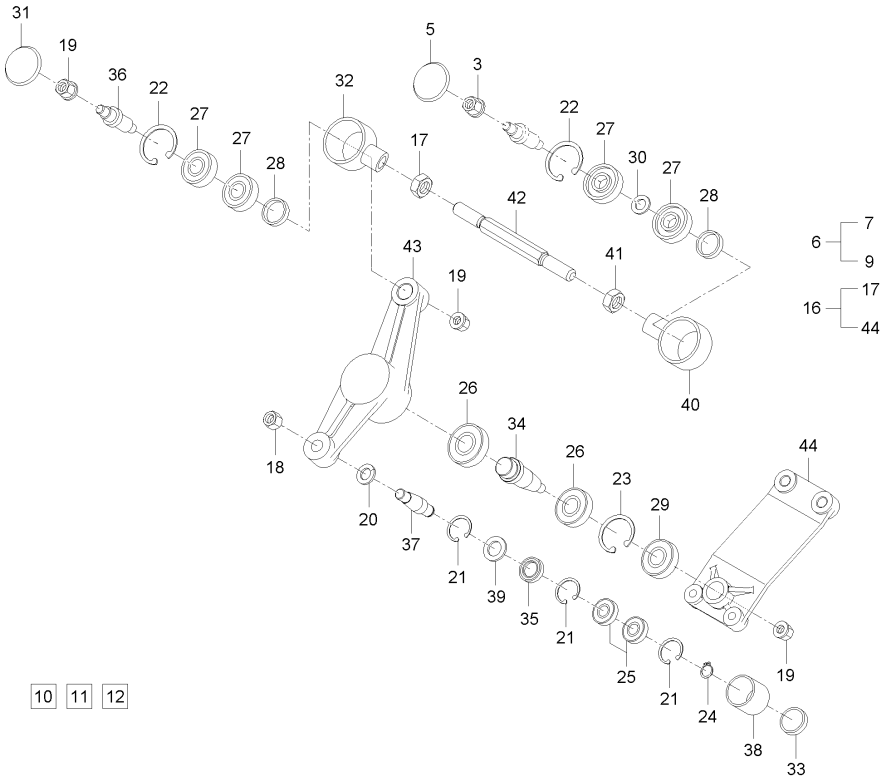

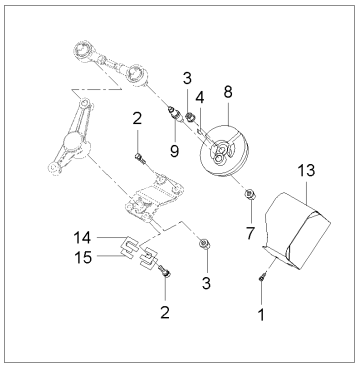

A : DXM110G , B : DXM110G-C

No.	부품번호	부품명	수량 A	수량 B	수량 C	수량 D	수량 E	I.C	비고
1	01125-50816	와셔붙임볼트	3	3					M8*P1.25
2	01133-51235	와셔붙임볼트	4	4					M12*P1.25
3	02771-50120	플랜지너트	2	2					M12XP1.25
4	05811-00622	키	1	1					
5	66646-3229-1	플러그	1	1					
6	C7220-58302	크랭크구동암조합	1	1					
7	02771-50120	플랜지너트	1	1					M12XP1.25
8	C7220-58114	크랭크구동암	1	1					
9	C7220-58331	크랭크핀(구동암)	1	1					
10	02771-50120	플랜지너트	1	1					M12XP1.25
11	C7220-58114	크랭크구동암	1	1					
12	C7220-58331	크랭크핀(구동암)	1	1					
13	C7220-58313	크랭크커버	1	1					
14	C7220-58372	심(0.5)	2	2					
15	C7220-58391	심(0.3)	2	2					
16	C9120-58201	칼날크랭크우조합	1	1					
17	02056-50160	너트	1	1					
18	02176-50140	너트	1	1					M14*P1.5
19	02771-50120	플랜지너트	3	3					M12XP1.25

----> 개정전의 부품이 개정후의 부품을 대체 할 수 있음 <---- 개정후의 부품이 개정전의 부품에 대체 할 수 있음
<-X-> 개정전과 후의 부품이 상호 호환성이 없음 <---> 개정전과 후의 부품이 상호 호환성이 있음
<-0-> 단품 상태로는 상호호환성이 없으나 관련 부품의 조합상태로는 호환성이 있음

CZ1-G258002 칼날크랭크우그룹

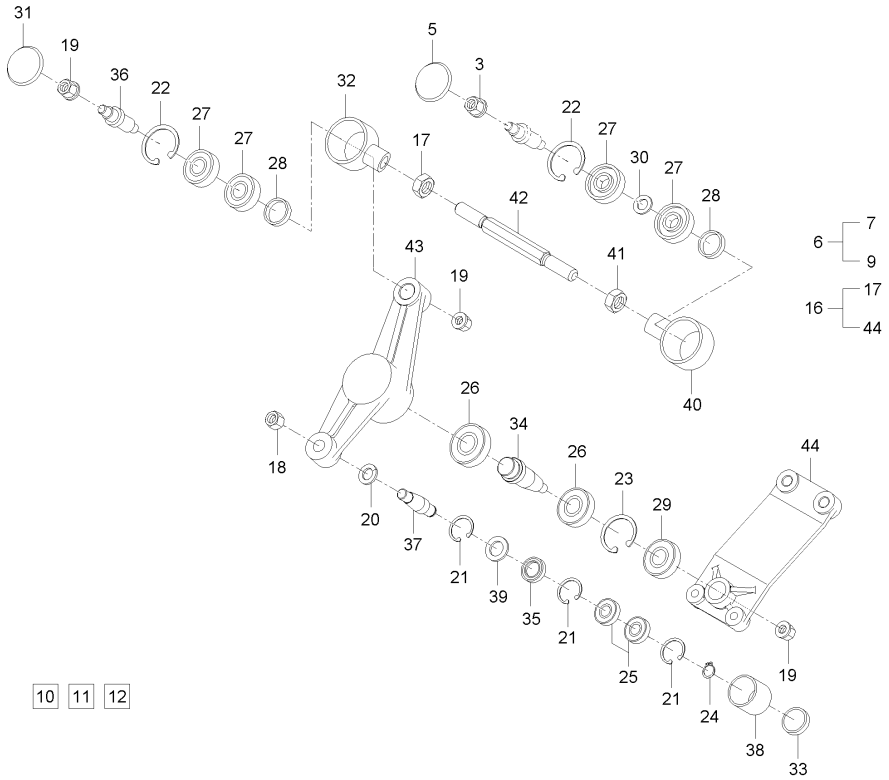

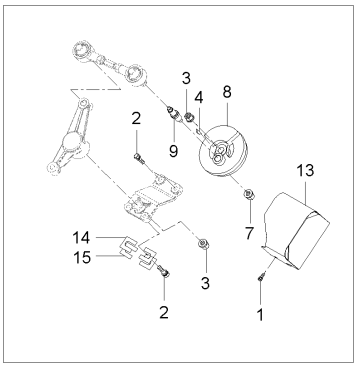

A : DXM110G , B : DXM110G-C

No.	부품번호	부품명	수량 A	수량 B	수량 C	수량 D	수량 E	I.C	비고
20	04512-50140	스프링와셔	1	1					
21	04611-00320	스냅링	3	3					
22	04611-00470	스냅링	2	2					
23	04611-00520	스냅링	1	1					
24	04612-00150	스냅링	1	1					
25	08141-06002	볼베어링	2	2					#6002DD
26	08141-06205	볼베어링	2	2					#6205UU
27	08141-06303	볼베어링	4	4					
28	09500-25356	오일시일	2	2					
29	09502-55210	오일시일	1	1					DIA25
30	41081-1442-1	스러스트간격판, 1	2	2					
31	66646-3229-1	플러그	1	1					
32	C7220-51121	베어링잡이(우)	1	1					
33	C7220-58121	플러그(32X6)	1	1					
34	C7220-58144	커터축	1	1					
35	C7220-58251	오일 씰	1	1					
36	C7220-58263	크랭크핀	1	1					
37	C7220-58272	칼날크랭크핀	1	1					
38	C7220-58281	칼날크랭크롤러	1	1					

----> 개정전의 부품이 개정후의 부품을 대체 할 수 있음 <---- 개정후의 부품이 개정전의 부품에 대체 할 수 있음
<-X-> 개정전과 후의 부품이 상호 호환성이 없음 <---> 개정전과 후의 부품이 상호 호환성이 있음
<-0-> 단품 상태로는 상호호환성이 없으나 관련 부품의 조합상태로는 호환성이 있음

CZ1-G258002 칼날크랭크우그룹

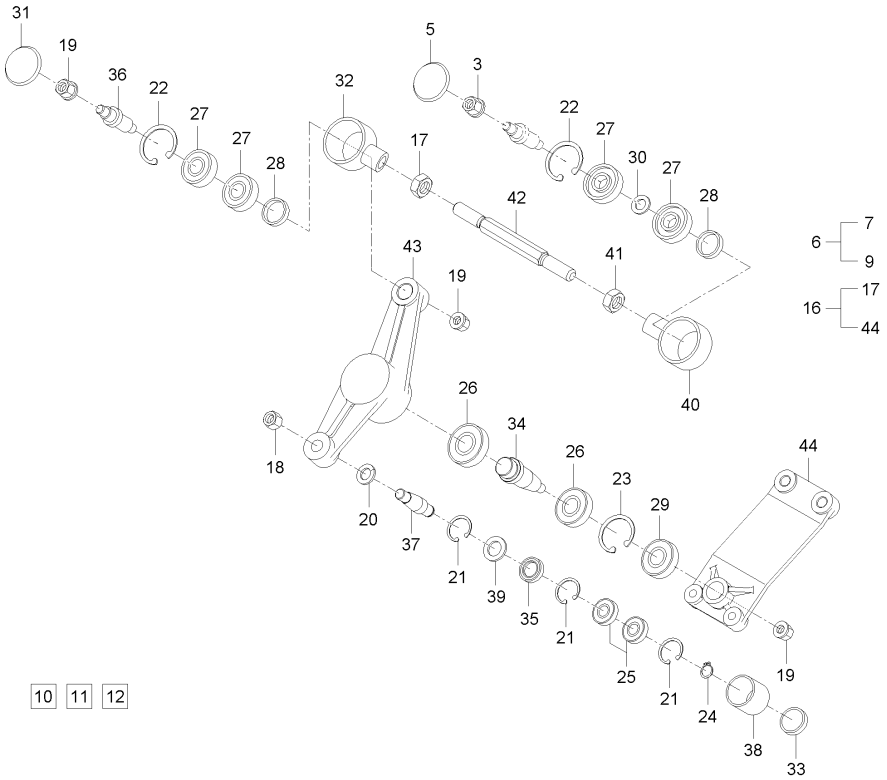

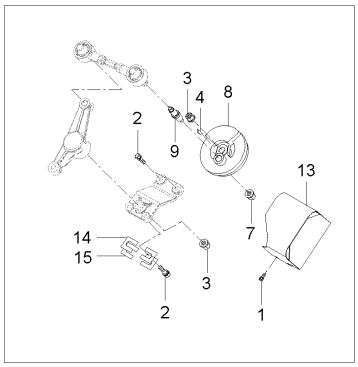

A : DXM110G , B : DXM110G-C

No.	부품번호	부품명	수량 A	수량 B	수량 C	수량 D	수량 E	I.C	비고
39	C7220-58291	크랭크롤러간격통	1	1					
40	C7220-58361	베어링잡이(좌)	1	1					
41	C7220-58411	너트(좌나사)	1	1					
42	C9120-58151	칼날연결로드	1	1					
43	C9120-58211	크랭크암(우)	1	1					
44	C9120-58351	칼날크랭크브라켓	1	1					

----> 개정전의 부품이 개정후의 부품을 대체 할 수 있음 <---- 개정후의 부품이 개정전의 부품에 대체 할 수 있음
<-X-> 개정전과 후의 부품이 상호 호환성이 없음 <---> 개정전과 후의 부품이 상호 호환성이 있음
<-0-> 단품 상태로는 상호호환성이 없으나 관련 부품의 조합상태로는 호환성이 있음

CZ1-G259002 예취칼날그룹

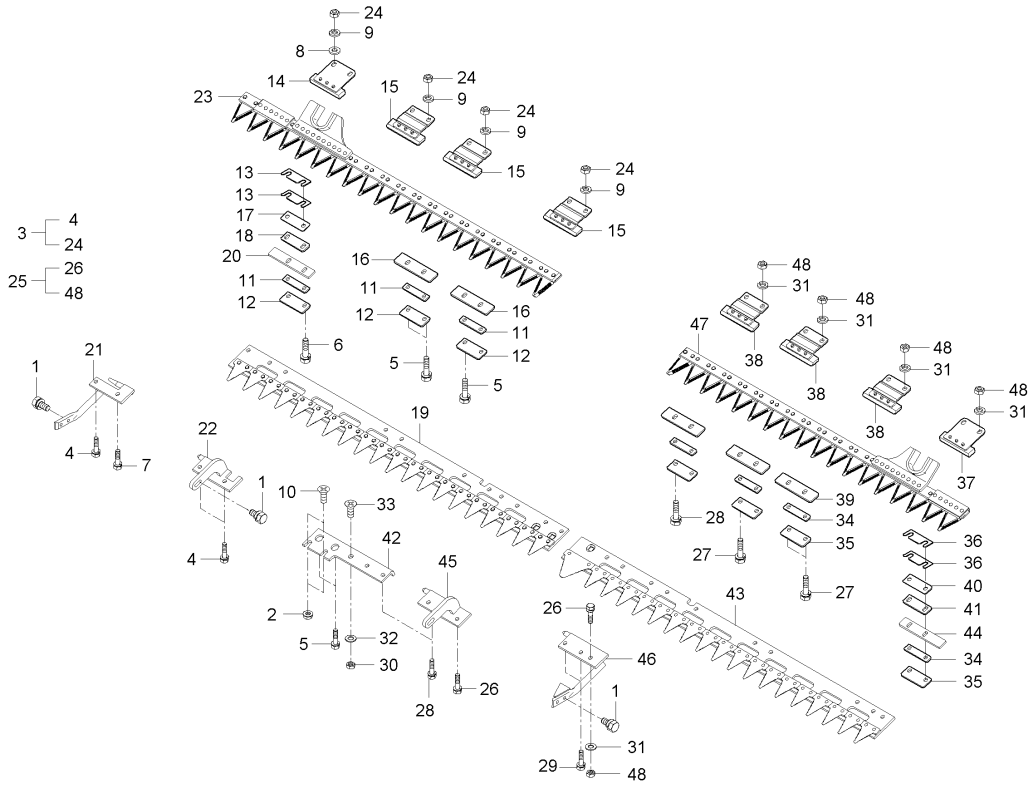

A : DXM110G , B : DXM110G-C

No.	부품번호	부품명	수량 A	수량 B	수량 C	수량 D	수량 E	I.C	비고
1	01125-50820	와셔붙임볼트	6	6					M8*P1.25
2	02771-50100	플렌지너트	2	2					M10*1.25
3	C9120-59011	칼날조합(우)	1	1					
4	01153-50825	볼트	3	3					M8*P1.25
5	01153-50840	볼트	6	6					M8*P1.25*40
6	01153-50845	볼트	1	1					M8*1.25
7	01153-50850	볼트	1	1					M8*P1.25
8	04013-50080	평와셔	2	2					M8
9	04512-50080	스프링와셔	11	11					M08
10	82KP-3441-1	사각몸통접시볼트	2	2					
11	C5420-58191	라이너	4	4					
12	C7220-53572	슬라이드판2	4	4					
13	C7220-53581	심(0.3)	20	20					
14	C7220-59313	칼날누름판1	1	1					
15	C7220-59343	칼날누름판2	3	3					
16	C7220-59352	슬라이드판1	3	3					
17	C7220-59451	슬라이드판5	1	1					
18	C7220-59471	슬라이드판6	1	1					
19	C9120-59101	밑날조합(우)	1	1					

----> 개정전의 부품이 개정후의 부품을 대체 할 수 있음 <---- 개정후의 부품이 개정전의 부품에 대체 할 수 있음
<-X-> 개정전과 후의 부품이 상호 호환성이 없음 <---> 개정전과 후의 부품이 상호 호환성이 있음
<-0-> 단품 상태로는 상호호환성이 없으나 관련 부품의 조합상태로는 호환성이 있음

CZ1-G259002 예취칼날그룹

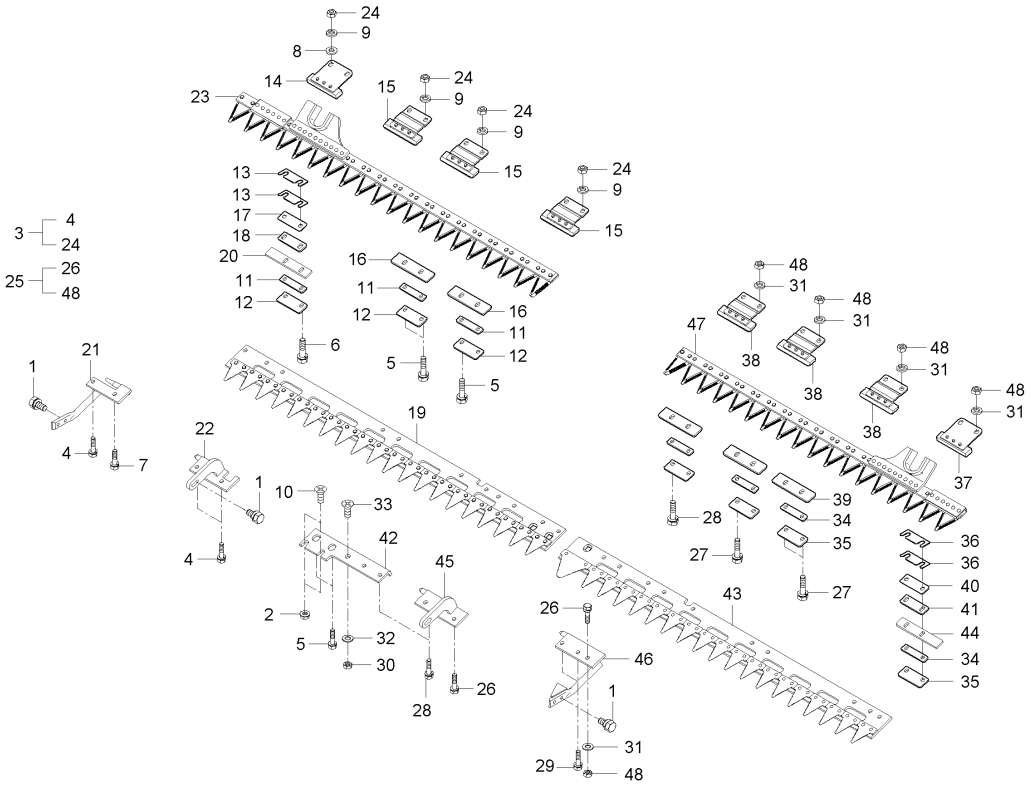

A : DXM110G , B : DXM110G-C

No.	부품번호	부품명	수량 A	수량 B	수량 C	수량 D	수량 E	I.C	비고
20	C9120-59431	슬라이드판4	1	1					
21	C9120-59511	취부판1	1	1					
22	C9120-59521	취부판2	1	1					
23	C9120-59701	칼날(우상)조합	1	1					
24	CZ12-0021A	풀림방지너트	11	11					
25	C9120-59022	칼날조합(좌)	1	1					
26	01153-50825	볼트	2	2					M8*P1.25
27	01153-50840	볼트	3	3					M8*P1.25*40
28	01153-50845	볼트	3	3					M8*1.25
29	01153-50850	볼트	2	2					M8*P1.25
30	02114-50100	너트	1	1					M10*P1.5
31	04512-50080	스프링와셔	10	10					M08
32	04512-50100	스프링와셔	1	1					M10
33	82KP-3441-1	사각몸통접시볼트	1	1					
34	C5420-58191	라이너	4	4					
35	C7220-53572	슬라이드판2	4	4					
36	C7220-53581	심(0.3)	20	20					
37	C7220-59313	칼날누름판1	1	1					
38	C7220-59343	칼날누름판2	3	3					

----> 개정전의 부품이 개정후의 부품을 대체 할 수 있음 <---- 개정후의 부품이 개정전의 부품에 대체 할 수 있음
<-X-> 개정전과 후의 부품이 상호 호환성이 없음 <---> 개정전과 후의 부품이 상호 호환성이 있음
<-0-> 단품 상태로는 상호호환성이 없으나 관련 부품의 조합상태로는 호환성이 있음

CZ1-G259002 예취칼날그룹

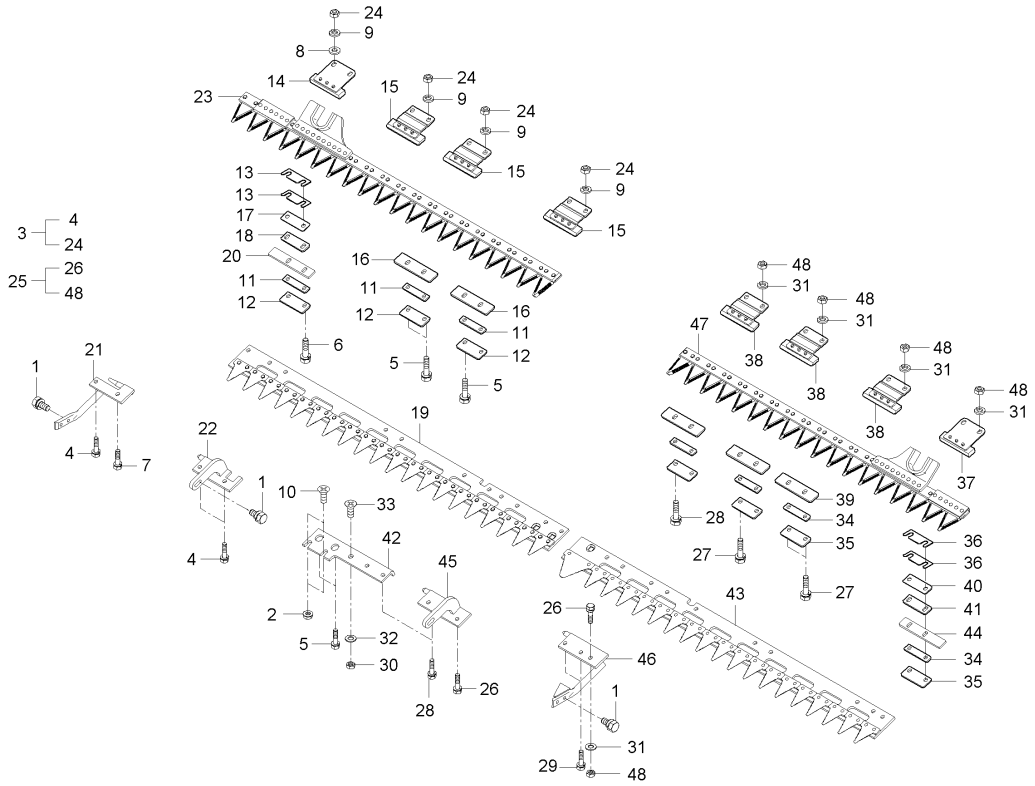

A : DXM110G , B : DXM110G-C

No.	부품번호	부품명	수량 A	수량 B	수량 C	수량 D	수량 E	I.C	비고
39	C7220-59352	슬라이드판1	3	3					
40	C7220-59451	슬라이드판5	1	1					
41	C7220-59471	슬라이드판6	1	1					
42	C9120-59211	칼날연결지지	1	1					
43	C9120-59401	밑날조합(좌)	1	1					
44	C9120-59431	슬라이드판4	1	1					
45	C9120-59531	취부판3	1	1					
46	C9120-59542	취부판4	1	1					
47	C9120-59801	칼날(상좌)조합	1	1					
48	CZ12-0021A	풀림방지너트	10	10					

----> 개정전의 부품이 개정후의 부품을 대체 할 수 있음
<---- 개정후의 부품이 개정전의 부품에 대체 할 수 있음
<-X-> 개정전과 후의 부품이 상호 호환성이 없음
<---> 개정전과 후의 부품이 상호 호환성이 있음
<-0-> 단품 상태로는 상호호환성이 없으나 관련 부품의 조합상태로는 호환성이 있음

CZ1-G261002 좌포기반송그룹

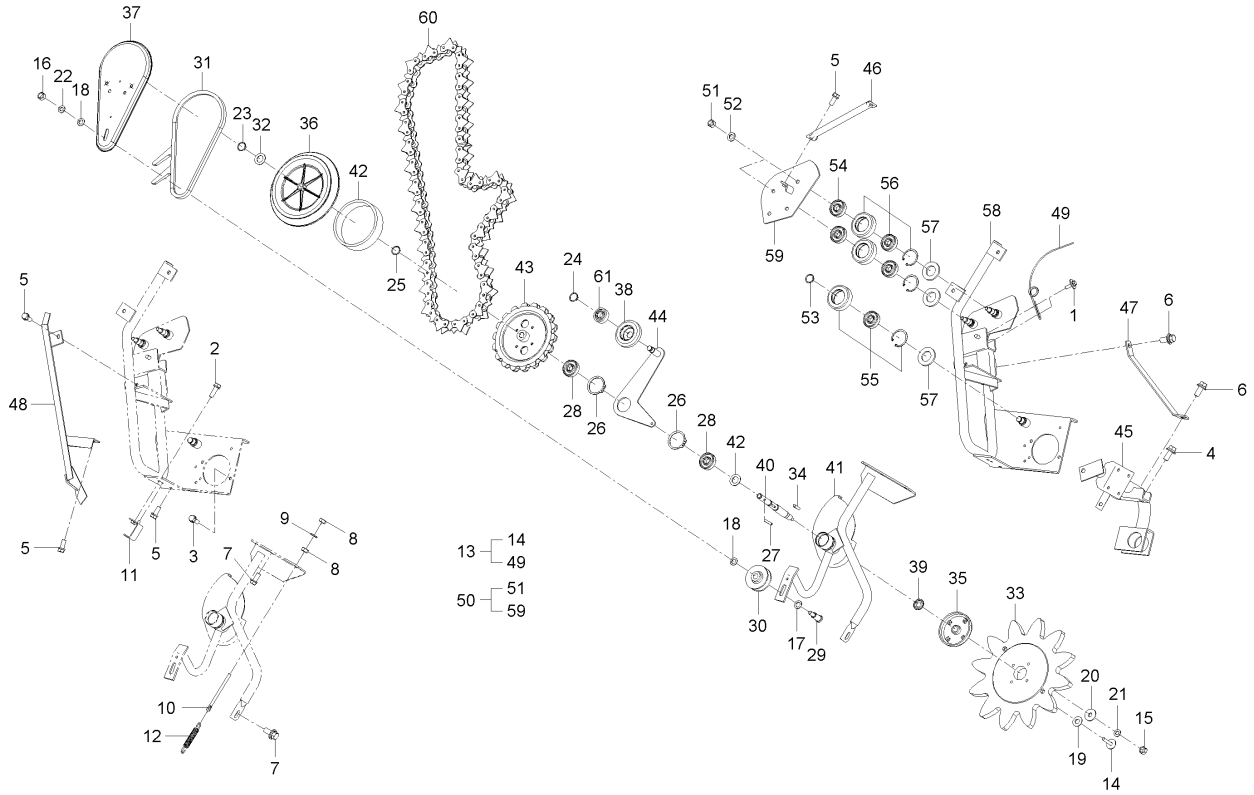

A : DXM110G , B : DXM110G-C

No.	부품번호	부품명	수량 A	수량 B	수량 C	수량 D	수량 E	I.C	비고
1	01027-50620	와셔붙임볼트	2	2					
2	01123-50816	와셔붙임볼트	1	1					M8*P1.25
3	01123-50820	와셔붙임볼트	2	2					M8*P1.25
4	01123-50825	와셔붙임볼트	2	2					M8*P1.25
5	01125-50820	와셔붙임볼트	3	3					M8*P1.25
6	01135-51025	와셔붙임볼트	2	2					M8*1.25
7	01135-51025	와셔붙임볼트	3	3					M8*1.25
8	02114-50080	너트	2	2					M8*P1.25
9	04512-50080	스프링와셔	1	1					M08
10	C7220-13171	조절볼트	1	1					
11	C7220-63162	센서잡이판	1	1					
12	C7220-63211	스프링	1	1					
13	C9120-61102	포기반송조합1(좌)	1	1					
14	01025-50638	와셔붙임볼트	4	4					M6*1.0
15	02114-50080	너트	1	1					M8*P1.25
16	02176-50100	너트	1	1					M10XP1.25
17	04011-50160	평와셔	1	1					M16
18	04013-50100	평와셔	2	2					M10
19	04015-50060	평와셔	4	4					M6

----> 개정전의 부품이 개정후의 부품을 대체 할 수 있음 <---- 개정후의 부품이 개정전의 부품에 대체 할 수 있음
<-X-> 개정전과 후의 부품이 상호 호환성이 없음 <---> 개정전과 후의 부품이 상호 호환성이 있음
<-0-> 단품 상태로는 상호호환성이 없으나 관련 부품의 조합상태로는 호환성이 있음

CZ1-G261002 좌포기반송그룹

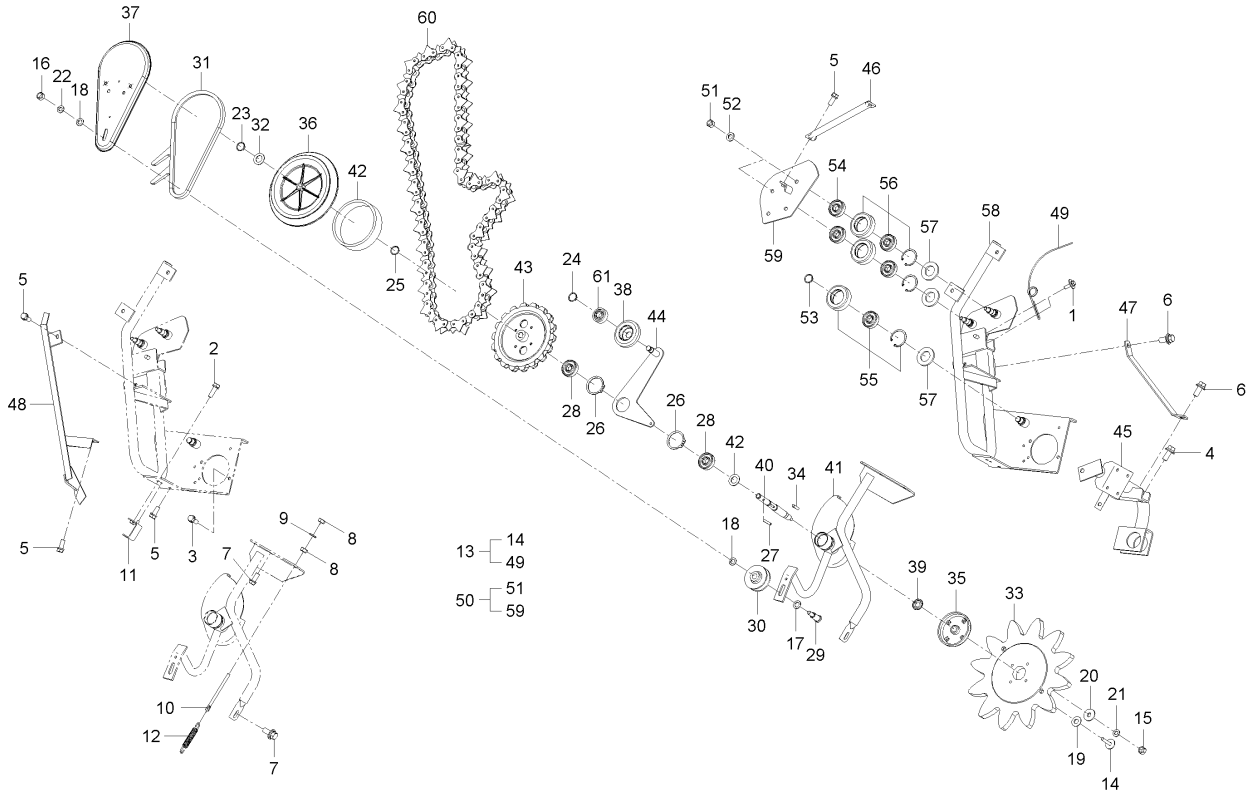

A : DXM110G , B : DXM110G-C

No.	부품번호	부품명	수량 A	수량 B	수량 C	수량 D	수량 E	I.C	비고
20	04015-50080	평와셔	1	1					T2.6
21	04512-50080	스프링와셔	1	1					M08
22	04512-50100	스프링와셔	1	1					M10
23	04612-00140	스냅링	1	1					
24	04612-00150	스냅링	1	1					
25	04612-00170	스냅링	1	1					
26	04612-00450	스냅링	2	2					
27	05411-00635	스프링핀	1	1					DIA5*36
28	08141-06203	볼베어링	2	2					6203DD
29	54617-5518-2	텐션축	1	1					
30	54617-5519-2	70풀리	1	1					
31	56718-6212-2	반송벨트(혹LA29)	1	1					
32	62411-1426-1	간격통2(2축)	1	1					
33	C7220-61242	패커	1	1					
34	C7220-61261	키이	1	1					
35	C7220-61631	패커홀더	1	1					
36	C7220-62112	170풀리	1	1					
37	C7220-62243	벨트커버(2,4)	1	1					
38	C7220-63642	78롤러조합	1	1					

----> 개정전의 부품이 개정후의 부품을 대체 할 수 있음
<---- 개정후의 부품이 개정전의 부품에 대체 할 수 있음
<-X-> 개정전과 후의 부품이 상호 호환성이 없음
<---> 개정전과 후의 부품이 상호 호환성이 있음
<-0-> 단품 상태로는 상호호환성이 없으나 관련 부품의 조합상태로는 호환성이 있음

CZ1-G261002 좌포기반송그룹

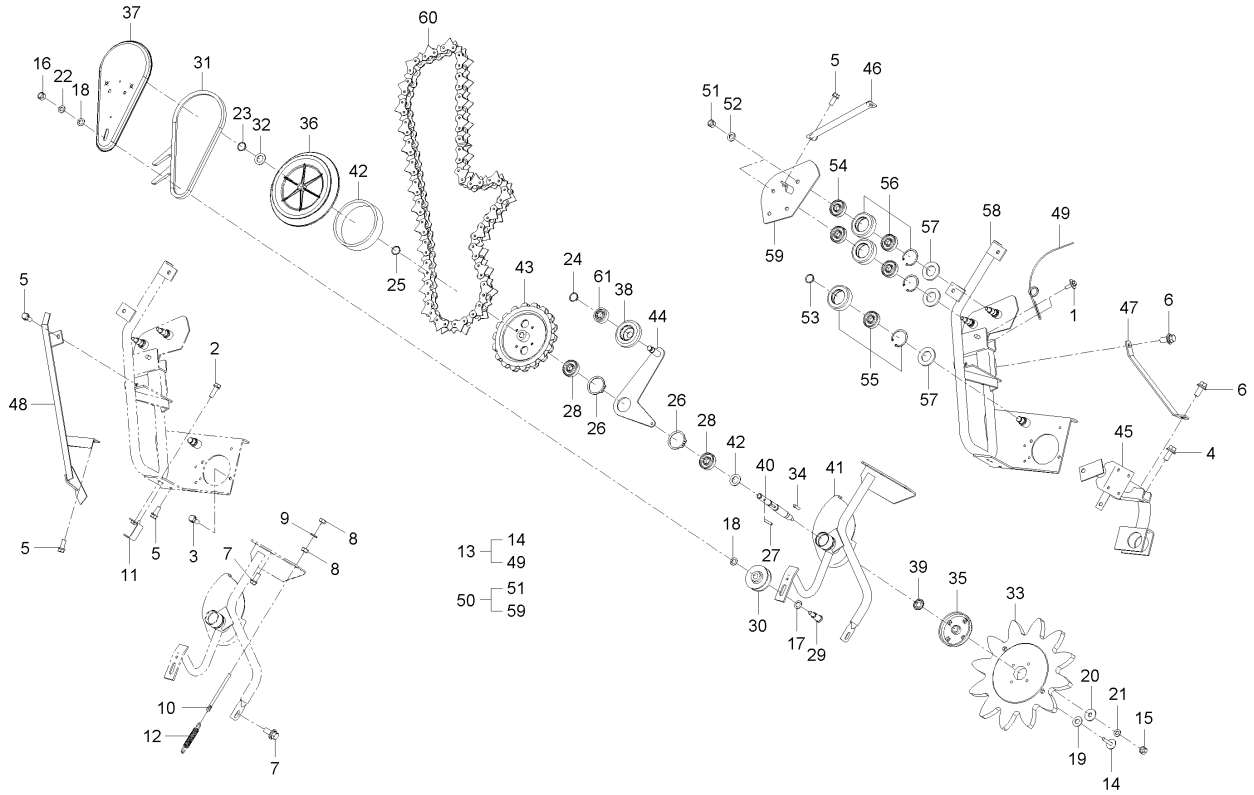

A : DXM110G , B : DXM110G-C

No.	부품번호	부품명	수량 A	수량 B	수량 C	수량 D	수량 E	I.C	비고
39	C9120-36212	방진덮개2	1	1					
40	C9120-61111	패커축(좌)	1	1					
41	C9120-61141	좌포기프레임	1	1					
42	C9120-61172	간격통	1	1					
43	C9120-61191	18스프로켓	1	1					
44	C9120-61371	텐션암(좌)	1	1					
45	C9120-61231	좌포기프레임지지	1	1					
46	C9120-61251	좌포기지지대	1	1					
47	C9120-61261	좌포기지지판	1	1					
48	C9120-61352	(좌)포기레일	1	1					
49	C9120-61471	포기가이드스프링	1	1					
50	C9120-61702	포기반송조합2(좌)	1	1					
51	02176-50100	너트	4	4					M10XP1.25
52	04512-50100	스프링와셔	4	4					M10
53	04612-00170	스냅링	1	1					
54	C7220-63191	감김방지간격통	2	2					
55	C7220-63402	86롤러조합	1	1					
56	C7220-63502	70롤러조합	2	2					
57	C7220-63561	와셔	3	3					

----> 개정전의 부품이 개정후의 부품을 대체 할 수 있음 <---- 개정후의 부품이 개정전의 부품에 대체 할 수 있음
<-X-> 개정전과 후의 부품이 상호 호환성이 없음 <---> 개정전과 후의 부품이 상호 호환성이 있음
<-0-> 단품 상태로는 상호호환성이 없으나 관련 부품의 조합상태로는 호환성이 있음

CZ1-G261002 좌포기반송그룹

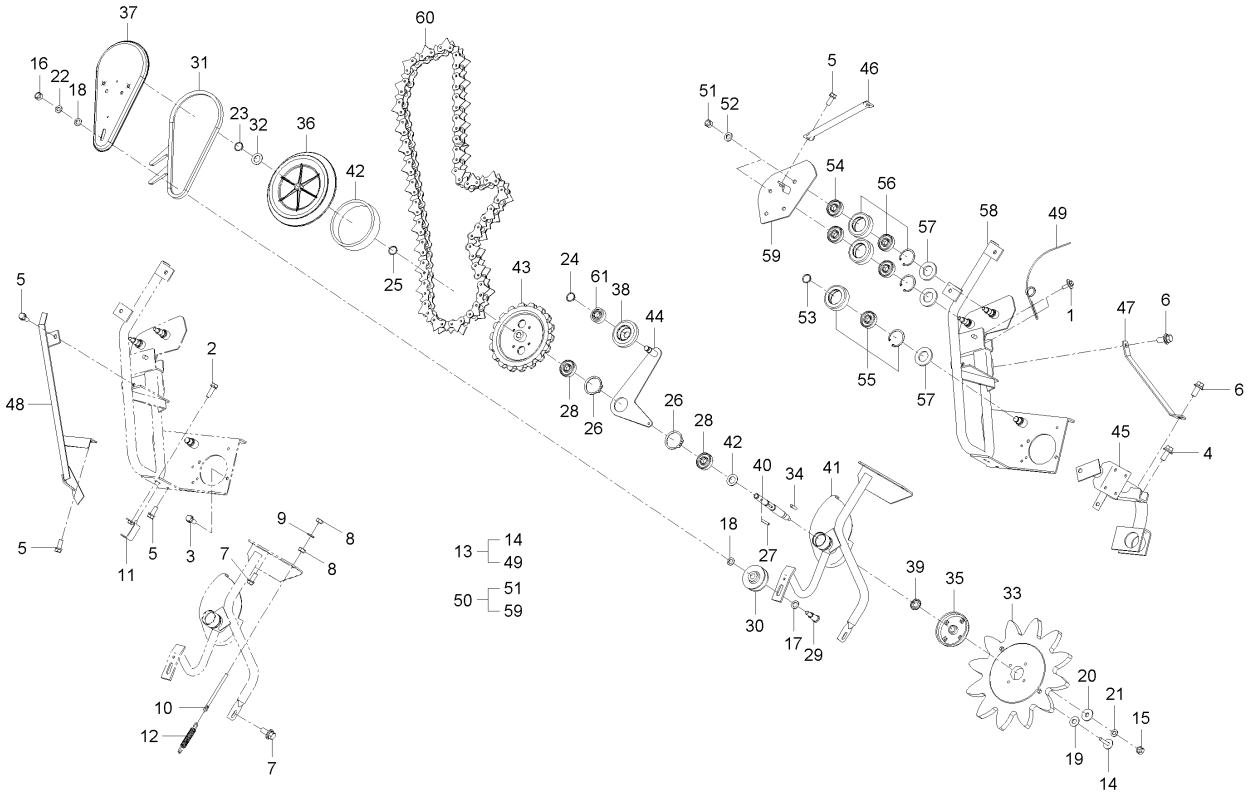

A : DXM110G , B : DXM110G-C

No.	부품번호	부품명	수량 A	수량 B	수량 C	수량 D	수량 E	I.C	비고
58	C9120-61312	좌포기프레임2	1	1					
59	C9120-61341	좌포기프레임덮개	1	1					
60	C9120-63201	좌포기체인조합(65L)	1	1					
61	08141-06302	볼베어링	1	1					#6302DD

----> 개정전의 부품이 개정후의 부품을 대체 할 수 있음
<---- 개정후의 부품이 개정전의 부품에 대체 할 수 있음
<-X-> 개정전과 후의 부품이 상호 호환성이 없음
<---> 개정전과 후의 부품이 상호 호환성이 있음
<-0-> 단품 상태로는 상호호환성이 없으나 관련 부품의 조합상태로는 호환성이 있음

CZ1-G262002 우포기반송그룹

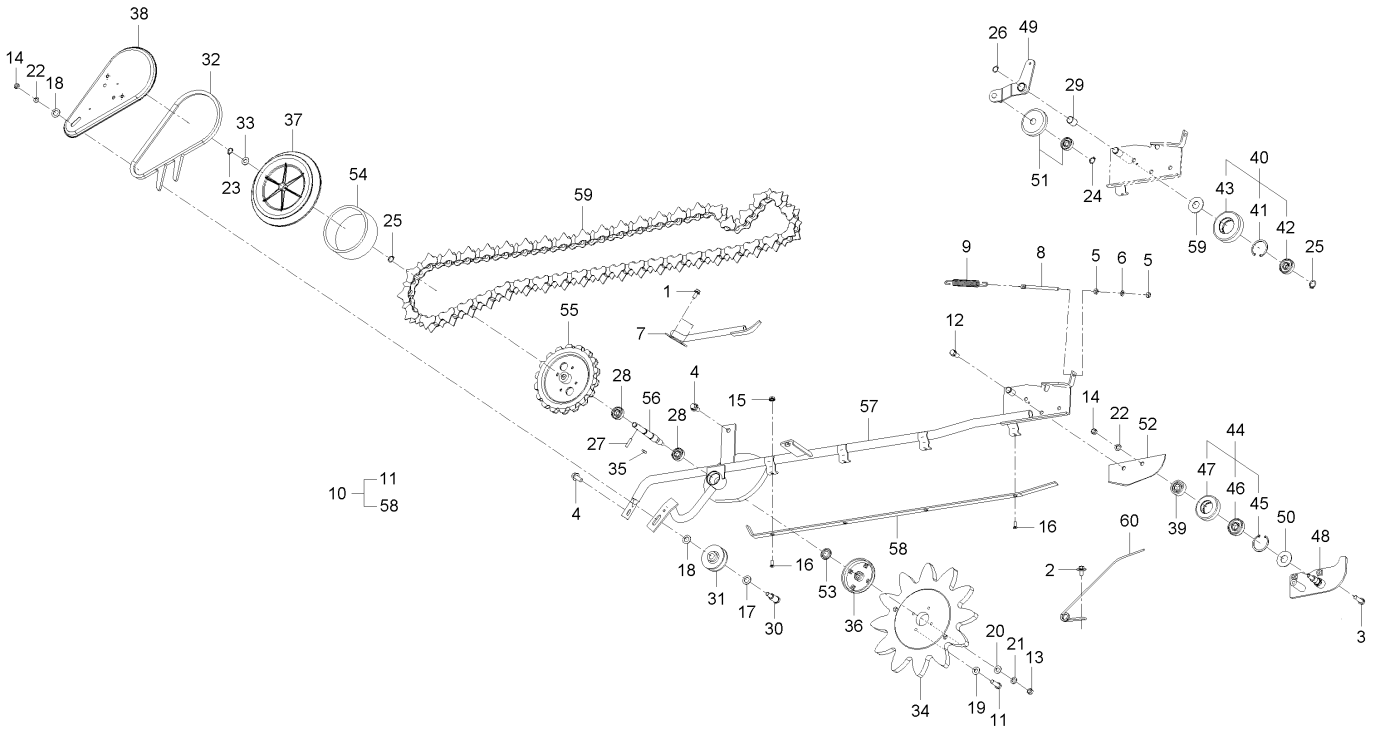

A : DXM110G , B : DXM110G-C

No.	부품번호	부품명	수량 A	수량 B	수량 C	수량 D	수량 E	I.C	비고
1	01125-50820	와셔붙임볼트	2	2					M8*P1.25
2	01127-50820	와셔붙임볼트	1	1					
3	01133-51035	와셔붙임볼트	2	2					M10X1.25
4	01135-51025	와셔붙임볼트	2	2					M8*1.25
5	02114-50080	너트	2	2					M8*P1.25
6	04512-50080	스프링와셔	1	1					M08
7	52200-6357-3	포기체인안내, 우	1	1					
8	54513-1168-2	인장스프링받이2	1	1					
9	C7220-63211	스프링	1	1					
10	C9120-62202	포기반송조합(우)	1	1					
11	01025-50638	와셔붙임볼트	4	4					M6*1.0
12	01133-51025	와셔붙임볼트	1	1					M10*1.25
13	02114-50080	너트	1	1					M8*P1.25
14	02176-50100	너트	2	2					M10XP1.25
15	02761-50060	플랜지너트	4	4					M6XP1.0
16	03016-50614	십자홈붙이소나사	4	4					M6XP1.0
17	04011-50160	평와셔	1	1					M16
18	04013-50100	평와셔	2	2					M10
19	04015-50060	평와셔	4	4					M6

----> 개정전의 부품이 개정후의 부품을 대체 할 수 있음
<---- 개정후의 부품이 개정전의 부품에 대체 할 수 있음
<-X-> 개정전과 후의 부품이 상호 호환성이 없음
<---> 개정전과 후의 부품이 상호 호환성이 있음
<-0-> 단품 상태로는 상호호환성이 없으나 관련 부품의 조합상태로는 호환성이 있음

CZ1-G262002 우포기반송그룹

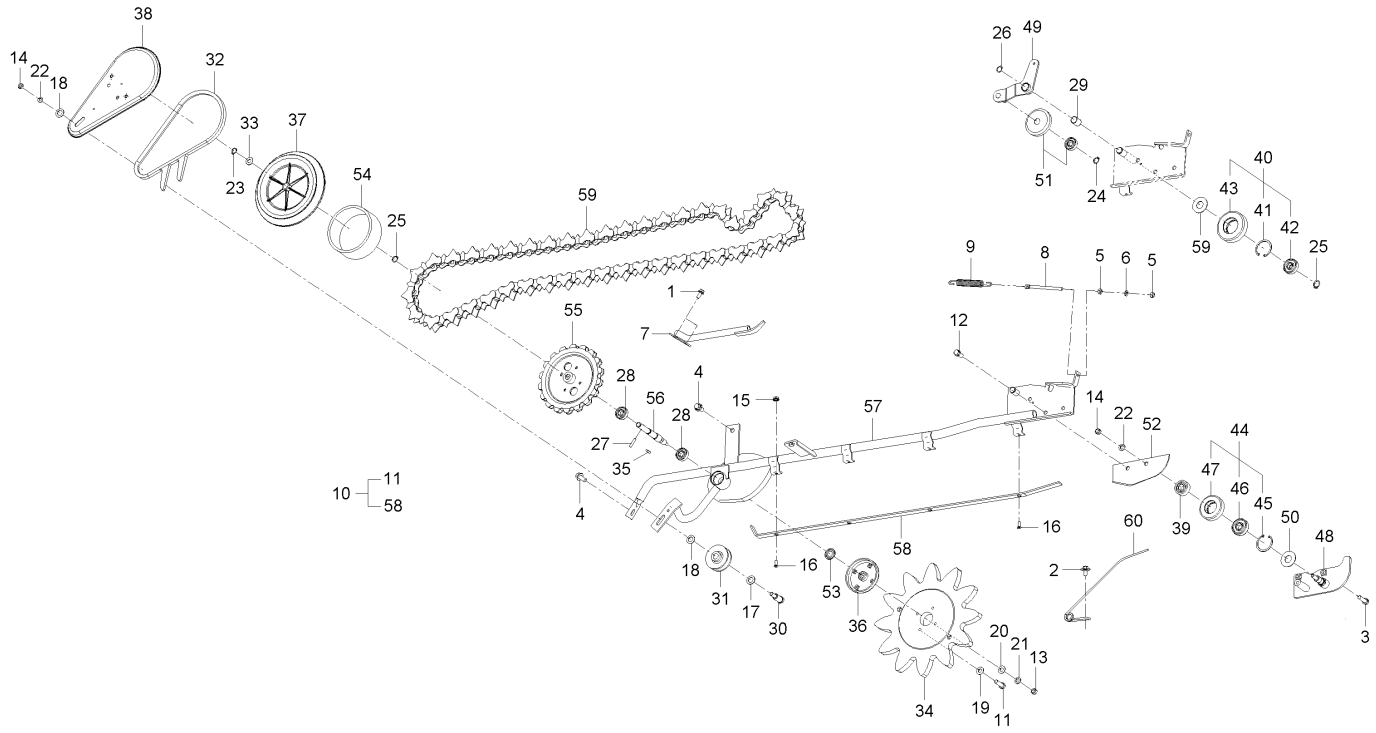

A : DXM110G , B : DXM110G-C

No.	부품번호	부품명	수량 A	수량 B	수량 C	수량 D	수량 E	I.C	비고
20	04015-50080	평와셔	1	1					T2.6
21	04512-50080	스프링와셔	1	1					M08
22	04512-50100	스프링와셔	2	2					M10
23	04612-00140	스냅링	1	1					
24	04612-00150	스냅링	1	1					
25	04612-00170	스냅링	2	2					
26	04612-00180	스냅링	1	1					
27	05411-00635	스프링핀	1	1					DIA5*36
28	08141-06203	볼베어링	2	2					6203DD
29	08511-01825	부시	1	1					
30	54617-5518-2	텐션축	1	1					
31	54617-5519-2	70풀리	1	1					
32	56718-6212-2	반송벨트(혹LA29)	1	1					
33	62411-1426-1	간격통2(2축)	1	1					
34	C7220-61242	패커	1	1					
35	C7220-61261	키이	1	1					
36	C7220-61631	패커홀더	1	1					
37	C7220-62112	170풀리	1	1					
38	C7220-62243	벨트커버(2,4)	1	1					

----> 개정전의 부품이 개정후의 부품을 대체 할 수 있음
<---- 개정후의 부품이 개정전의 부품에 대체 할 수 있음
<-X-> 개정전과 후의 부품이 상호 호환성이 없음
<---> 개정전과 후의 부품이 상호 호환성이 있음
<-0-> 단품 상태로는 상호호환성이 없으나 관련 부품의 조합상태로는 호환성이 있음

CZ1-G262002 우포기반송그룹

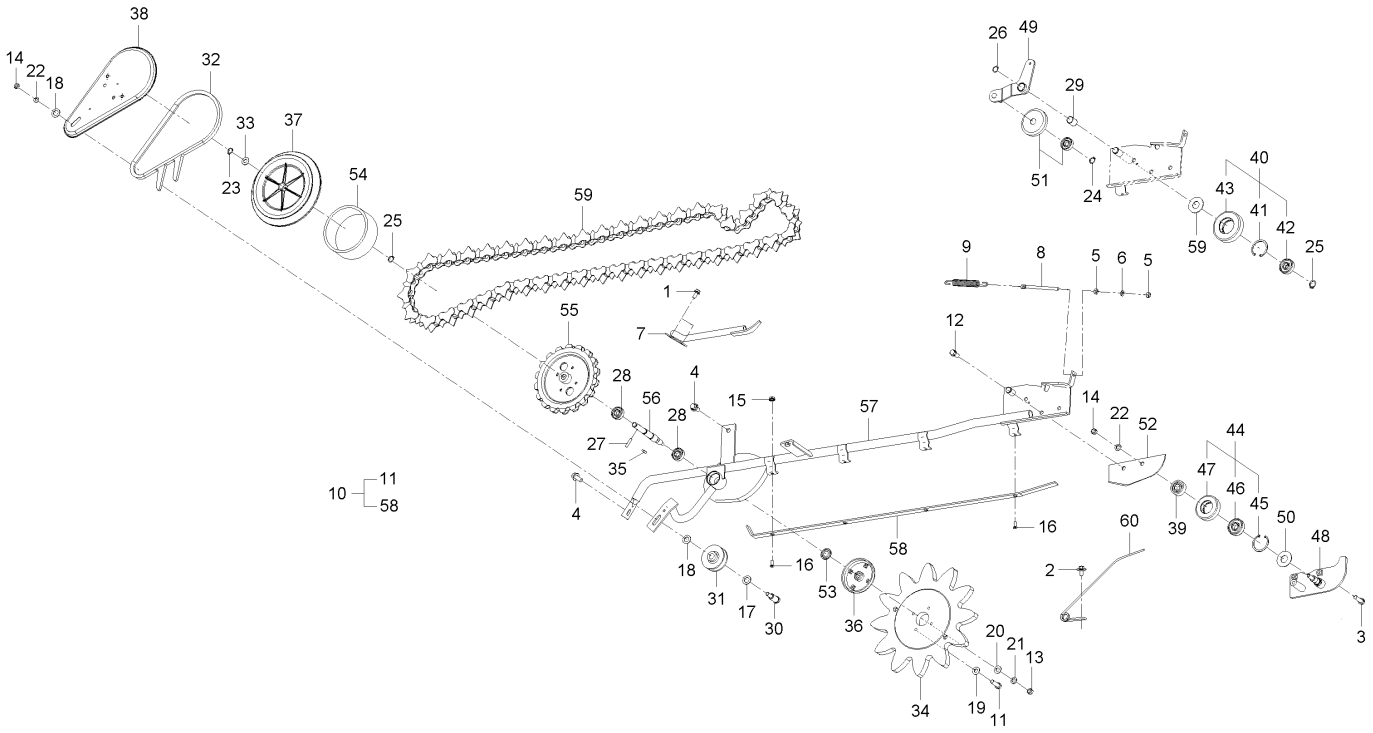

A : DXM110G , B : DXM110G-C

No.	부품번호	부품명	수량 A	수량 B	수량 C	수량 D	수량 E	I.C	비고
39	C7220-63191	감김방지간격통	1	1					
40	C7220-63402	86롤러조합	1	1					
41	04611-00470	스냅링	1	1					
42	08141-06303	볼베어링	1	1					
43	C7220-63582	86롤러	1	1					
44	C7220-63502	70롤러조합	1	1					
45	04611-00470	스냅링	1	1					
46	08141-06303	볼베어링	1	1					
47	C7220-63592	70롤러	1	1					
48	C7220-63512	아이들지지(우)	1	1					
49	C7220-63552	텐션암(우)	1	1					
50	C7220-63561	와셔	2	2					
51	C7220-63642	78롤러조합	1	1					
52	C7220-63661	우-포기안내판	1	1					
53	C9120-36212	방진덮개2	1	1					
54	C9120-61172	간격통	1	1					
55	C9120-61191	18스프로켓	1	1					
56	C9120-62121	패커축(우)	1	1					
57	C9120-63532	우포기프레임	1	1					

----> 개정전의 부품이 개정후의 부품을 대체 할 수 있음 <---- 개정후의 부품이 개정전의 부품에 대체 할 수 있음
<-X-> 개정전과 후의 부품이 상호 호환성이 없음 <---> 개정전과 후의 부품이 상호 호환성이 있음
<-0-> 단품 상태로는 상호호환성이 없으나 관련 부품의 조합상태로는 호환성이 있음

CZ1-G262002 우포기반송그룹

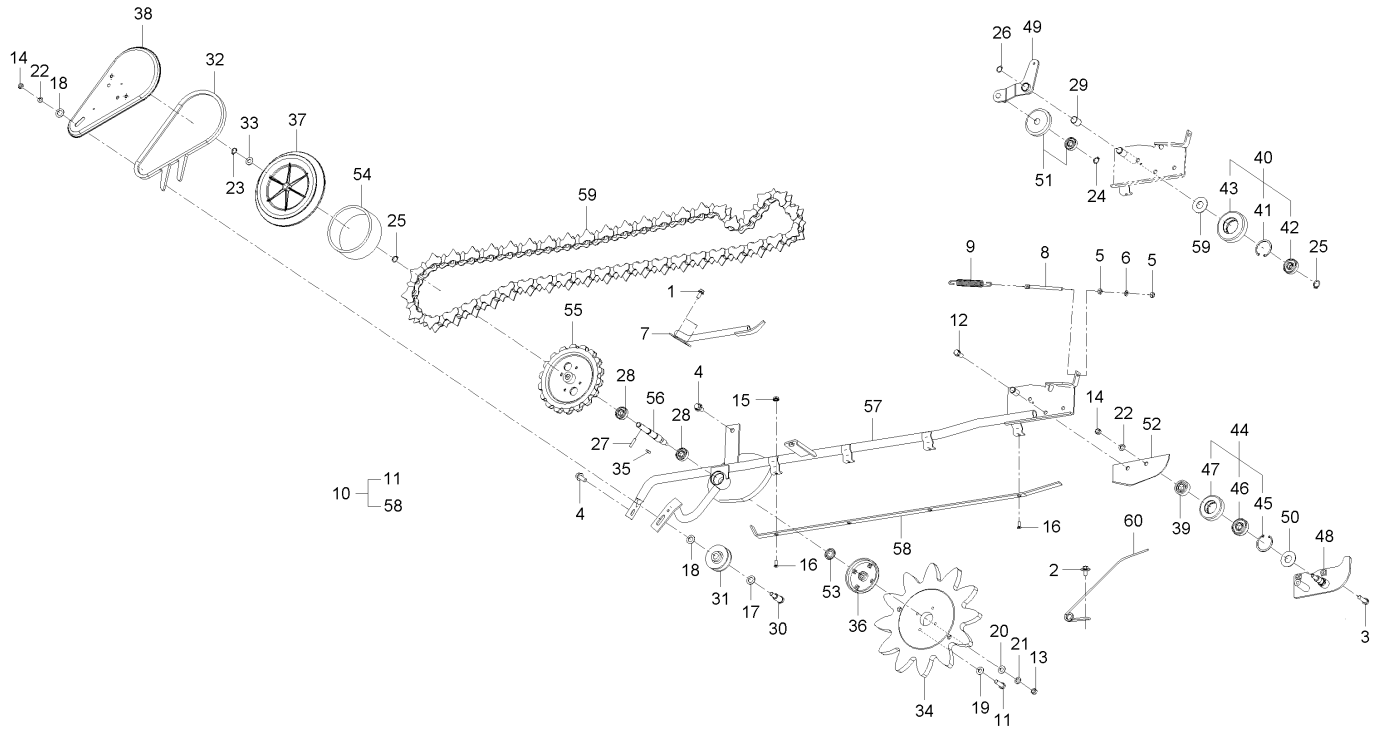

A : DXM110G , B : DXM110G-C

No.	부품번호	부품명	수량 A	수량 B	수량 C	수량 D	수량 E	I.C	비고
58	C9120-63651	(우)포기지지판	1	1					
59	C9120-63601	우포기체인조합(88L)	1	1					
60	C9120-64421	스프링(포기가이드)	1	1					

----> 개정전의 부품이 개정후의 부품을 대체 할 수 있음 <---- 개정후의 부품이 개정전의 부품에 대체 할 수 있음
<-X-> 개정전과 후의 부품이 상호 호환성이 없음 <---> 개정전과 후의 부품이 상호 호환성이 있음
<-0-> 단품 상태로는 상호호환성이 없으나 관련 부품의 조합상태로는 호환성이 있음

CZ1-G263002 중좌포기반송그룹

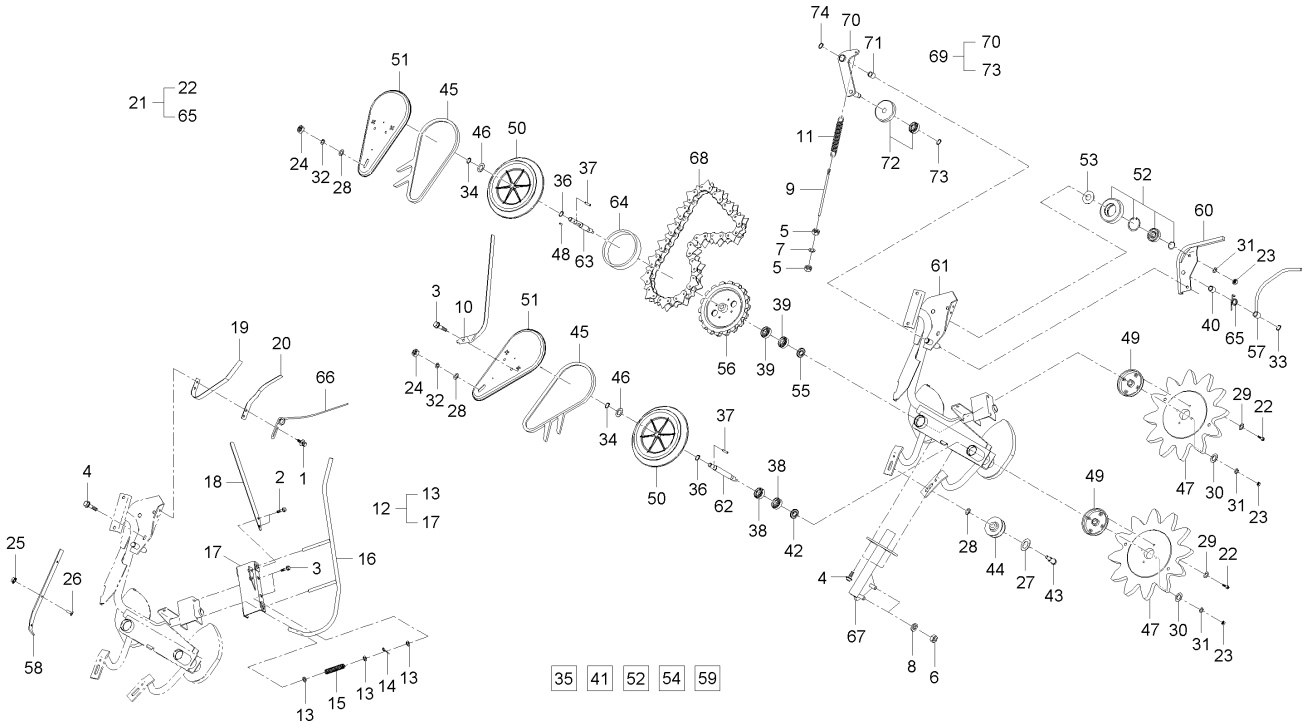

A : DXM110G , B : DXM110G-C

No.	부품번호	부품명	수량 A	수량 B	수량 C	수량 D	수량 E	I.C	비고
1	01027-50620	와셔붙임볼트	2	2					
2	01123-50816	와셔붙임볼트	3	3					M8*P1.25
3	01125-50820	와셔붙임볼트	3	3					M8*P1.25
4	01135-51025	와셔붙임볼트	3	3					M8*1.25
5	02114-50080	너트	2	2					M8*P1.25
6	02176-50120	너트	2	2					M12*1.25
7	04512-50080	스프링와셔	1	1					M08
8	04512-50120	스프링와셔	2	2					M12
9	C7220-13171	조절볼트	1	1					
10	C7220-62713	판스프링(좌포기)	1	1					
11	C7220-63211	스프링	1	1					
12	C9120-63101	포기누름조합(좌)	1	1					
13	04011-50100	평와셔	6	6					M10
14	05511-50320	분할핀	2	2					M3.2*20
15	C7220-64161	포기누름스프링(좌)	2	2					
16	C9120-63121	포기누름(좌)	1	1					
17	C9120-63141	레일홀더(좌)	1	1					
18	C9120-63161	좌이삭판스프링	1	1					
19	C9120-63221	판스프링(좌)	1	1					

----> 개정전의 부품이 개정후의 부품을 대체 할 수 있음 <---- 개정후의 부품이 개정전의 부품에 대체 할 수 있음
<-X-> 개정전과 후의 부품이 상호 호환성이 없음 <---> 개정전과 후의 부품이 상호 호환성이 있음
<-0-> 단품 상태로는 상호호환성이 없으나 관련 부품의 조합상태로는 호환성이 있음

CZ1-G263002 중좌포기반송그룹

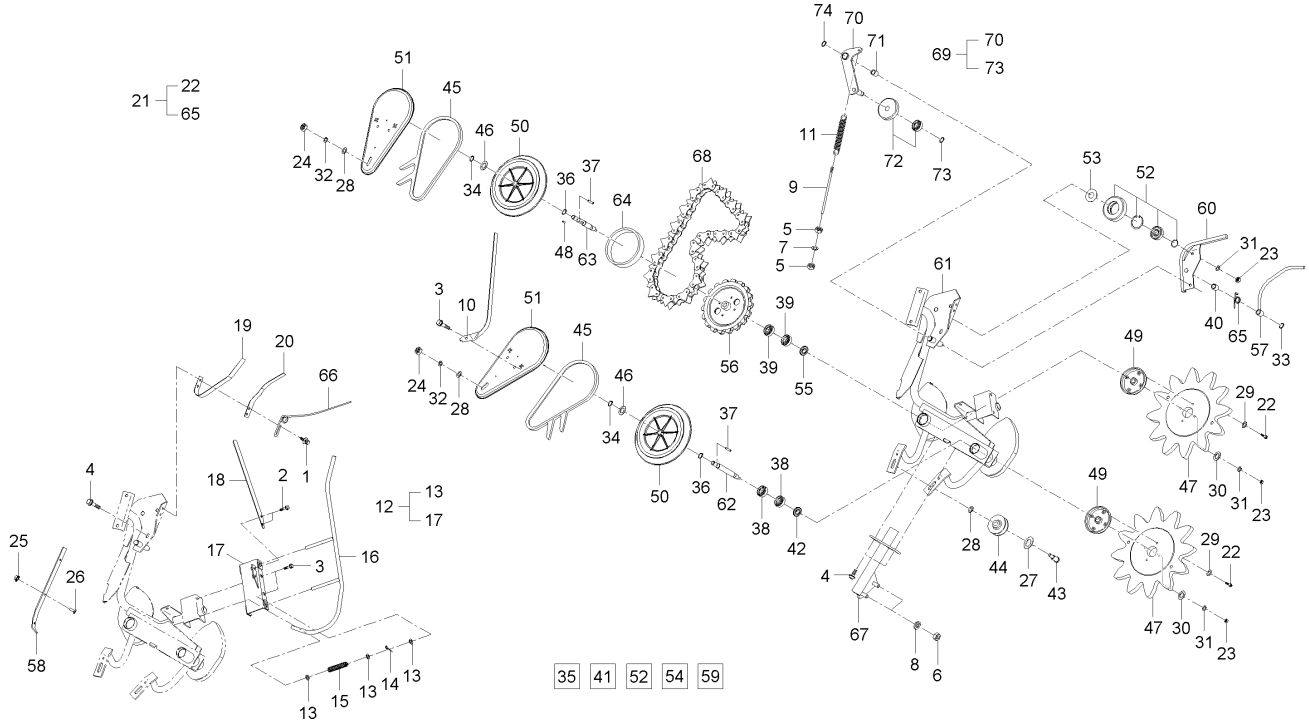

A : DXM110G , B : DXM110G-C

No.	부품번호	부품명	수량 A	수량 B	수량 C	수량 D	수량 E	I.C	비고
20	C9120-63241	판스프링(중)	1	1					
21	C9120-63302	포기반송조합(중,좌)	1	1					
22	01025-50638	와셔붙임볼트	8	8					M6*1.0
23	02114-50080	너트	4	4					M8*P1.25
24	02176-50100	너트	2	2					M10XP1.25
25	02761-50060	플랜지너트	3	3					M6XP1.0
26	03016-50616	십자홈붙이소나사	3	3					M6XP1.0
27	04011-50160	평와셔	2	2					M16
28	04013-50100	평와셔	4	4					M10
29	04015-50060	평와셔	8	8					M6
30	04015-50080	평와셔	2	2					T2.6
31	04512-50080	스프링와셔	4	4					M08
32	04512-50100	스프링와셔	2	2					M10
33	04612-00120	스냅링	1	1					#12
34	04612-00140	스냅링	2	2					
35	04612-00150	스냅링	1	1					
36	04612-00170	스냅링	3	3					
37	05411-00635	스프링핀	2	2					DIA5*36
38	08141-06202	볼베어링	2	2					#6202UU

----> 개정전의 부품이 개정후의 부품을 대체 할 수 있음
<---- 개정후의 부품이 개정전의 부품에 대체 할 수 있음
<-X-> 개정전과 후의 부품이 상호 호환성이 없음
<---> 개정전과 후의 부품이 상호 호환성이 있음
<-0-> 단품 상태로는 상호호환성이 없으나 관련 부품의 조합상태로는 호환성이 있음

CZ1-G263002 중좌포기반송그룹

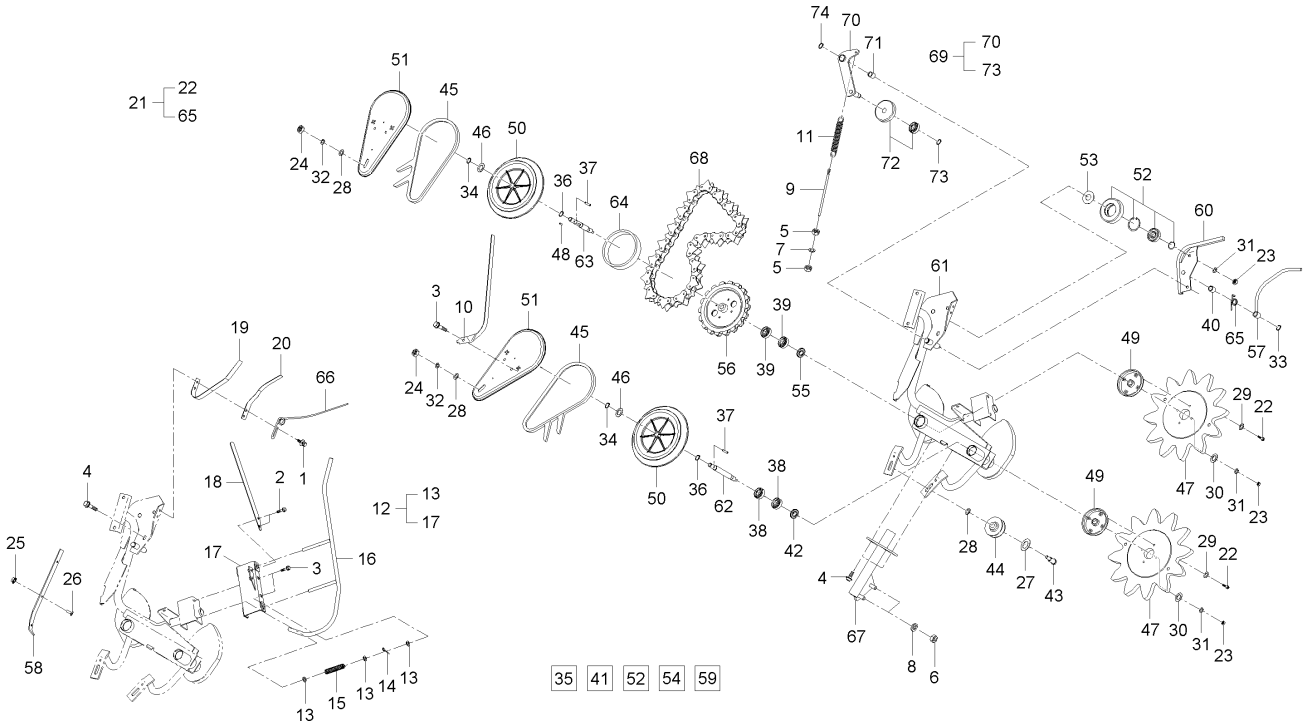

A : DXM110G , B : DXM110G-C

No.	부품번호	부품명	수량 A	수량 B	수량 C	수량 D	수량 E	I.C	비고
39	08141-06203	볼베어링	2	2					6203DD
40	08511-01220	부시	1	1					MB1220DU
41	08511-01825	부시	1	1					
42	53567-3621-3	방진덮개2	1	1					
43	54617-5518-2	텐션축	2	2					
44	54617-5519-2	70풀리	2	2					
45	56718-6212-2	반송벨트(혹LA29)	2	2					
46	62411-1426-1	간격통2(2축)	2	2					
47	C7220-61242	패커	2	2					
48	C7220-61261	키이	1	1					
49	C7220-61631	패커홀더	2	2					
50	C7220-62112	170풀리	2	2					
51	C7220-62243	벨트커버(2,4)	2	2					
52	C7220-63402	86롤러조합	1	1					
53	C7220-63561	와셔	1	1					
54	C7220-63642	78롤러조합	1	1					
55	C9120-36212	방진덮개2	1	1					
56	C9120-61191	18스프로켓	1	1					
57	C9120-63211	우포기가이드	1	1					

----> 개정전의 부품이 개정후의 부품을 대체 할 수 있음 <---- 개정후의 부품이 개정전의 부품에 대체 할 수 있음
<-X-> 개정전과 후의 부품이 상호 호환성이 없음 <---> 개정전과 후의 부품이 상호 호환성이 있음
<-0-> 단품 상태로는 상호호환성이 없으나 관련 부품의 조합상태로는 호환성이 있음

CZ1-G263002 중좌포기반송그룹

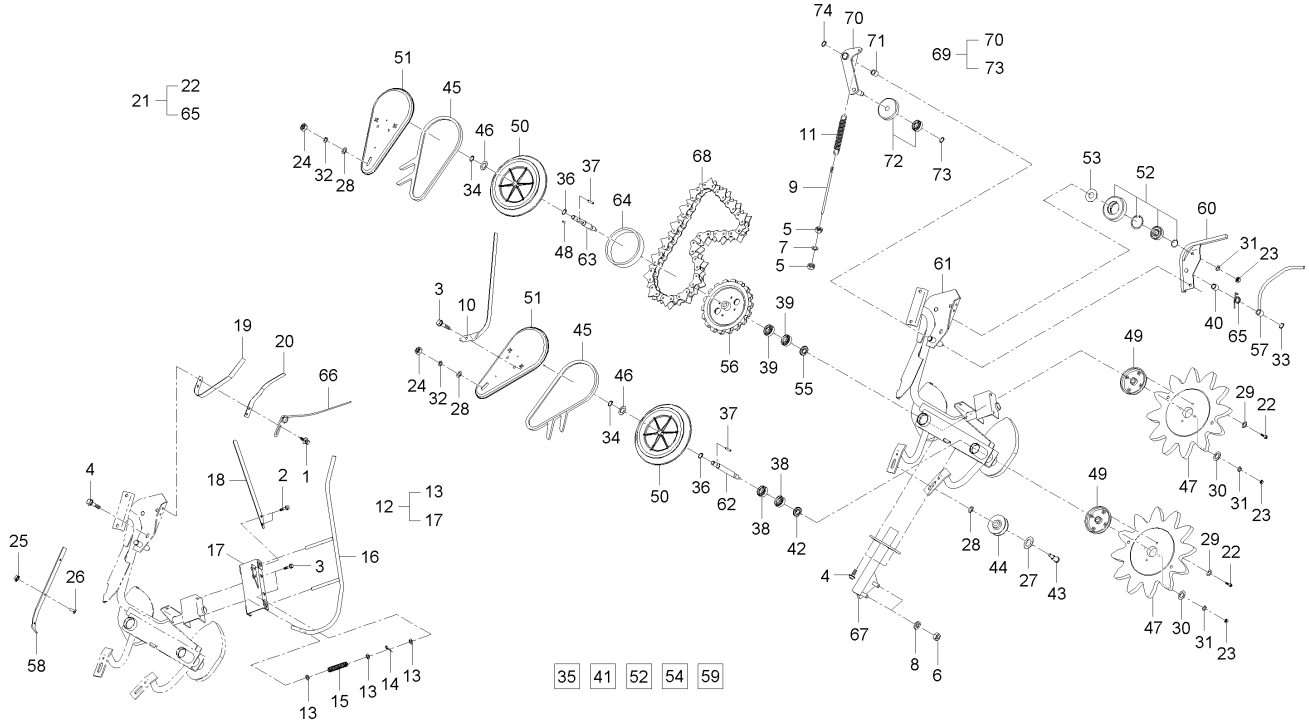

A : DXM110G , B : DXM110G-C

No.	부품번호	부품명	수량 A	수량 B	수량 C	수량 D	수량 E	I.C	비고
58	C9120-63231	중포기레일	1	1					
59	C9120-63421	텐션암(중)	1	1					
60	C9120-63431	가이드판	1	1					
61	C9120-63542	패커프레임(중,좌)	1	1					
62	C9120-63611	패커축1(중좌)	1	1					
63	C9120-63621	패커축2(중좌)	1	1					
64	C9120-63722	간격통	1	1					
65	CZ12-0002A	스프링 우	1	1					
66	C9120-63411	스프링(좌포기)	1	1					
67	C9120-64551	포기반송지지	1	1					
68	C9120-69201	중좌포기체인조합(41L)	1	1					
69	CZ12-0052A	체인텐션암조합-중포기	1	1					
70	C9120-63421	텐션암(중)	1	1					
71	08511-01825	부시	1	1					
72	C7220-63642	78롤러조합	1	1					
73	04612-00150	스냅링	1	1					
74	04612-00180	스냅링	1	1					

----> 개정전의 부품이 개정후의 부품을 대체 할 수 있음
<---- 개정후의 부품이 개정전의 부품에 대체 할 수 있음
<-X-> 개정전과 후의 부품이 상호 호환성이 없음
<---> 개정전과 후의 부품이 상호 호환성이 있음
<-0-> 단품 상태로는 상호호환성이 없으나 관련 부품의 조합상태로는 호환성이 있음

CZ1-G264002 중우포기반송그룹

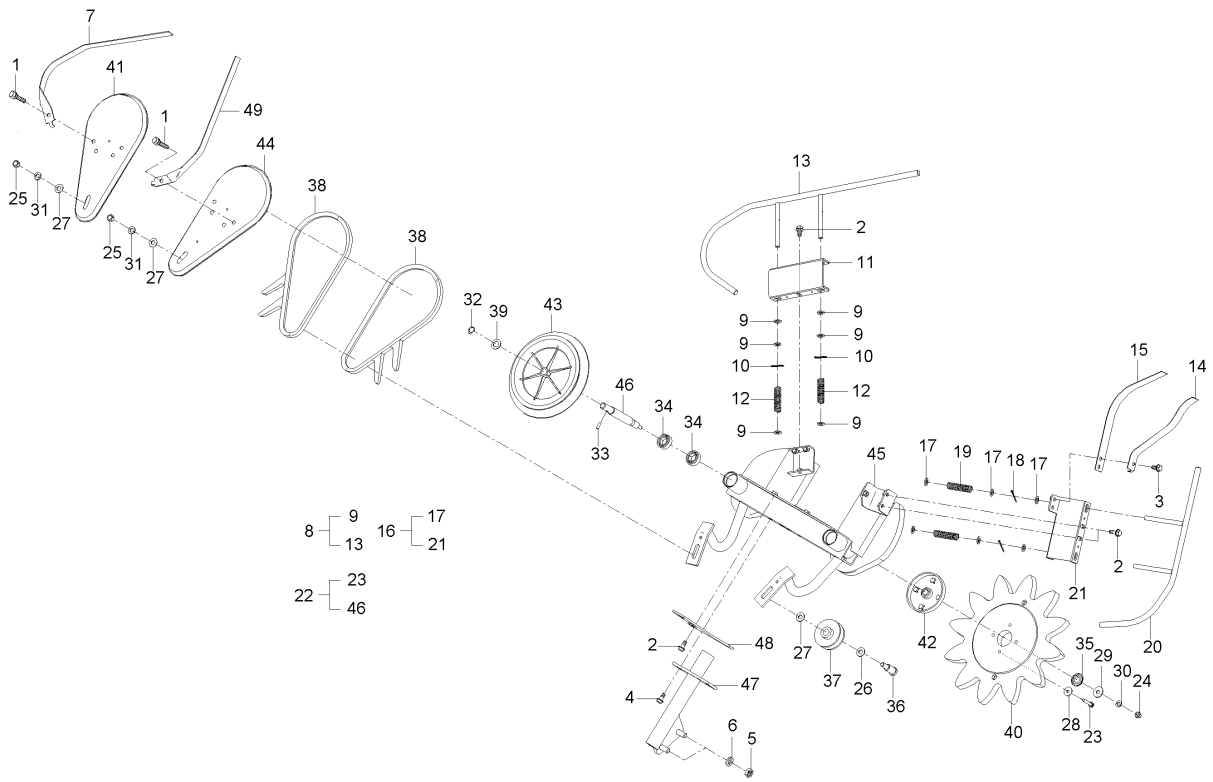

A : DXM110G , B : DXM110G-C

No.	부품번호	부품명	수량 A	수량 B	수량 C	수량 D	수량 E	I.C	비고
1	01123-50816	와셔붙임볼트	2	2					M8*P1.25
2	01125-50820	와셔붙임볼트	8	8					M8*P1.25
3	01127-50820	와셔붙임볼트	1	1					
4	01135-51025	와셔붙임볼트	2	2					M8*1.25
5	02176-50120	너트	2	2					M12*1.25
6	04512-50120	스프링와셔	2	2					M12
7	C7220-62732	판스프링(우)	1	1					
8	C9120-64201	포기누름조합(우)	1	1					
9	04011-50100	평와셔	6	6					M10
10	05511-50320	분할핀	2	2					M3.2*20
11	C7220-64112	레일홀더	1	1					
12	C7220-64221	포기누름스프링(우)	2	2					
13	C9120-64131	포기누름(우)	1	1					
14	C9120-64231	판스프링(중,우)	1	1					
15	C9120-64261	판스프링(우)	1	1					
16	C9120-64301	포기누름조합(중)	1	1					
17	04011-50100	평와셔	6	6					M10
18	05511-50320	분할핀	2	2					M3.2*20
19	C7220-64161	포기누름스프링(좌)	2	2					

----> 개정전의 부품이 개정후의 부품을 대체 할 수 있음 <---- 개정후의 부품이 개정전의 부품에 대체 할 수 있음
<-X-> 개정전과 후의 부품이 상호 호환성이 없음 <---> 개정전과 후의 부품이 상호 호환성이 있음
<-0-> 단품 상태로는 상호호환성이 없으나 관련 부품의 조합상태로는 호환성이 있음

CZ1-G264002 중우포기반송그룹

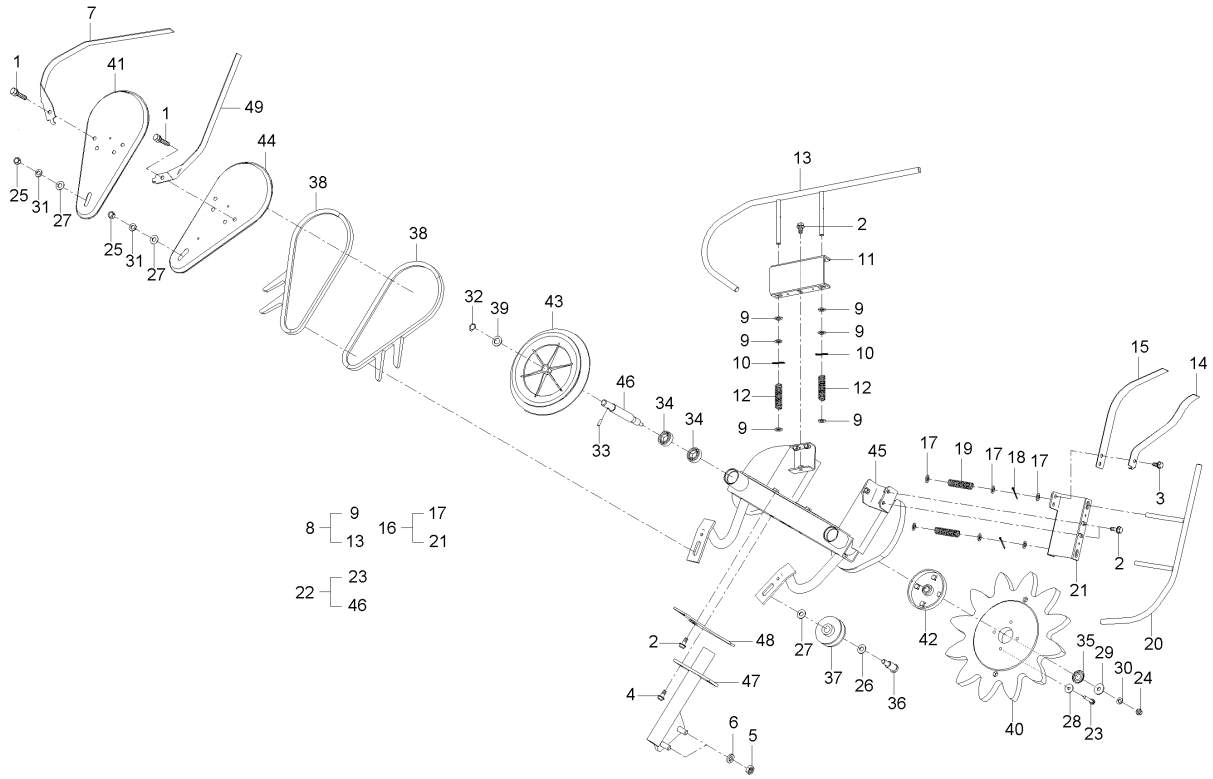

A : DXM110G , B : DXM110G-C

No.	부품번호	부품명	수량 A	수량 B	수량 C	수량 D	수량 E	I.C	비고
20	C9120-64151	포기누름(중)	1	1					
21	C9120-64281	레일홀더	1	1					
22	C9120-64402	포기반송조합(중,우)	1	1					
23	01025-50638	와셔붙임볼트	8	8					M6*1.0
24	02114-50080	너트	2	2					M8*P1.25
25	02176-50100	너트	2	2					M10XP1.25
26	04011-50160	평와셔	2	2					M16
27	04013-50100	평와셔	4	4					M10
28	04015-50060	평와셔	8	8					M6
29	04015-50080	평와셔	2	2					T2.6
30	04512-50080	스프링와셔	2	2					M08
31	04512-50100	스프링와셔	2	2					M10
32	04612-00140	스냅링	2	2					
33	05411-00635	스프링핀	2	2					DIA5*36
34	08141-06202	볼베어링	4	4					#6202UU
35	53567-3621-3	방진덮개2	2	2					
36	54617-5518-2	텐션축	2	2					
37	54617-5519-2	70풀리	2	2					
38	56718-6212-2	반송벨트(혹LA29)	2	2					

----> 개정전의 부품이 개정후의 부품을 대체 할 수 있음
<---- 개정후의 부품이 개정전의 부품에 대체 할 수 있음
<-X-> 개정전과 후의 부품이 상호 호환성이 없음
<---> 개정전과 후의 부품이 상호 호환성이 있음
<-0-> 단품 상태로는 상호호환성이 없으나 관련 부품의 조합상태로는 호환성이 있음

CZ1-G264002 중우포기반송그룹

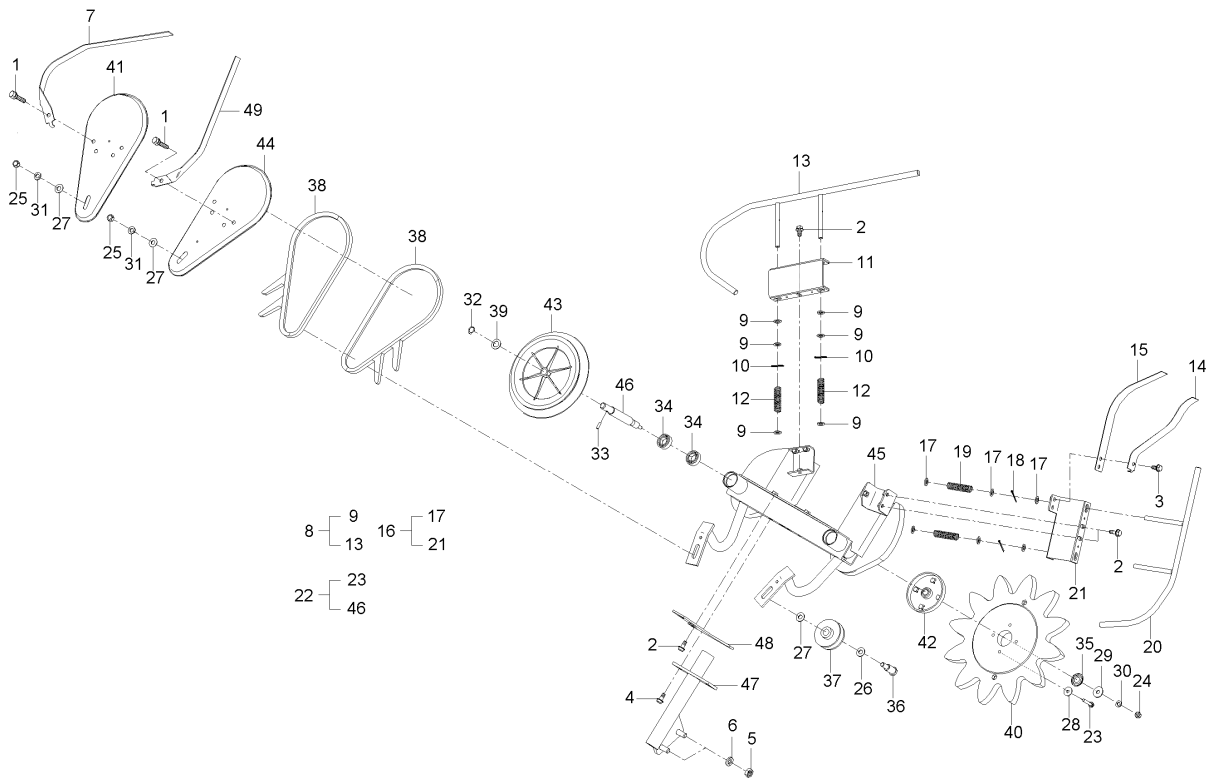

A : DXM110G , B : DXM110G-C

No.	부품번호	부품명	수량 A	수량 B	수량 C	수량 D	수량 E	I.C	비고
39	62411-1426-1	간격통2(2축)	2	2					
40	C7220-61242	패커	2	2					
41	C7220-61411	벨트커버(중,우)	1	1					
42	C7220-61631	패커홀더	2	2					
43	C7220-62112	170풀리	2	2					
44	C7220-62243	벨트커버(2,4)	1	1					
45	C9120-64512	패커프레임(중,우)	1	1					
46	C9120-64651	패커축2(중우)	2	2					
47	C9120-64551	포기반송지지	1	1					
48	C9120-64591	반송지지	1	1					
49	C9120-64721	판스프링(중)	1	1					

----> 개정전의 부품이 개정후의 부품을 대체 할 수 있음 <---- 개정후의 부품이 개정전의 부품에 대체 할 수 있음
<-X-> 개정전과 후의 부품이 상호 호환성이 없음 <---> 개정전과 후의 부품이 상호 호환성이 있음
<-0-> 단품 상태로는 상호호환성이 없으나 관련 부품의 조합상태로는 호환성이 있음

CZ1-G265002 좌이삭반송그룹

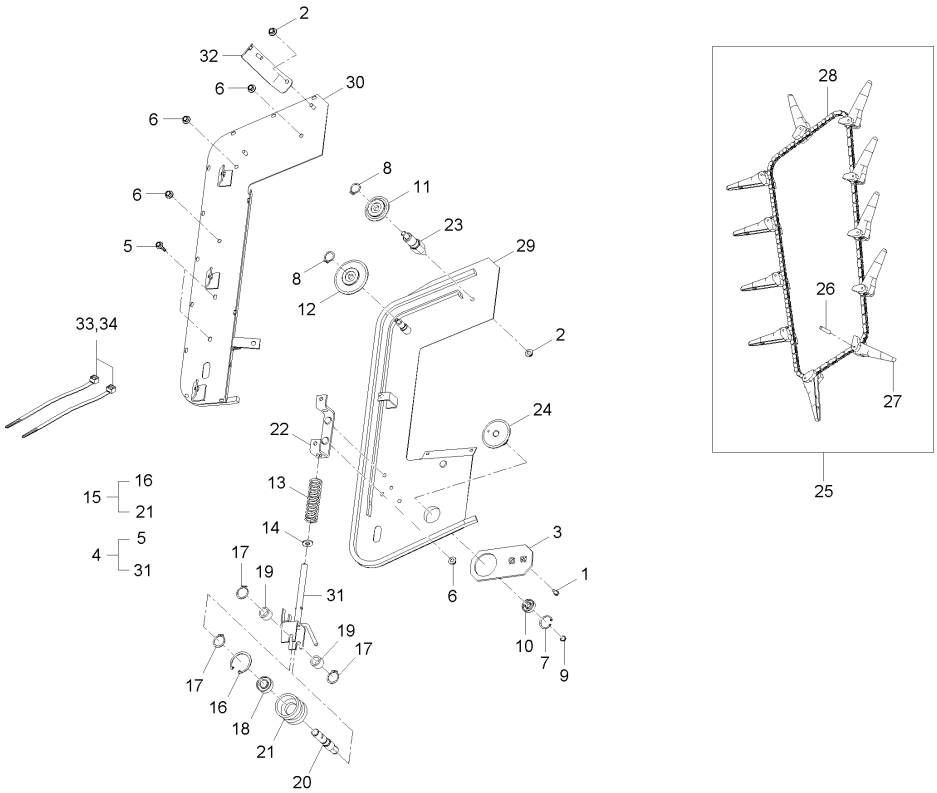

A : DXM110G , B : DXM110G-C

No.	부품번호	부품명	수량 A	수량 B	수량 C	수량 D	수량 E	I.C	비고
1	01125-50820	와셔붙임볼트	2	2					M8*P1.25
2	02763-50080	플랜지너트	4	4					M8XP1.25
3	C7220-65131	좌이삭프레임잡이판	1	1					
4	C9120-65102	좌이삭프레임조합	1	1					
5	01125-50816	와셔붙임볼트	2	2					M8*P1.25
6	02763-50080	플랜지너트	6	6					M8XP1.25
7	04611-00470	스냅링	1	1					
8	04612-00150	스냅링	2	2					
9	04612-00250	스냅링	1	1					
10	08141-06005	볼베어링	1	1					#6005DD
11	56713-6519-3	스프로켓, 16	1	1					
12	56713-6715-2	스프로켓, 23	1	1					
13	56713-6719-1	이삭텐션스프링	1	1					
14	56713-6727-1	와셔, 2.5	1	1					
15	C7220-54102	65롤러조합	1	1					
16	04611-00320	스냅링	1	1					
17	04612-00120	스냅링	3	3					#12
18	08141-06201	볼베어링	1	1					#6201DD
19	C7220-54192	간격통	2	2					

----> 개정전의 부품이 개정후의 부품을 대체 할 수 있음
<---- 개정후의 부품이 개정전의 부품에 대체 할 수 있음
<-X-> 개정전과 후의 부품이 상호 호환성이 없음
<---> 개정전과 후의 부품이 상호 호환성이 있음
<-0-> 단품 상태로는 상호호환성이 없으나 관련 부품의 조합상태로는 호환성이 있음

CZ1-G265002 좌이삭반송그룹

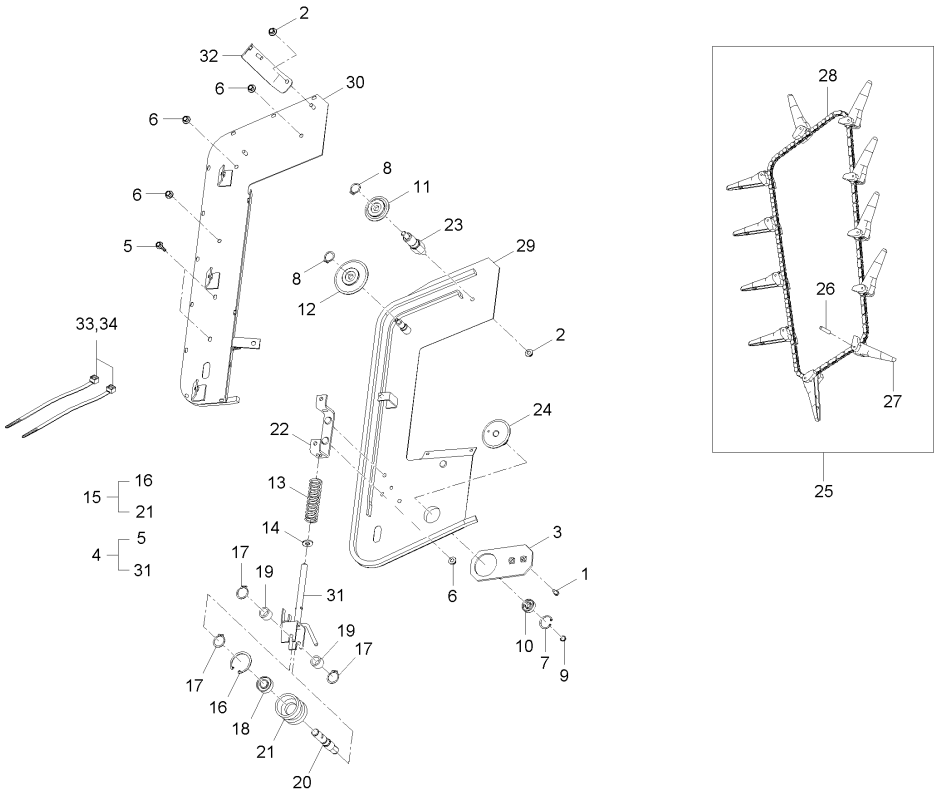

A : DXM110G , B : DXM110G-C

No.	부품번호	부품명	수량 A	B	C	D	E	I.C	비고
20	C7220-65521	롤러축	1	1					
21	C7323-54162	65롤러	1	1					
22	C7220-65141	(좌)이삭텐션지지대	1	1					
23	C7220-65181	16스프로켓축	1	1					
24	C9120-48541	18스프로켓	1	1					
25	C9120-65011	(좌)이삭체인갈퀴조합	1	1					
26	56713-5431-1	갈퀴취부핀	11	11					
27	56713-6523-4	반송갈퀴	11	11					
28	C9120-65201	(좌)이삭체인조합	1	1					
29	C9120-65111	좌이삭프레임(하)	1	1					
30	C9120-65122	좌이삭프레임(상)	1	1					
31	C9120-65151	이삭텐션암(좌)	1	1					
32	C9120-65751	가이드카버지지	1	1					
33	P5370-82551	밴드	1	1					
34	P5370-82551	밴드	2	2					

----> 개정전의 부품이 개정후의 부품을 대체 할 수 있음 <---- 개정후의 부품이 개정전의 부품에 대체 할 수 있음
<-X-> 개정전과 후의 부품이 상호 호환성이 없음 <---> 개정전과 후의 부품이 상호 호환성이 있음
<-0-> 단품 상태로는 상호호환성이 없으나 관련 부품의 조합상태로는 호환성이 있음

CZ1-G266002 공급반송그룹

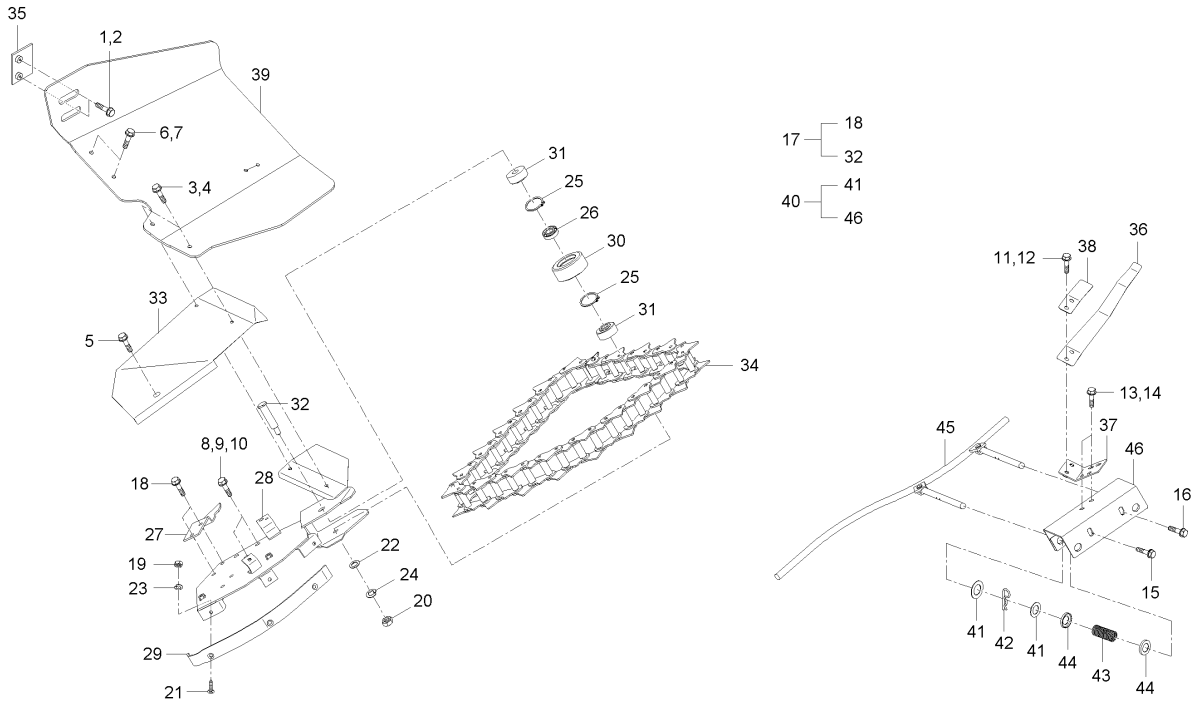

A : DXM110G , B : DXM110G-C

No.	부품번호	부품명	수량 A	수량 B	수량 C	수량 D	수량 E	I.C	비고
1	01023-50612	와셔붙임볼트	1	1					M6*P1.0
2	01023-50612	와셔붙임볼트	1	1					M6*P1.0
3	01023-50620	와셔붙임볼트	1	1					M6*1.0
4	01023-50620	와셔붙임볼트	1	1					M6*1.0
5	01027-50616	와셔붙임볼트	1	1					
6	01027-50620	와셔붙임볼트	1	1					
7	01027-50620	와셔붙임볼트	1	1					
8	01123-51030	와셔붙임볼트	1	1					M10*1.5
9	01123-51030	와셔붙임볼트	1	1					M10*1.5
10	01123-51030	와셔붙임볼트	1	1					M10*1.5
11	01125-50816	와셔붙임볼트	1	1					M8*P1.25
12	01125-50816	와셔붙임볼트	1	1					M8*P1.25
13	01125-50816	와셔붙임볼트	1	1					M8*P1.25
14	01125-50816	와셔붙임볼트	1	1					M8*P1.25
15	01125-50825	와셔붙임볼트	1	1					M8*1.25
16	01125-50825	와셔붙임볼트	1	1					M8*1.25
17	C7220-66104	공급프레임조합	1	1					
18	01123-50818	와셔붙임볼트	2	2					M8*P1.25
19	02056-50060	너트	3	3					M6*P1.0

----> 개정전의 부품이 개정후의 부품을 대체 할 수 있음
<---- 개정후의 부품이 개정전의 부품에 대체 할 수 있음
<-X-> 개정전과 후의 부품이 상호 호환성이 없음
<---> 개정전과 후의 부품이 상호 호환성이 있음
<-0-> 단품 상태로는 상호호환성이 없으나 관련 부품의 조합상태로는 호환성이 있음

CZ1-G266002 공급반송그룹

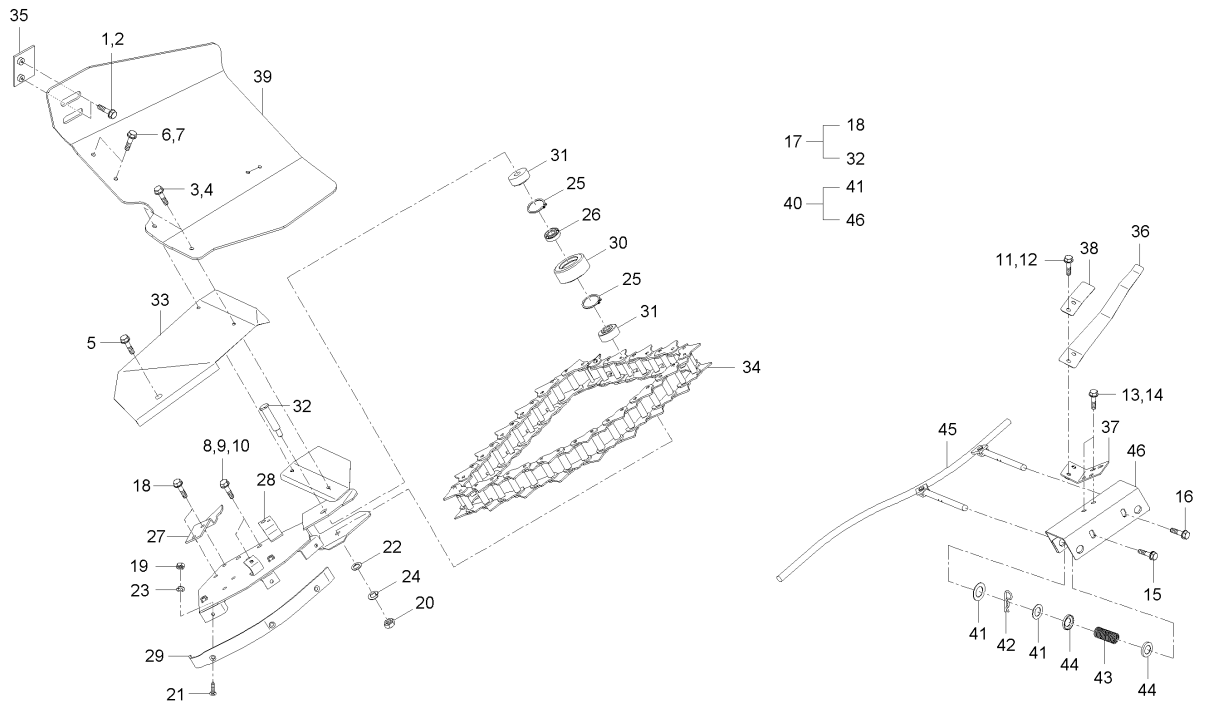

A : DXM110G , B : DXM110G-C

No.	부품번호	부품명	수량 A	수량 B	수량 C	수량 D	수량 E	I.C	비고
20	02176-50100	너트	1	1					M10XP1.25
21	03016-50614	십자홈붙이소나사	3	3					M6XP1.0
22	04013-50100	평와셔	1	1					M10
23	04512-50060	스프링와셔	3	3					M6
24	04512-50100	스프링와셔	1	1					M10
25	04611-00420	스냅링	2	2					
26	08141-06302	볼베어링	1	1					#6302DD
27	52200-6618-1	체인감김방지판	1	1					
28	C7220-66112	포기공급프레임	1	1					
29	C7220-66191	공급프레임가이드판	1	1					
30	C7220-66252	70롤러30	1	1					
31	C7220-66261	19.5간격통	2	2					
32	C7220-66271	공급롤러축	1	1					
33	C7220-66143	포기공급카바	1	1					
34	C7220-66181	공급체인조합(39L)	1	1					
35	C7220-66313	안내고무누름	1	1					
36	C7220-68162	공급판스프링	1	1					
37	C7220-68211	판스프링잡이판	1	1					
38	C7220-68272	공급판스프링3	1	1					

----> 개정전의 부품이 개정후의 부품을 대체 할 수 있음 <---- 개정후의 부품이 개정전의 부품에 대체 할 수 있음
<-X-> 개정전과 후의 부품이 상호 호환성이 없음 <---> 개정전과 후의 부품이 상호 호환성이 있음
<-0-> 단품 상태로는 상호호환성이 없으나 관련 부품의 조합상태로는 호환성이 있음

CZ1-G266002 공급반송그룹

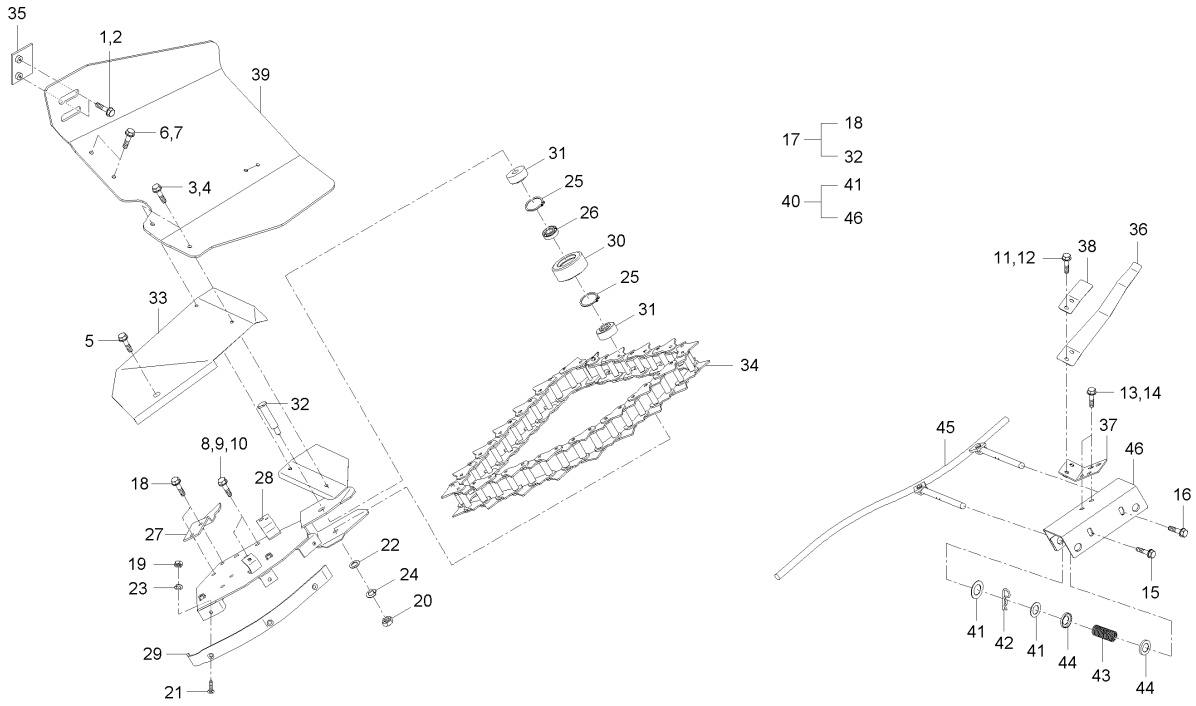

A : DXM110G , B : DXM110G-C

No.	부품번호	부품명	수량 A	수량 B	수량 C	수량 D	수량 E	I.C	비고
39	C9120-66171	공급안내고무	1	1					
40	C9120-68101	공급가이드조합	1	1					
41	04013-50120	평와셔	4	4					M12
42	05515-51200	스냅핀	2	2					DIA12
43	C7220-68151	스프링	2	2					
44	C7220-71221	홀더	4	4					
45	C9120-68141	공급가이드	1	1					
46	C9120-68191	공급레일대	1	1					

----> 개정전의 부품이 개정후의 부품을 대체 할 수 있음
<---- 개정후의 부품이 개정전의 부품에 대체 할 수 있음
<-X-> 개정전과 후의 부품이 상호 호환성이 없음
<---> 개정전과 후의 부품이 상호 호환성이 있음
<-0-> 단품 상태로는 상호호환성이 없으나 관련 부품의 조합상태로는 호환성이 있음

CZ1-G267002 우이삭반송그룹

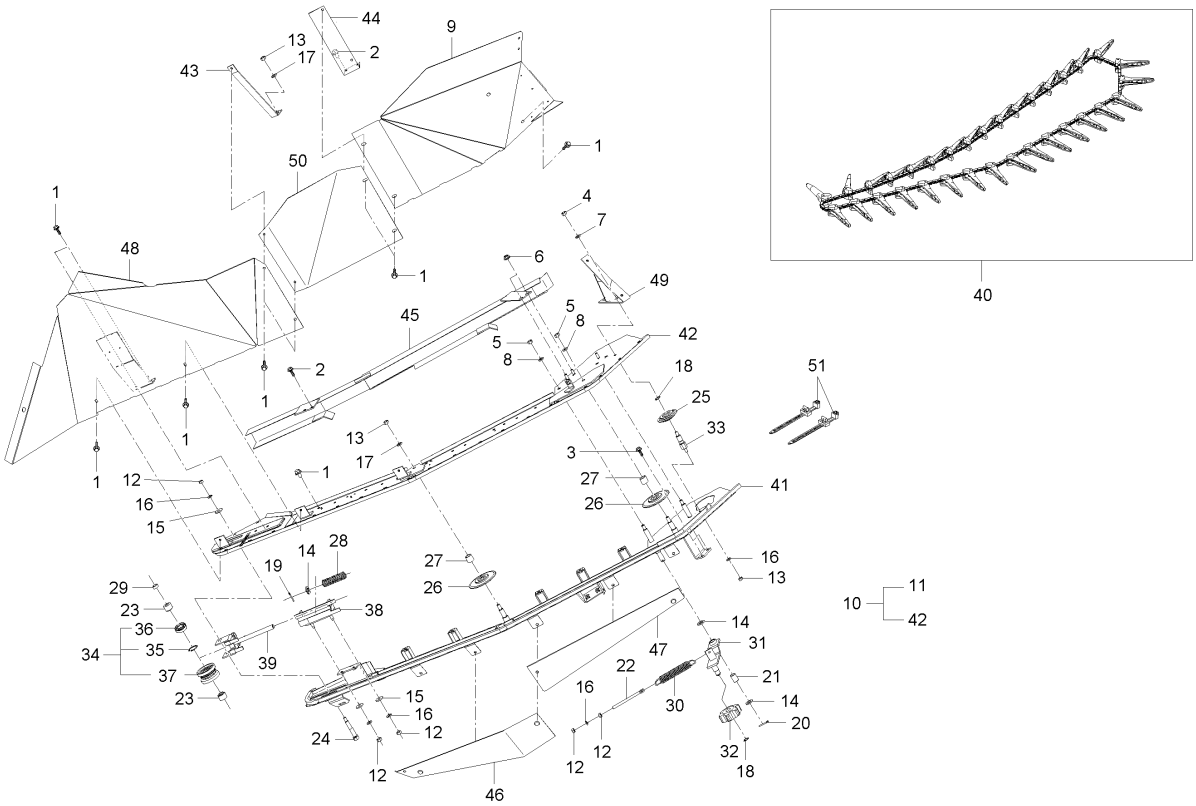

A : DXM110G , B : DXM110G-C

No.	부품번호	부품명	수량 A	수량 B	수량 C	수량 D	수량 E	I.C	비고
1	01029-50616	와셔붙임볼트	10	10					M6 X 1
2	01125-50818	와셔붙임볼트	8	8					M8P1.25
3	01125-50825	와셔붙임볼트	5	5					M8*1.25
4	02114-50080	너트	1	1					M8*P1.25
5	02176-50100	너트	2	2					M10XP1.25
6	02751-50080	플랜지너트	6	6					M8X1.25
7	04512-50080	스프링와셔	1	1					M08
8	04512-50100	스프링와셔	2	2					M10
9	C7220-68514	우이삭안내카바1	1	1					
10	C9120-67102	우이삭프레임조합	1	1					
11	01125-50818	와셔붙임볼트	1	1					M8P1.25
12	02114-50080	너트	6	6					M8*P1.25
13	02176-50100	너트	2	2					M10XP1.25
14	04011-50140	평와셔	3	3					T2.6
15	04015-50080	평와셔	3	3					T2.6
16	04512-50080	스프링와셔	5	5					M08
17	04512-50100	스프링와셔	2	2					M10
18	04612-00150	스냅링	2	2					
19	05511-50325	분할핀	1	1					

----> 개정전의 부품이 개정후의 부품을 대체 할 수 있음 <---- 개정후의 부품이 개정전의 부품에 대체 할 수 있음
<-X-> 개정전과 후의 부품이 상호 호환성이 없음 <---> 개정전과 후의 부품이 상호 호환성이 있음
<-0-> 단품 상태로는 상호호환성이 없으나 관련 부품의 조합상태로는 호환성이 있음

CZ1-G267002 우이삭반송그룹

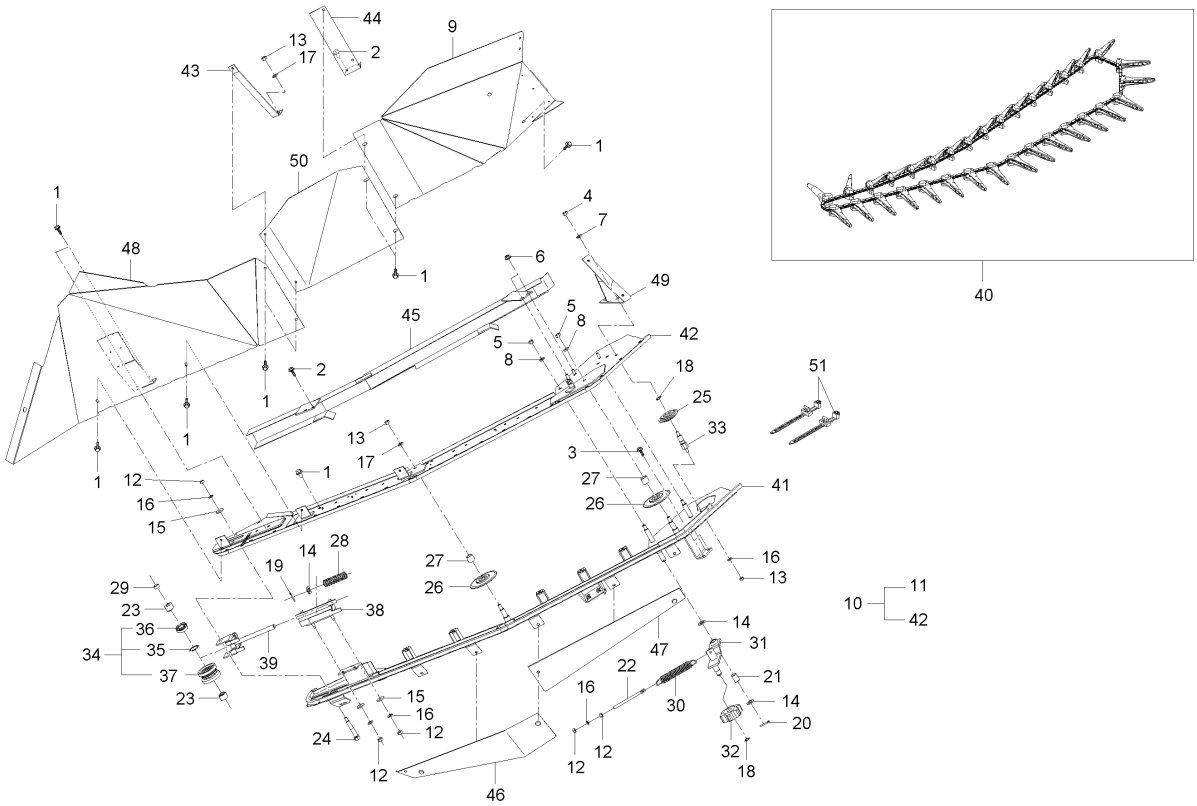

A : DXM110G , B : DXM110G-C

No.	부품번호	부품명	수량 A	수량 B	수량 C	수량 D	수량 E	I.C	비고
20	05511-50425	분할핀	1	1					DIA4*25
21	08511-01525	부시	1	1					MB1525DU
22	54513-1168-2	인장스프링받이2	1	1					
23	56713-5419-1	19.5 간격통	2	2					
24	56713-6516-1	로울러축	1	1					
25	56713-6519-3	스프로켓, 16	1	1					
26	56713-6715-2	스프로켓, 23	2	2					
27	56713-6716-4	20간격통	2	2					
28	56713-6719-1	이삭텐션스프링	1	1					
29	56713-6721-1	8간격통	1	1					
30	C7220-63211	스프링	1	1					
31	C7220-66243	공급텐션암	1	1					
32	C7220-66802	6스프로켓(28T)	1	1					
33	C7220-67131	16스프로켓축(우이삭)	1	1					
34	C7323-65101	65롤러조합	1	1					
35	04611-00320	스냅링	1	1					
36	08141-06201	볼베어링	1	1					#6201DD
37	C7323-54162	65롤러	1	1					
38	C7323-67172	이삭텐션암(우)	1	1					

----> 개정전의 부품이 개정후의 부품을 대체 할 수 있음 <---- 개정후의 부품이 개정전의 부품에 대체 할 수 있음
<-X-> 개정전과 후의 부품이 상호 호환성이 없음 <---> 개정전과 후의 부품이 상호 호환성이 있음
<-0-> 단품 상태로는 상호호환성이 없으나 관련 부품의 조합상태로는 호환성이 있음

CZ1-G267002 우이삭반송그룹

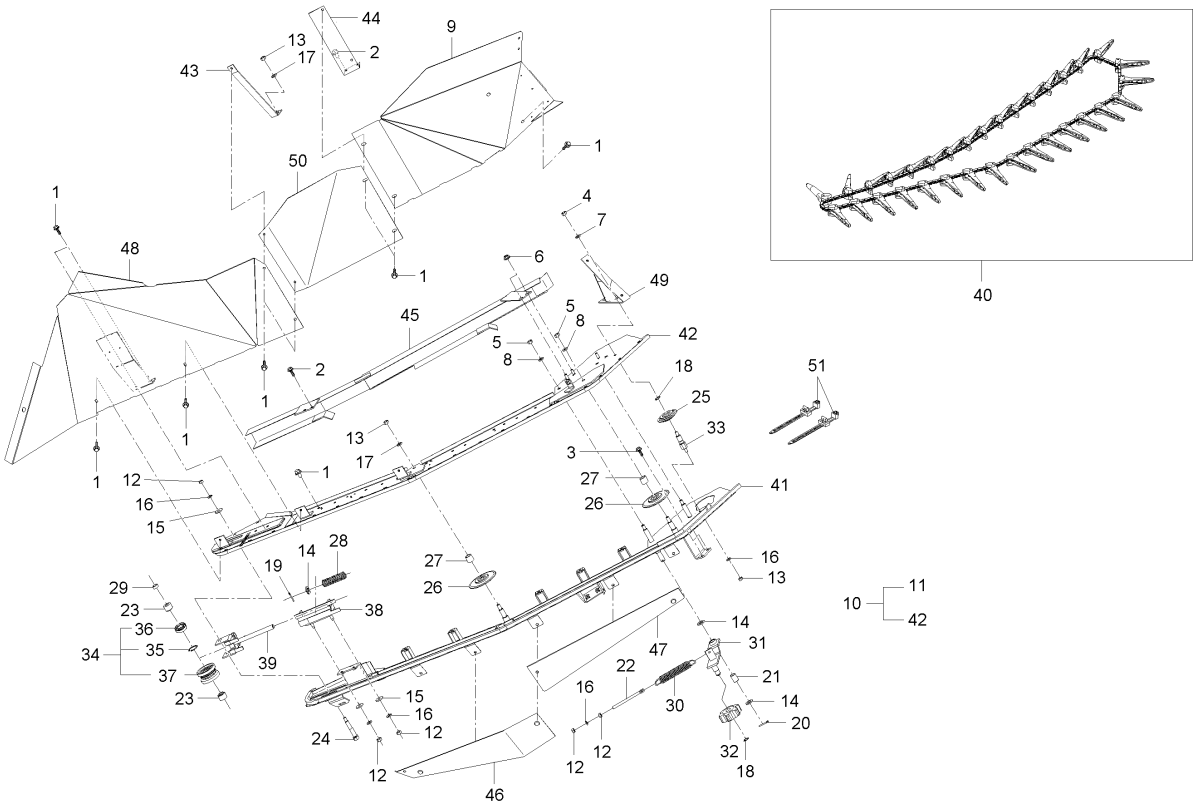

A : DXM110G , B : DXM110G-C

No.	부품번호	부품명	수량 A	수량 B	수량 C	수량 D	수량 E	I.C	비고
39	C7323-67182	이삭텐션	1	1					
40	C9120-67011	(우)이삭체인갈퀴조합	1	1					
41	C9120-67112	우이삭프레임(하)	1	1					
42	C9120-67122	우이삭프레임(상)	1	1					
43	C9120-67211	우이삭커버지지2	1	1					
44	C9120-67221	우이삭커버지지1	1	1					
45	C9120-67291	우이삭체인커버	1	1					
46	C9120-67511	가이드판(앞)	1	1					
47	C9120-67521	가이드판(뒤)	1	1					
48	C9120-67821	우이삭안내카바2	1	1					
49	C9120-67831	우이삭커버지지2	1	1					
50	C9120-67861	우이삭안내카바3	1	1					
51	P5370-82551	밴드	4	4					

----> 개정전의 부품이 개정후의 부품을 대체 할 수 있음 <---- 개정후의 부품이 개정전의 부품에 대체 할 수 있음
<-X-> 개정전과 후의 부품이 상호 호환성이 없음 <---> 개정전과 후의 부품이 상호 호환성이 있음
<-0-> 단품 상태로는 상호호환성이 없으나 관련 부품의 조합상태로는 호환성이 있음

CZ1-G268002 반송가이드그룹

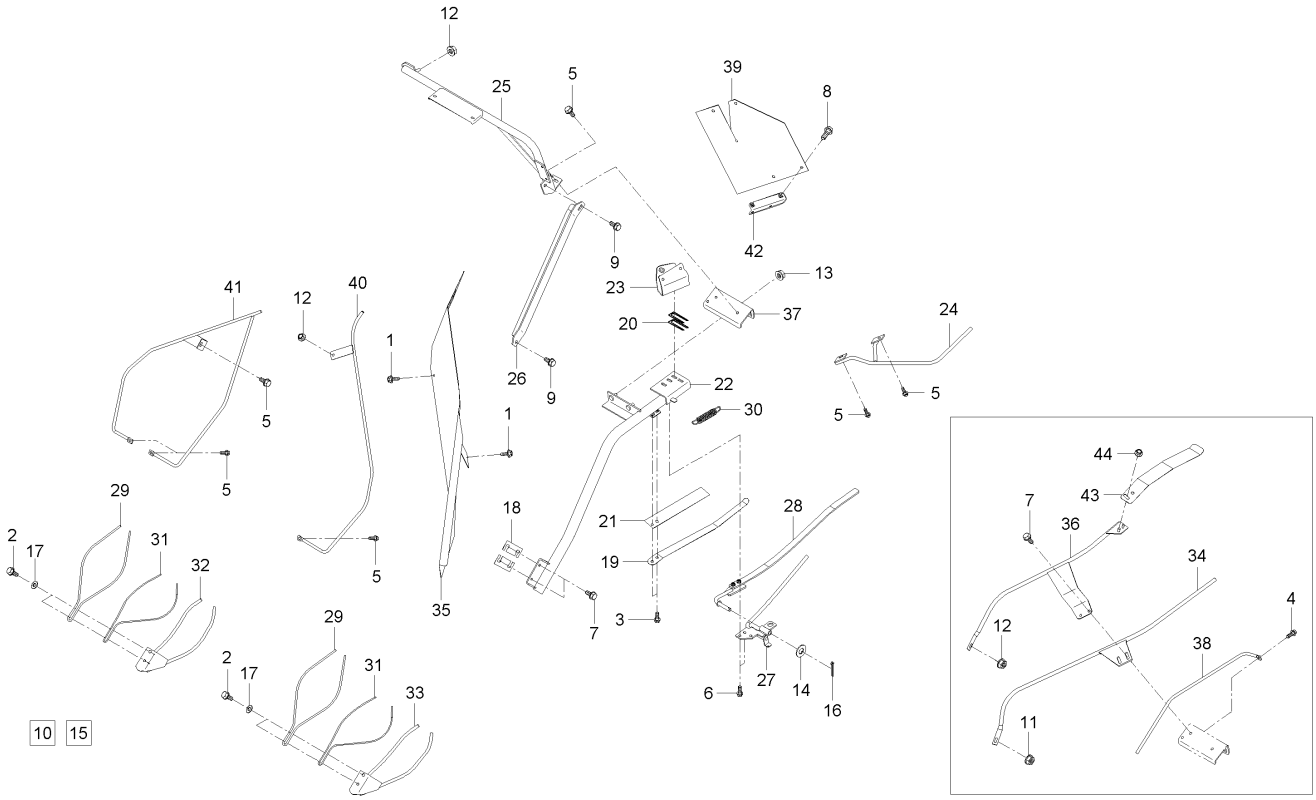

A : DXM110G , B : DXM110G-C

No.	부품번호	부품명	수량 A	수량 B	수량 C	수량 D	수량 E	I.C	비고
1	01029-50616	와셔붙임볼트	6	6					M6 X 1
2	01123-50835	와셔붙임볼트	6	6					M8X1.25
3	01125-50816	와셔붙임볼트	2	2					M8*P1.25
4	01125-50820	와셔붙임볼트	1	1					M8*P1.25
5	01125-50820	와셔붙임볼트	7	7					M8*P1.25
6	01125-50825	와셔붙임볼트	4	4					M8*1.25
7	01125-50825	와셔붙임볼트	6	6					M8*1.25
8	01127-50820	와셔붙임볼트	2	2					
9	01135-51025	와셔붙임볼트	2	2					M8*1.25
10	02751-50080	플랜지너트	1	1					M8X1.25
11	02763-50080	플랜지너트	2	2					M8XP1.25
12	02763-50080	플랜지너트	3	3					M8XP1.25
13	02771-50100	플렌지너트	2	2					M10*1.25
14	04013-50120	평와셔	1	1					M12
15	04015-50080	평와셔	1	1					T2.6
16	05511-50320	분할핀	1	1					M3.2*20
17	54617-5226-1	평와셔	6	6					
18	C7220-68131	심	4	4					
19	52200-6816-1	공급체인판스프링	1	1					

----> 개정전의 부품이 개정후의 부품을 대체 할 수 있음
<---- 개정후의 부품이 개정전의 부품에 대체 할 수 있음
<-X-> 개정전과 후의 부품이 상호 호환성이 없음
<---> 개정전과 후의 부품이 상호 호환성이 있음
<-0-> 단품 상태로는 상호호환성이 없으나 관련 부품의 조합상태로는 호환성이 있음

CZ1-G268002 반송가이드그룹

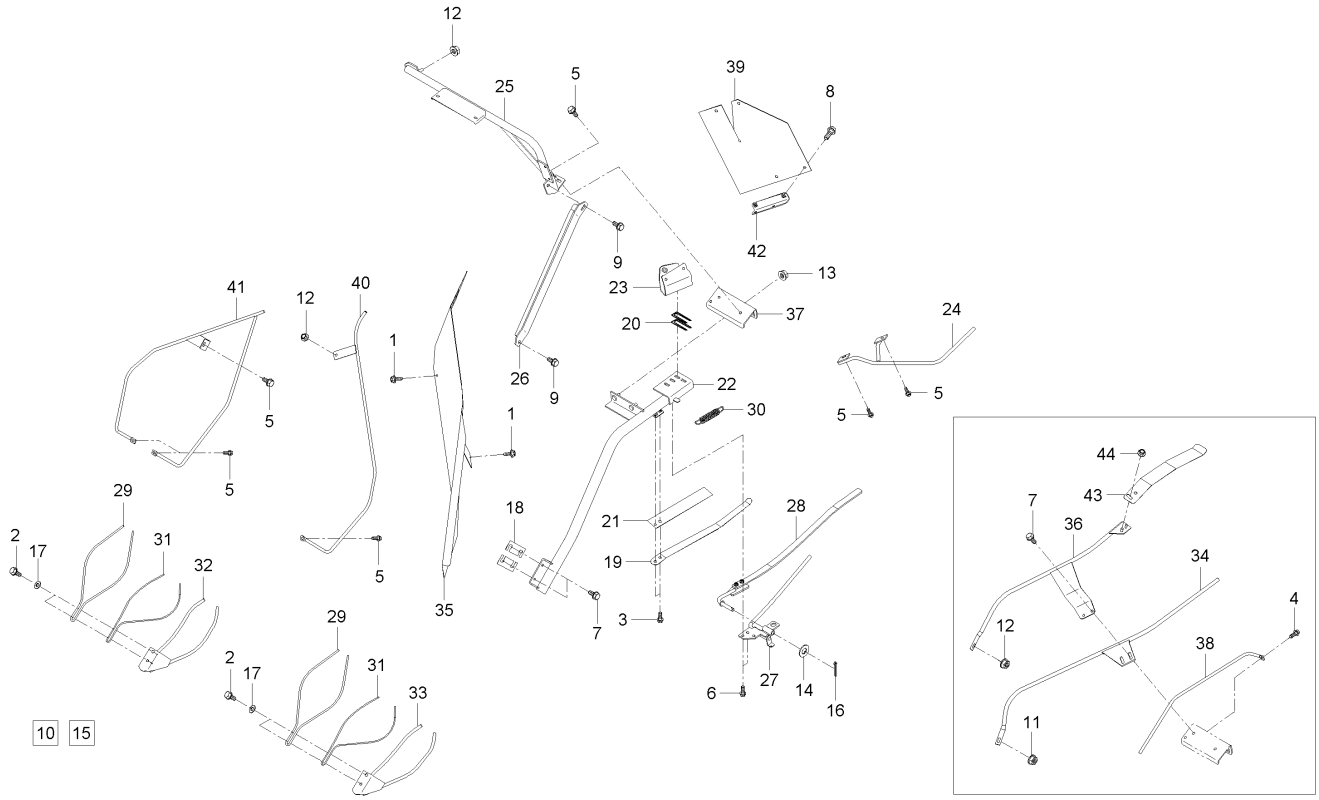

A : DXM110G , B : DXM110G-C

No.	부품번호	부품명	수량 A	수량 B	수량 C	수량 D	수량 E	I.C	비고
20	C7220-68262	심	2	2					
21	CZ12-0050A	스토퍼 SENSOR	1	1					
22	C9120-68112	공급지지1	1	1					
23	C9120-68121	공급지지2	1	1					
24	C9120-68171	공급가이드봉	1	1					
25	C9120-68251	공급안내지지	1	1					
26	C9120-68291	지지판	1	1					
27	C9120-68311	공급체인안내	1	1					
28	C9120-68341	피드가이드	1	1					
29	C9120-68421	전반송가이드(상)	3	3					
30	C9120-68431	스프링	1	1					
31	C9120-68461	패커가이드	3	3					
32	C9120-68472	전반송가이드(하)	2	2					
33	C9120-68482	전반송가이드(좌,하)	1	1					
34	C9120-68541	가이드(하)	1	1					
35	C9120-68551	이삭가이드판(좌)	1	1					
36	C9120-68571	가이드(상)	1	1					
37	C9120-68611	반송가이드지지	1	1					
38	C9120-68621	가이드(단간)	1	1					

----> 개정전의 부품이 개정후의 부품을 대체 할 수 있음 <---- 개정후의 부품이 개정전의 부품에 대체 할 수 있음
<-X-> 개정전과 후의 부품이 상호 호환성이 없음 <---> 개정전과 후의 부품이 상호 호환성이 있음
<-0-> 단품 상태로는 상호호환성이 없으나 관련 부품의 조합상태로는 호환성이 있음

CZ1-G268002 반송가이드그룹

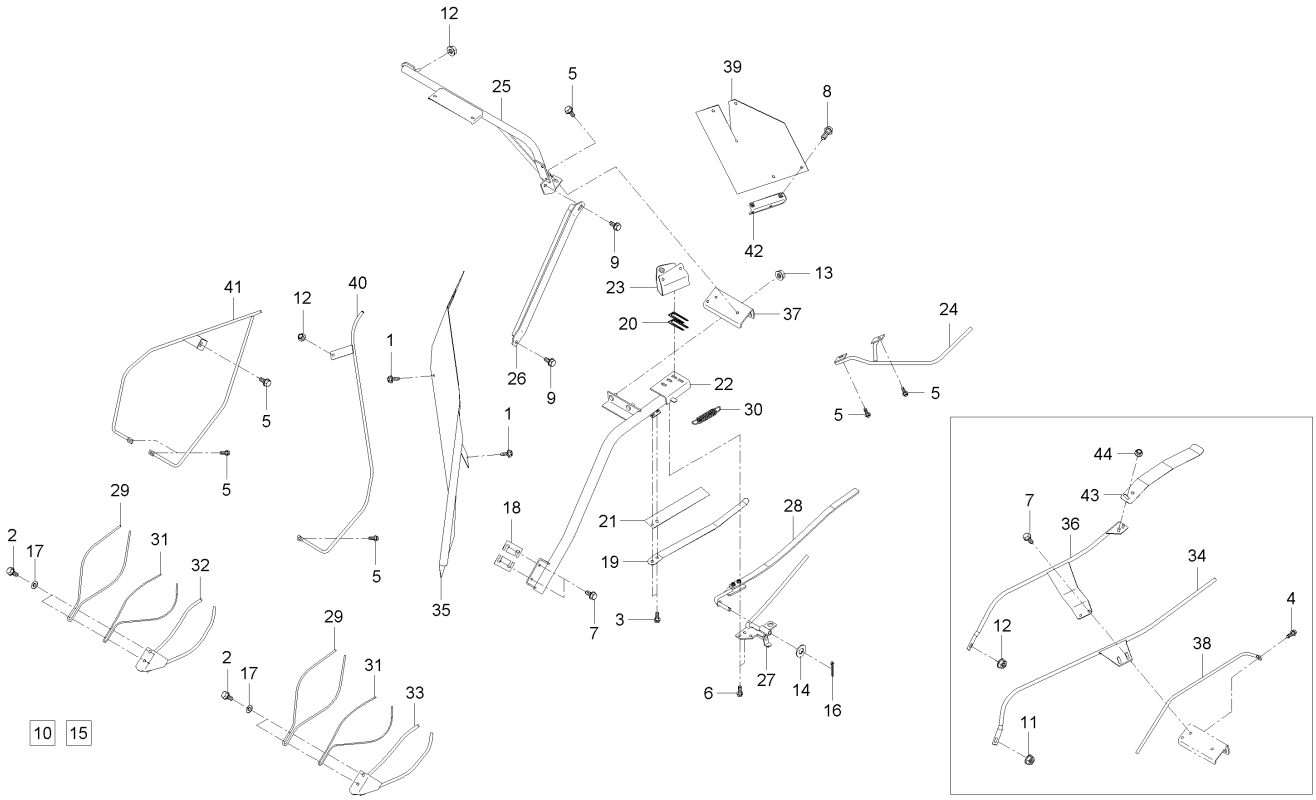

A : DXM110G , B : DXM110G-C

No.	부품번호	부품명	수량 A	수량 B	수량 C	수량 D	수량 E	I.C	비고
39	C9120-68641	시트(우,뒤)	1	1					
40	C9120-68711	가이드(좌)	1	1					
41	C9120-68721	가이드(우)	1	1					
42	C9120-68921	시트지지	1	1					
43	C7220-66222	반송판스프링2	1	1					
44	02763-50080	플랜지너트	2	2					M8XP1.25

----> 개정전의 부품이 개정후의 부품을 대체 할 수 있음
<---- 개정후의 부품이 개정전의 부품에 대체 할 수 있음
<-X-> 개정전과 후의 부품이 상호 호환성이 없음
<---> 개정전과 후의 부품이 상호 호환성이 있음
<-0-> 단품 상태로는 상호호환성이 없으나 관련 부품의 조합상태로는 호환성이 있음

CZ1-G269002 중이삭반송그룹

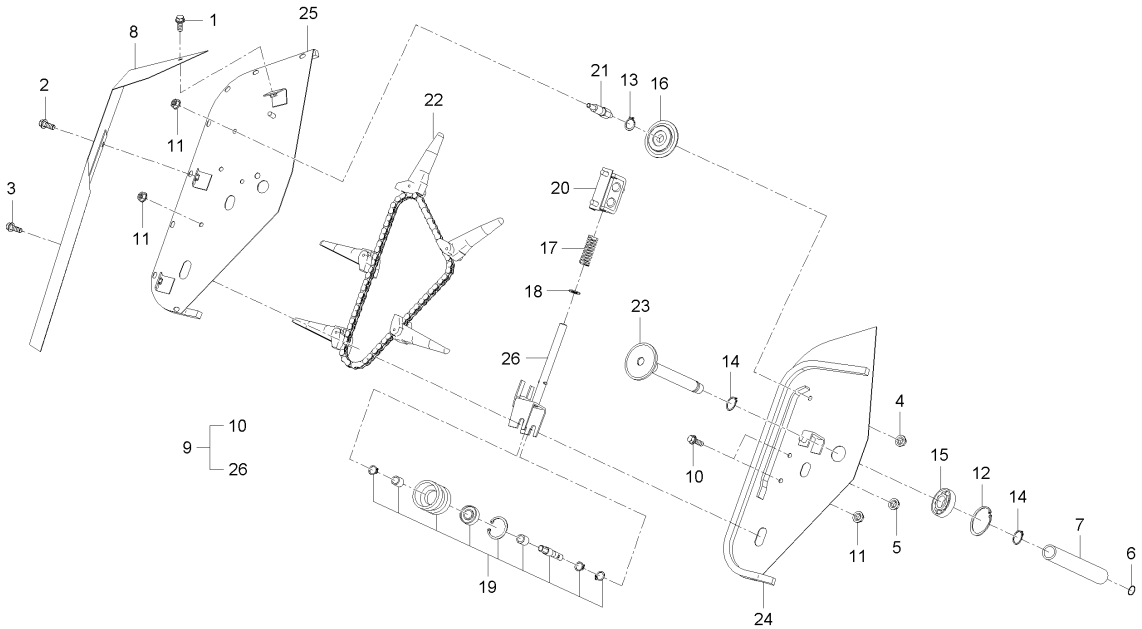

A : DXM110G , B : DXM110G-C

No.	부품번호	부품명	수량 A	수량 B	수량 C	수량 D	수량 E	I.C	비고
1	01029-50616	와셔붙임볼트	1	1					M6 X 1
2	01029-50616	와셔붙임볼트	1	1					M6 X 1
3	01029-50616	와셔붙임볼트	1	1					M6 X 1
4	02763-50080	플랜지너트	1	1					M8XP1.25
5	02763-50080	플랜지너트	1	1					M8XP1.25
6	04811-00160	오링	1	1					DIA15.8
7	C7220-69711	감김방지파이프(중)	1	1					
8	C9120-68631	중이삭커버	1	1					
9	C9120-69101	중이삭프레임조합	1	1					
10	01125-50816	와셔붙임볼트	2	2					M8*P1.25
11	02763-50080	플랜지너트	3	3					M8XP1.25
12	04611-00420	스냅링	1	1					
13	04612-00150	스냅링	1	1					
14	04612-00200	스냅링	2	2					DIA20
15	08141-06004	볼베어링	1	1					#6004UU
16	56713-6519-3	스프로켓, 16	1	1					
17	56713-6719-1	이삭텐션스프링	1	1					
18	56713-6727-1	와셔, 2.5	1	1					
19	C7220-54102	65롤러조합	1	1					

----> 개정전의 부품이 개정후의 부품을 대체 할 수 있음 <---- 개정후의 부품이 개정전의 부품에 대체 할 수 있음
<-X-> 개정전과 후의 부품이 상호 호환성이 없음 <---> 개정전과 후의 부품이 상호 호환성이 있음
<-0-> 단품 상태로는 상호호환성이 없으나 관련 부품의 조합상태로는 호환성이 있음

CZ1-G269002 중이삭반송그룹

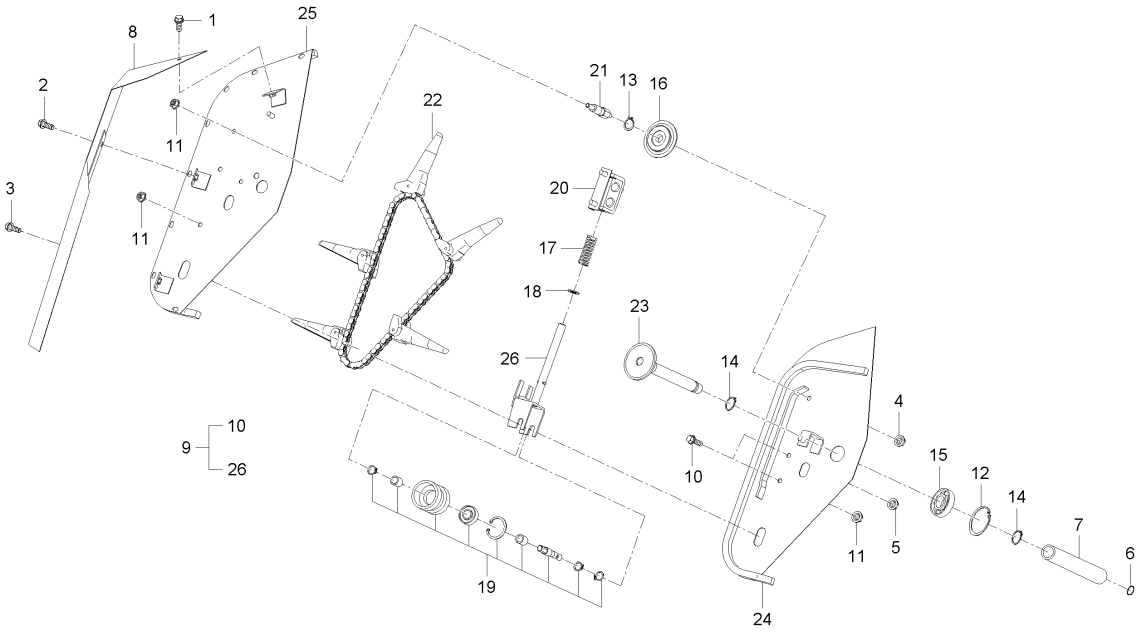

A : DXM110G , B : DXM110G-C

No.	부품번호	부품명	수량 A	수량 B	수량 C	수량 D	수량 E	I.C	비고
20	C7220-65141	(좌)이삭텐션지지대	1	1					
21	C7220-67131	16스프로켓축(우이삭)	1	1					
22	C9120-69051	(중)이삭체인갈퀴조합	1	1					
23	C9120-69181	중이삭축(15)	1	1					
24	C9120-69511	이삭프레임(중,하)	1	1					
25	C9120-69521	이삭프레임(중,상)	1	1					
26	C9120-69551	(중)이삭텐션암	1	1					

----> 개정전의 부품이 개정후의 부품을 대체 할 수 있음 <---- 개정후의 부품이 개정전의 부품에 대체 할 수 있음
<-X-> 개정전과 후의 부품이 상호 호환성이 없음 <---> 개정전과 후의 부품이 상호 호환성이 있음
<-0-> 단품 상태로는 상호호환성이 없으나 관련 부품의 조합상태로는 호환성이 있음

CZ1-G272002 공급깊이반송그룹

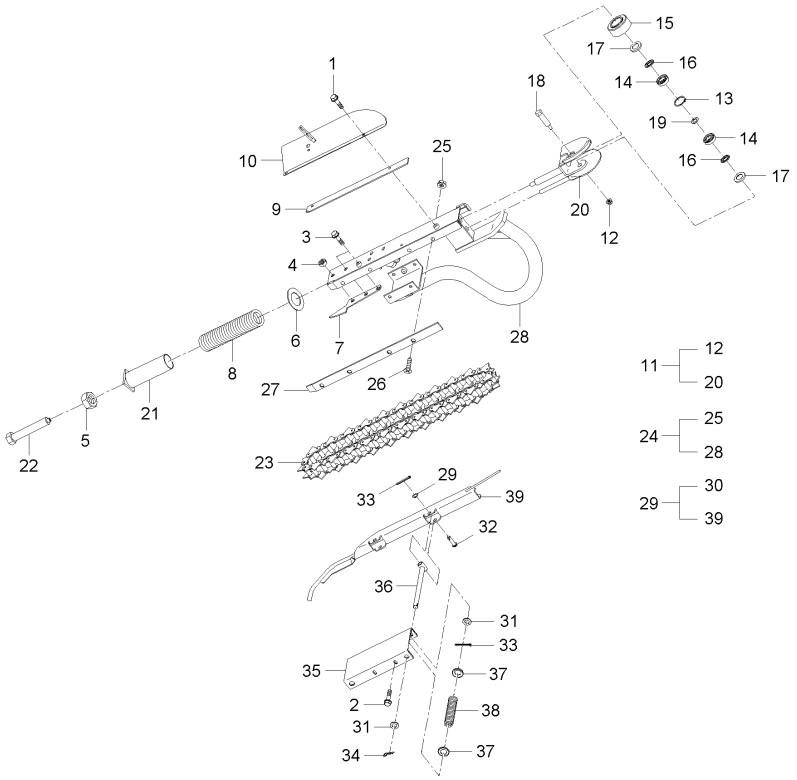

A : DXM110G , B : DXM110G-C

No.	부품번호	부품명	수량 A	수량 B	수량 C	수량 D	수량 E	I.C	비고
1	01125-50816	와셔붙임볼트	2	2					M8*P1.25
2	01125-50820	와셔붙임볼트	2	2					M8*P1.25
3	01133-51035	와셔붙임볼트	2	2					M10X1.25
4	02118-50100	너트	1	1					M10*P1.25
5	02172-50120	너트	1	1					
6	04013-50120	평와셔	1	1					M12
7	56713-7112-4	체인안내판	1	1					
8	56713-7117-0	텐션스프링	1	1					
9	C7220-71231	가이드(체인)	1	1					
10	C7220-71242	깊이체인카바	1	1					
11	C7220-71402	깊이텐션암조합	1	1					
12	02763-50080	플랜지너트	1	1					M8XP1.25
13	04611-00350	멈춤링	1	1					SK5M
14	08141-06202	볼베어링	2	2					#6202UU
15	52200-7114-2	70롤러30	1	1					
16	53567-3621-3	방진덮개2	2	2					
17	56713-6356-1	간격통	2	2					
18	56713-7115-1	텐션지점축	1	1					
19	62411-1426-1	간격통2(2축)	1	1					

----> 개정전의 부품이 개정후의 부품을 대체 할 수 있음 <---- 개정후의 부품이 개정전의 부품에 대체 할 수 있음
<-X-> 개정전과 후의 부품이 상호 호환성이 없음 <---> 개정전과 후의 부품이 상호 호환성이 있음
<-0-> 단품 상태로는 상호호환성이 없으나 관련 부품의 조합상태로는 호환성이 있음

CZ1-G272002 공급깊이반송그룹

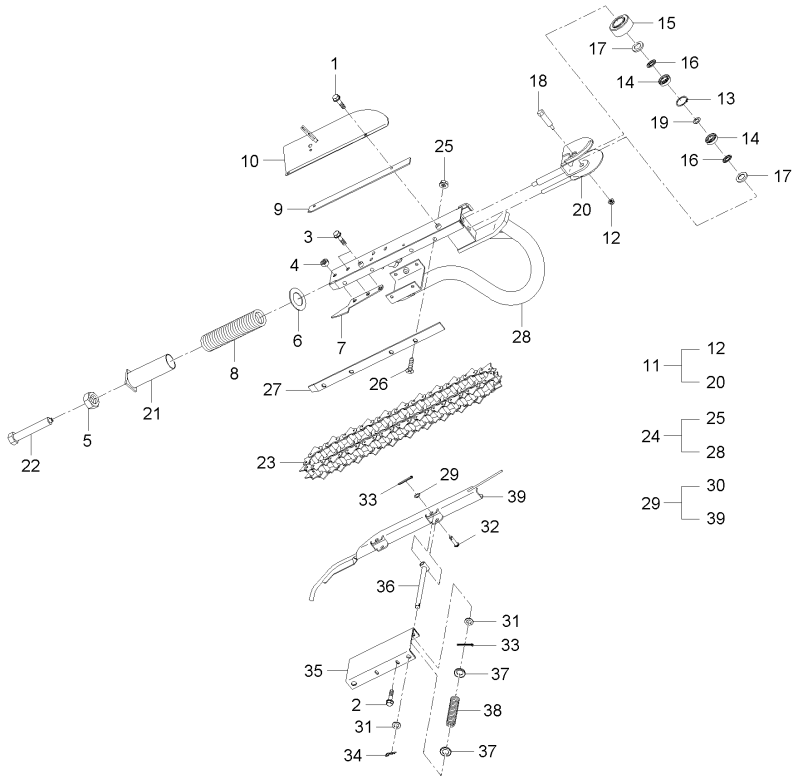

A : DXM110G , B : DXM110G-C

No.	부품번호	부품명	수량 A	수량 B	수량 C	수량 D	수량 E	I.C	비고
20	C7220-71132	깊이텐션암	1	1					
21	C7320-71281	깊이텐션조절	1	1					
22	C7320-71291	깊이텐션조정볼트	1	1					
23	C7320-71301	깊이체인조합, 46L	1	1					
24	C9120-71101	깊이프레임조합	1	1					
25	02761-50060	플랜지너트	4	4					M6XP1.0
26	03016-50614	십자홈붙이소나사	4	4					M6XP1.0
27	C7323-71121	깊이레일가이드	1	1					
28	C9120-71111	깊이프레임	1	1					
29	C9120-71201	깊이안내조합	1	1					
30	04011-50120	평와셔	2	2					M12
31	04011-50140	평와셔	4	4					T2.6
32	05122-51245	두부핀	2	2					DIA12
33	05511-50320	분할핀	4	4					M3.2*20
34	05525-51400	스냅핀	2	2					
35	C7220-71182	체인누름지지	1	1					
36	C7220-71191	깊이레일핀	2	2					
37	C7220-71221	홀더	4	4					
38	C7220-71253	압축스프링	2	2					

----> 개정전의 부품이 개정후의 부품을 대체 할 수 있음
<---- 개정후의 부품이 개정전의 부품에 대체 할 수 있음
<-X-> 개정전과 후의 부품이 상호 호환성이 없음
<---> 개정전과 후의 부품이 상호 호환성이 있음
<-0-> 단품 상태로는 상호호환성이 없으나 관련 부품의 조합상태로는 호환성이 있음

CZ1-G272002 공급깊이반송그룹

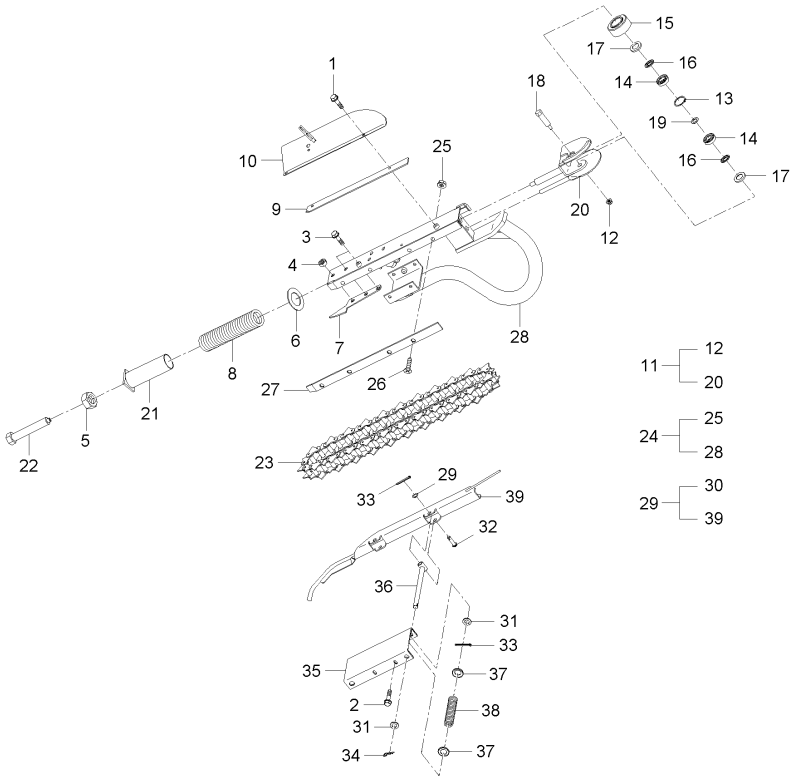

A : DXM110G , B : DXM110G-C

No.	부품번호	부품명	수량 A	수량 B	수량 C	수량 D	수량 E	I.C	비고
39	C9120-71211	깊이가이드	1	1					

----> 개정전의 부품이 개정후의 부품을 대체 할 수 있음 <---- 개정후의 부품이 개정전의 부품에 대체 할 수 있음
<-X-> 개정전과 후의 부품이 상호 호환성이 없음 <---> 개정전과 후의 부품이 상호 호환성이 있음
<-0-> 단품 상태로는 상호호환성이 없으나 관련 부품의 조합상태로는 호환성이 있음

CZ1-G273002 공급깊이케이스그룹

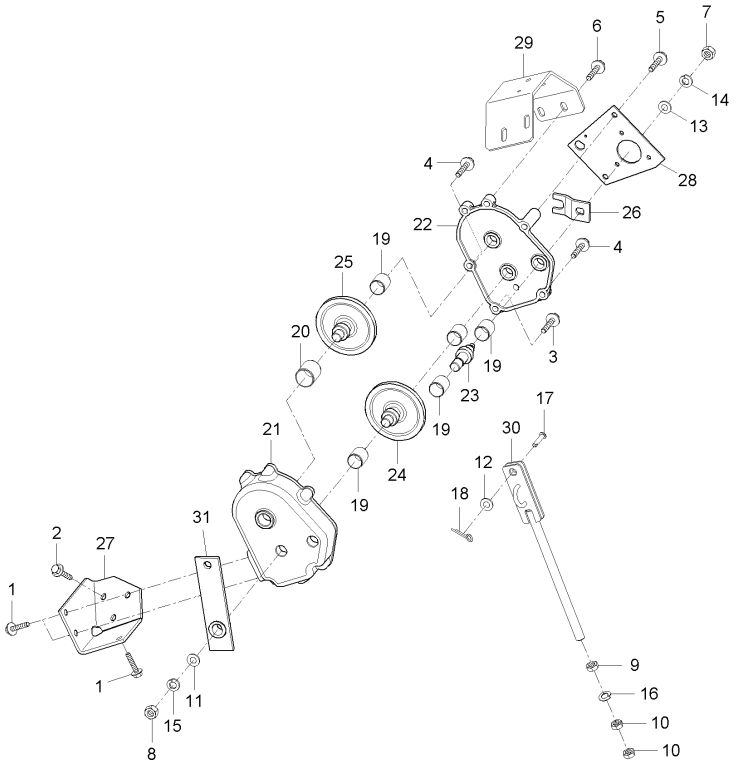

A : DXM110G , B : DXM110G-C

No.	부품번호	부품명	수량 A	수량 B	수량 C	수량 D	수량 E	I.C	비고
1	01123-50818	와셔붙임볼트	4	4					M8*P1.25
2	01123-50820	와셔붙임볼트	3	3					M8*P1.25
3	01123-50822	와셔붙임볼트	1	1					M8XP1.25
4	01123-50828	와셔붙임볼트	2	2					
5	01123-50860	와셔붙임볼트	1	1					M8*1.25
6	01125-50820	와셔붙임볼트	4	4					M8*P1.25
7	02114-50080	너트	1	1					M8*P1.25
8	02118-50100	너트	1	1					M10*P1.25
9	02172-50140	너트	1	1					M14*P1.5
10	02174-50140	너트	2	2					M14*P1.5
11	04011-50100	평와셔	1	1					M10
12	04011-50120	평와셔	1	1					M12
13	04013-50080	평와셔	1	1					M8
14	04512-50080	스프링와셔	1	1					M08
15	04512-50100	스프링와셔	1	1					M10
16	04512-50140	스프링와셔	1	1					
17	05122-51225	두부핀	1	1					
18	05511-50425	분할핀	1	1					DIA4*25
19	08511-01515	부시	5	5					MB1515DU

----> 개정전의 부품이 개정후의 부품을 대체 할 수 있음 <---- 개정후의 부품이 개정전의 부품에 대체 할 수 있음
<-X-> 개정전과 후의 부품이 상호 호환성이 없음 <--> 개정전과 후의 부품이 상호 호환성이 있음
<-0-> 단품 상태로는 상호호환성이 없으나 관련 부품의 조합상태로는 호환성이 있음

CZ1-G273002 공급깊이케이스그룹

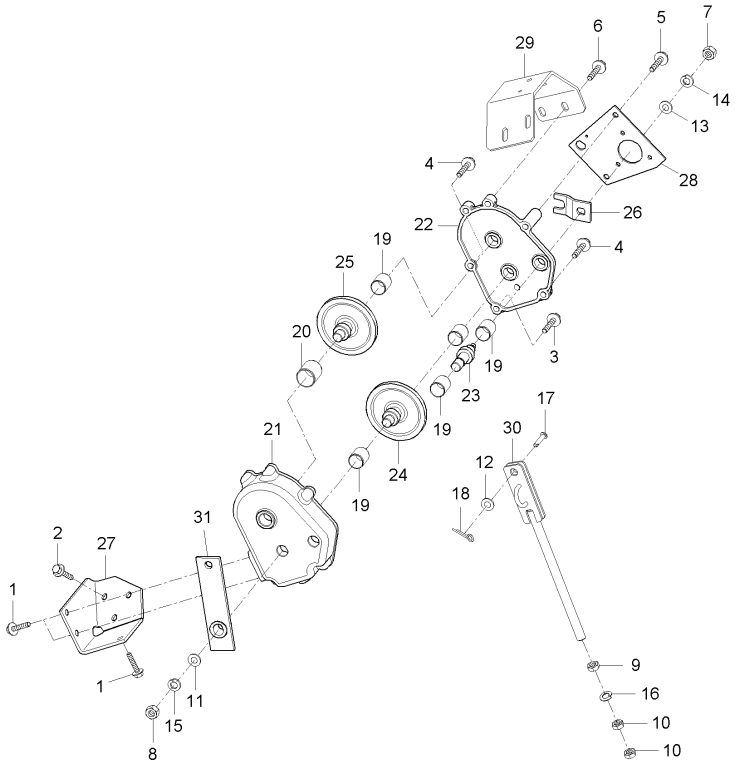

A : DXM110G , B : DXM110G-C

No.	부품번호	부품명	수량 A	수량 B	수량 C	수량 D	수량 E	I.C	비고
20	08511-01820	부시	1	1					MB1820DU
21	52200-7311-1	깊이조정케이스1	1	1					
22	52200-7312-1	깊이조정케이스2	1	1					
23	56713-7313-2	공급깊이조정구동축1	1	1					
24	56713-7314-1	공급깊이조정구동축2	1	1					
25	56713-7315-5	공급깊이조정구동축, 3	1	1					
26	56713-7325-2	공급깊이조정구동함1	1	1					
27	C7220-73162	깊이케이스지지1	1	1					
28	C7320-73221	모터취부반	1	1					
29	C9120-73171	깊이케이스지지2	1	1					
30	CZ12-0008A	깊이로드	1	1					
31	52200-7318-1	깊이 안내암	1	1					

----> 개정전의 부품이 개정후의 부품을 대체 할 수 있음 <---- 개정후의 부품이 개정전의 부품에 대체 할 수 있음
<-X-> 개정전과 후의 부품이 상호 호환성이 없음 <---> 개정전과 후의 부품이 상호 호환성이 있음
<-0-> 단품 상태로는 상호호환성이 없으나 관련 부품의 조합상태로는 호환성이 있음

CZ1-G276002 공급깊이센서그룹

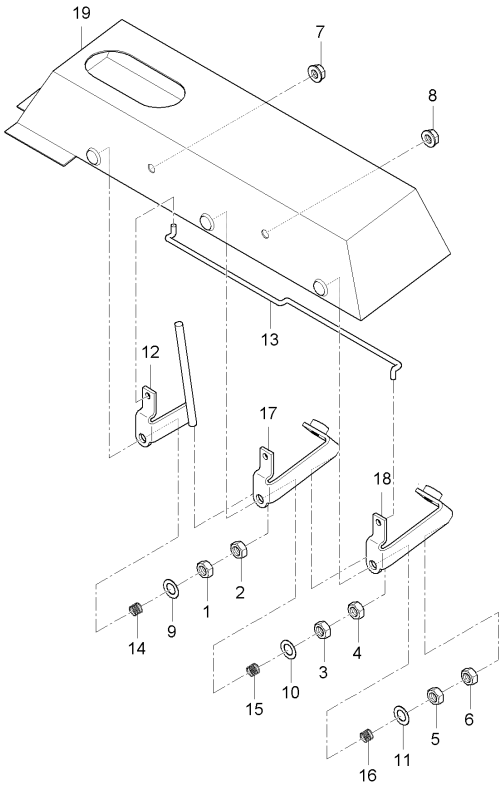

A : DXM110G , B : DXM110G-C

No.	부품번호	부품명	수량 A	수량 B	수량 C	수량 D	수량 E	I.C	비고
1	02014-50060	너트	1	1					M6*P1.0
2	02014-50060	너트	1	1					M6*P1.0
3	02014-50060	너트	1	1					M6*P1.0
4	02014-50060	너트	1	1					M6*P1.0
5	02014-50060	너트	1	1					M6*P1.0
6	02014-50060	너트	1	1					M6*P1.0
7	02761-50060	플랜지너트	1	1					M6XP1.0
8	02761-50060	플랜지너트	1	1					M6XP1.0
9	04013-50060	평와셔	1	1					M6
10	04013-50060	평와셔	1	1					M6
11	04013-50060	평와셔	1	1					M6
12	52200-7562-2	이삭센서 지지쇠２	1	1					
13	52200-7563-1	깊이센서로드	1	1					
14	58748-9565-0	스프링	1	1					
15	58748-9565-0	스프링	1	1					
16	58748-9565-0	스프링	1	1					
17	C7120-95621	이삭센서잡이1	1	1					
18	C7120-95621	이삭센서잡이1	1	1					
19	C7220-75611	이삭센서커버	1	1					

----> 개정전의 부품이 개정후의 부품을 대체 할 수 있음
<---- 개정후의 부품이 개정전의 부품에 대체 할 수 있음
<-X-> 개정전과 후의 부품이 상호 호환성이 없음
<---> 개정전과 후의 부품이 상호 호환성이 있음
<-0-> 단품 상태로는 상호호환성이 없으나 관련 부품의 조합상태로는 호환성이 있음

CZ1-G277002 집중주유장치그룹(1)

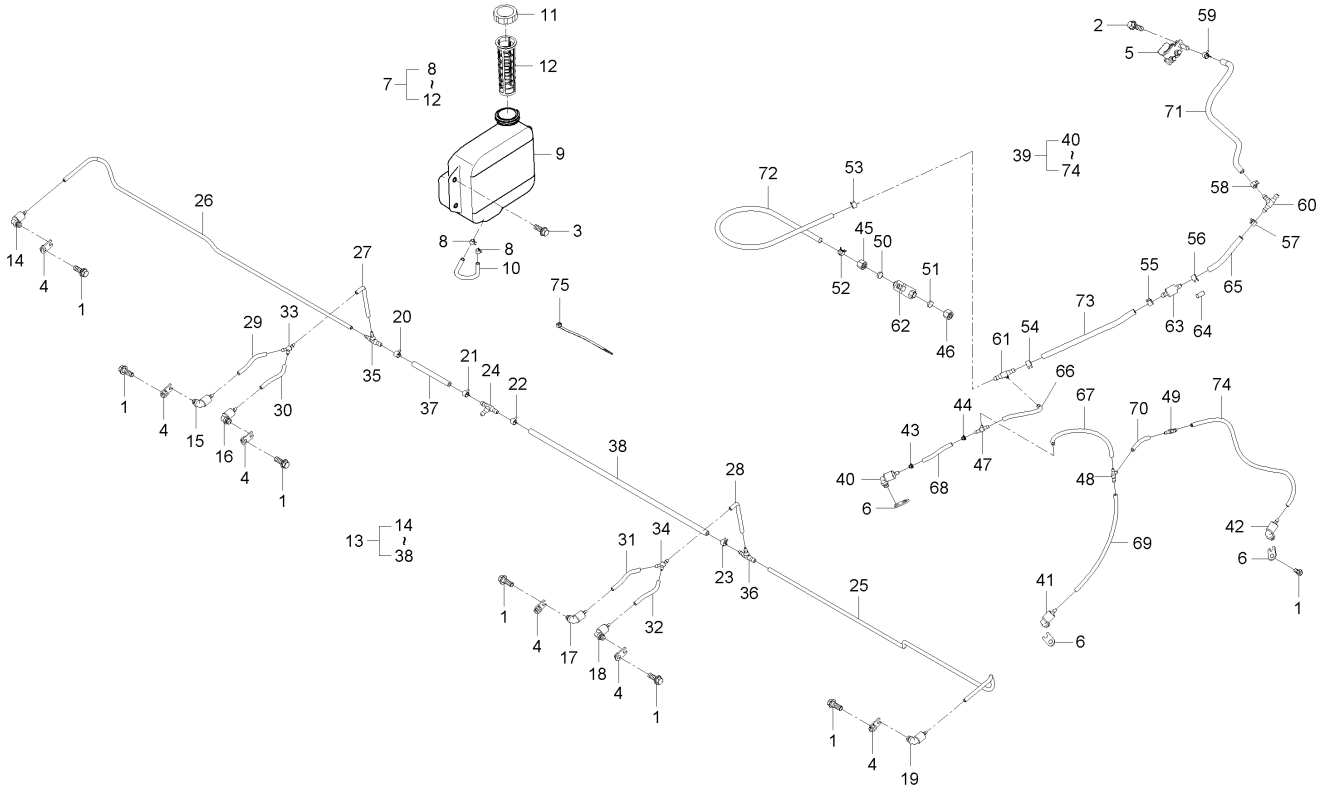

A : DXM110G , B : DXM110G-C

No.	부품번호	부품명	수량 A	수량 B	수량 C	수량 D	수량 E	I.C	비고
1	01023-50612	와셔붙임볼트	9	9					M6*P1.0
2	01025-50612	와셔붙임볼트	2	2					M6P1.0
3	01125-50822	와셔붙임볼트	4	4					
4	52200-7755-1	노즐스토퍼	6	6					
5	52903-7760-1	주유절환코크조합	1	1					
6	55575-9785-1	노즐잡이	3	3					
7	C7220-77101	주유장치1	1	1					
8	54821-3818-2	파이프클립	2	2					
9	C7120-38112	오일탱크조합	1	1					
10	C7220-77131	호스(6-200)	1	1					
11	E7100-72411	캡조합	1	1					
12	T4684-41351	연료여과망	1	1					
13	CZ12-0012A	주유장치-2	1	1					
14	50730-3575-2	끌어올림노즐1	1	1					
15	50730-3575-2	끌어올림노즐1	1	1					
16	50730-3575-2	끌어올림노즐1	1	1					
17	50730-3575-2	끌어올림노즐1	1	1					
18	50730-3575-2	끌어올림노즐1	1	1					
19	50730-3575-2	끌어올림노즐1	1	1					

----> 개정전의 부품이 개정후의 부품을 대체 할 수 있음 <---- 개정후의 부품이 개정전의 부품에 대체 할 수 있음
<-X-> 개정전과 후의 부품이 상호 호환성이 없음 <---> 개정전과 후의 부품이 상호 호환성이 있음
<-0-> 단품 상태로는 상호호환성이 없으나 관련 부품의 조합상태로는 호환성이 있음

CZ1-G277002 집중주유장치그룹(1)

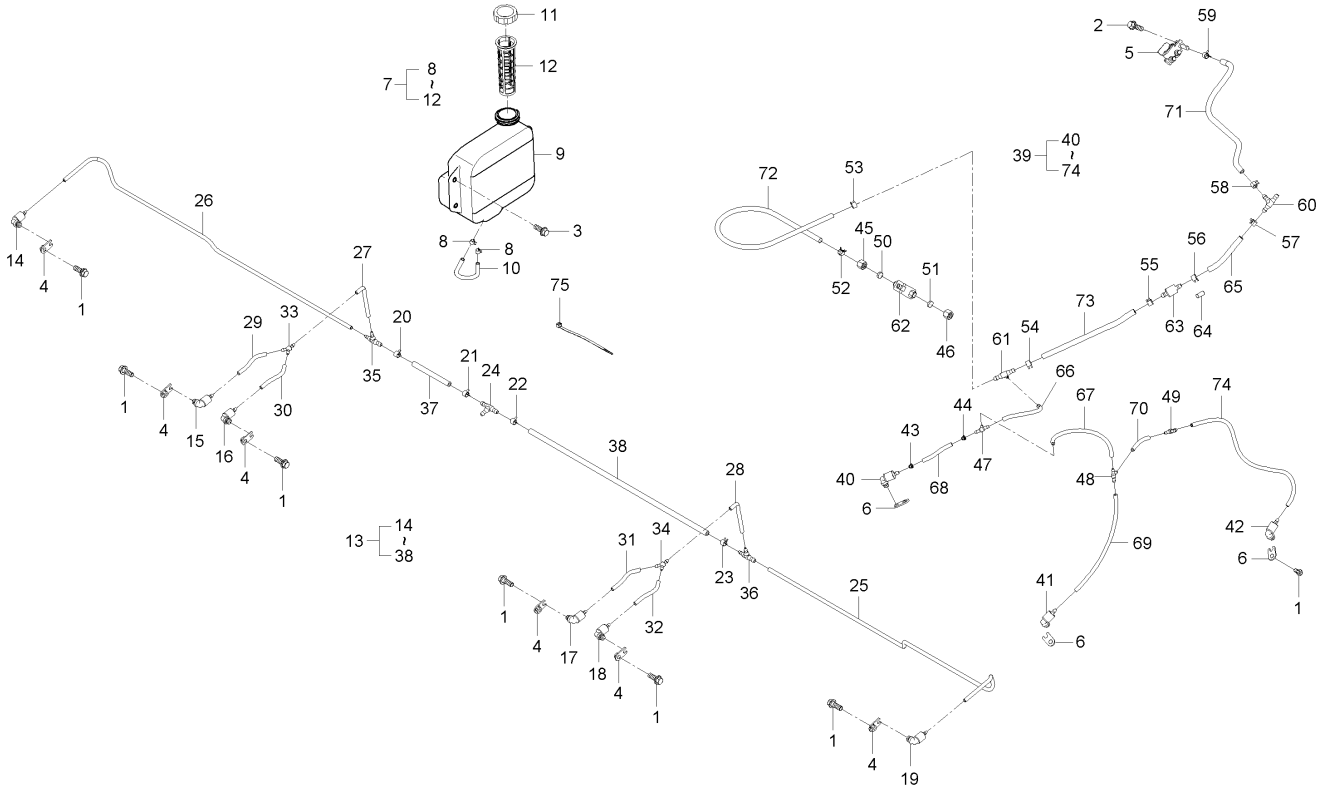

A : DXM110G , B : DXM110G-C

No.	부품번호	부품명	수량 A	수량 B	수량 C	수량 D	수량 E	I.C	비고
20	54821-3818-2	파이프클립	1	1					
21	54821-3818-2	파이프클립	1	1					
22	54821-3818-2	파이프클립	1	1					
23	54821-3818-2	파이프클립	1	1					
24	C7220-77181	조인트(3-5)	1	1					
25	C7220-77221	호스(4-810)	1	1					
26	C7220-77241	호스(4-900)	1	1					
27	C7220-77251	호스(4-95)	1	1					
28	C7220-77251	호스(4-95)	1	1					
29	C7220-77271	호스(4-75)	1	1					
30	C7220-77271	호스(4-75)	1	1					
31	C7220-77271	호스(4-75)	1	1					
32	C7220-77271	호스(4-75)	1	1					
33	C7220-77291	Y조인트	1	1					
34	C7220-77291	Y조인트	1	1					
35	C7220-77381	조인트(1-5)	1	1					
36	C7220-77381	조인트(1-5)	1	1					
37	C7220-77421	호스(6-100)	1	1					
38	CZ12-0025A	호스 (6-495)	1	1					

----> 개정전의 부품이 개정후의 부품을 대체 할 수 있음
<---- 개정후의 부품이 개정전의 부품에 대체 할 수 있음
<-X-> 개정전과 후의 부품이 상호 호환성이 없음
<---> 개정전과 후의 부품이 상호 호환성이 있음
<-0-> 단품 상태로는 상호호환성이 없으나 관련 부품의 조합상태로는 호환성이 있음

CZ1-G277002 집중주유장치그룹(1)

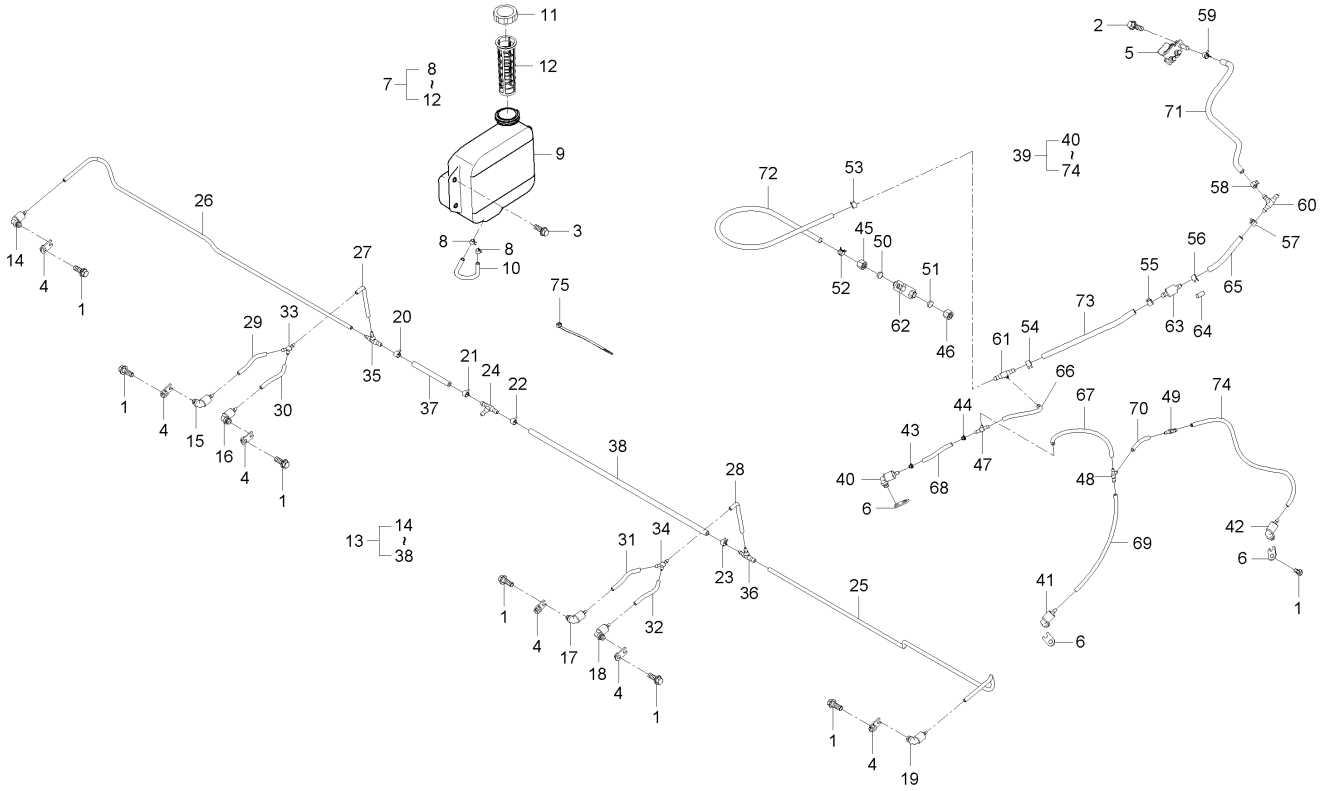

A : DXM110G , B : DXM110G-C

No.	부품번호	부품명	수량 A	수량 B	수량 C	수량 D	수량 E	I.C	비고
39	CZ12-0014B	주유장치-4	1	1					
40	50730-3575-2	끌어올림노즐1	1	1					
41	50730-3575-2	끌어올림노즐1	1	1					
42	50730-3575-2	끌어올림노즐1	1	1					
43	54657-4423-1	오리피스	1	1					
44	54657-4423-1	오리피스	1	1					
45	54721-3865-1	수지너트	1	1					
46	54721-3865-1	수지너트	1	1					
47	54721-3867-1	연결관	1	1					
48	54721-3867-1	연결관	1	1					
49	54721-3867-1	연결관	1	1					
50	54721-3868-1	패킹	1	1					
51	54721-3868-1	패킹	1	1					
52	54821-3818-2	파이프클립	1	1					
53	54821-3818-2	파이프클립	1	1					
54	54821-3818-2	파이프클립	1	1					
55	54821-3818-2	파이프클립	1	1					
56	54821-3818-2	파이프클립	1	1					
57	54821-3818-2	파이프클립	1	1					

----> 개정전의 부품이 개정후의 부품을 대체 할 수 있음 <---- 개정후의 부품이 개정전의 부품에 대체 할 수 있음
<-X-> 개정전과 후의 부품이 상호 호환성이 없음 <---> 개정전과 후의 부품이 상호 호환성이 있음
<-0-> 단품 상태로는 상호호환성이 없으나 관련 부품의 조합상태로는 호환성이 있음

CZ1-G277002 집중주유장치그룹(1)

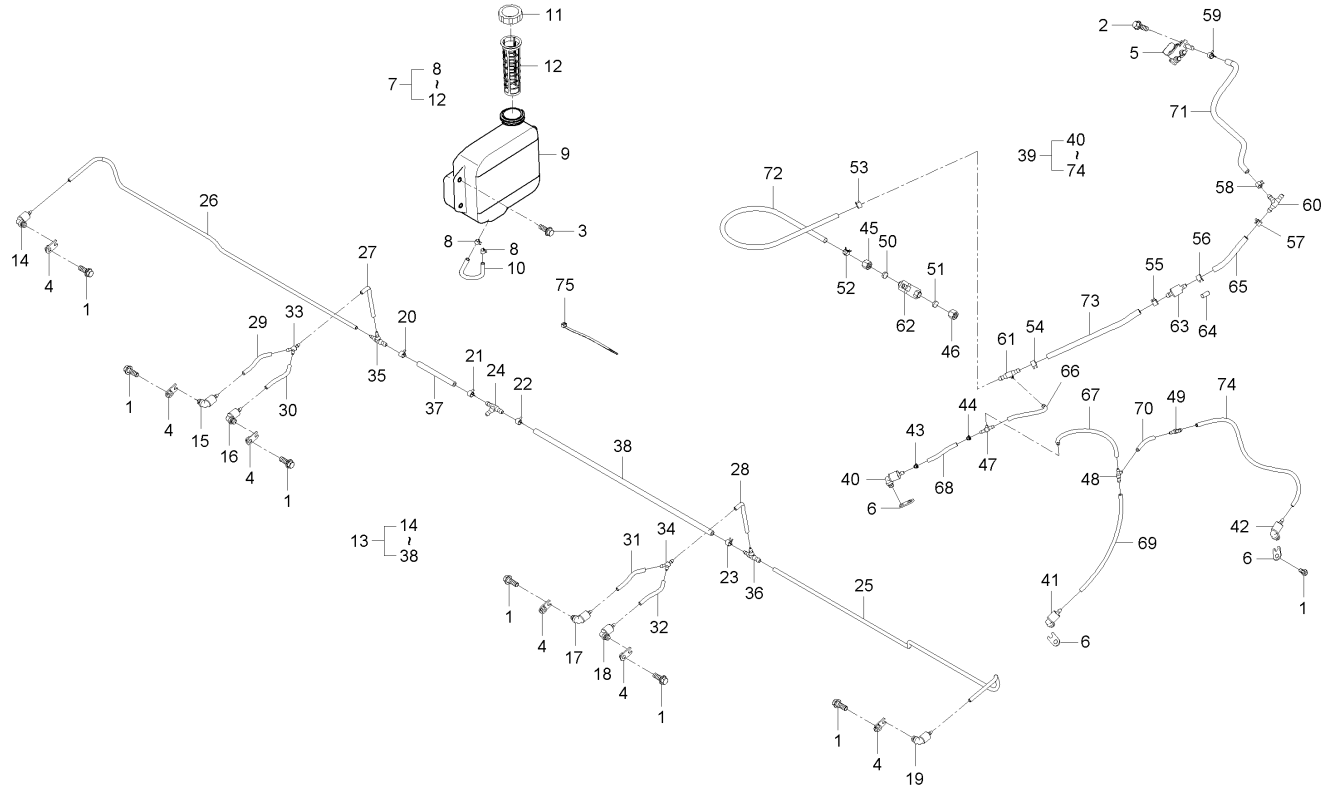

A : DXM110G , B : DXM110G-C

No.	부품번호	부품명	수량 A	수량 B	수량 C	수량 D	수량 E	I.C	비고
58	54821-3818-2	파이프클립	1	1					
59	54821-3818-2	파이프클립	1	1					
60	C7220-77181	조인트(3-5)	1	1					
61	C7220-77281	조인트(2-5)	1	1					
62	C7220-77311	조인트유니트	1	1					
63	C7220-77351	체크벨브	1	1					
64	C7220-77391	오리피스(3.0)	1	1					
65	C7220-77421	호스(6-100)	1	1					
66	C7220-77441	호스(4-80)	1	1					
67	C7220-77451	호스(4-180)	1	1					
68	C7220-77461	호스(4-90)	1	1					
69	C7220-77471	호스(4-240)	1	1					
70	C7220-77481	호스(4-60)	1	1					
71	C7220-77571	호스(6-320)	1	1					
72	CZ12-0027A	호스 (6-1650)	1	1					
73	CZ12-0041A	호스-(4-380)	1	1					
74	CZ12-0029A	호스-(6-210)	1	1					
75	P5370-82551	밴드	1	1					

----> 개정전의 부품이 개정후의 부품을 대체 할 수 있음
<---- 개정후의 부품이 개정전의 부품에 대체 할 수 있음
<-X-> 개정전과 후의 부품이 상호 호환성이 없음
<---> 개정전과 후의 부품이 상호 호환성이 있음
<-0-> 단품 상태로는 상호호환성이 없으나 관련 부품의 조합상태로는 호환성이 있음

CZ1-G278002 집중주유장치그룹 (2)

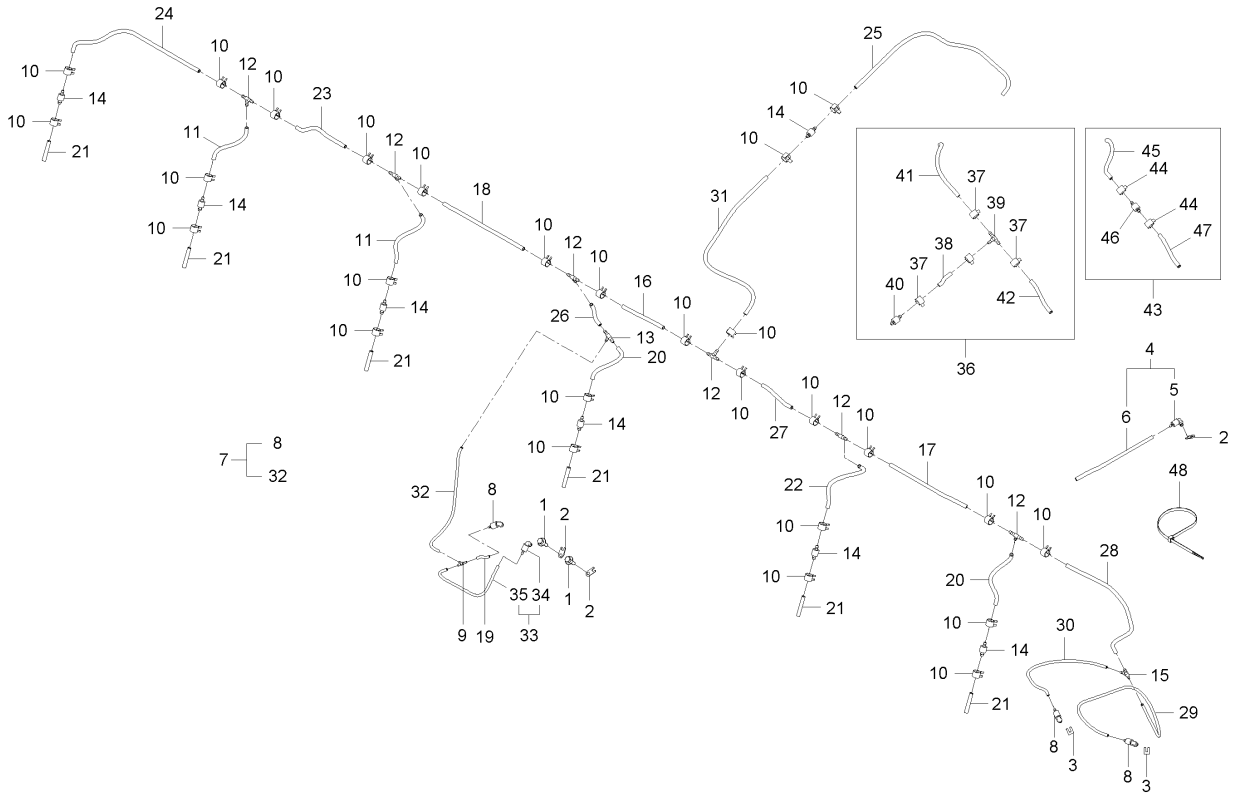

A : DXM110G , B : DXM110G-C

No.	부품번호	부품명	수량 A	수량 B	수량 C	수량 D	수량 E	I.C	비고
1	01023-50612	와셔붙임볼트	3	3					M6*P1.0
2	55575-9785-1	노즐잡이	3	3					
3	C7220-77711	노즐잡이	2	2					
4	C7220-77801	주유장치6	1	1					
5	50730-3575-2	끌어올림노즐1	1	1					
6	C7220-77811	호스(4-580)	1	1					
7	CZ12-0015B	주유장치-5	1	1					
8	50730-3575-2	끌어올림노즐1	3	3					
9	54721-3867-1	연결관	1	1					
10	54821-3818-2	파이프클립	42	42					
11	C7220-77171	호스(6-160)	2	2					
12	C7220-77181	조인트(3-5)	6	6					
13	C7220-77281	조인트(2-5)	1	1					
14	C7220-77351	체크벨브	7	7					
15	C7220-77381	조인트(1-5)	1	1					
16	C7220-77421	호스(6-100)	1	1					
17	C7220-77551	호스(6-290)	1	1					
18	C7220-77571	호스(6-320)	1	1					
19	C7220-77671	호스(4-50)	1	1					

----> 개정전의 부품이 개정후의 부품을 대체 할 수 있음 <---- 개정후의 부품이 개정전의 부품에 대체 할 수 있음
<-X-> 개정전과 후의 부품이 상호 호환성이 없음 <---> 개정전과 후의 부품이 상호 호환성이 있음
<-0-> 단품 상태로는 상호호환성이 없으나 관련 부품의 조합상태로는 호환성이 있음

CZ1-G278002 집중주유장치그룹 (2)

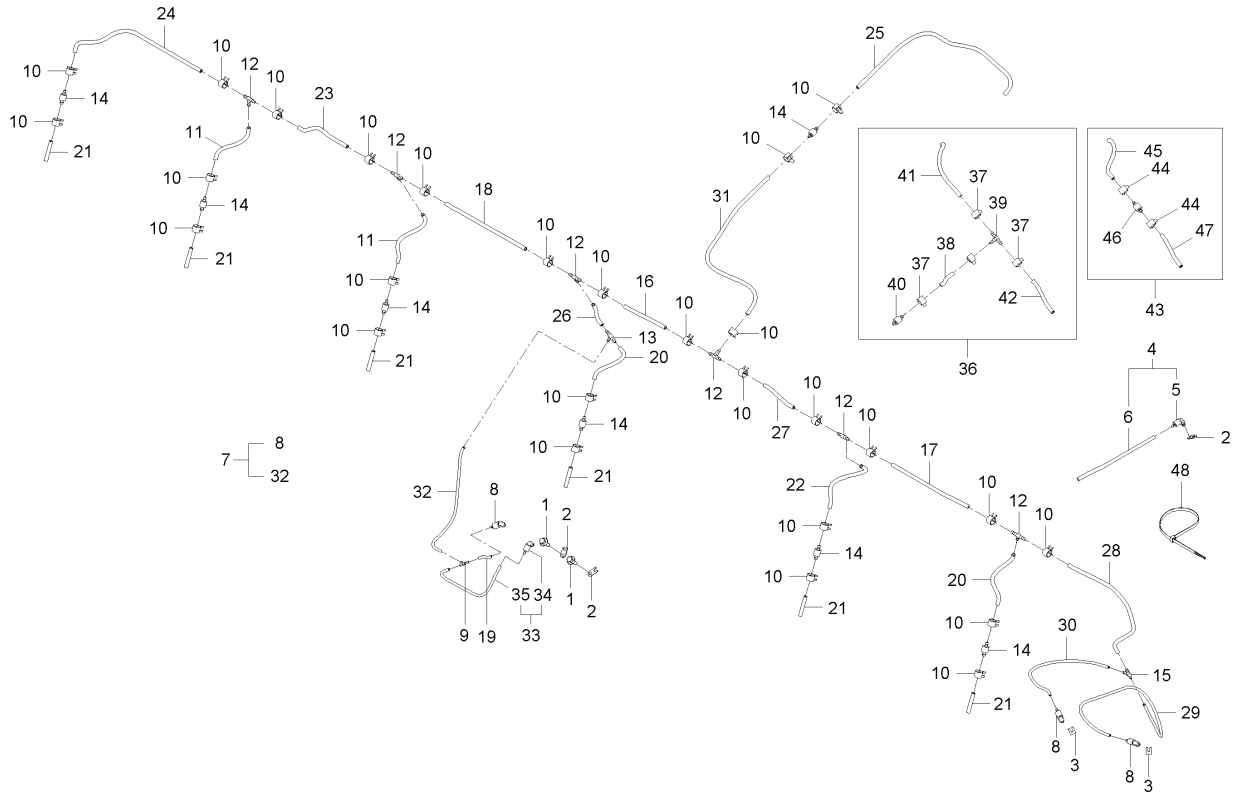

A : DXM110G , B : DXM110G-C

No.	부품번호	부품명	수량 A	수량 B	수량 C	수량 D	수량 E	I.C	비고
20	CZ12-0029A	호스-(6-210)	2	2					
21	CZ12-0030A	호스-(6-60)	6	6					
22	CZ12-0031A	호스-(6-240)	1	1					
23	CZ12-0032A	호스-(6-220)	1	1					
24	CZ12-0033A	호스-(6-500)	1	1					
25	CZ12-0034A	호스-(6-680)	1	1					
26	CZ12-0036A	호스-(6-80)	1	1					
27	CZ12-0037A	호스-(6-140)	1	1					
28	CZ12-0039A	호스-(6-475)	1	1					
29	CZ12-0040A	호스-(4-670)	1	1					
30	CZ12-0041A	호스-(4-380)	1	1					
31	CZ12-0054A	호스 (6-600)	1	1					
32	CZ12-0056A	호스 (4-480)	1	1					
33	CZ12-0017A	주유장치-7	1	1					
34	50730-3575-2	끌어올림노즐1	1	1					
35	CZ12-0043A	호스-(4-350)	1	1					
36	CZ12-0018A	주유장치-8	1	1					
37	54821-3818-2	파이프클립	6	6					
38	C7220-77161	호스(6-50)	1	1					

----> 개정전의 부품이 개정후의 부품을 대체 할 수 있음
<---- 개정후의 부품이 개정전의 부품에 대체 할 수 있음
<-X-> 개정전과 후의 부품이 상호 호환성이 없음
<---> 개정전과 후의 부품이 상호 호환성이 있음
<-0-> 단품 상태로는 상호호환성이 없으나 관련 부품의 조합상태로는 호환성이 있음

CZ1-G278002 집중주유장치그룹 (2)

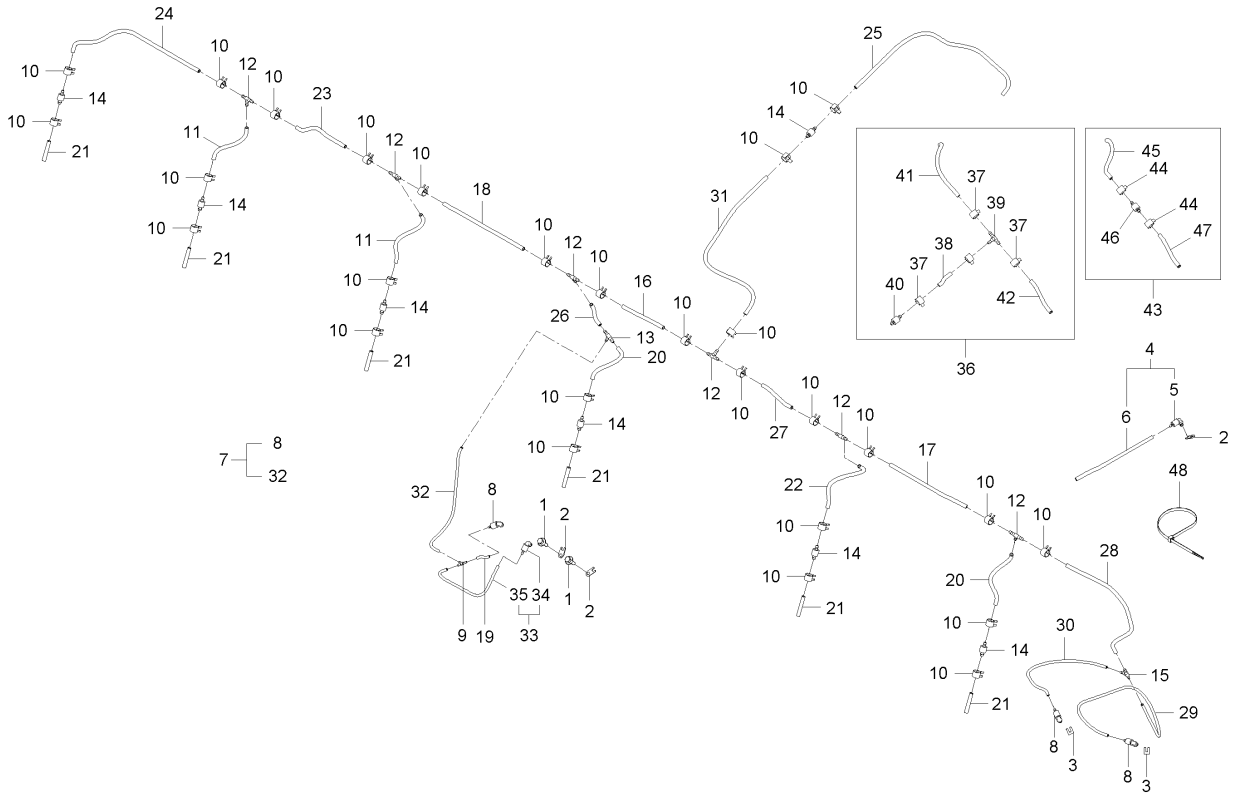

A : DXM110G , B : DXM110G-C

No.	부품번호	부품명	수량 A	수량 B	수량 C	수량 D	수량 E	I.C	비고
39	C7220-77181	조인트(3-5)	1	1					
40	C7220-77351	체크벨브	1	1					
41	C7220-77581	호스(6-230)	1	1					
42	CZ12-0044A	호스-(6-1700)	1	1					
43	CZ12-0019A	주유장치-9	1	1					
44	54821-3818-2	파이프클립	4	4					
45	C7220-77171	호스(6-160)	1	1					
46	C7220-77351	체크벨브	1	1					
47	CZ12-0045A	호스-(6-3700)	1	1					
48	P5370-82551	밴드	1	1					

----> 개정전의 부품이 개정후의 부품을 대체 할 수 있음 <---- 개정후의 부품이 개정전의 부품에 대체 할 수 있음
<-X-> 개정전과 후의 부품이 상호 호환성이 없음 <---> 개정전과 후의 부품이 상호 호환성이 있음
<-0-> 단품 상태로는 상호호환성이 없으나 관련 부품의 조합상태로는 호환성이 있음

CZ1-G281002 예취부명판그룹

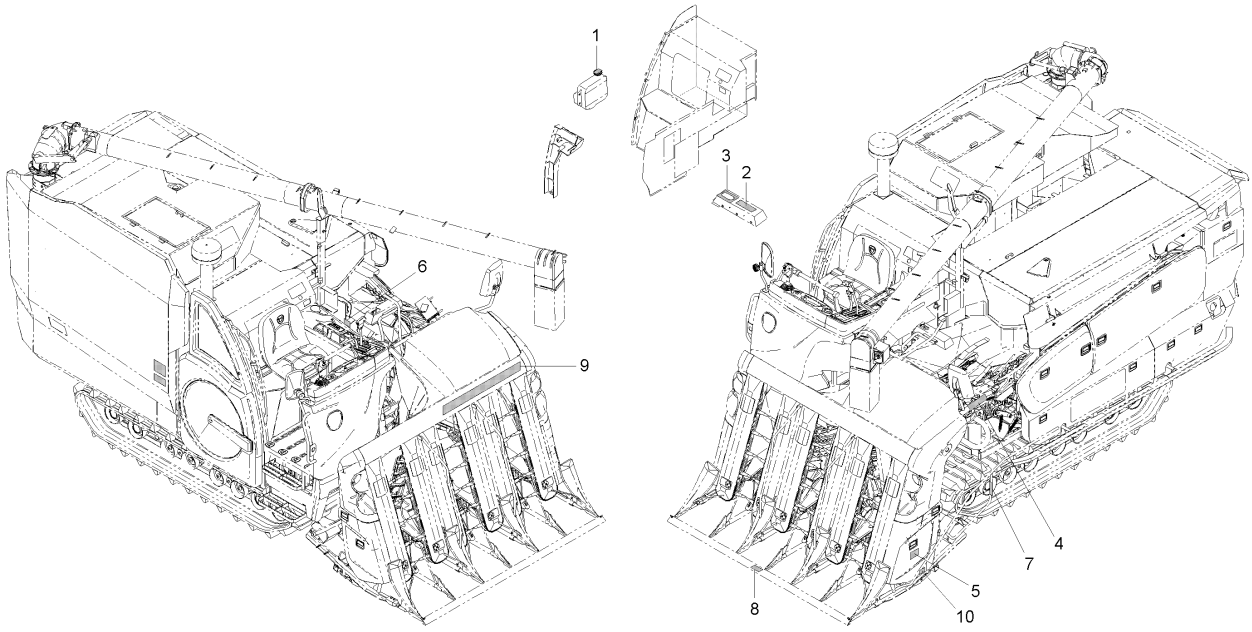

A : DXM110G , B : DXM110G-C

No.	부품번호	부품명	수량 A	수량 B	수량 C	수량 D	수량 E	I.C	비고
1	54721-3828-1	주유장치명판3	1	1					
2	C7220-81151	끌어올림변속명판	1	1					
3	C7220-81171	깊이조절명판	1	1					
4	C7220-81211	예취사이드개방경고명판	1	1					
5	C7220-81231	손잡이주의명판	2	2					
6	C7220-81251	주유절환명판	1	1					
7	C7610-43451	보조튜브주의명판	1	1					
8	C7610-55851	범퍼주의명판	1	1					
9	C9120-81111	이미지명판(예취띠)	1	1					
10	CZ12-0051A	안전작업경고명판 -예취	1	1					

----> 개정전의 부품이 개정후의 부품을 대체 할 수 있음
<---- 개정후의 부품이 개정전의 부품에 대체 할 수 있음
<-X-> 개정전과 후의 부품이 상호 호환성이 없음
<---> 개정전과 후의 부품이 상호 호환성이 있음
<-0-> 단품 상태로는 상호호환성이 없으나 관련 부품의 조합상태로는 호환성이 있음

CZ1-G311002 앞뒤측판그룹

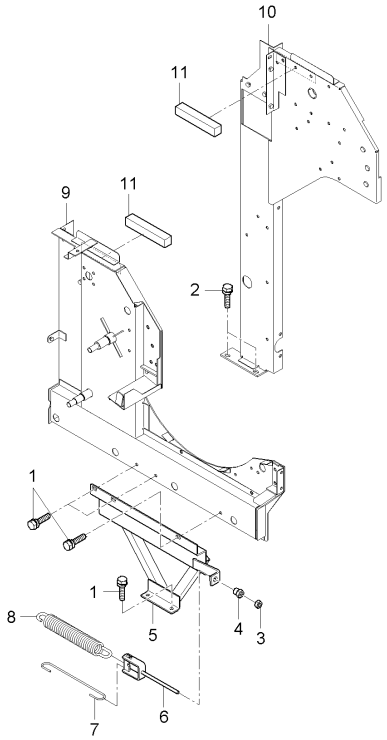

A : DXM110G , B : DXM110G-C

No.	부품번호	부품명	수량 A	수량 B	수량 C	수량 D	수량 E	I.C	비고
1	01125-50816	와셔붙임볼트	5	5					M8*P1.25
2	01135-51030	와셔붙임볼트	2	2					M10*1.25
3	02118-50100	너트	1	1					M10*P1.25
4	C7130-16161	고정너트	1	1					
5	C7230-11233	앞측판보강	1	1					
6	C7230-15212	훑개텐션로드조합	1	1					
7	C7230-15222	훑개텐션훅크	1	1					
8	C7230-16142	훑개텐션스프링	1	1					
9	C9130-11222	앞측판2	1	1					
10	C9130-11322	뒤측판2	1	1					
11	CZ13-0139A	방진스펀지	2	2					

----> 개정전의 부품이 개정후의 부품을 대체 할 수 있음 <---- 개정후의 부품이 개정전의 부품에 대체 할 수 있음
<-X-> 개정전과 후의 부품이 상호 호환성이 없음 <---> 개정전과 후의 부품이 상호 호환성이 있음
<-0-> 단품 상태로는 상호호환성이 없으나 관련 부품의 조합상태로는 호환성이 있음

CZ1-G312002 좌우측판그룹

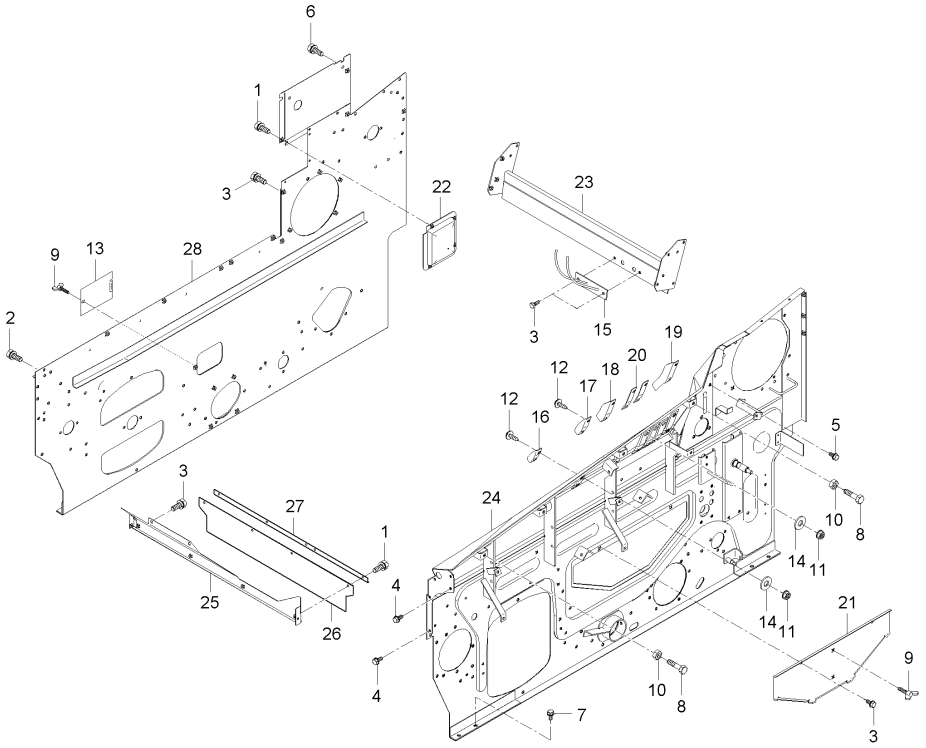

A : DXM110G , B : DXM110G-C

No.	부품번호	부품명	수량 A	수량 B	수량 C	수량 D	수량 E	I.C	비고
1	01023-50612	와셔붙임볼트	8	8					M6*P1.0
2	01025-50612	와셔붙임볼트	4	4					M6P1.0
3	01123-50816	와셔붙임볼트	10	10					M8*P1.25
4	01123-50818	와셔붙임볼트	5	5					M8*P1.25
5	01123-50820	와셔붙임볼트	1	1					M8*P1.25
6	01125-50820	와셔붙임볼트	4	4					M8*P1.25
7	01135-51030	와셔붙임볼트	2	2					M10*1.25
8	01175-51030	볼트	4	4					
9	01811-50815	나비볼트	3	3					M8*P1.25
10	02176-50100	너트	4	4					M10XP1.25
11	02761-50060	플랜지너트	12	12					M6XP1.0
12	03016-50616	십자홈붙이소나사	12	12					M6XP1.0
13	53961-1198-3	조절마개, 우	1	1					
14	53971-3143-1	와셔	12	12					
15	C7130-11361	비산방지봉	1	1					
16	C7130-81211	활형쇠, 2	1	1					
17	C7130-81221	활형쇠, 3	1	1					
18	C7130-81231	활형쇠, 4	1	1					
19	C7130-81241	활형쇠, 5	1	1					

----> 개정전의 부품이 개정후의 부품을 대체 할 수 있음
<---- 개정후의 부품이 개정전의 부품에 대체 할 수 있음
<-X-> 개정전과 후의 부품이 상호 호환성이 없음
<---> 개정전과 후의 부품이 상호 호환성이 있음
<-0-> 단품 상태로는 상호호환성이 없으나 관련 부품의 조합상태로는 호환성이 있음

CZ1-G312002 좌우측판그룹

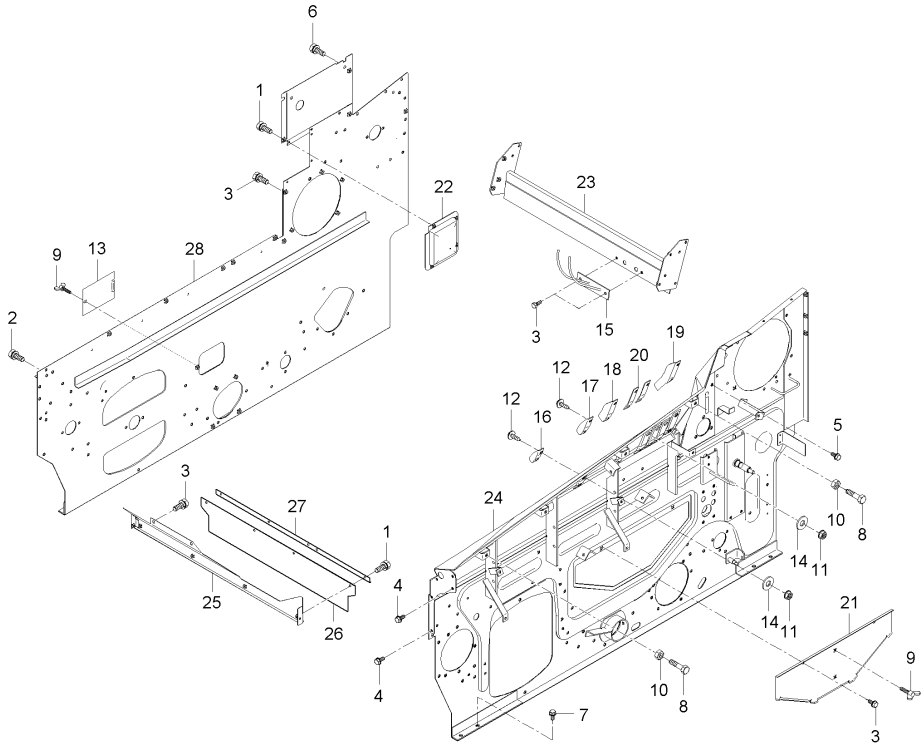

A : DXM110G , B : DXM110G-C

No.	부품번호	부품명	수량 A	수량 B	수량 C	수량 D	수량 E	I.C	비고
20	C7130-91231	판, 4	2	2					
21	C7230-11912	좌측판점검덮개	1	1					
22	C7633-04273	우측판세로나선커버	1	1					
23	C9130-11331	배진팬지지보강	1	1					
24	C9130-11412	좌측판	1	1					
25	C9130-11611	시브안내판	1	1					
26	C9130-11621	시브안내1	1	1					
27	C9130-11631	시브안내판2	1	1					
28	CZ13-0055B	측판-우	1	1					

----> 개정전의 부품이 개정후의 부품을 대체 할 수 있음 <---- 개정후의 부품이 개정전의 부품에 대체 할 수 있음
<-X-> 개정전과 후의 부품이 상호 호환성이 없음 <---> 개정전과 후의 부품이 상호 호환성이 있음
<-0-> 단품 상태로는 상호호환성이 없으나 관련 부품의 조합상태로는 호환성이 있음

CZ1-G313002 흐름대 그룹

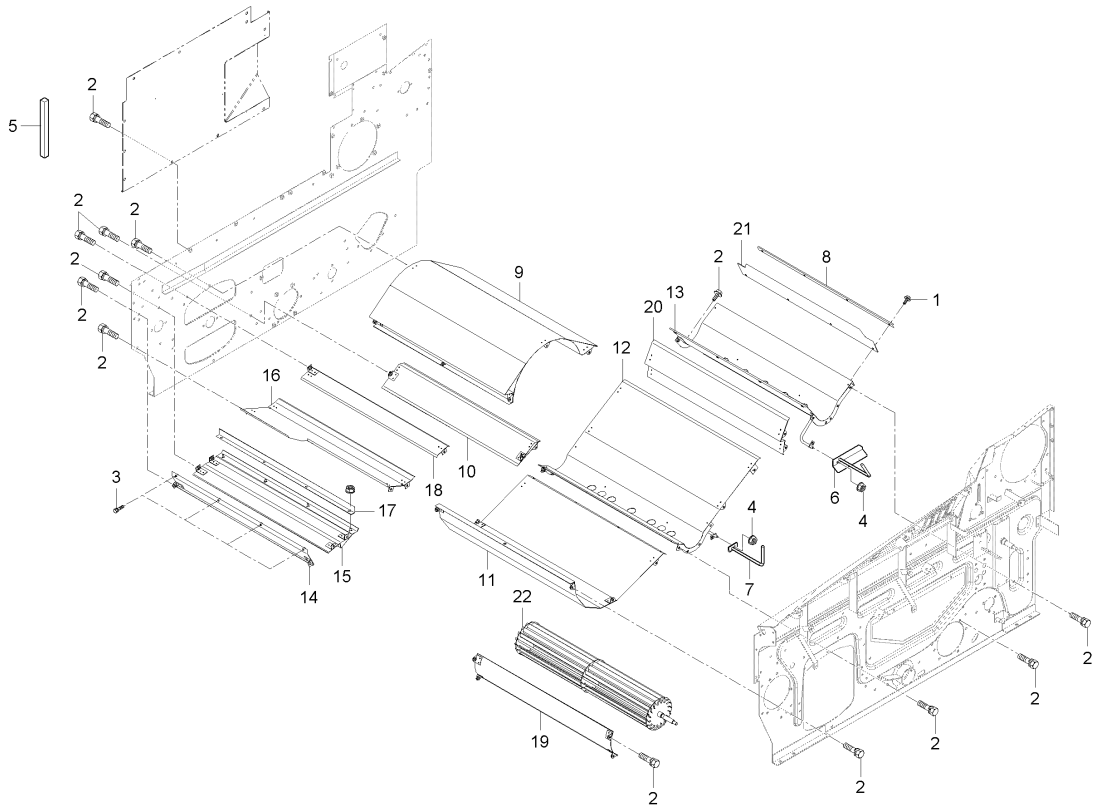

A : DXM110G , B : DXM110G-C

No.	부품번호	부품명	수량 A	수량 B	수량 C	수량 D	수량 E	I.C	비고
1	01023-50614	와셔붙임볼트	1	1					M6P1.0
2	01123-50816	와셔붙임볼트	1	1					M8*P1.25
3	01125-50816	와셔붙임볼트	1	1					M8*P1.25
4	02763-50080	플랜지너트	1	1					M8XP1.25
5	53961-1193-1	사이드커버패킹 1, 우	1	1					
6	C7230-11691	청소구레버(뒤)	1	1					
7	C7230-11741	청소구레버(앞)	1	1					
8	C9130-11631	시브안내판2	1	1					
9	C9130-11711	풍구팬케이스1	1	1					
10	C9130-11721	풍향판	1	1					
11	C9130-11731	풍구팬케이스2	1	1					
12	C9130-11761	1번흐름판	1	1					
13	C9130-11781	2번흐름대	1	1					
14	C9130-11791	부풍구케이스, 1	1	1					
15	C9130-11811	부풍구케이스, 2	1	1					
16	C9130-11821	부풍구케이스, 3	1	1					
17	C9130-11831	부풍구케이스, 5	1	1					
18	C9130-11841	부풍구케이스, 4	1	1					
19	C9130-11851	2번풍구케이스, 1	1	1					

----> 개정전의 부품이 개정후의 부품을 대체 할 수 있음 <---- 개정후의 부품이 개정전의 부품에 대체 할 수 있음
<-X-> 개정전과 후의 부품이 상호 호환성이 없음 <---> 개정전과 후의 부품이 상호 호환성이 있음
<-0-> 단품 상태로는 상호호환성이 없으나 관련 부품의 조합상태로는 호환성이 있음

CZ1-G313002 흐름대 그룹

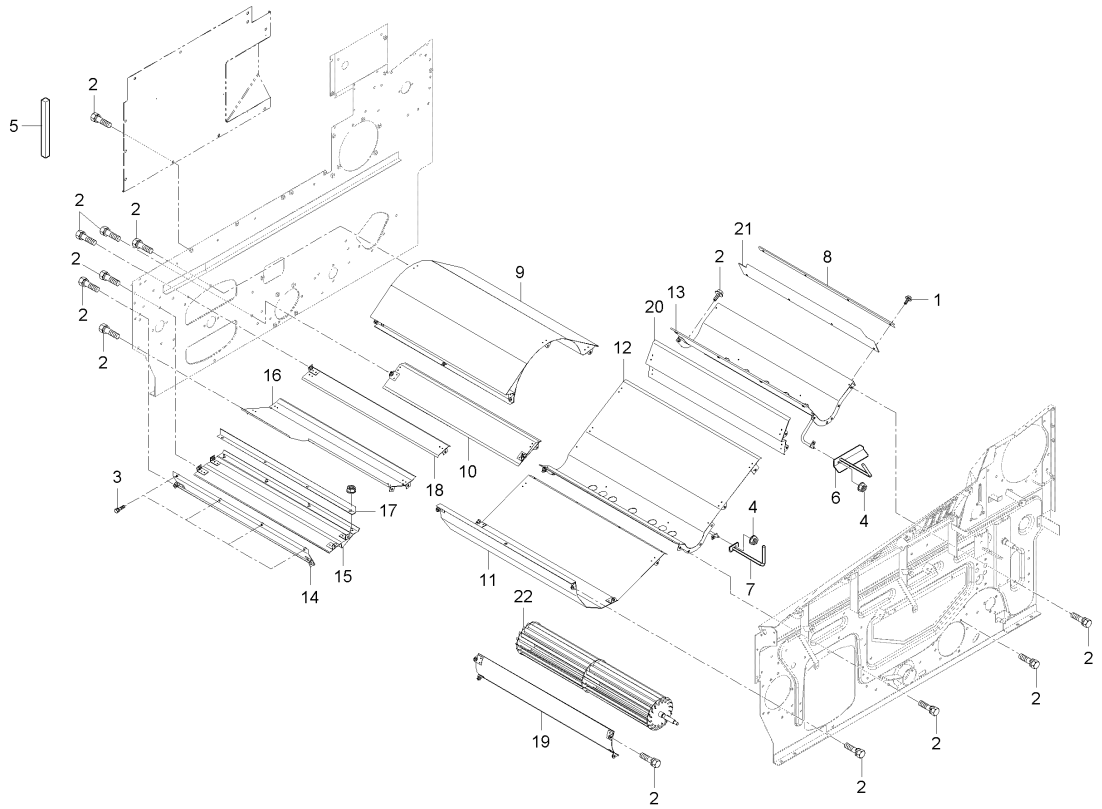

A : DXM110G , B : DXM110G-C

No.	부품번호	부품명	수량 A	수량 B	수량 C	수량 D	수량 E	I.C	비고
20	C9130-11861	2번풍구케이스, 2	1	1					
21	C9130-11881	시일(2번 흐름1)	1	1					
22	C9130-25711	2번풍구	1	1					

----> 개정전의 부품이 개정후의 부품을 대체 할 수 있음 <---- 개정후의 부품이 개정전의 부품에 대체 할 수 있음
<-X-> 개정전과 후의 부품이 상호 호환성이 없음 <---> 개정전과 후의 부품이 상호 호환성이 있음
<-0-> 단품 상태로는 상호호환성이 없으나 관련 부품의 조합상태로는 호환성이 있음

CZ1-G314002 상부프레임그룹

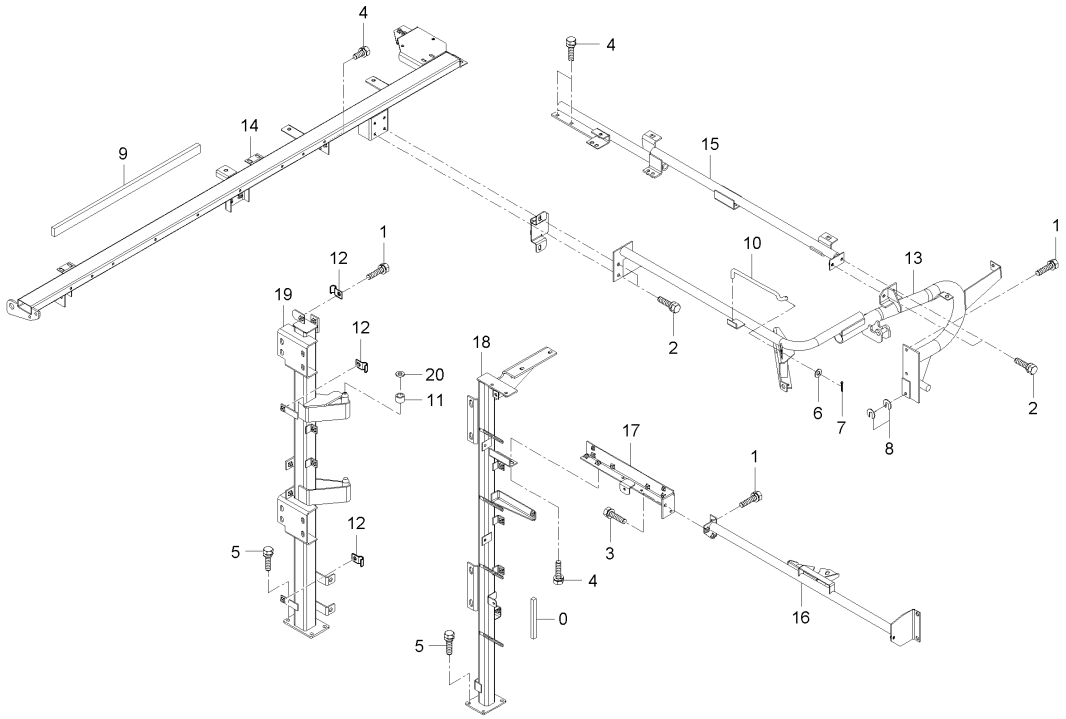

A : DXM110G , B : DXM110G-C

No.	부품번호	부품명	수량 A	수량 B	수량 C	수량 D	수량 E	I.C	비고
1	01123-50816	와셔붙임볼트	5	5					M8*P1.25
2	01123-50820	와셔붙임볼트	6	6					M8*P1.25
3	01123-50822	와셔붙임볼트	3	3					M8XP1.25
4	01125-50820	와셔붙임볼트	7	7					M8*P1.25
5	01125-50825	와셔붙임볼트	8	8					M8*1.25
6	04013-50100	평와셔	1	1					M10
7	05511-50318	분할핀	1	1					
8	41182-9521-2	간격판	2	2					
9	53961-1193-1	사이드커버패킹 1, 우	3	3					
10	C7130-11341	개방스토퍼	1	1					
11	C7130-52591	간격통, 19	1	1					
12	C7870-41782	언로더호스잡이	3	3					
13	C9130-13121	상부프레임2	1	1					
14	C9130-13132	상부프레임3	1	1					
15	C9130-13142	상부프레임4	1	1					
16	C9130-13151	상부프레임5	1	1					
17	C9130-13162	이삭프레임, 뒤	1	1					
18	C9130-72512	탈곡뒤프레임	1	1					
19	C9130-72562	커터취부프레임	1	1					

----> 개정전의 부품이 개정후의 부품을 대체 할 수 있음 <---- 개정후의 부품이 개정전의 부품에 대체 할 수 있음
<-X-> 개정전과 후의 부품이 상호 호환성이 없음 <---> 개정전과 후의 부품이 상호 호환성이 있음
<-0-> 단품 상태로는 상호호환성이 없으나 관련 부품의 조합상태로는 호환성이 있음

CZ1-G314002 상부프레임그룹

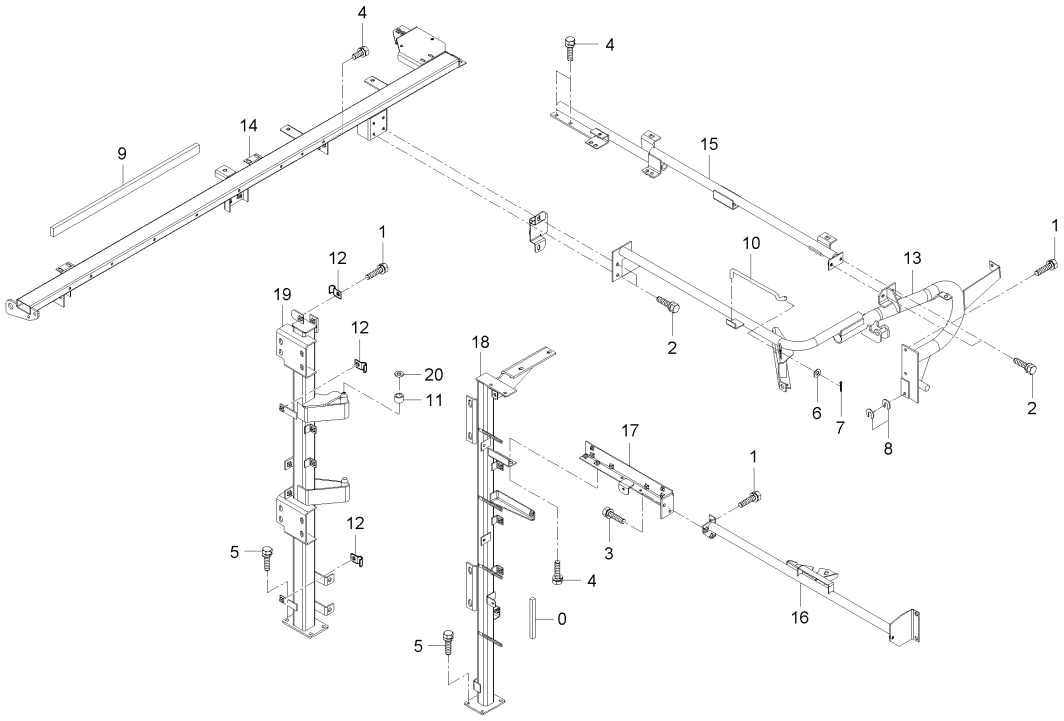

A : DXM110G , B : DXM110G-C

No.	부품번호	부품명	수량 A	수량 B	수량 C	수량 D	수량 E	I.C	비고
20	E1400-62122	평와셔	1	1					

----> 개정전의 부품이 개정후의 부품을 대체 할 수 있음
<---- 개정후의 부품이 개정전의 부품에 대체 할 수 있음
<-X-> 개정전과 후의 부품이 상호 호환성이 없음
<---> 개정전과 후의 부품이 상호 호환성이 있음
<-0-> 단품 상태로는 상호호환성이 없으나 관련 부품의 조합상태로는 호환성이 있음

CZ1-G315002 입구판그룹

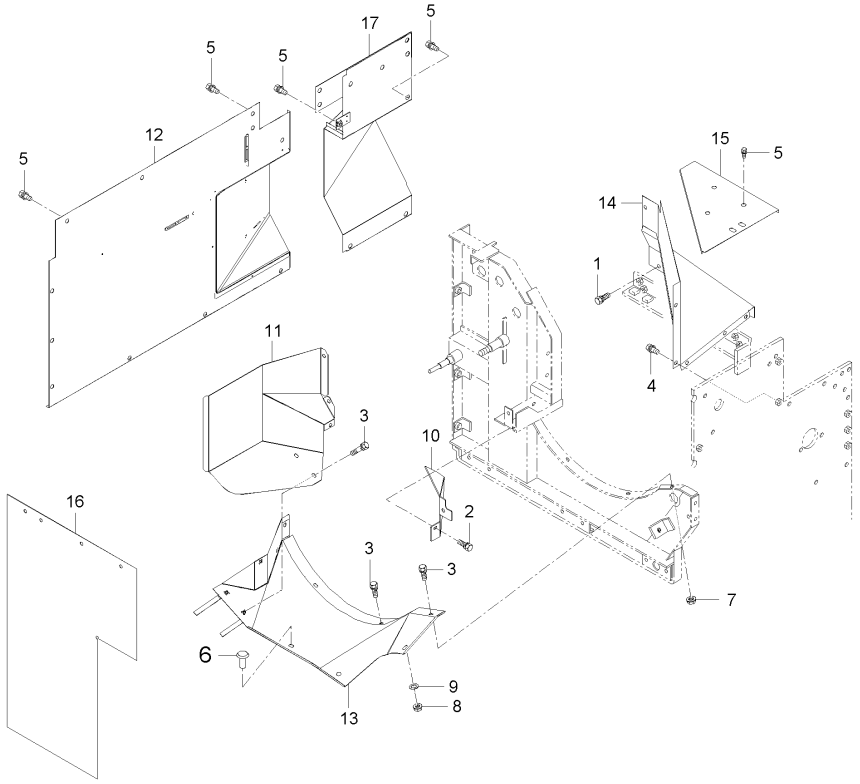

A : DXM110G , B : DXM110G-C

No.	부품번호	부품명	수량 A	수량 B	수량 C	수량 D	수량 E	I.C	비고
1	01023-50612	와셔붙임볼트	2	2					M6*P1.0
2	01029-50616	와셔붙임볼트	2	2					M6 X 1
3	01029-50616	와셔붙임볼트	8	8					M6 X 1
4	01123-50814	와셔붙임볼트	4	4					M8*P1.25
5	01125-50816	와셔붙임볼트	18	18					M8*P1.25
6	01952-00818	용접볼트	2	2					M8*P1.25*18
7	02761-50060	플랜지너트	1	1					M6XP1.0
8	02763-50080	플랜지너트	2	2					M8XP1.25
9	04015-50080	평와셔	2	2					T2.6
10	53961-1516-1	입구짚안내판	1	1					
11	C7230-15122	입구판2	1	1					
12	C9130-11922	우측판덮개	1	1					
13	C9130-15111	입구판1	1	1					
14	C9130-15131	이삭커버	1	1					
15	C9130-15142	이삭판	1	1					
16	CZ13-0035A	고무판 하	1	1					
17	CZ13-0085A	처리통입구카바	1	1					

----> 개정전의 부품이 개정후의 부품을 대체 할 수 있음 <---- 개정후의 부품이 개정전의 부품에 대체 할 수 있음
<-X-> 개정전과 후의 부품이 상호 호환성이 없음 <---> 개정전과 후의 부품이 상호 호환성이 있음
<-0-> 단품 상태로는 상호호환성이 없으나 관련 부품의 조합상태로는 호환성이 있음

CZ1-G316002 회전축그룹

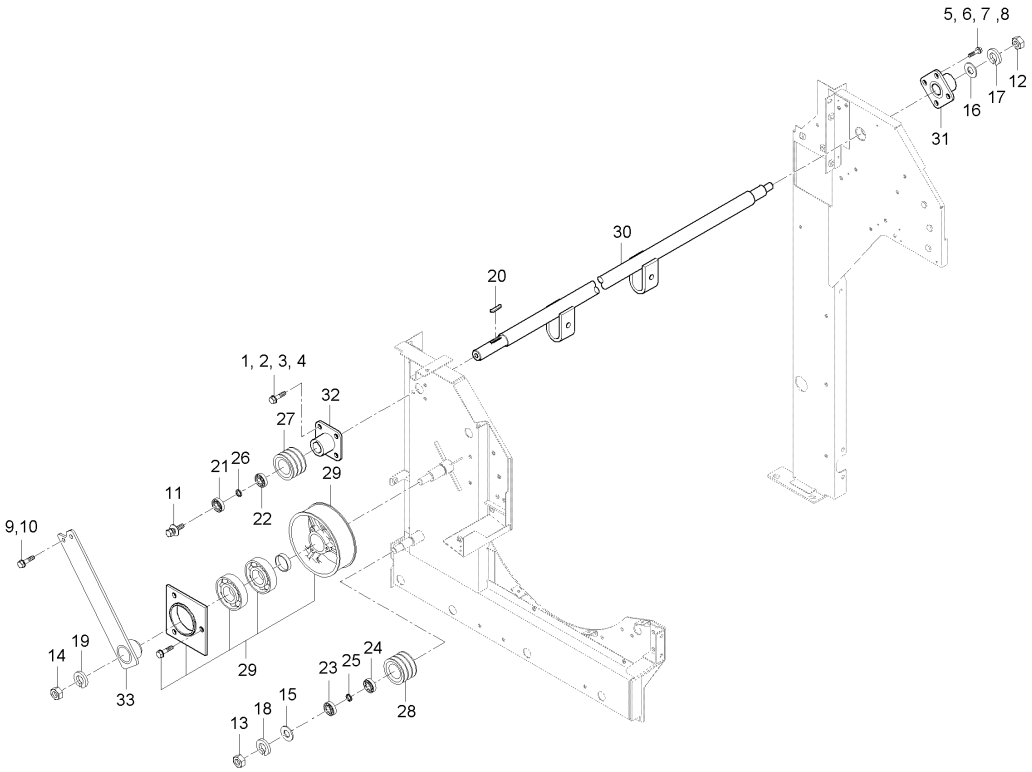

A : DXM110G , B : DXM110G-C

No.	부품번호	부품명	수량 A	수량 B	수량 C	수량 D	수량 E	I.C	비고
1	01123-50818	와셔붙임볼트	1	1					M8*P1.25
2	01123-50818	와셔붙임볼트	1	1					M8*P1.25
3	01123-50818	와셔붙임볼트	1	1					M8*P1.25
4	01123-50818	와셔붙임볼트	1	1					M8*P1.25
5	01123-50818	와셔붙임볼트	1	1					M8*P1.25
6	01123-50818	와셔붙임볼트	1	1					M8*P1.25
7	01123-50818	와셔붙임볼트	1	1					M8*P1.25
8	01123-50818	와셔붙임볼트	1	1					M8*P1.25
9	01125-50825	와셔붙임볼트	1	1					M8*1.25
10	01125-50825	와셔붙임볼트	1	1					M8*1.25
11	01127-50816	와셔붙임볼트	1	1					
12	02172-50120	너트	1	1					
13	02176-50160	너트	1	1					M16*P1.5
14	02176-50160	너트	1	1					M16*P1.5
15	04011-50160	평와셔	1	1					M16
16	04015-50120	평와셔	1	1					M12
17	04512-50120	스프링와셔	1	1					M12
18	04512-50160	스프링와셔	1	1					M16
19	04512-50160	스프링와셔	1	1					M16

----> 개정전의 부품이 개정후의 부품을 대체 할 수 있음 <---- 개정후의 부품이 개정전의 부품에 대체 할 수 있음
<-X-> 개정전과 후의 부품이 상호 호환성이 없음 <---> 개정전과 후의 부품이 상호 호환성이 있음
<-0-> 단품 상태로는 상호호환성이 없으나 관련 부품의 조합상태로는 호환성이 있음

CZ1-G316002 회전축그룹

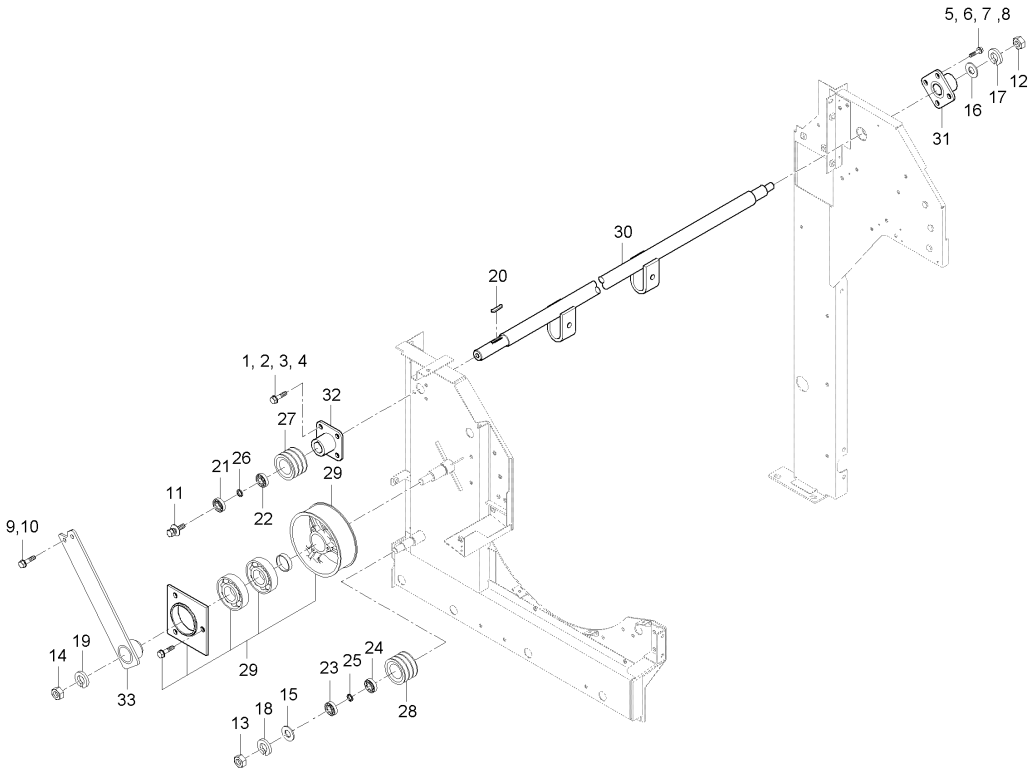

A : DXM110G , B : DXM110G-C

No.	부품번호	부품명	수량 A	수량 B	수량 C	수량 D	수량 E	I.C	비고
20	05712-00520	양쪽둥근기키	1	1					
21	08141-06204	볼베어링	1	1					#6204DD
22	08141-06204	볼베어링	1	1					#6204DD
23	08141-06204	볼베어링	1	1					#6204DD
24	08141-06204	볼베어링	1	1					#6204DD
25	C7130-16021	간격통, 5	1	1					
26	C7130-16021	간격통, 5	1	1					
27	C7130-16222	풀리, 92	1	1					
28	C7130-16222	풀리, 92	1	1					
29	C7230-16101	220평풀리조합	1	1					
30	C7230-16212	회전축	1	1					
31	C7230-16232	회전축지지1	1	1					
32	C7230-16252	회전축지지2	1	1					
33	C9130-16131	평풀리잡이	1	1					

----> 개정전의 부품이 개정후의 부품을 대체 할 수 있음
<---- 개정후의 부품이 개정전의 부품에 대체 할 수 있음
<-X-> 개정전과 후의 부품이 상호 호환성이 없음
<---> 개정전과 후의 부품이 상호 호환성이 있음
<-0-> 단품 상태로는 상호호환성이 없으나 관련 부품의 조합상태로는 호환성이 있음

CZ1-G321102 수망 및 수망안내그룹

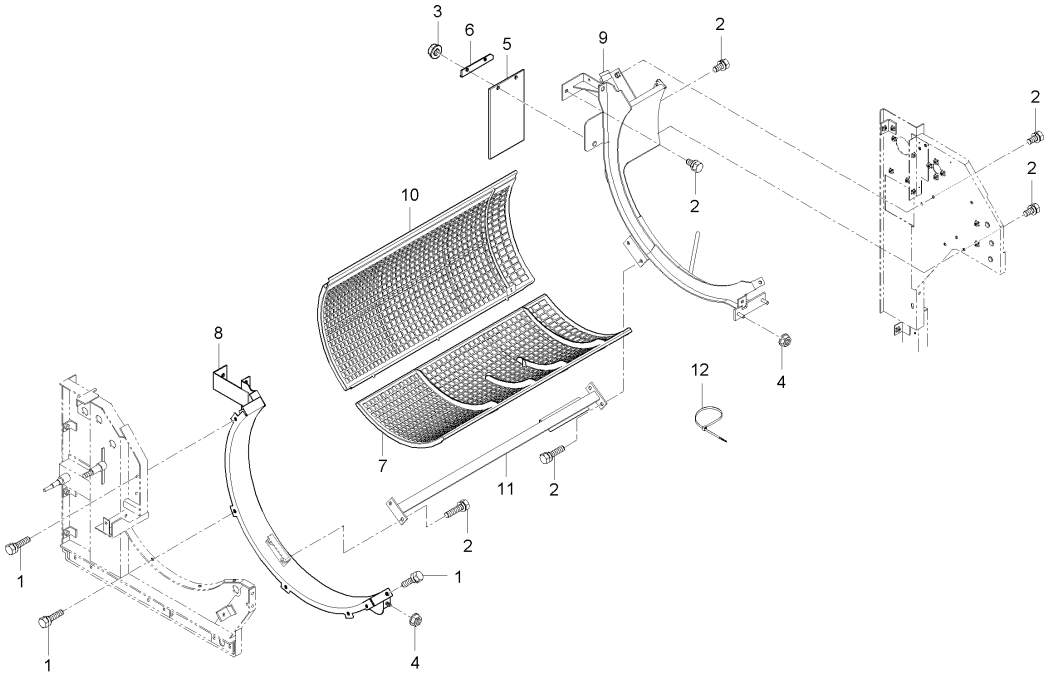

A : DXM110G , B : DXM110G-C

No.	부품번호	부품명	수량 A	수량 B	수량 C	수량 D	수량 E	I.C	비고
1	01123-50816	와셔붙임볼트	1	1					M8*P1.25
2	01125-50820	와셔붙임볼트	1	1					M8*P1.25
3	02761-50060	플랜지너트	1	1					M6XP1.0
4	02763-50080	플랜지너트	1	1					M8XP1.25
5	C7130-21261	배진비산고무	1	1					
6	C7130-21281	고무잡이판	1	1					
7	C9130-21111	수망, 1(18MM)	1	1					
8	C9130-21121	수망안내(앞)	1	1					
9	C9130-21132	수망안내(뒤)	1	1					
10	C9130-21141	수망, 2(18MM)	1	1					
11	C9130-21152	수망안내지지	1	1					
12	P5370-82551	밴드	1	1					

----> 개정전의 부품이 개정후의 부품을 대체 할 수 있음 <---- 개정후의 부품이 개정전의 부품에 대체 할 수 있음
<-X-> 개정전과 후의 부품이 상호 호환성이 없음 <---> 개정전과 후의 부품이 상호 호환성이 있음
<-0-> 단품 상태로는 상호호환성이 없으나 관련 부품의 조합상태로는 호환성이 있음

CZ1-G321202 상진판부그룹

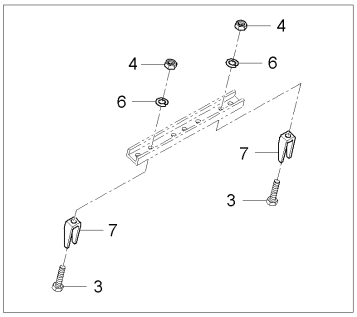

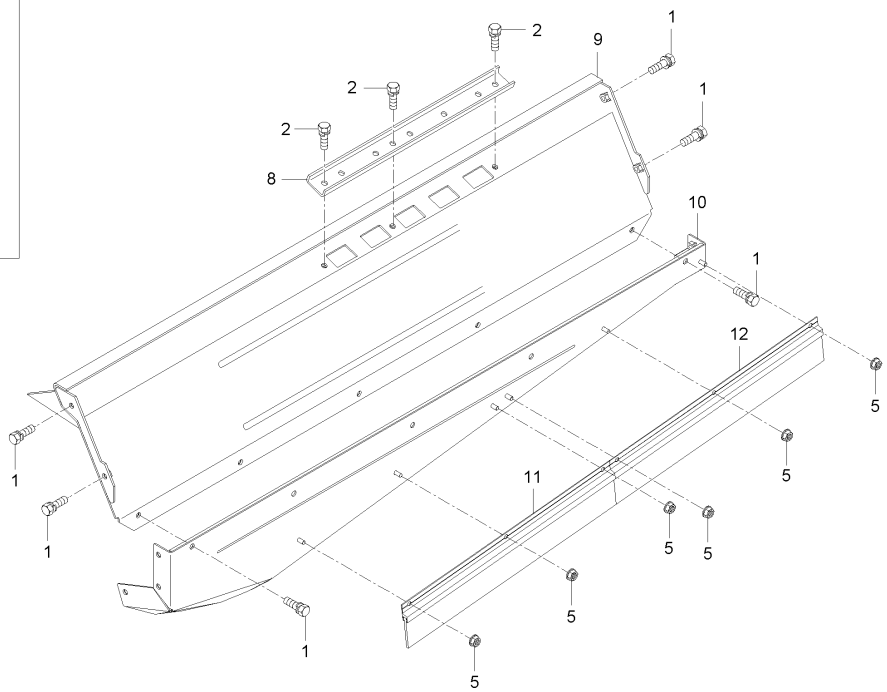

A : DXM110G , B : DXM110G-C

No.	부품번호	부품명	수량 A	수량 B	수량 C	수량 D	수량 E	I.C	비고
1	01123-50816	와셔붙임볼트	1	1					M8*P1.25
2	01123-50820	와셔붙임볼트	1	1					M8*P1.25
3	01153-50820	볼트	1	1					M8*P1.25
4	02114-50080	너트	1	1					M8*P1.25
5	02761-50060	플랜지너트	1	1					M6XP1.0
6	04512-50080	스프링와셔	1	1					M08
7	53567-1319-2	짚절단칼날	1	1					
8	C7290-21321	짚절단칼날잡이판	1	1					
9	C9130-21311	상진판1	1	1					
10	C9130-21332	상진판2	1	1					
11	CZ13-0025B	모헤어조합	1	1					
12	CZ13-0025B	모헤어조합	1	1					

----> 개정전의 부품이 개정후의 부품을 대체 할 수 있음
<---- 개정후의 부품이 개정전의 부품에 대체 할 수 있음
<-X-> 개정전과 후의 부품이 상호 호환성이 없음
<---> 개정전과 후의 부품이 상호 호환성이 있음
<-0-> 단품 상태로는 상호호환성이 없으나 관련 부품의 조합상태로는 호환성이 있음

CZ1-G321302 훑개실덮개1그룹

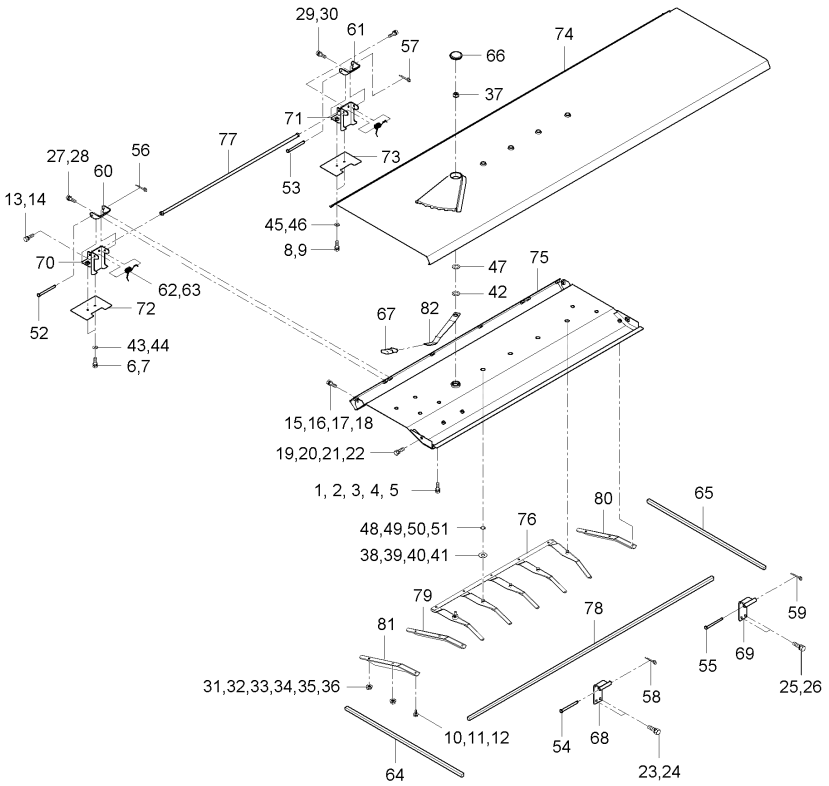

A : DXM110G , B : DXM110G-C

No.	부품번호	부품명	수량 A	수량 B	수량 C	수량 D	수량 E	I.C	비고
1	01023-50612	와셔붙임볼트	1	1					M6*P1.0
2	01023-50612	와셔붙임볼트	1	1					M6*P1.0
3	01023-50612	와셔붙임볼트	1	1					M6*P1.0
4	01023-50612	와셔붙임볼트	1	1					M6*P1.0
5	01023-50612	와셔붙임볼트	1	1					M6*P1.0
6	01023-50614	와셔붙임볼트	1	1					M6P1.0
7	01023-50614	와셔붙임볼트	1	1					M6P1.0
8	01023-50614	와셔붙임볼트	1	1					M6P1.0
9	01023-50614	와셔붙임볼트	1	1					M6P1.0
10	01025-50616	와셔붙임볼트	1	1					M6*P1
11	01025-50616	와셔붙임볼트	1	1					M6*P1
12	01025-50616	와셔붙임볼트	1	1					M6*P1
13	01123-50816	와셔붙임볼트	1	1					M8*P1.25
14	01123-50816	와셔붙임볼트	1	1					M8*P1.25
15	01123-50816	와셔붙임볼트	1	1					M8*P1.25
16	01123-50816	와셔붙임볼트	1	1					M8*P1.25
17	01123-50816	와셔붙임볼트	1	1					M8*P1.25
18	01123-50816	와셔붙임볼트	1	1					M8*P1.25
19	01123-50816	와셔붙임볼트	1	1					M8*P1.25

----> 개정전의 부품이 개정후의 부품을 대체 할 수 있음
<---- 개정후의 부품이 개정전의 부품에 대체 할 수 있음
<-X-> 개정전과 후의 부품이 상호 호환성이 없음
<---> 개정전과 후의 부품이 상호 호환성이 있음
<-0-> 단품 상태로는 상호호환성이 없으나 관련 부품의 조합상태로는 호환성이 있음

CZ1-G321302 홑개실덮개1그룹

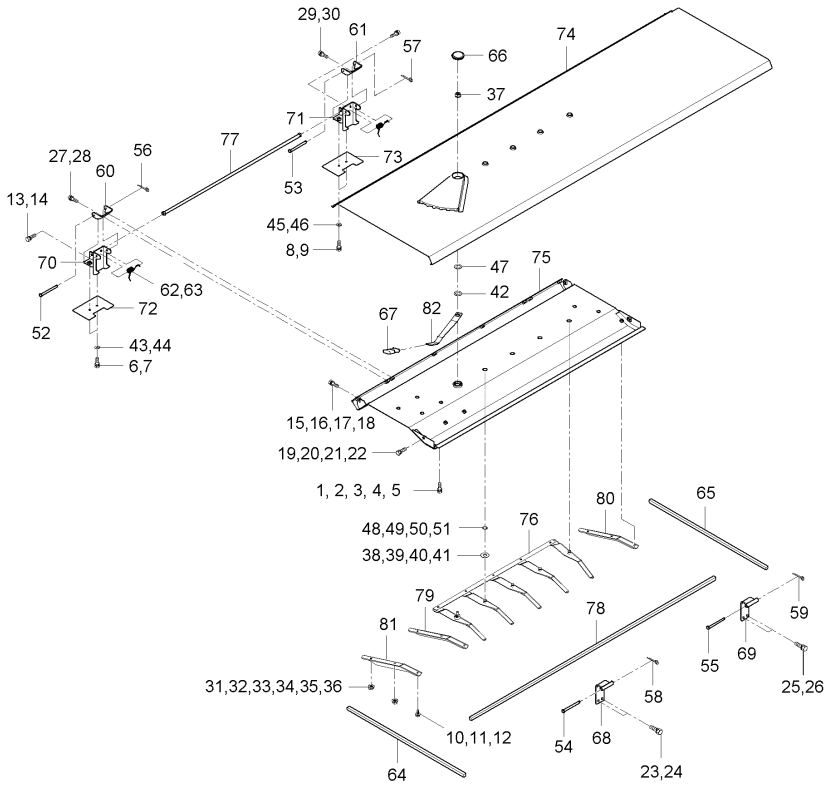

A : DXM110G , B : DXM110G-C

No.	부품번호	부품명	수량 A	수량 B	수량 C	수량 D	수량 E	I.C	비고
20	01123-50816	와셔붙임볼트	1	1					M8*P1.25
21	01123-50816	와셔붙임볼트	1	1					M8*P1.25
22	01123-50816	와셔붙임볼트	1	1					M8*P1.25
23	01125-50816	와셔붙임볼트	1	1					M8*P1.25
24	01125-50816	와셔붙임볼트	1	1					M8*P1.25
25	01125-50816	와셔붙임볼트	1	1					M8*P1.25
26	01125-50816	와셔붙임볼트	1	1					M8*P1.25
27	01125-50820	와셔붙임볼트	1	1					M8*P1.25
28	01125-50820	와셔붙임볼트	1	1					M8*P1.25
29	01125-50820	와셔붙임볼트	1	1					M8*P1.25
30	01125-50820	와셔붙임볼트	1	1					M8*P1.25
31	02761-50060	플랜지너트	1	1					M6XP1.0
32	02761-50060	플랜지너트	1	1					M6XP1.0
33	02761-50060	플랜지너트	1	1					M6XP1.0
34	02761-50060	플랜지너트	1	1					M6XP1.0
35	02761-50060	플랜지너트	1	1					M6XP1.0
36	02761-50060	플랜지너트	1	1					M6XP1.0
37	02783-50100	플랜지너트	1	1					M10XP1.25
38	04013-50140	평와셔	1	1					M14

----> 개정전의 부품이 개정후의 부품을 대체 할 수 있음 <---- 개정후의 부품이 개정전의 부품에 대체 할 수 있음
<-X-> 개정전과 후의 부품이 상호 호환성이 없음 <---> 개정전과 후의 부품이 상호 호환성이 있음
<-0-> 단품 상태로는 상호호환성이 없으나 관련 부품의 조합상태로는 호환성이 있음

CZ1-G321302 훑개실덮개1그룹

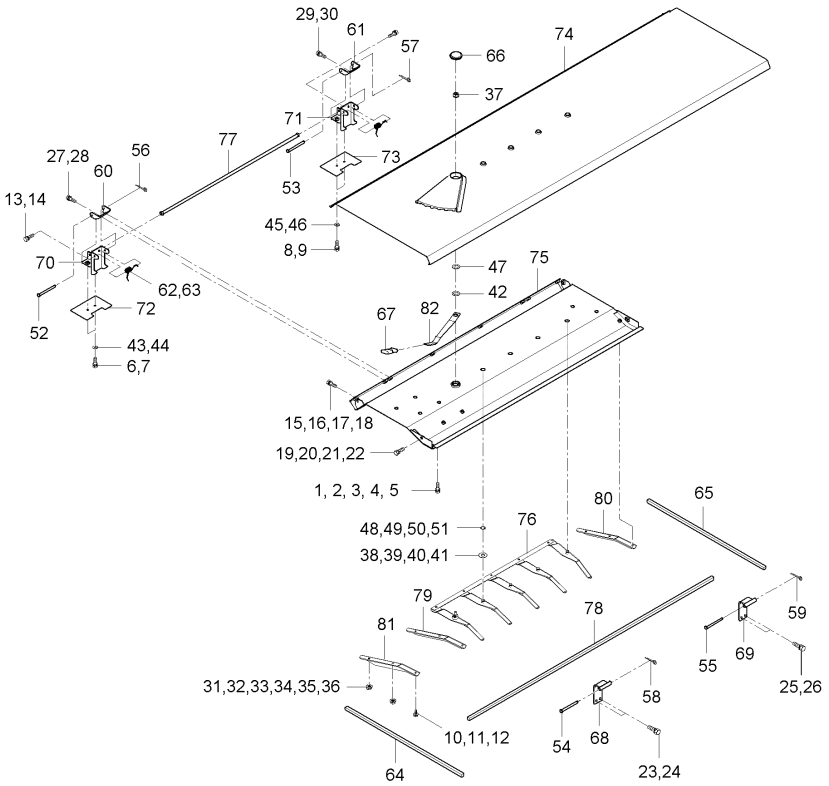

A : DXM110G , B : DXM110G-C

No.	부품번호	부품명	수량 A	수량 B	수량 C	수량 D	수량 E	I.C	비고
39	04013-50140	평와셔	1	1					M14
40	04013-50140	평와셔	1	1					M14
41	04013-50140	평와셔	1	1					M14
42	04013-50160	평와셔	1	1					M16
43	04015-50060	평와셔	1	1					M6
44	04015-50060	평와셔	1	1					M6
45	04015-50060	평와셔	1	1					M6
46	04015-50060	평와셔	1	1					M6
47	04015-50100	평와셔	1	1					
48	04613-50090	스냅링	1	1					
49	04613-50090	스냅링	1	1					
50	04613-50090	스냅링	1	1					
51	04613-50090	스냅링	1	1					
52	05122-50875	두부핀	1	1					
53	05122-50875	두부핀	1	1					
54	05122-50875	두부핀	1	1					
55	05122-50875	두부핀	1	1					
56	05511-50215	분할핀	1	1					
57	05511-50215	분할핀	1	1					

----> 개정전의 부품이 개정후의 부품을 대체 할 수 있음
<---- 개정후의 부품이 개정전의 부품에 대체 할 수 있음
<-X-> 개정전과 후의 부품이 상호 호환성이 없음
<---> 개정전과 후의 부품이 상호 호환성이 있음
<-0-> 단품 상태로는 상호호환성이 없으나 관련 부품의 조합상태로는 호환성이 있음

CZ1-G321302 훑개실덮개1그룹

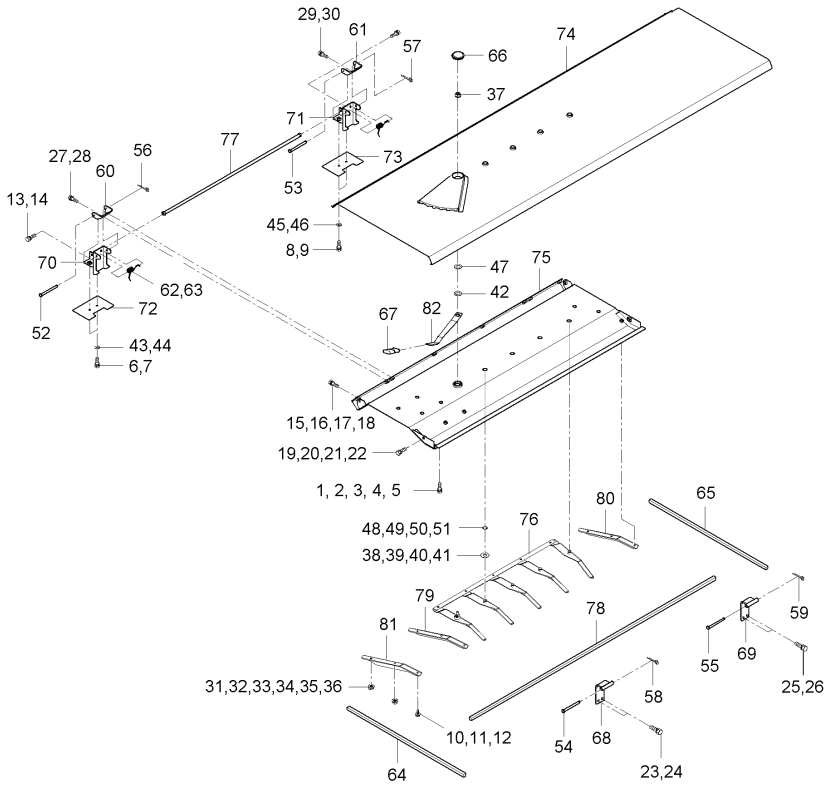

A : DXM110G , B : DXM110G-C

No.	부품번호	부품명	수량 A	B	C	D	E	I.C	비고
58	05511-50215	분할핀	1	1					
59	05511-50215	분할핀	1	1					
60	53961-2159-0	카버－고정２	1	1					
61	53961-2159-0	카버－고정２	1	1					
62	53961-2161-0	고정　스프링	1	1					
63	53961-2161-0	고정　스프링	1	1					
64	53961-2164-1	훑개시일패킹，2	1	1					
65	53961-2164-1	훑개시일패킹，2	1	1					
66	53961-2189-0	덮개뚜껑	1	1					
67	55571-3183-0	레버클립	1	1					
68	C7130-21531	커버개폐지점	1	1					
69	C7130-21531	커버개폐지점	1	1					
70	C7130-21571	고정커버，1	1	1					
71	C7130-21571	고정커버，1	1	1					
72	C7130-21581	커버잠금패킹	1	1					
73	C7130-21581	커버잠금패킹	1	1					
74	C7230-21511	훑개실덮개1	1	1					
75	C7230-21543	훑개실덮개2	1	1					
76	C7230-21552	송진판	1	1					

----> 개정전의 부품이 개정후의 부품을 대체 할 수 있음　　<---- 개정후의 부품이 개정전의 부품에 대체 할 수 있음
<-X-> 개정전과 후의 부품이 상호 호환성이 없음　　<---> 개정전과 후의 부품이 상호 호환성이 있음
<-0-> 단품 상태로는 상호호환성이 없으나 관련 부품의 조합상태로는 호환성이 있음

CZ1-G321302 훑개실덮개1그룹

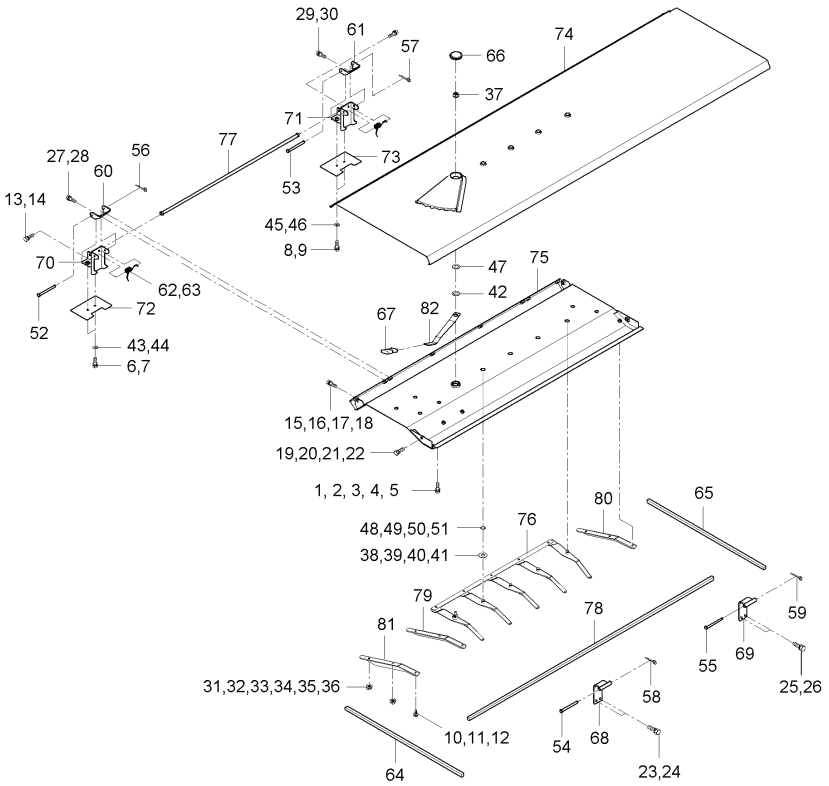

A : DXM110G , B : DXM110G-C

No.	부품번호	부품명	수량 A	수량 B	수량 C	수량 D	수량 E	I.C	비고
77	C7230-21621	카바암	1	1					
78	C7230-21631	훑개실패킹1	1	1					
79	C7230-21944	송진안내, 뒤	1	1					
80	C7230-21944	송진안내, 뒤	1	1					
81	C7230-21983	송진안내(앞)1	1	1					
82	C7330-21881	암누름스프링	1	1					

----> 개정전의 부품이 개정후의 부품을 대체 할 수 있음 <---- 개정후의 부품이 개정전의 부품에 대체 할 수 있음
<-X-> 개정전과 후의 부품이 상호 호환성이 없음 <---> 개정전과 후의 부품이 상호 호환성이 있음
<-0-> 단품 상태로는 상호호환성이 없으나 관련 부품의 조합상태로는 호환성이 있음

CZ1-G321402 훑개실덮개3그룹

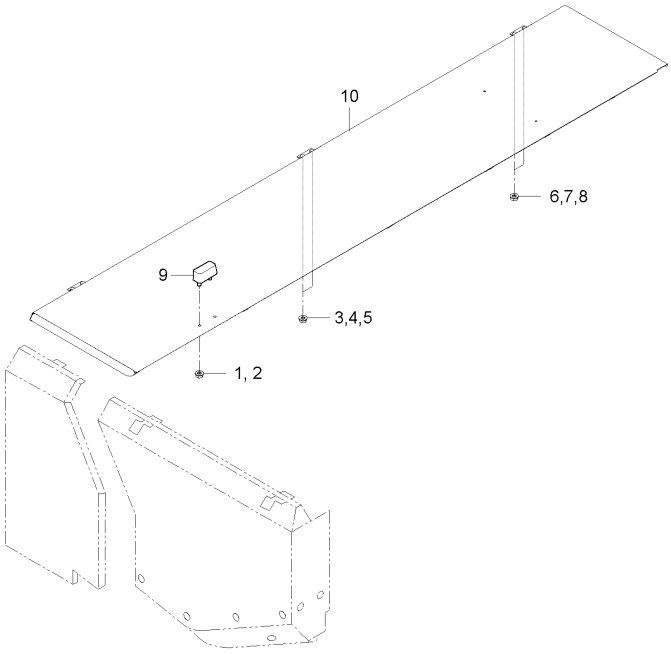

A : DXM110G , B : DXM110G-C

No.	부품번호	부품명	수량 A	수량 B	수량 C	수량 D	수량 E	I.C	비고
1	02761-50060	플랜지너트	1	1					M6XP1.0
2	02761-50060	플랜지너트	1	1					M6XP1.0
3	02761-50060	플랜지너트	1	1					M6XP1.0
4	02761-50060	플랜지너트	1	1					M6XP1.0
5	02761-50060	플랜지너트	1	1					M6XP1.0
6	02761-50060	플랜지너트	1	1					M6XP1.0
7	02761-50060	플랜지너트	1	1					M6XP1.0
8	02761-50060	플랜지너트	1	1					M6XP1.0
9	53721-5318-1	호퍼덮개 손잡이	1	1					
10	C9130-39121	훑개실덮개3	1	1					

----> 개정전의 부품이 개정후의 부품을 대체 할 수 있음 <---- 개정후의 부품이 개정전의 부품에 대체 할 수 있음
<-X-> 개정전과 후의 부품이 상호 호환성이 없음 <---> 개정전과 후의 부품이 상호 호환성이 있음
<-0-> 단품 상태로는 상호호환성이 없으나 관련 부품의 조합상태로는 호환성이 있음

CZ1-G321502 훑개몸통그룹

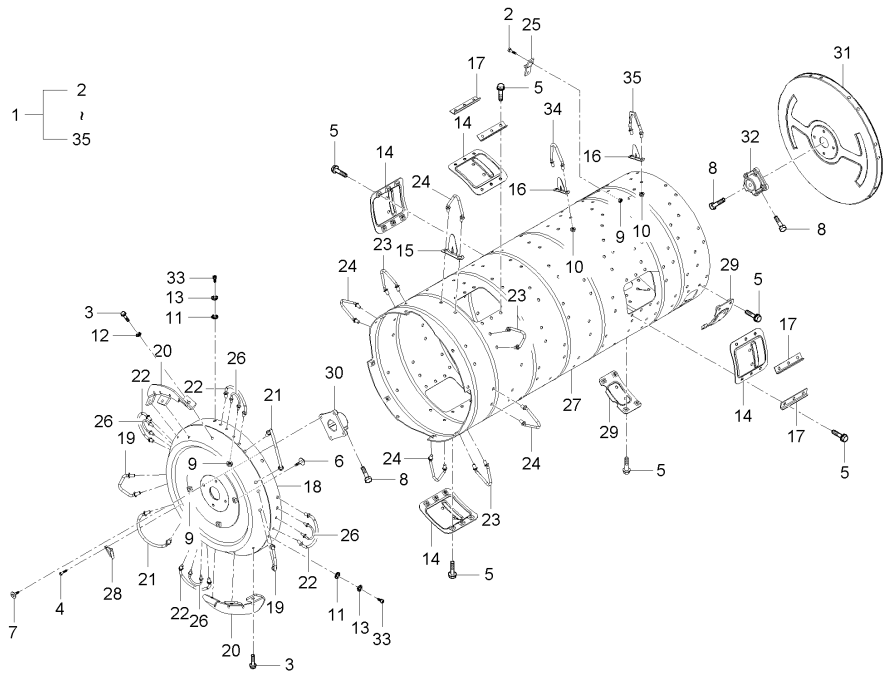

A : DXM110G , B : DXM110G-C

No.	부품번호	부품명	수량 A	수량 B	수량 C	수량 D	수량 E	I.C	비고
1	C9130-22301	훑개몸통조합	1	1					
2	01023-50616	와셔붙임볼트	2	2					M6*P1.0
3	01025-50616	와셔붙임볼트	6	6					M6*P1
4	01053-50612	볼트	2	2					
5	01123-50814	와셔붙임볼트	32	32					M8*P1.25
6	01127-50816	와셔붙임볼트	4	4					
7	01127-50820	와셔붙임볼트	8	8					
8	01173-51022	볼트	3	3					
9	02761-50060	플랜지너트	18	18					M6XP1.0
10	02763-50080	플랜지너트	274	274					M8XP1.25
11	04012-50080	평와셔	8	8					DIA18*T1.2
12	04013-50060	평와셔	6	6					M6
13	04512-50080	스프링와셔	8	8					M08
14	53821-2234-1	훑개원판뚜껑	4	4					
15	53821-2246-1	판보강잇빨	8	8					
16	53821-2249-1	판훑개날	114	114					
17	53961-2235-3	탈곡통 와셔2	8	8					
18	C7130-22324	훑개원판(좌)	1	1					
19	C7130-22342	정소치, 1	2	2					

----> 개정전의 부품이 개정후의 부품을 대체 할 수 있음 <---- 개정후의 부품이 개정전의 부품에 대체 할 수 있음
<-X-> 개정전과 후의 부품이 상호 호환성이 없음 <---> 개정전과 후의 부품이 상호 호환성이 있음
<-0-> 단품 상태로는 상호호환성이 없으나 관련 부품의 조합상태로는 호환성이 있음

CZ1-G321502 훑개몸통그룹

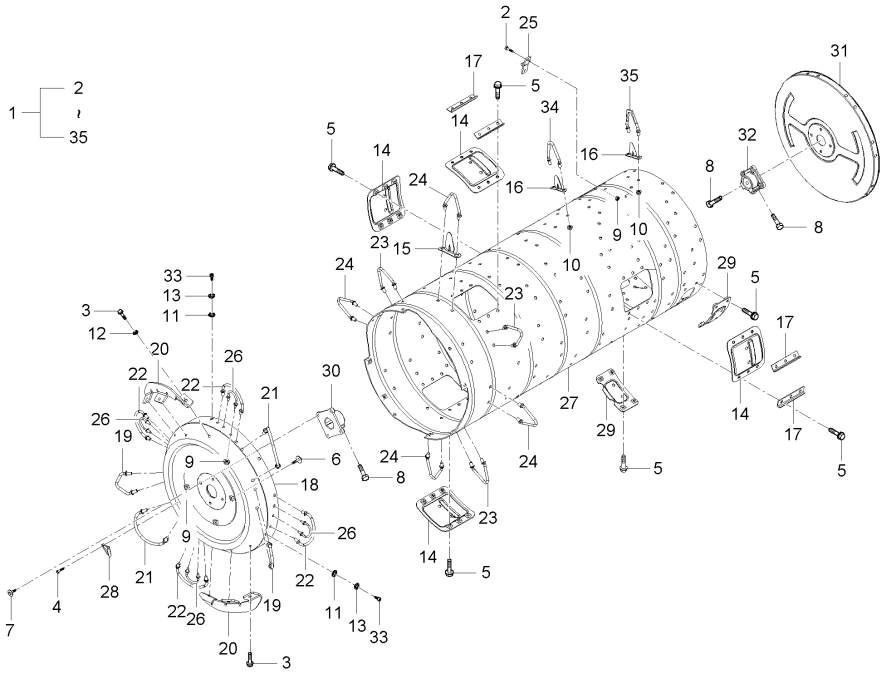

A : DXM110G , B : DXM110G-C

No.	부품번호	부품명	수량 A	수량 B	수량 C	수량 D	수량 E	I.C	비고
20	C7130-22351	정소치 1, 날개	2	2					
21	C7130-22372	정소치 2, 편형	2	2					
22	C7130-22382	정소치, 2	4	4					
23	C7130-22442	보강치, 1	4	4					
24	C7130-22472	제2보강치	4	4					
25	C7130-22521	감김방지봉	1	1					
26	C7130-22741	훑개잇빨	4	4					
27	C7230-22334	훑개몸통	1	1					
28	C7230-22372	훑개감김방지판	1	1					
29	C7230-22391	커버	2	2					
30	C7331-22311	탈곡통보스1	1	1					
31	C7331-22553	훑개원판(우)	1	1					
32	C7331-22561	훑개보스2	1	1					
33	C7633-31391	육각 구멍붙이 볼트	8	8					
34	C9130-22481	중간치	72	72					
35	C9130-22511	훑개치(편형)	49	49					

----> 개정전의 부품이 개정후의 부품을 대체 할 수 있음
<---- 개정후의 부품이 개정전의 부품에 대체 할 수 있음
<-X-> 개정전과 후의 부품이 상호 호환성이 없음
<---> 개정전과 후의 부품이 상호 호환성이 있음
<-0-> 단품 상태로는 상호호환성이 없으나 관련 부품의 조합상태로는 호환성이 있음

CZ1-G321602 훑개축그룹

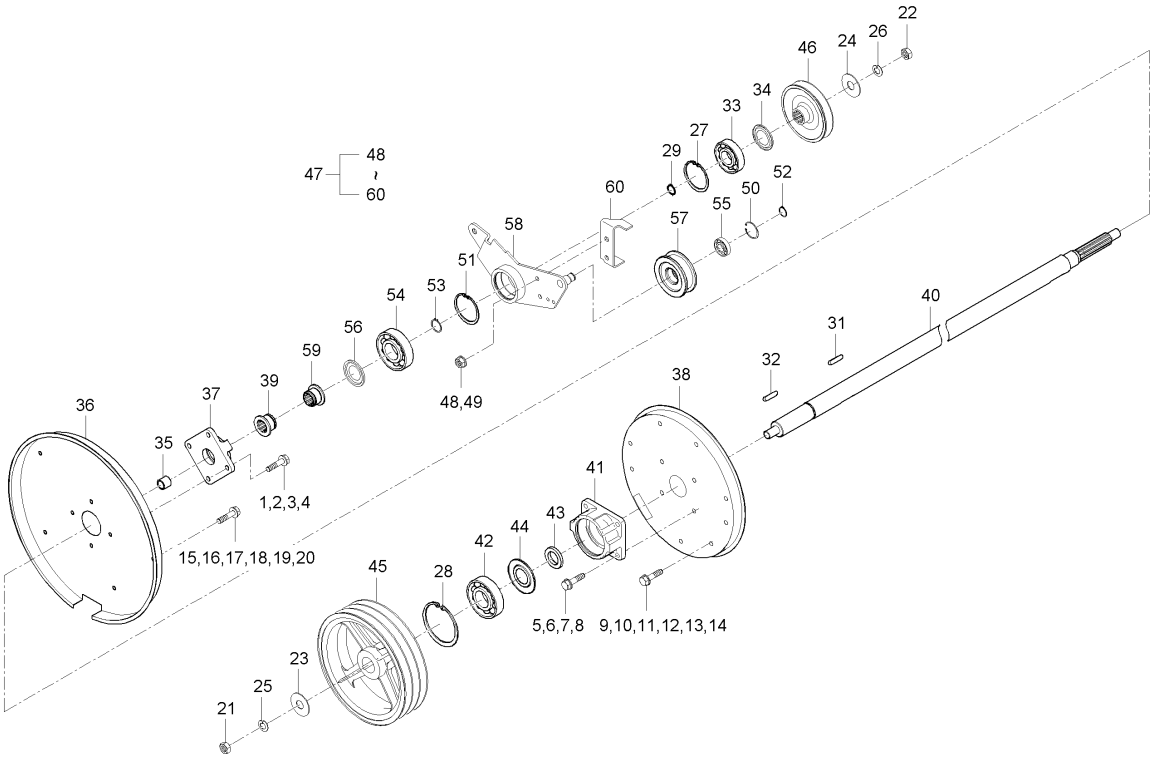

A : DXM110G , B : DXM110G-C

No.	부품번호	부품명	수량 A	수량 B	수량 C	수량 D	수량 E	I.C	비고
1	01123-50825	와셔붙임볼트	1	1					M8*P1.25
2	01123-50825	와셔붙임볼트	1	1					M8*P1.25
3	01123-50825	와셔붙임볼트	1	1					M8*P1.25
4	01123-50825	와셔붙임볼트	1	1					M8*P1.25
5	01123-50825	와셔붙임볼트	1	1					M8*P1.25
6	01123-50825	와셔붙임볼트	1	1					M8*P1.25
7	01123-50825	와셔붙임볼트	1	1					M8*P1.25
8	01123-50825	와셔붙임볼트	1	1					M8*P1.25
9	01125-50818	와셔붙임볼트	1	1					M8P1.25
10	01125-50818	와셔붙임볼트	1	1					M8P1.25
11	01125-50818	와셔붙임볼트	1	1					M8P1.25
12	01125-50818	와셔붙임볼트	1	1					M8P1.25
13	01125-50818	와셔붙임볼트	1	1					M8P1.25
14	01125-50818	와셔붙임볼트	1	1					M8P1.25
15	01125-50818	와셔붙임볼트	1	1					M8P1.25
16	01125-50818	와셔붙임볼트	1	1					M8P1.25
17	01125-50818	와셔붙임볼트	1	1					M8P1.25
18	01125-50818	와셔붙임볼트	1	1					M8P1.25
19	01125-50818	와셔붙임볼트	1	1					M8P1.25

----> 개정전의 부품이 개정후의 부품을 대체 할 수 있음 <---- 개정후의 부품이 개정전의 부품에 대체 할 수 있음
<-X-> 개정전과 후의 부품이 상호 호환성이 없음 <---> 개정전과 후의 부품이 상호 호환성이 있음
<-0-> 단품 상태로는 상호호환성이 없으나 관련 부품의 조합상태로는 호환성이 있음

CZ1-G321602 훑개축그룹

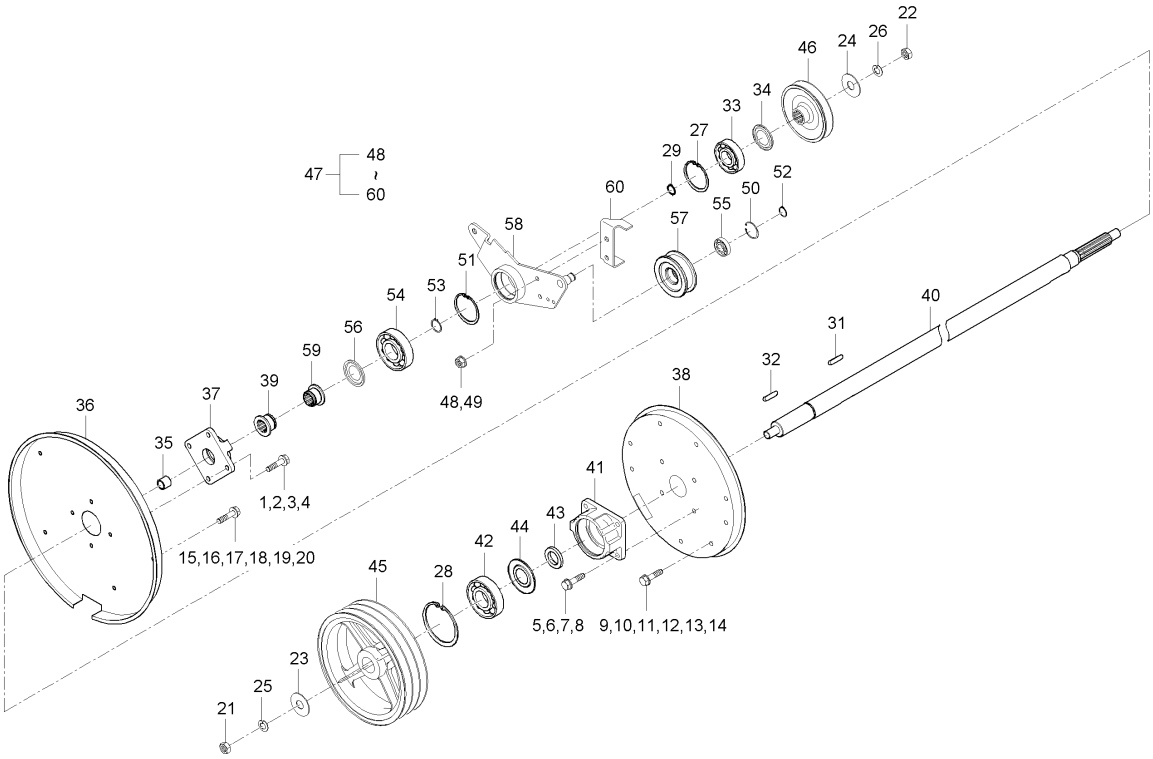

A : DXM110G , B : DXM110G-C

No.	부품번호	부품명	수량 A	수량 B	수량 C	수량 D	수량 E	I.C	비고
20	01125-50818	와셔붙임볼트	1	1					M8P1.25
21	02174-50160	너트	1	1					M16XP1.5
22	02174-50160	너트	1	1					M16XP1.5
23	04013-50160	평와셔	1	1					M16
24	04015-50160	평와셔	1	1					
25	04512-50160	스프링와셔	1	1					M16
26	04512-50160	스프링와셔	1	1					M16
27	04611-00550	스냅링	1	1					DIA55
28	04611-00750	스냅링	1	1					
29	04612-00300	스냅링	1	1					
31	05712-00745	키	1	1					
32	05712-00755	키	1	1					
33	08141-06006	볼베어링	1	1					#6006DD
34	53821-2219-2	방진덮개	1	1					
35	53821-2221-0	간격통	1	1					
36	53961-2217-0	전락방지판 2	1	1					
37	53961-2218-0	베어링잡이 2	1	1					
38	C7130-22161	전락방지판, 1	1	1					
39	C7130-22221	탈곡통축간격통	1	1					

----> 개정전의 부품이 개정후의 부품을 대체 할 수 있음
<---- 개정후의 부품이 개정전의 부품에 대체 할 수 있음
<-X-> 개정전과 후의 부품이 상호 호환성이 없음
<---> 개정전과 후의 부품이 상호 호환성이 있음
<-0-> 단품 상태로는 상호호환성이 없으나 관련 부품의 조합상태로는 호환성이 있음

CZ1-G321602 훑개축그룹

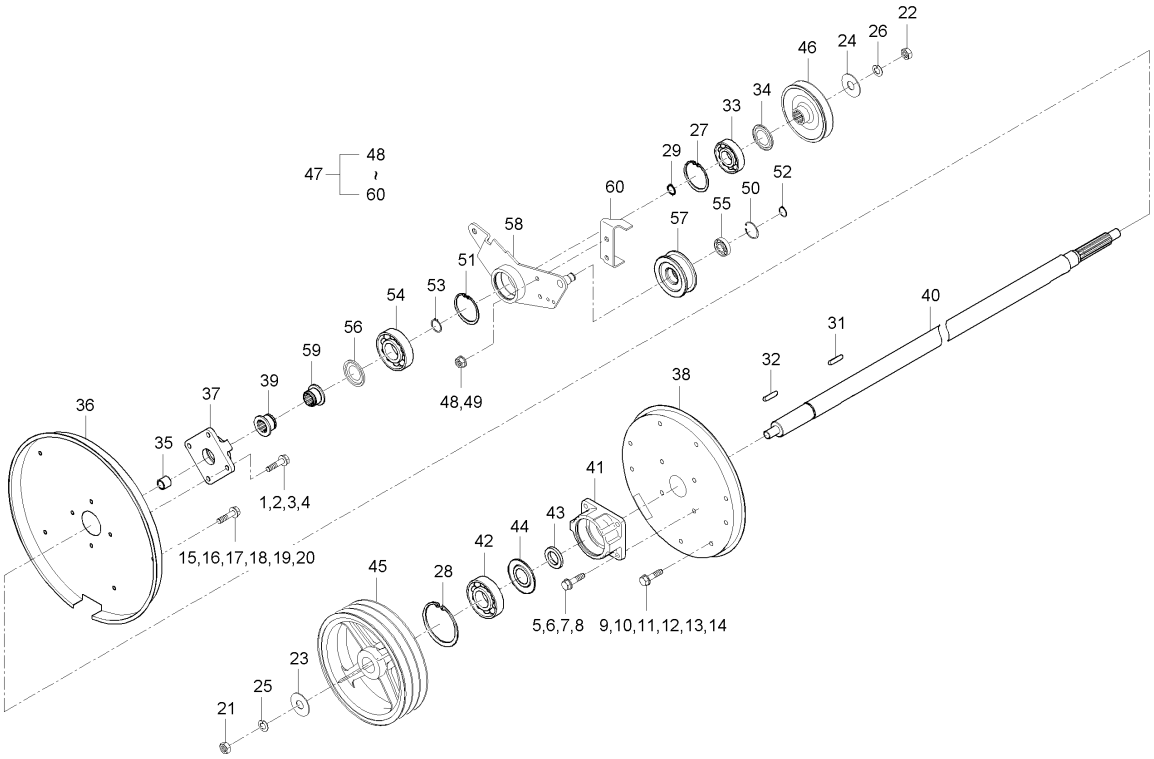

A : DXM110G , B : DXM110G-C

No.	부품번호	부품명	수량 A	수량 B	수량 C	수량 D	수량 E	I.C	비고
40	C7230-22111	훑개축	1	1					
41	C7230-22131	베어링잡이1	1	1					
42	C7331-22141	베어링	1	1					
43	C7331-22151	간격통, 3	1	1					
44	C7331-22191	방진커버	1	1					
45	C9130-22121	230V풀리	1	1					
46	CZ13-0015B	V풀리 짚배출	1	1					
47	CZ13-0022A	짚배출텐션암조합	1	1					
48	02763-50080	플랜지너트	1	1					M8XP1.25
49	02763-50080	플랜지너트	1	1					M8XP1.25
50	04611-00350	멈춤링	1	1					SK5M
51	04611-00550	스냅링	1	1					DIA55
52	04612-00150	스냅링	1	1					
53	04612-00300	스냅링	1	1					
54	08141-06006	볼베어링	1	1					#6006DD
55	08141-06202	볼베어링	1	1					#6202UU
56	53821-2219-2	방진덮개	1	1					
57	53821-3534-1	70텐션 풀리	1	1					
58	C7130-16262	짚배출텐션암	1	1					

----> 개정전의 부품이 개정후의 부품을 대체 할 수 있음 <---- 개정후의 부품이 개정전의 부품에 대체 할 수 있음
<-X-> 개정전과 후의 부품이 상호 호환성이 없음 <---> 개정전과 후의 부품이 상호 호환성이 있음
<-0-> 단품 상태로는 상호호환성이 없으나 관련 부품의 조합상태로는 호환성이 있음

CZ1-G321602 훑개축그룹

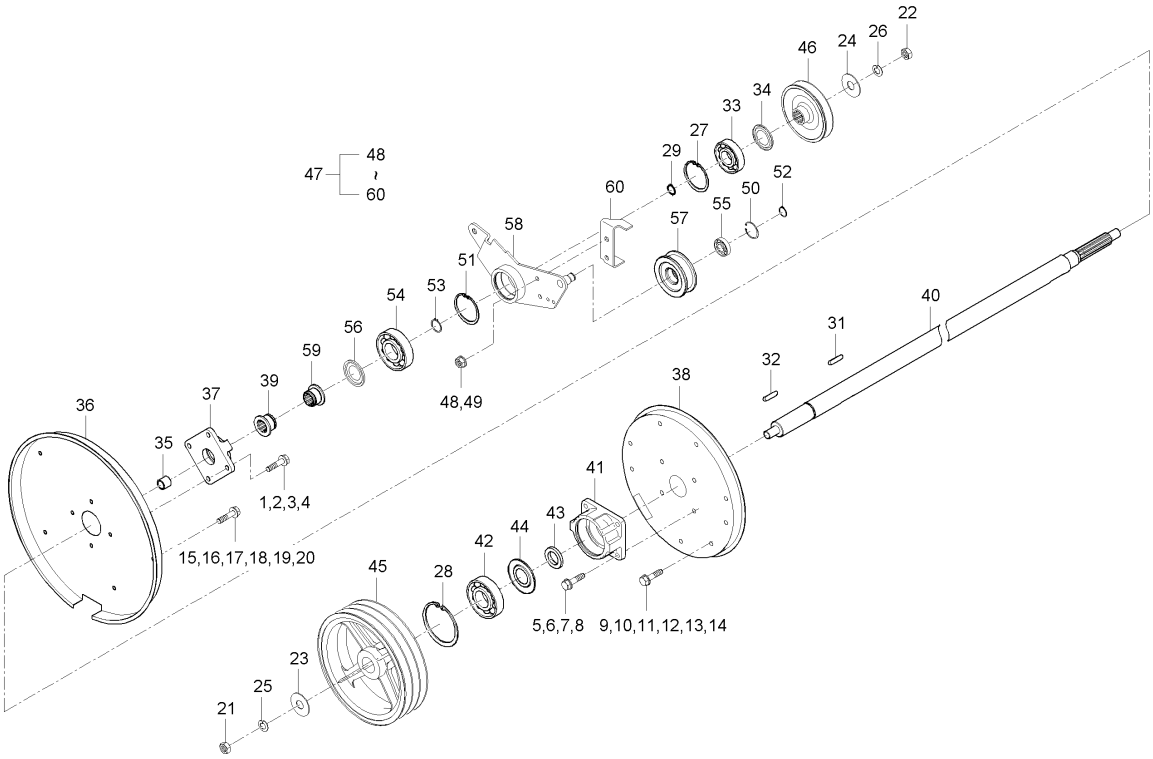

A : DXM110G , B : DXM110G-C

No.	부품번호	부품명	수량 A	수량 B	수량 C	수량 D	수량 E	I.C	비고
59	C7130-22221	탈곡통축간격통	1	1					
60	CZ13-0021A	스크레이퍼	1	1					

----> 개정전의 부품이 개정후의 부품을 대체 할 수 있음
<---- 개정후의 부품이 개정전의 부품에 대체 할 수 있음
<-X-> 개정전과 후의 부품이 상호 호환성이 없음
<---> 개정전과 후의 부품이 상호 호환성이 있음
<-0-> 단품 상태로는 상호호환성이 없으나 관련 부품의 조합상태로는 호환성이 있음

CZ1-G321802 연장수망부그룹

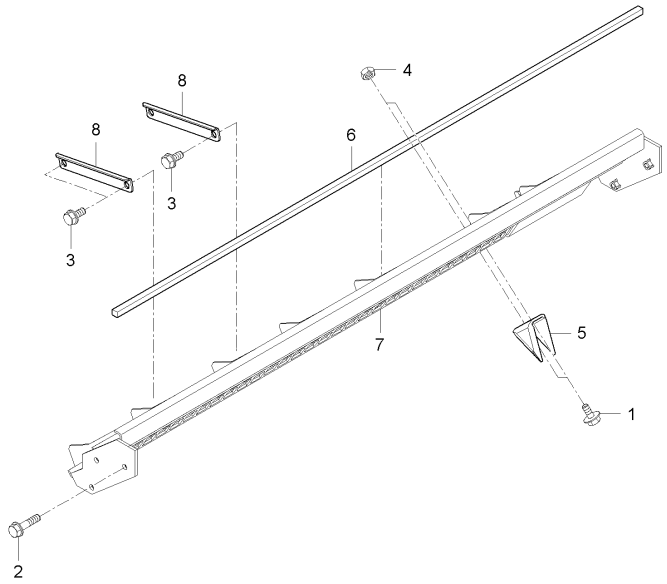

A : DXM110G , B : DXM110G-C

No.	부품번호	부품명	수량 A	수량 B	수량 C	수량 D	수량 E	I.C	비고
1	01123-50818	와셔붙임볼트	1	1					M8*P1.25
2	01123-50825	와셔붙임볼트	1	1					M8*P1.25
3	01125-50820	와셔붙임볼트	1	1					M8*P1.25
4	02114-50080	너트	1	1					M8*P1.25
5	53843-2123-0	짚절단 칼날	1	1					
6	C7230-21631	훑개실패킹1	1	1					
7	C9130-21212	연장수망	1	1					
8	CZ13-0009A	연장수망 뒤 지지대	1	1					

----> 개정전의 부품이 개정후의 부품을 대체 할 수 있음 <---- 개정후의 부품이 개정전의 부품에 대체 할 수 있음
<-X-> 개정전과 후의 부품이 상호 호환성이 없음 <---> 개정전과 후의 부품이 상호 호환성이 있음
<-0-> 단품 상태로는 상호호환성이 없으나 관련 부품의 조합상태로는 호환성이 있음

CZ1-G321902 안내암 앞뒤측판 그룹

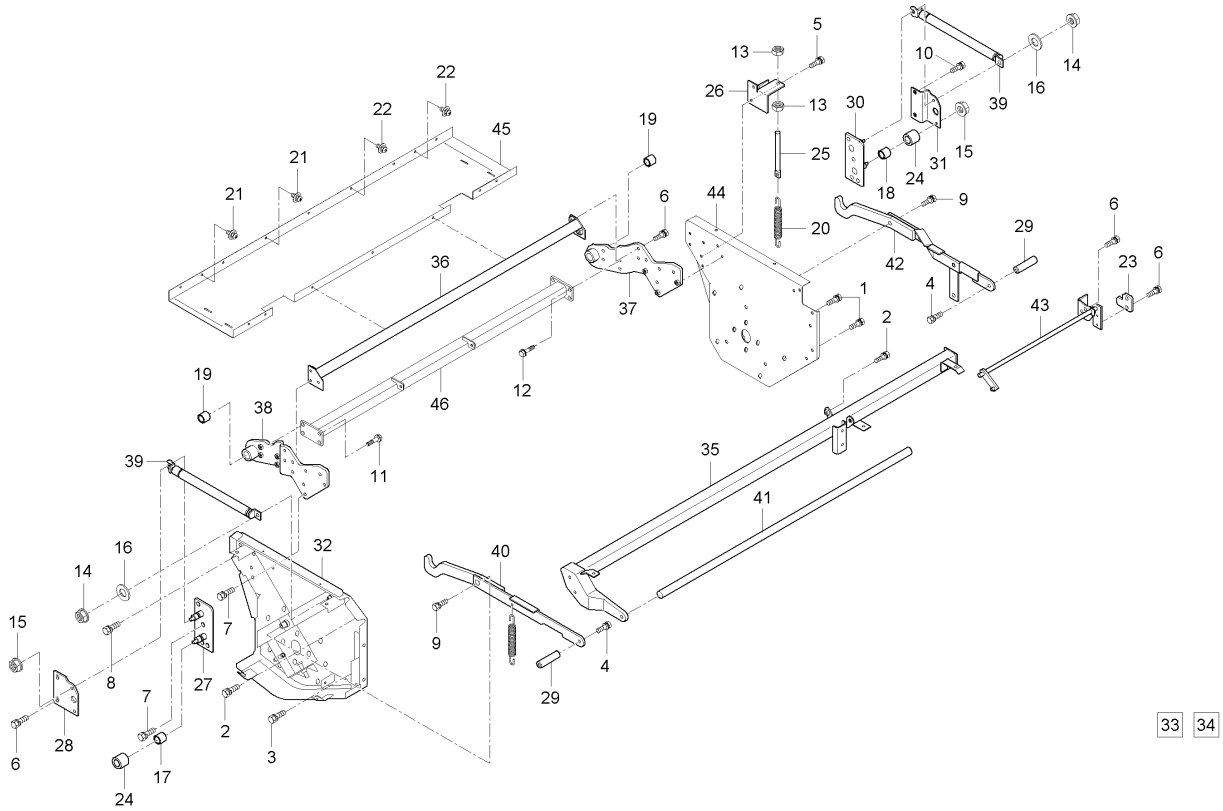

A : DXM110G , B : DXM110G-C

No.	부품번호	부품명	수량 A	수량 B	수량 C	수량 D	수량 E	I.C	비고
1	01123-50814	와셔붙임볼트	3	3					M8*P1.25
2	01123-50816	와셔붙임볼트	3	3					M8*P1.25
3	01123-50820	와셔붙임볼트	5	5					M8*P1.25
4	01123-50825	와셔붙임볼트	7	7					M8*P1.25
5	01123-50830	와셔붙임볼트	2	2					M8P1.25*30
6	01125-50820	와셔붙임볼트	6	6					M8*P1.25
7	01125-50825	와셔붙임볼트	8	8					M8*1.25
8	01125-50830	와셔붙임볼트	2	2					M8*P1.25
9	01127-50816	와셔붙임볼트	2	2					
10	01127-50820	와셔붙임볼트	2	2					
11	01135-51030	와셔붙임볼트	7	7					M10*1.25
12	01135-51030	와셔붙임볼트	1	1					M10*1.25
13	02114-50080	너트	2	2					M8*P1.25
14	02763-50080	플랜지너트	2	2					M8XP1.25
15	02763-50080	플랜지너트	7	7					M8XP1.25
16	04015-50080	평와셔	2	2					T2.6
17	08511-01520	부시	1	1					MB1520DU
18	08511-01520	부시	1	1					MB1520DU
19	08511-02525	부시	2	2					MB2525DU

----> 개정전의 부품이 개정후의 부품을 대체 할 수 있음
<---- 개정후의 부품이 개정전의 부품에 대체 할 수 있음
<-X-> 개정전과 후의 부품이 상호 호환성이 없음
<---> 개정전과 후의 부품이 상호 호환성이 있음
<-0-> 단품 상태로는 상호호환성이 없으나 관련 부품의 조합상태로는 호환성이 있음

CZ1-G321902 안내암 앞뒤측판 그룹

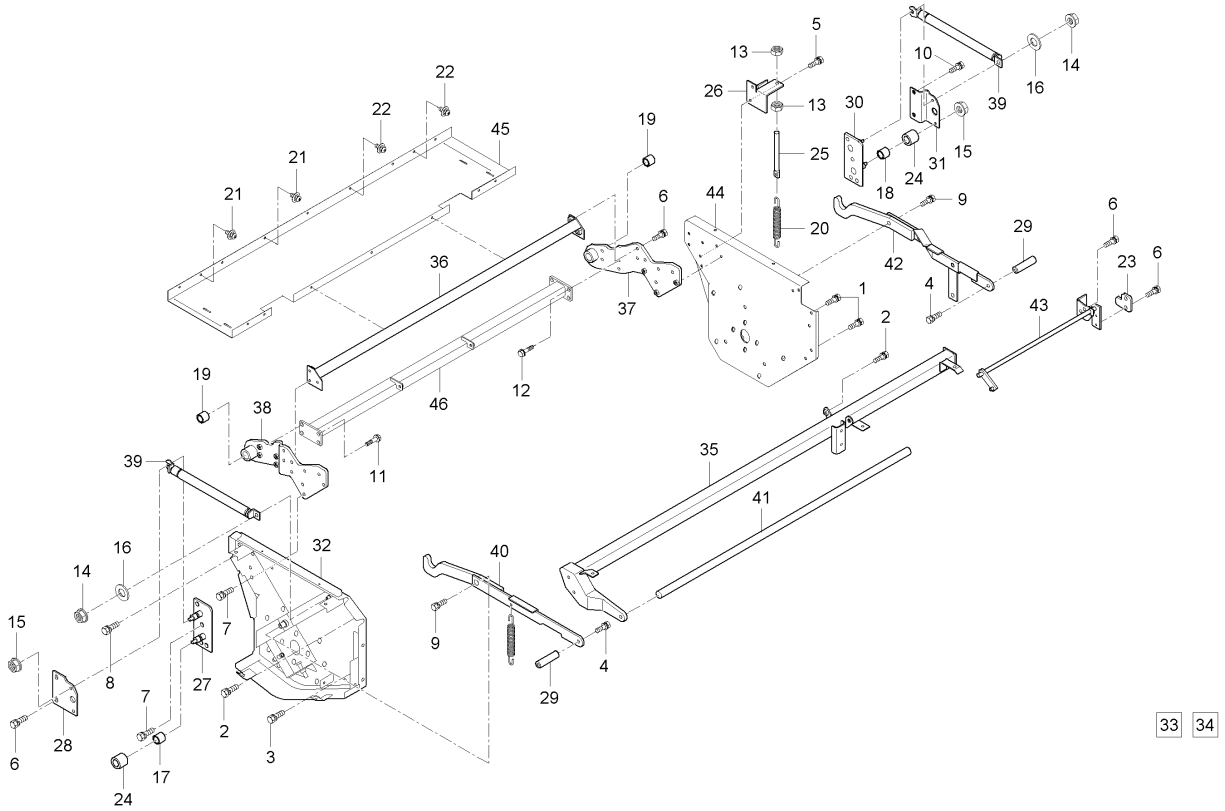

A : DXM110G , B : DXM110G-C

No.	부품번호	부품명	수량 A	수량 B	수량 C	수량 D	수량 E	I.C	비고
20	53237-3174-1	체인텐션스프링	1	1					
21	53650-6127-1	리벳	9	9					
22	53650-6127-1	리벳	7	7					
23	53961-2192-1	걸이, 2	1	1					
24	53961-2193-1	롤러, 개방뒤	2	2					
25	54513-1168-2	인장스프링받이2	1	1					
26	C7130-16341	텐션볼트베이스	1	1					
27	C7130-21731	걸이지지, 앞	1	1					
28	C7130-21751	걸이지점보강, 앞	1	1					
29	C7130-21782	개방레버	2	2					
30	C7130-21811	걸이지점, 뒤	1	1					
31	C7130-21821	걸이지지보강, 뒤	1	1					
32	C7230-10212	앞측판1조합	1	1					
33	01175-51040	볼트	2	2					
34	C7230-11212	앞측판1	1	1					
35	C7230-13114	상부프레임1	1	1					
36	C7230-21292	안카버지지프레임	1	1					
37	C7230-21713	안내암(앞)	1	1					
38	C7230-21723	안내암(뒤)	1	1					

----> 개정전의 부품이 개정후의 부품을 대체 할 수 있음 <---- 개정후의 부품이 개정전의 부품에 대체 할 수 있음
<-X-> 개정전과 후의 부품이 상호 호환성이 없음 <---> 개정전과 후의 부품이 상호 호환성이 있음
<-0-> 단품 상태로는 상호호환성이 없으나 관련 부품의 조합상태로는 호환성이 있음

CZ1-G321902 안내암 앞뒤측판 그룹

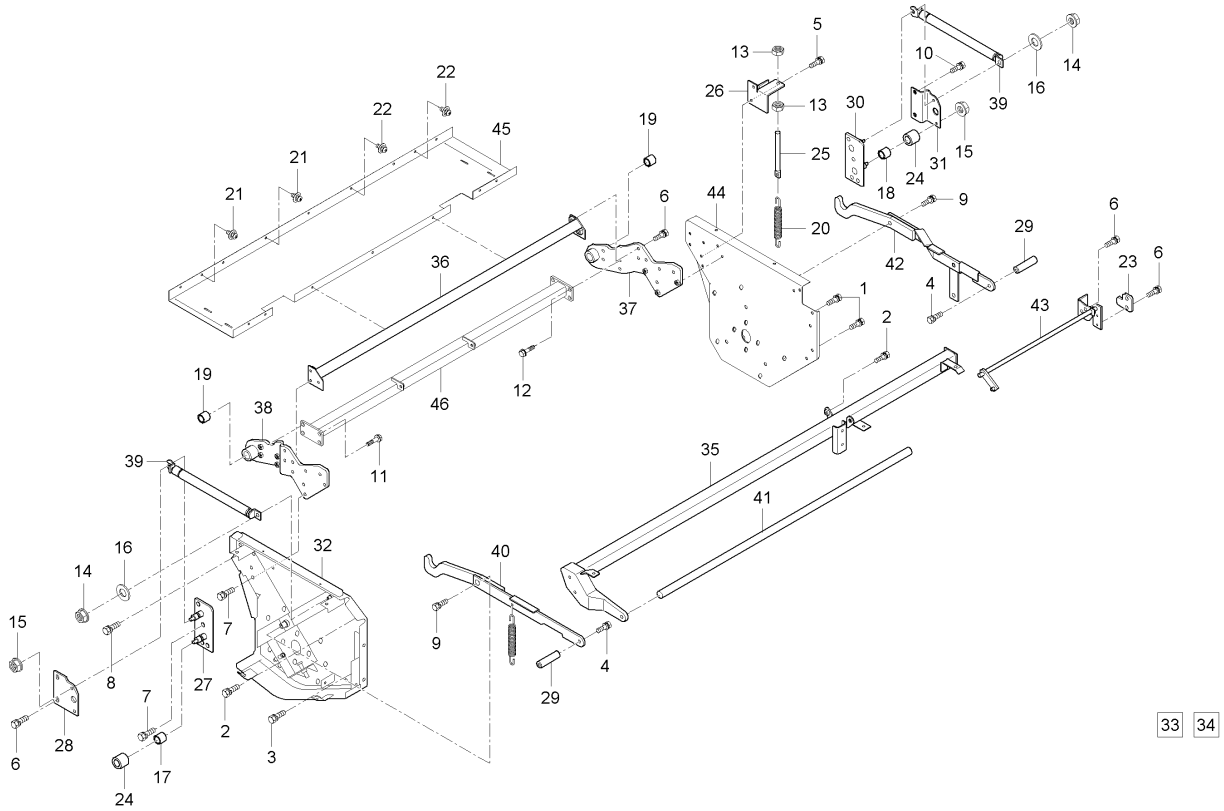

A : DXM110G , B : DXM110G-C

No.	부품번호	부품명	수량 A	수량 B	수량 C	수량 D	수량 E	I.C	비고
39	C7230-21761	가스스프링	2	2					
40	C7230-21771	개방걸이1	1	1					
41	C7230-21841	개방핸들	1	1					
42	C7230-21871	개방걸이2	1	1					
43	C7230-21913	걸이	1	1					
44	C9130-10311	뒤측판1조합	1	1					
45	C9130-16242	안카버	1	1					
46	CZ13-0097A	암지지프레임	1	1					

----> 개정전의 부품이 개정후의 부품을 대체 할 수 있음
<---- 개정후의 부품이 개정전의 부품에 대체 할 수 있음
<-X-> 개정전과 후의 부품이 상호 호환성이 없음
<---> 개정전과 후의 부품이 상호 호환성이 있음
<-0-> 단품 상태로는 상호호환성이 없으나 관련 부품의 조합상태로는 호환성이 있음

CZ1-G322002 시브센서그룹

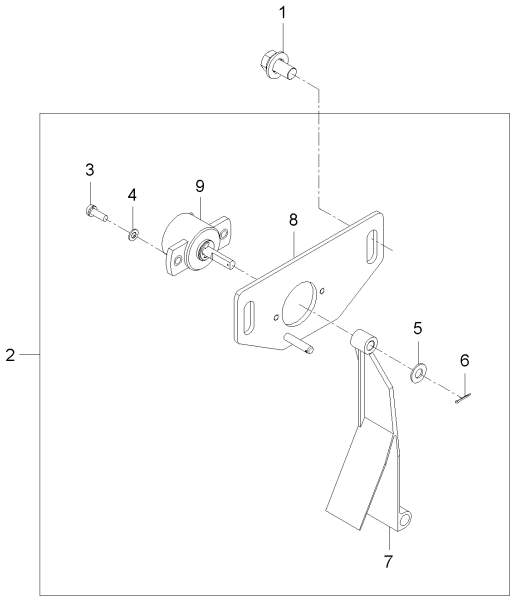

A : DXM110G , B : DXM110G-C

No.	부품번호	부품명	수량 A	수량 B	수량 C	수량 D	수량 E	I.C	비고
1	01125-50816	와셔붙임볼트	1	1					M8*P1.25
2	CZ13-0040A	센서조합	1	1					
3	03024-50412	와셔붙임소나사	1	1					
4	04013-50040	평와셔	1	1					M4
5	04013-50060	평와셔	1	1					M6
6	05511-51208	분할핀	1	1					
7	C9130-65141	날개(시브센서)	1	1					
8	CZ13-0041A	취부판	1	1					
9	CZ15-0025A	시브센서	1	1					

----> 개정전의 부품이 개정후의 부품을 대체 할 수 있음
<---- 개정후의 부품이 개정전의 부품에 대체 할 수 있음
<-X-> 개정전과 후의 부품이 상호 호환성이 없음
<---> 개정전과 후의 부품이 상호 호환성이 있음
<-0-> 단품 상태로는 상호호환성이 없으나 관련 부품의 조합상태로는 호환성이 있음

CZ1-G325102 주풍구그룹

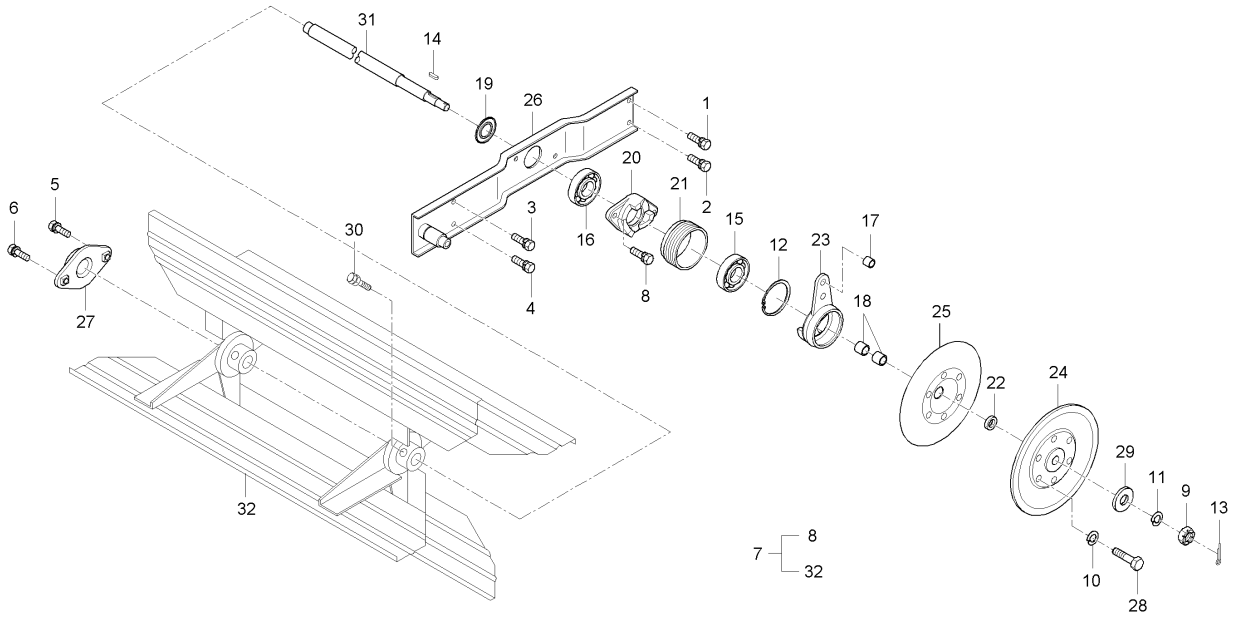

A : DXM110G , B : DXM110G-C

No.	부품번호	부품명	수량 A	수량 B	수량 C	수량 D	수량 E	I.C	비고
1	01123-50816	와셔붙임볼트	1	1					M8*P1.25
2	01123-50816	와셔붙임볼트	1	1					M8*P1.25
3	01123-50816	와셔붙임볼트	1	1					M8*P1.25
4	01123-50816	와셔붙임볼트	1	1					M8*P1.25
5	01123-50818	와셔붙임볼트	1	1					M8*P1.25
6	01123-50818	와셔붙임볼트	1	1					M8*P1.25
7	C9130-25011	풍구조합	1	1					
8	01125-50818	와셔붙임볼트	2	2					M8P1.25
9	02375-50120	홈붙이너트	1	1					M12XP1.25
10	04512-50100	스프링와셔	6	6					M10
11	04512-50120	스프링와셔	1	1					M12
12	04611-00550	스냅링	1	1					DIA55
13	05511-50318	분할핀	1	1					
14	05712-00518	키	1	1					
15	08141-06006	볼베어링	1	1					#6006DD
16	08141-06203	볼베어링	1	1					6203DD
17	08511-00807	부시	1	1					
18	08511-01715	부시	2	2					MB1715DU
19	53567-2157-3	방진덮개1	1	1					

----> 개정전의 부품이 개정후의 부품을 대체 할 수 있음 <---- 개정후의 부품이 개정전의 부품에 대체 할 수 있음
<-X-> 개정전과 후의 부품이 상호 호환성이 없음 <---> 개정전과 후의 부품이 상호 호환성이 있음
<-0-> 단품 상태로는 상호호환성이 없으나 관련 부품의 조합상태로는 호환성이 있음

CZ1-G325102 주풍구그룹

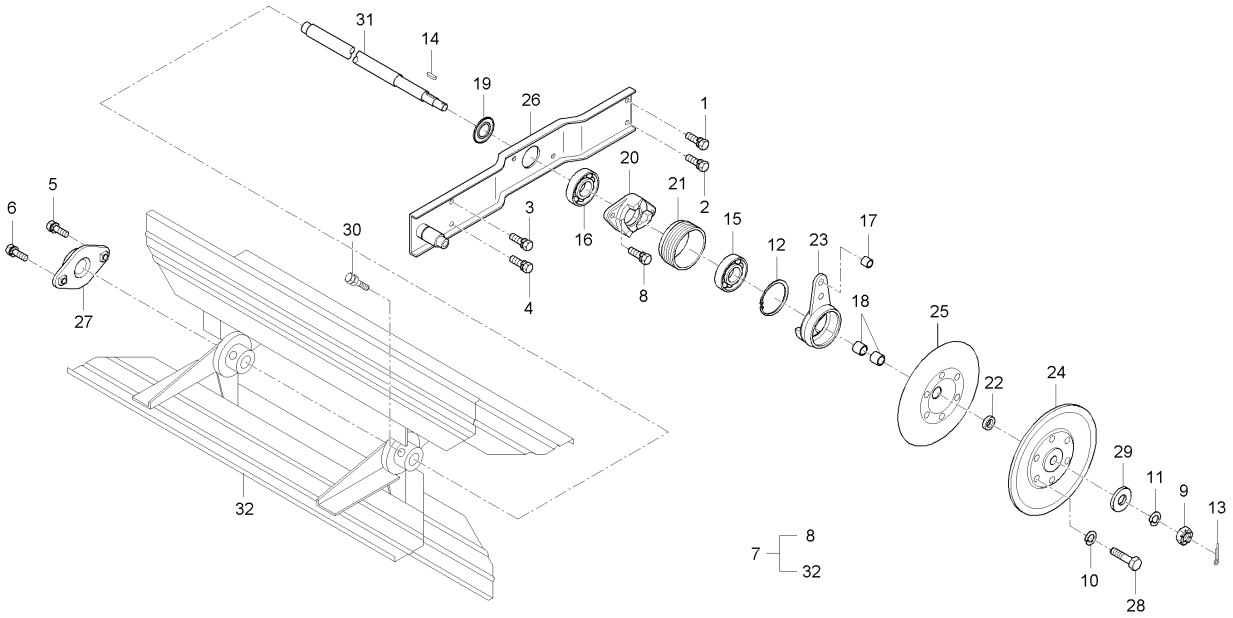

A : DXM110G , B : DXM110G-C

No.	부품번호	부품명	수량 A	수량 B	수량 C	수량 D	수량 E	I.C	비고
20	53961-2512-3	변속 캠1	1	1					
21	53961-2514-2	풍구방진고무	1	1					
22	53961-2525-1	풍구 간격통	1	1					
23	C7230-25131	변속캠 2	1	1					
24	C7230-25151	변속풀리1	1	1					
25	C7230-25171	변속풀리2	1	1					
26	C7230-25213	풍구축받침	1	1					
27	C7230-25241	풍구 베어링 잡이	1	1					
28	C7330-25161	풍구안내핀	6	6					
29	C7330-25261	와셔	1	1					
30	C7930-51021	풍구고정 볼트조합	2	2					
31	C9130-25111	풍구축	1	1					
32	C9130-25191	풍구날개	1	1					

----> 개정전의 부품이 개정후의 부품을 대체 할 수 있음 <---- 개정후의 부품이 개정전의 부품에 대체 할 수 있음
<-X-> 개정전과 후의 부품이 상호 호환성이 없음 <---> 개정전과 후의 부품이 상호 호환성이 있음
<-0-> 단품 상태로는 상호호환성이 없으나 관련 부품의 조합상태로는 호환성이 있음

CZ1-G325202 풍구텐션부 그룹

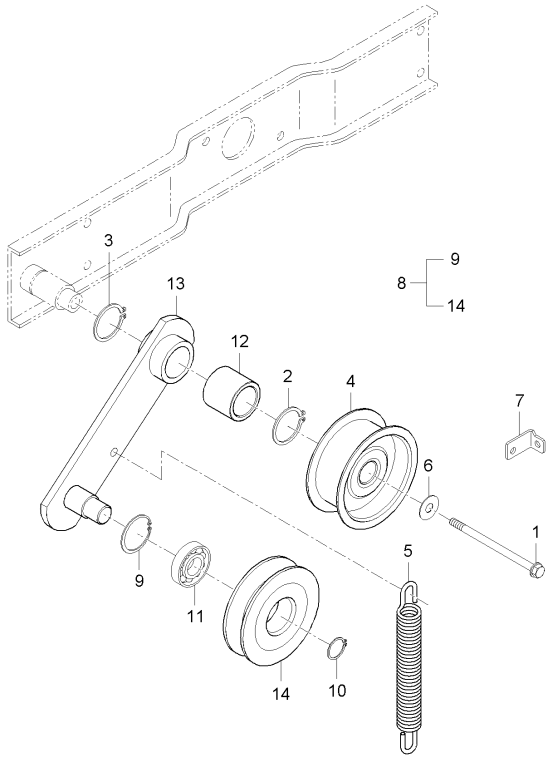

A : DXM110G , B : DXM110G-C

No.	부품번호	부품명	수량 A	수량 B	수량 C	수량 D	수량 E	I.C	비고
1	01123-50880	와셔붙임볼트	1	1					M8*1.25
2	04612-00220	스냅링	1	1					
3	04612-00220	스냅링	1	1					
4	53582-3312-1	텐션풀리, 84	1	1					
5	53961-2523-1	풍구텐션 스프링	1	1					
6	C7230-25231	평와셔	1	1					
7	C7230-25251	스프링지지대	1	1					
8	C7230-25583	풍구텐션암조합	1	1					
9	04611-00350	멈춤링	1	1					SK5M
10	04612-00150	스냅링	1	1					
11	08141-06202	볼베어링	1	1					#6202UU
12	08511-02225	부시	1	1					
13	C7230-25222	풍구텐션암	1	1					
14	C7230-25394	80텐션풀리	1	1					

----> 개정전의 부품이 개정후의 부품을 대체 할 수 있음 <---- 개정후의 부품이 개정전의 부품에 대체 할 수 있음
<-X-> 개정전과 후의 부품이 상호 호환성이 없음 <---> 개정전과 후의 부품이 상호 호환성이 있음
<-0-> 단품 상태로는 상호호환성이 없으나 관련 부품의 조합상태로는 호환성이 있음

CZ1-G325302 풍구자동 그룹

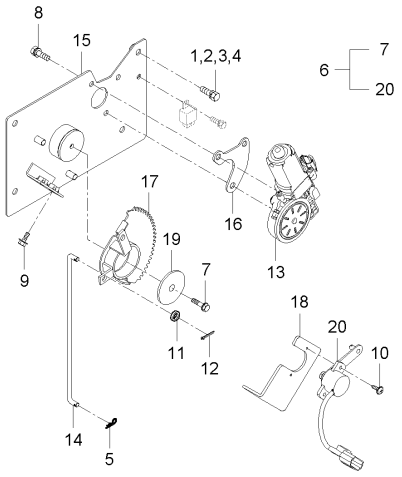

A : DXM110G , B : DXM110G-C

No.	부품번호	부품명	수량 A	수량 B	수량 C	수량 D	수량 E	I.C	비고
1	01123-50820	와셔붙임볼트	1	1					M8*P1.25
2	01123-50820	와셔붙임볼트	1	1					M8*P1.25
3	01123-50820	와셔붙임볼트	1	1					M8*P1.25
4	01123-50820	와셔붙임볼트	1	1					M8*P1.25
5	05525-50600	스냅핀	1	1					DIA1.2
6	CZ13-0042A	컨트롤러브래킷 WIND	1	1					
7	01023-50614	와셔붙임볼트	1	1					M6P1.0
8	01025-50616	와셔붙임볼트	3	3					M6*P1
9	01125-50816	와셔붙임볼트	2	2					M8*P1.25
10	03054-50408	십자홈붙이소나사	2	2					M4XP0.7
11	04013-50060	평와셔	1	1					M6
12	05511-51612	분할핀	1	1					
13	C7210-97201	모터(q타입)	1	1					
14	C7230-25273	변속로드	1	1					
15	C7230-25312	풍구모터케이스	1	1					
16	C7230-25322	간격판	1	1					
17	C7230-26861	변속암	1	1					
18	C7230-26871	풍구센서지지	1	1					
19	C7230-26891	채프플레이트	1	1					

----> 개정전의 부품이 개정후의 부품을 대체 할 수 있음 <---- 개정후의 부품이 개정전의 부품에 대체 할 수 있음
<-X-> 개정전과 후의 부품이 상호 호환성이 없음 <---> 개정전과 후의 부품이 상호 호환성이 있음
<-0-> 단품 상태로는 상호호환성이 없으나 관련 부품의 조합상태로는 호환성이 있음

CZ1-G325302 풍구자동 그룹

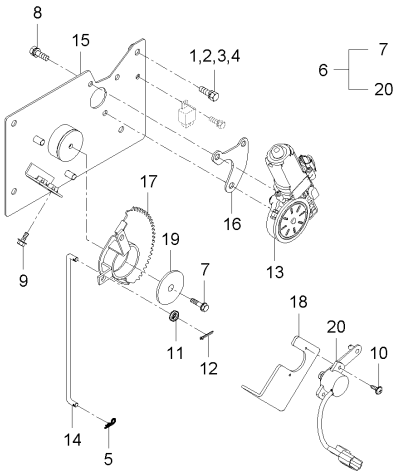

A : DXM110G , B : DXM110G-C

No.	부품번호	부품명	수량 A	수량 B	수량 C	수량 D	수량 E	I.C	비고
20	T4682-32231	스트로크센서조합	1	1					

----> 개정전의 부품이 개정후의 부품을 대체 할 수 있음
<---- 개정후의 부품이 개정전의 부품에 대체 할 수 있음
<-X-> 개정전과 후의 부품이 상호 호환성이 없음
<---> 개정전과 후의 부품이 상호 호환성이 있음
<-0-> 단품 상태로는 상호호환성이 없으나 관련 부품의 조합상태로는 호환성이 있음

CZ1-G325402 부풍구 그룹

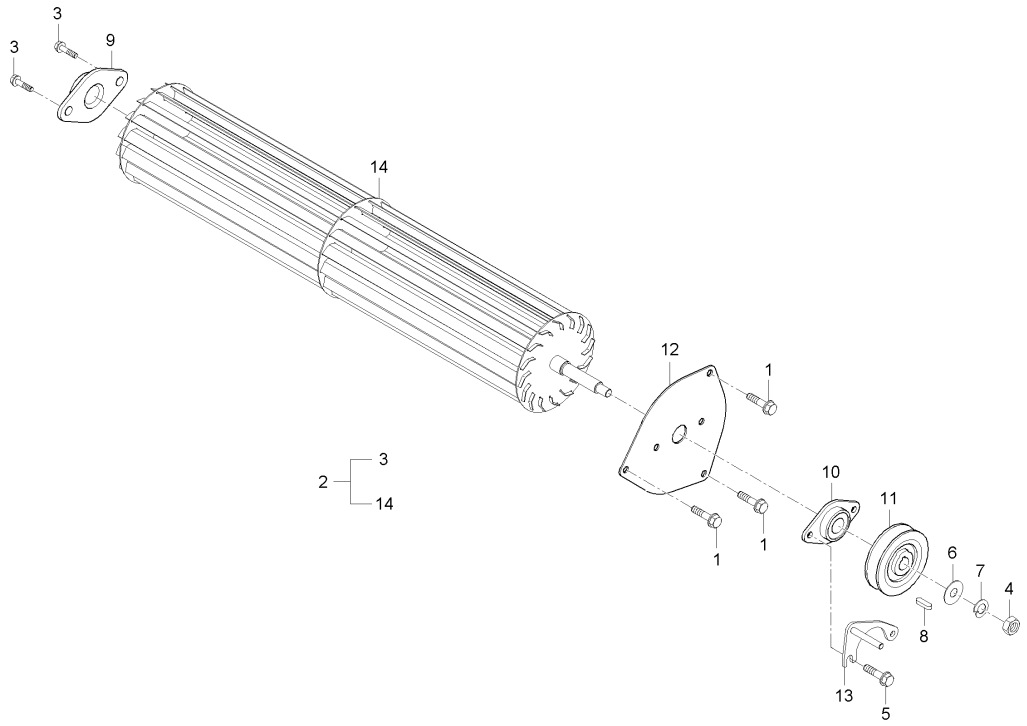

A : DXM110G , B : DXM110G-C

No.	부품번호	부품명	수량 A	수량 B	수량 C	수량 D	수량 E	I.C	비고
1	01123-50816	와셔붙임볼트	1	1					M8*P1.25
2	C9130-25052	부풍구조합	1	1					
3	01125-50822	와셔붙임볼트	2	2					
4	02174-50120	너트	1	1					M12*P1.25
5	01125-50822	와셔붙임볼트	2	2					
6	04013-50120	평와셔	1	1					M12
7	04512-50120	스프링와셔	1	1					M12
8	05712-00525	키	1	1					7*7*29
9	C7230-25241	풍구 베어링 잡이	1	1					
10	C7230-25381	풍구 베어링 잡이	1	1					
11	C7230-25522	부풍구풀리(96)	1	1					
12	C7230-25541	부풍구잡이판	1	1					
13	C7230-25591	부풍구리테이너	1	1					
14	C9130-25512	부풍구	1	1					

----> 개정전의 부품이 개정후의 부품을 대체 할 수 있음 <---- 개정후의 부품이 개정전의 부품에 대체 할 수 있음
<-X-> 개정전과 후의 부품이 상호 호환성이 없음 <---> 개정전과 후의 부품이 상호 호환성이 있음
<-0-> 단품 상태로는 상호호환성이 없으나 관련 부품의 조합상태로는 호환성이 있음

CZ1-G325502 2번풍구그룹

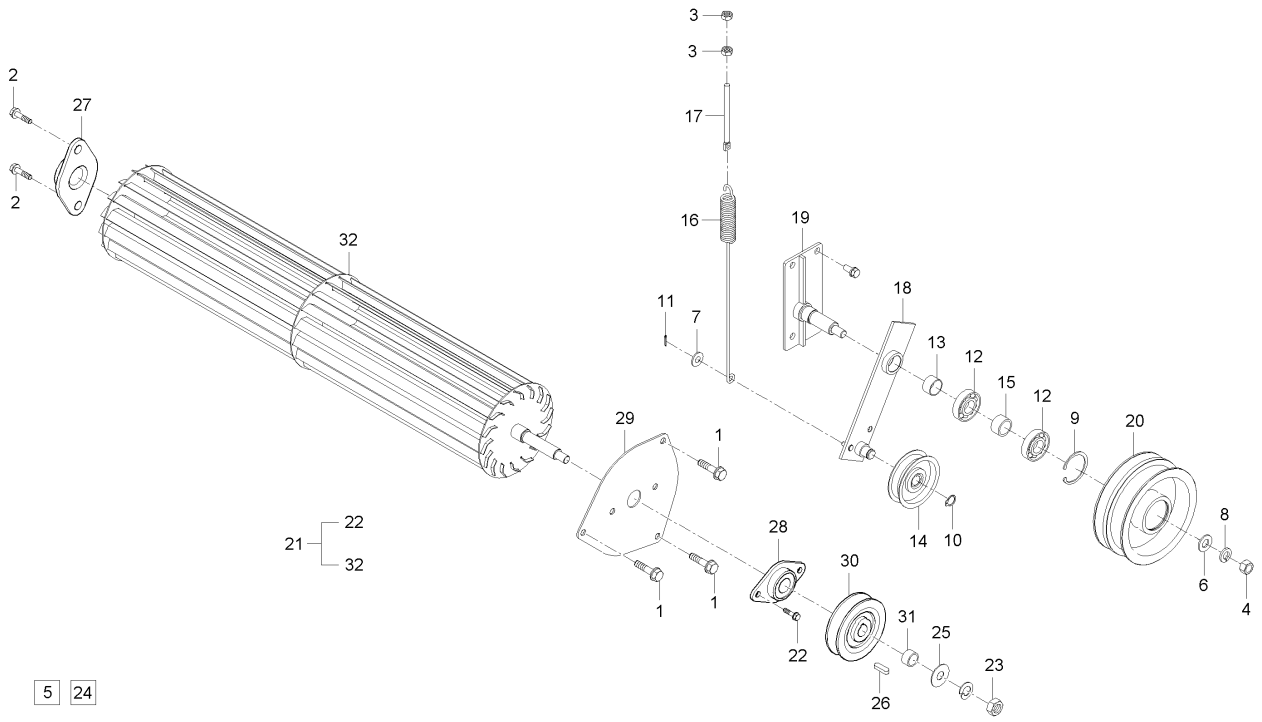

A : DXM110G , B : DXM110G-C

No.	부품번호	부품명	수량 A	수량 B	수량 C	수량 D	수량 E	I.C	비고
1	01123-50816	와셔붙임볼트	1	1					M8*P1.25
2	01125-50816	와셔붙임볼트	1	1					M8*P1.25
3	02114-50080	너트	1	1					M8*P1.25
4	02174-50120	너트	1	1					M12*P1.25
5	01125-50822	와셔붙임볼트	2	2					
6	04013-50120	평와셔	1	1					M12
7	04015-50060	평와셔	1	1					M6
8	04512-50120	스프링와셔	1	1					M12
9	04611-00470	스냅링	1	1					
10	04612-00150	스냅링	1	1					
11	05511-51612	분할핀	1	1					
12	08141-06204	볼베어링	1	1					#6204DD
13	08511-02215	부시	1	1					MB2215DU
14	53243-3101-1	텐션풀리조합	1	1					
15	53961-2632-0	15간격통	1	1					
16	53961-2636-0	요동 텐션 스프링	1	1					
17	54513-1168-2	인장스프링받이2	1	1					
18	C7230-25331	2번풍구텐션암	1	1					
19	C7230-25761	2번아이들풀리축	1	1					

----> 개정전의 부품이 개정후의 부품을 대체 할 수 있음 <---- 개정후의 부품이 개정전의 부품에 대체 할 수 있음
<-X-> 개정전과 후의 부품이 상호 호환성이 없음 <---> 개정전과 후의 부품이 상호 호환성이 있음
<-0-> 단품 상태로는 상호호환성이 없으나 관련 부품의 조합상태로는 호환성이 있음

CZ1-G325502 2번풍구그룹

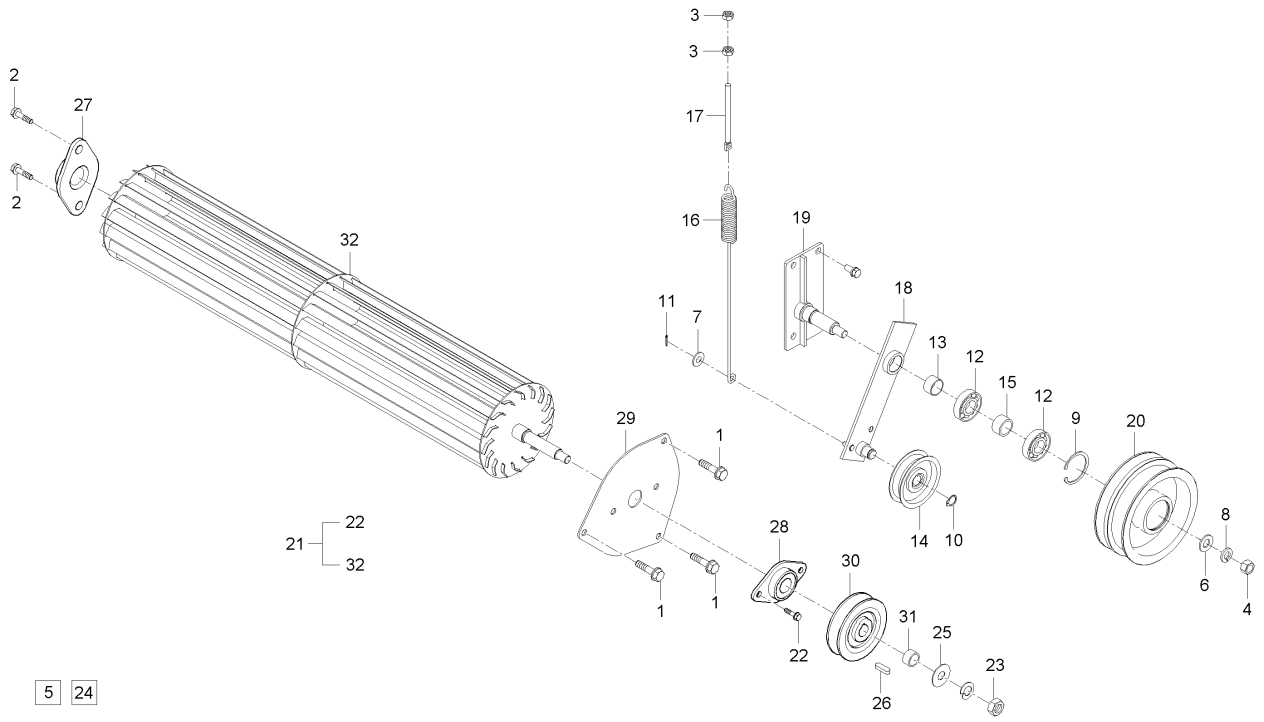

A : DXM110G , B : DXM110G-C

No.	부품번호	부품명	수량 A	수량 B	수량 C	수량 D	수량 E	I.C	비고
20	C7230-25771	153-135 아이들풀리	1	1					
21	C9130-25071	2번풍구조합	1	1					
22	01123-50816	와셔붙임볼트	2	2					M8*P1.25
23	02174-50120	너트	1	1					M12*P1.25
24	01125-50822	와셔붙임볼트	2	2					
25	04013-50120	평와셔	1	1					M12
26	05712-00525	키	1	1					7*7*29
27	C7230-25241	풍구 베어링 잡이	1	1					
28	C7230-25381	풍구 베어링 잡이	1	1					
29	C7230-25571	2번풍구잡이판	1	1					
30	C7230-25721	2번풍구풀리(B90)	1	1					
31	C7230-25731	간격통, 8	1	1					
32	C9130-25711	2번풍구	1	1					

----> 개정전의 부품이 개정후의 부품을 대체 할 수 있음 <---- 개정후의 부품이 개정전의 부품에 대체 할 수 있음
<-X-> 개정전과 후의 부품이 상호 호환성이 없음 <---> 개정전과 후의 부품이 상호 호환성이 있음
<-0-> 단품 상태로는 상호호환성이 없으나 관련 부품의 조합상태로는 호환성이 있음

CZ1-G325602 3번손실방지 그룹

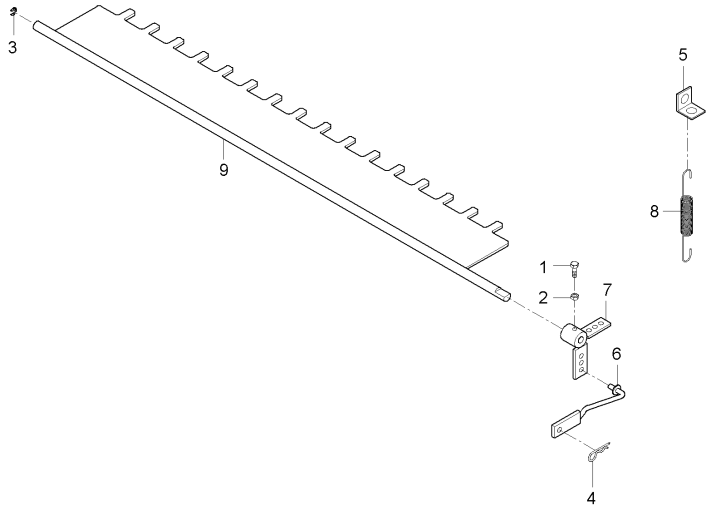

A : DXM110G , B : DXM110G-C

No.	부품번호	부품명	수량 A	수량 B	수량 C	수량 D	수량 E	I.C	비고
1	01053-50625	볼트	1	1					M6*P1.0
2	02014-50060	너트	1	1					M6*P1.0
3	04613-50060	스냅링	1	1					
4	05515-50600	스냅핀	1	1					
5	53961-4626-1	커버개방멈춤쇠	1	1					
6	C7130-36122	비산방지링크1	1	1					
7	C7130-36131	비산방지링크2	1	1					
8	C7810-31931	되돌림스프링	1	1					
9	C9130-36111	비산막음판	1	1					

----> 개정전의 부품이 개정후의 부품을 대체 할 수 있음 <---- 개정후의 부품이 개정전의 부품에 대체 할 수 있음
<-X-> 개정전과 후의 부품이 상호 호환성이 없음 <---> 개정전과 후의 부품이 상호 호환성이 있음
<-0-> 단품 상태로는 상호호환성이 없으나 관련 부품의 조합상태로는 호환성이 있음

CZ1-G326102 요동축 그룹

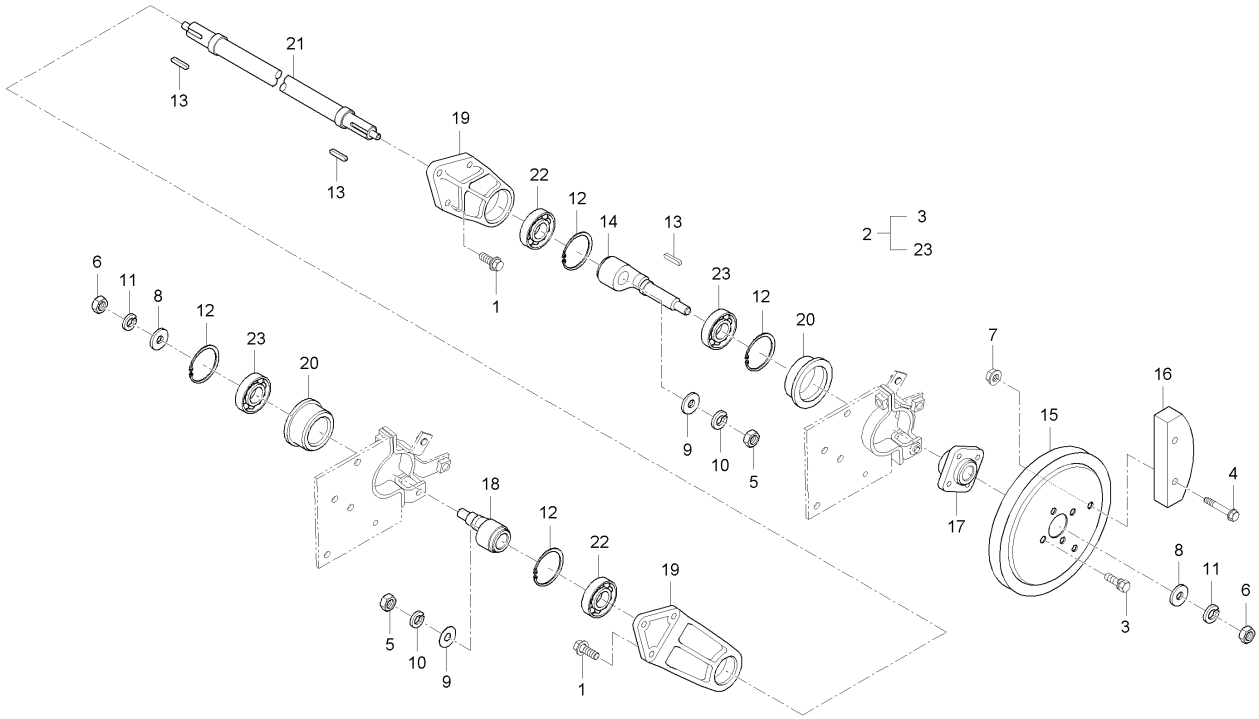

A : DXM110G , B : DXM110G-C

No.	부품번호	부품명	수량 A	수량 B	수량 C	수량 D	수량 E	I.C	비고
1	01125-50825	와셔붙임볼트	6	6					M8*1.25
2	C9130-26102	요동축조합	1	1					
3	01123-50816	와셔붙임볼트	4	4					M8*P1.25
4	01123-50845	와셔붙임볼트	2	2					M8*P1.25
5	02114-50080	너트	2	2					M8*P1.25
6	02176-50120	너트	2	2					M12*1.25
7	02763-50080	플랜지너트	2	2					M8XP1.25
8	04013-50120	평와셔	2	2					M12
9	04015-50080	평와셔	2	2					T2.6
10	04512-50080	스프링와셔	2	2					M08
11	04512-50120	스프링와셔	2	2					M12
12	04611-00470	스냅링	4	4					
13	05712-00525	키	3	3					7*7*29
14	53961-2612-2	요동축2	1	1					
15	53961-2614-2	200V풀리1	1	1					
16	53961-2615-1	발란스웨이트	1	1					
17	53961-2616-1	요동풀리보스	1	1					
18	C7230-26131	요동축3	1	1					
19	C7230-26171	요동암	2	2					

----> 개정전의 부품이 개정후의 부품을 대체 할 수 있음 <---- 개정후의 부품이 개정전의 부품에 대체 할 수 있음
<-X-> 개정전과 후의 부품이 상호 호환성이 없음 <---> 개정전과 후의 부품이 상호 호환성이 있음
<-0-> 단품 상태로는 상호호환성이 없으나 관련 부품의 조합상태로는 호환성이 있음

CZ1-G326102 요동축 그룹

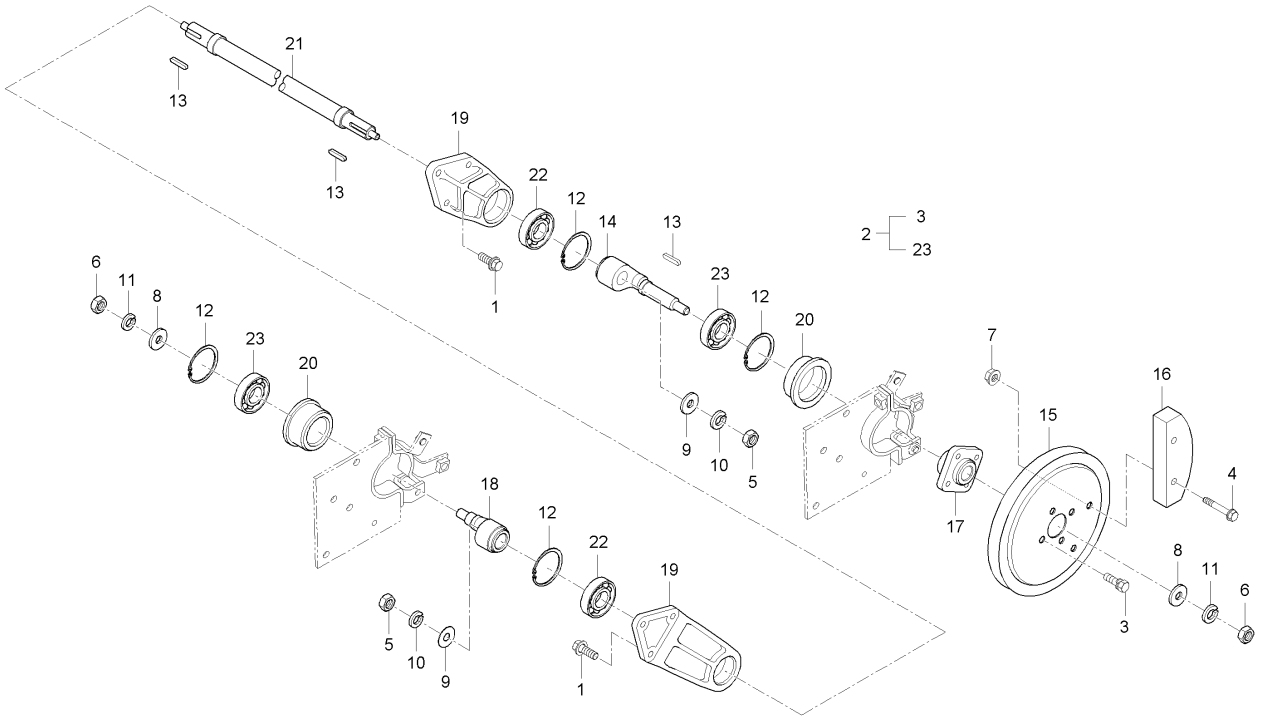

A : DXM110G , B : DXM110G-C

No.	부품번호	부품명	수량 A	수량 B	수량 C	수량 D	수량 E	I.C	비고
20	C7230-26181	요동베어링잡이	2	2					
21	C9130-26111	요동축1	1	1					
22	CZ13-0131A	볼베어링	2	2					
23	CZ13-0132A	볼베어링	2	2					

----> 개정전의 부품이 개정후의 부품을 대체 할 수 있음
<---- 개정후의 부품이 개정전의 부품에 대체 할 수 있음
<-X-> 개정전과 후의 부품이 상호 호환성이 없음
<---> 개정전과 후의 부품이 상호 호환성이 있음
<-0-> 단품 상태로는 상호호환성이 없으나 관련 부품의 조합상태로는 호환성이 있음

CZ1-G326202 시브케이스그룹

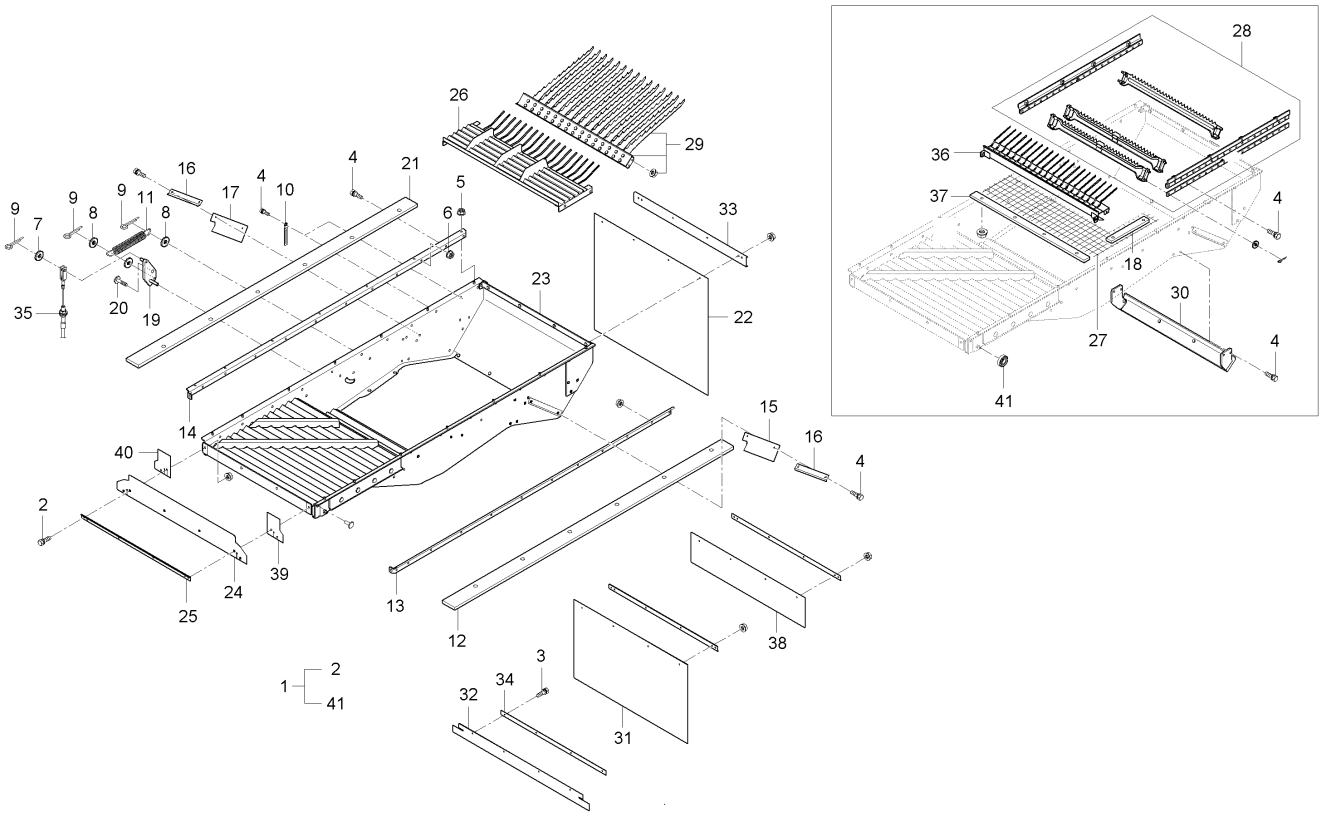

A : DXM110G , B : DXM110G-C

No.	부품번호	부품명	수량 A	수량 B	수량 C	수량 D	수량 E	I.C	비고
1	C9130-26402	시브케이스조합	1	1					
2	01023-50612	와셔붙임볼트	4	4					M6*P1.0
3	01025-50616	와셔붙임볼트	4	4					M6*P1
4	01123-50816	와셔붙임볼트	44	44					M8*P1.25
5	02761-50060	플랜지너트	28	28					M6XP1.0
6	02763-50080	플랜지너트	34	34					M8XP1.25
7	04013-50120	평와셔	1	1					M12
8	04013-50140	평와셔	3	3					M14
9	05511-50225	분할핀	3	3					
10	13824-6758-1	배선잡이	2	2					
11	C7130-26832	채프조절스프링	1	1					
12	C7230-26422	시브케이스시일(좌)	1	1					
13	C7230-26434	시브케이스시일누름1	1	1					
14	C7230-26454	시브케이스시일누름2	1	1					
15	C7230-26461	시브케이스시일3	1	1					
16	C7230-26473	시브케이스시일누름, 3	2	2					
17	C7230-26481	시브케이스시일4	1	1					
18	C7230-26591	네트누름판2	2	2					
19	C7230-26813	채프조작암	1	1					

----> 개정전의 부품이 개정후의 부품을 대체 할 수 있음 <---- 개정후의 부품이 개정전의 부품에 대체 할 수 있음
<-X-> 개정전과 후의 부품이 상호 호환성이 없음 <---> 개정전과 후의 부품이 상호 호환성이 있음
<-0-> 단품 상태로는 상호호환성이 없으나 관련 부품의 조합상태로는 호환성이 있음

CZ1-G326202 시브케이스그룹

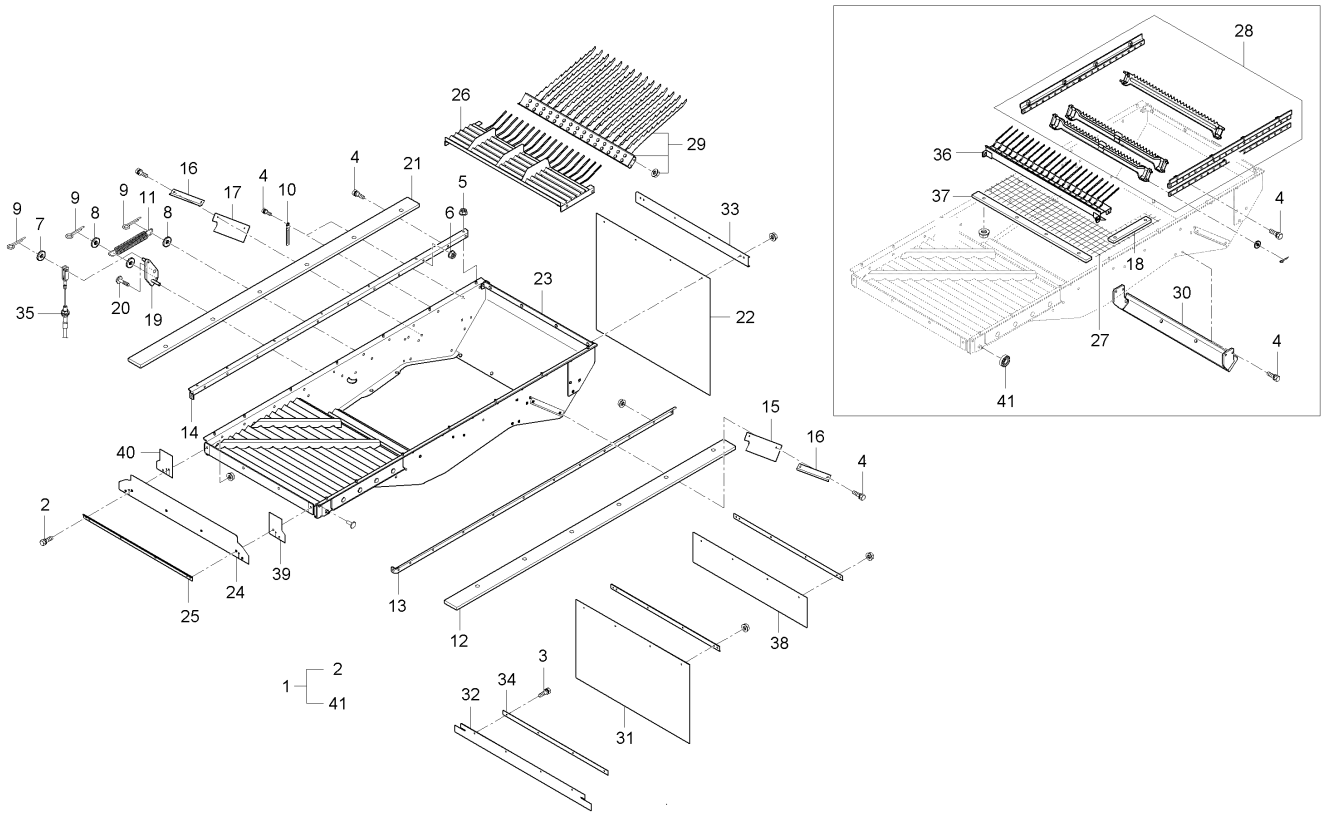

A : DXM110G , B : DXM110G-C

No.	부품번호	부품명	수량 A	수량 B	수량 C	수량 D	수량 E	I.C	비고
20	C7230-26821	채프조작암볼트	1	1					
21	C7230-27112	시브케이스시일1(우)	1	1					
22	C9130-26221	요동축시일	1	1					
23	C9130-26411	시브케이스	1	1					
24	C9130-26531	시브케이스시일6	1	1					
25	C9130-26542	시브안내판7	3	3					
26	C9130-26561	시브조합(2층)	1	1					
27	C9130-26582	네트(25.5)	1	1					
28	C9130-26601	시브조합	1	1					
29	C9130-26701	스트로랙조합	1	1					
30	C9130-26732	선별판	1	1					
31	C9130-26741	선별시일, 1	1	1					
32	C9130-26761	시일(앞)	1	1					
33	C9130-26771	배진조절판	1	1					
34	C9130-26781	시브안내판(앞)	1	1					
35	C9130-26841	채프조작와이어	1	1					
36	C9130-26881	부풍구분리막음판	1	1					
37	C9130-27121	네트누름판1	1	1					
38	C9130-27141	시브케이스시일5	1	1					

----> 개정전의 부품이 개정후의 부품을 대체 할 수 있음
<---- 개정후의 부품이 개정전의 부품에 대체 할 수 있음
<-X-> 개정전과 후의 부품이 상호 호환성이 없음
<---> 개정전과 후의 부품이 상호 호환성이 있음
<-0-> 단품 상태로는 상호호환성이 없으나 관련 부품의 조합상태로는 호환성이 있음

CZ1-G326202 시브케이스그룹

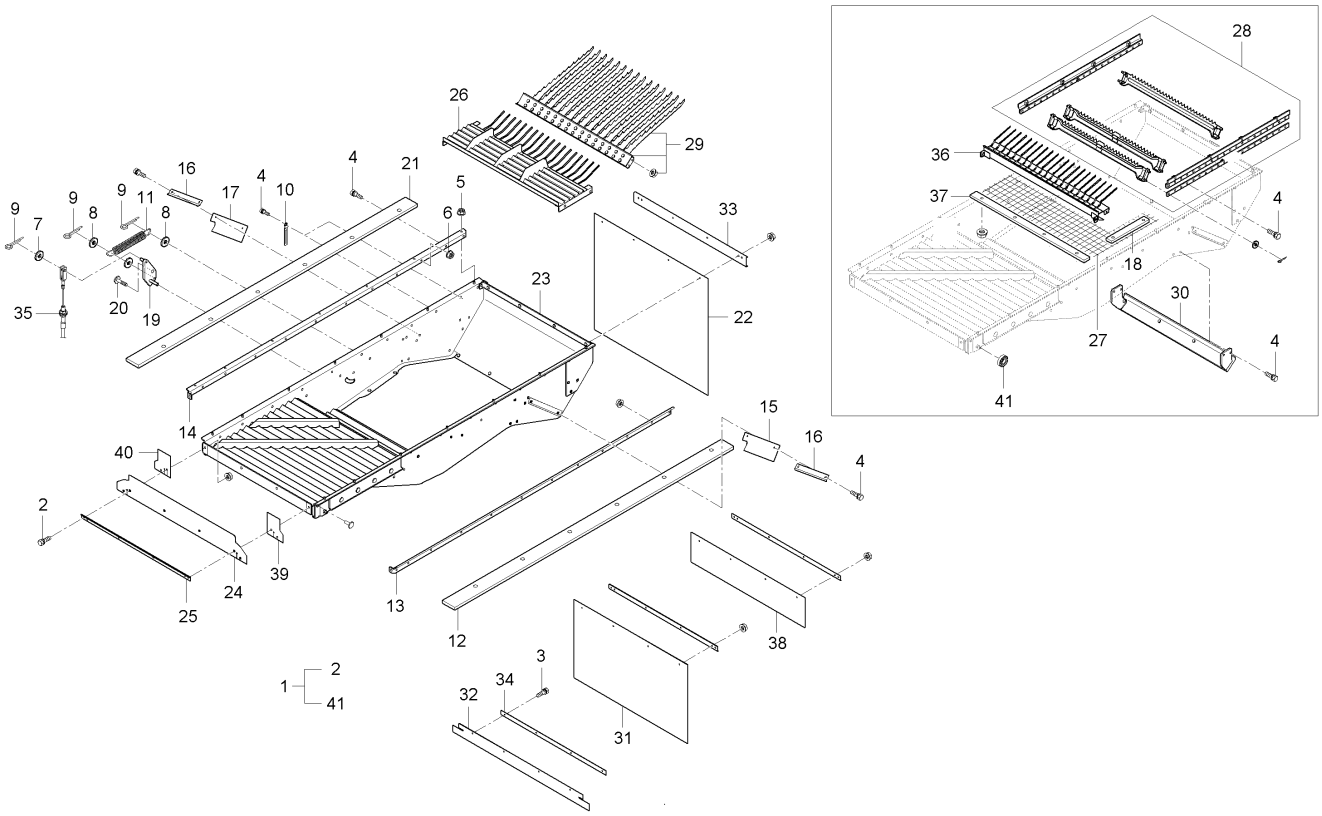

A : DXM110G , B : DXM110G-C

No.	부품번호	부품명	수량 A	수량 B	수량 C	수량 D	수량 E	I.C	비고
39	CZ13-0005A	시브케이스시일 뒤	1	1					
40	CZ13-0031A	시브케이스시일 뒤 1	1	1					
41	CZ13-0133A	볼베어링	2	2					

----> 개정전의 부품이 개정후의 부품을 대체 할 수 있음 <---- 개정후의 부품이 개정전의 부품에 대체 할 수 있음
<-X-> 개정전과 후의 부품이 상호 호환성이 없음 <---> 개정전과 후의 부품이 상호 호환성이 있음
<-0-> 단품 상태로는 상호호환성이 없으나 관련 부품의 조합상태로는 호환성이 있음

CZ1-G327302 채프조작그룹

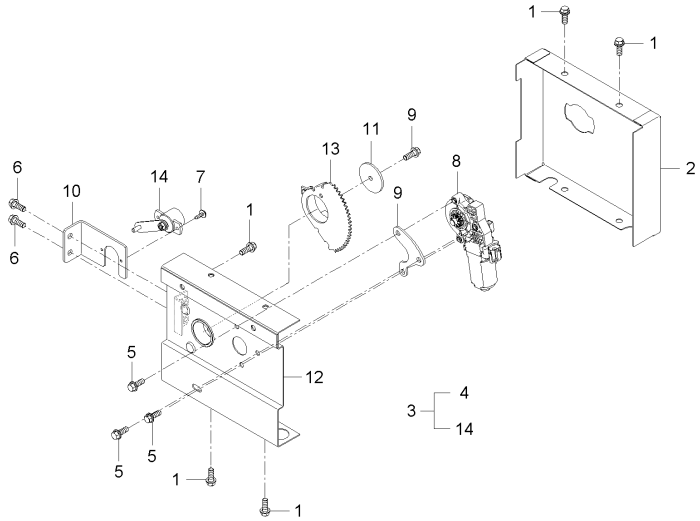

A : DXM110G , B : DXM110G-C

No.	부품번호	부품명	수량 A	수량 B	수량 C	수량 D	수량 E	I.C	비고
1	01123-50814	와셔붙임볼트	1	1					M8*P1.25
2	C9130-27881	채프조작커버	1	1					
3	CZ13-0043B	채프조작조합	1	1					
4	01023-50614	와셔붙임볼트	1	1					M6P1.0
5	01025-50616	와셔붙임볼트	1	1					M6*P1
6	01123-50814	와셔붙임볼트	1	1					M8*P1.25
7	03054-50408	십자홈붙이소나사	1	1					M4XP0.7
8	C7210-97201	모터(q타입)	1	1					
9	C7230-25322	간격판	1	1					
10	C7230-26871	풍구센서지지	1	1					
11	C7230-26891	채프플레이트	1	1					
12	C9130-26852	채프조작케이스	1	1					
13	C9130-26861	변속암	1	1					
14	T4682-32231	스트로크센서조합	1	1					

----> 개정전의 부품이 개정후의 부품을 대체 할 수 있음
<---- 개정후의 부품이 개정전의 부품에 대체 할 수 있음
<-X-> 개정전과 후의 부품이 상호 호환성이 없음
<---> 개정전과 후의 부품이 상호 호환성이 있음
<-0-> 단품 상태로는 상호호환성이 없으나 관련 부품의 조합상태로는 호환성이 있음

CZ1-G331002 2번가로나선축그룹

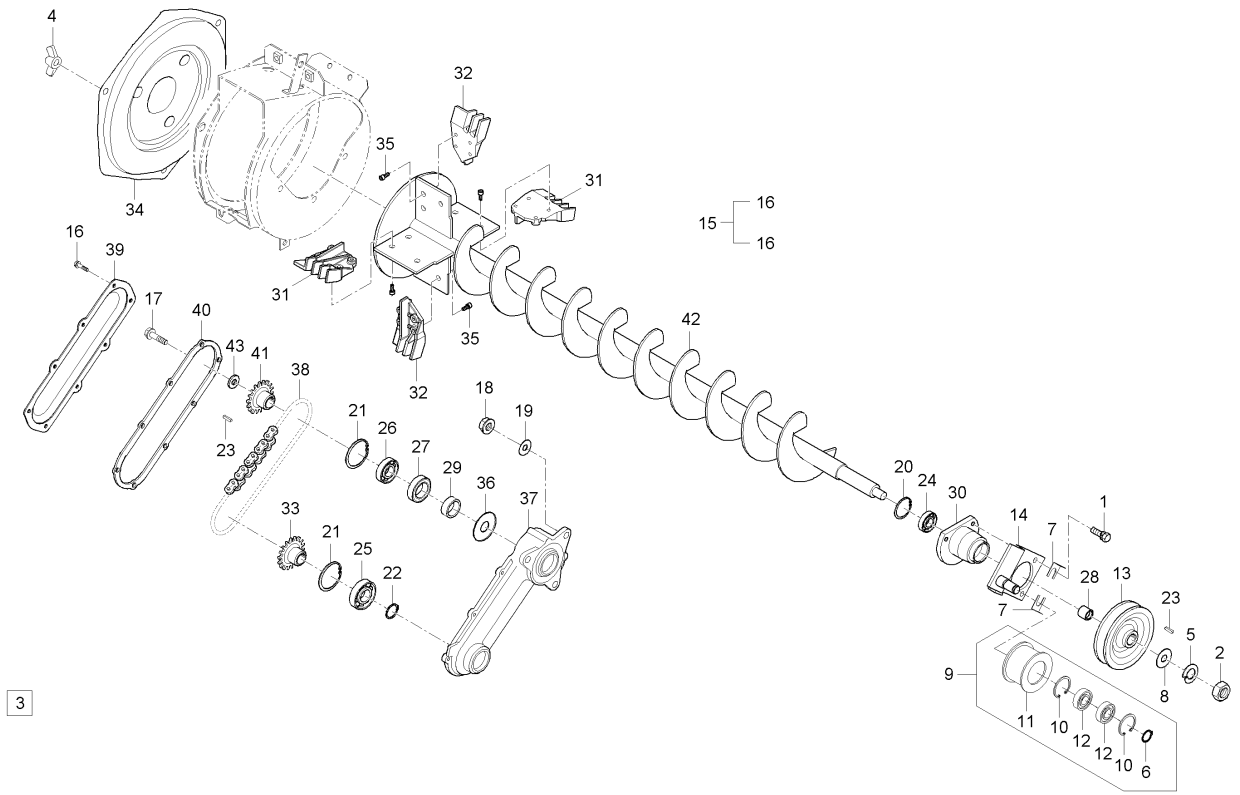

A : DXM110G , B : DXM110G-C

No.	부품번호	부품명	수량 A	수량 B	수량 C	수량 D	수량 E	I.C	비고
1	01123-50820	와셔붙임볼트	1	1					M8*P1.25
2	02174-50120	너트	1	1					M12*P1.25
3	01125-50822	와셔붙임볼트	2	2					
4	02810-50060	나비너트	1	1					M6*P1.0
5	04512-50120	스프링와셔	1	1					M12
6	04612-00170	스냅링	1	1					
7	52800-6157-1	심	1	1					
8	53961-2526-0	풍구 와셔	1	1					
9	C7230-31241	텐션풀리조합	1	1					
10	04611-00400	멈춤링	1	1					
11	C7230-31251	텐션풀리	1	1					
12	K2400-16321	볼베어링	1	1					
13	C7230-31272	127V풀리	1	1					
14	C7230-31281	텐션암	1	1					
15	C9130-31022	2번나선체인케이스총조합	1	1					
16	01023-50612	와셔붙임볼트	8	8					M6*P1.0
17	01123-50816	와셔붙임볼트	1	1					M8*P1.25
18	02763-50080	플랜지너트	3	3					M8XP1.25
19	04015-50080	평와셔	3	3					T2.6

----> 개정전의 부품이 개정후의 부품을 대체 할 수 있음 <---- 개정후의 부품이 개정전의 부품에 대체 할 수 있음
<-X-> 개정전과 후의 부품이 상호 호환성이 없음 <---> 개정전과 후의 부품이 상호 호환성이 있음
<-0-> 단품 상태로는 상호호환성이 없으나 관련 부품의 조합상태로는 호환성이 있음

CZ1-G331002 2번가로나선축그룹

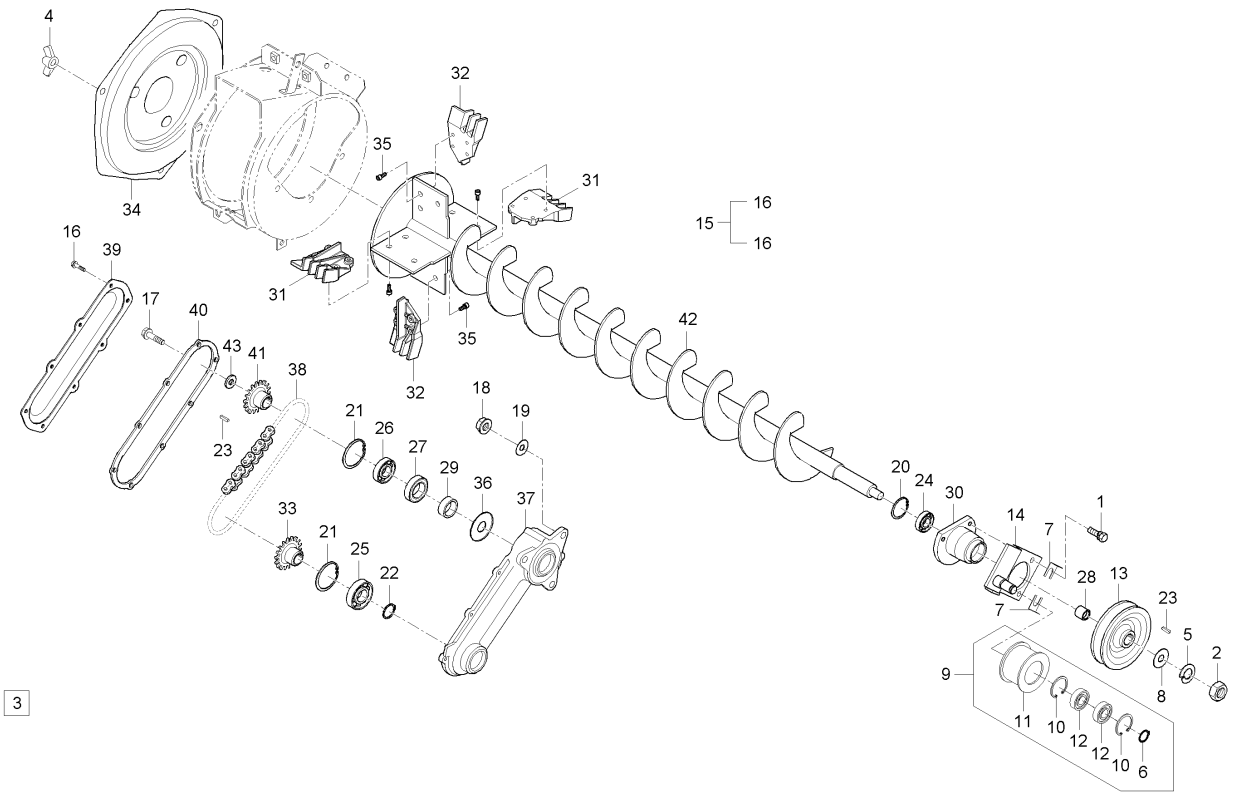

A : DXM110G , B : DXM110G-C

No.	부품번호	부품명	수량 A	수량 B	수량 C	수량 D	수량 E	I.C	비고
20	04611-00420	스냅링	1	1					
21	04611-00470	스냅링	2	2					
22	04612-00250	스냅링	1	1					
23	05712-00525	키	2	2					7*7*29
24	08141-06004	볼베어링	1	1					#6004UU
25	08141-06005	볼베어링	1	1					#6005DD
26	08141-06204	볼베어링	1	1					#6204DD
27	09500-25408	오일시일	1	1					TC25*40*8
28	53821-3119-1	21.2간격통	1	1					
29	54821-1734-1	슬리브	1	1					
30	C7230-31261	2번베어링케이스	1	1					
31	C7230-31333	2번처리치1	2	2					
32	C7230-31342	2번처리치2	2	2					
33	C7633-31271	13프로켓	1	1					
34	C7633-31353	2번 케이스 카버	1	1					
35	C7633-31391	육각 구멍붙이 볼트	12	12					
36	C7633-31451	방진카버	1	1					
37	C7633-31511	체인케이스	1	1					
38	C7633-31521	2번축 체인	1	1					

----> 개정전의 부품이 개정후의 부품을 대체 할 수 있음 <---- 개정후의 부품이 개정전의 부품에 대체 할 수 있음
<-X-> 개정전과 후의 부품이 상호 호환성이 없음 <---> 개정전과 후의 부품이 상호 호환성이 있음
<-0-> 단품 상태로는 상호호환성이 없으나 관련 부품의 조합상태로는 호환성이 있음

CZ1-G331002 2번가로나선축그룹

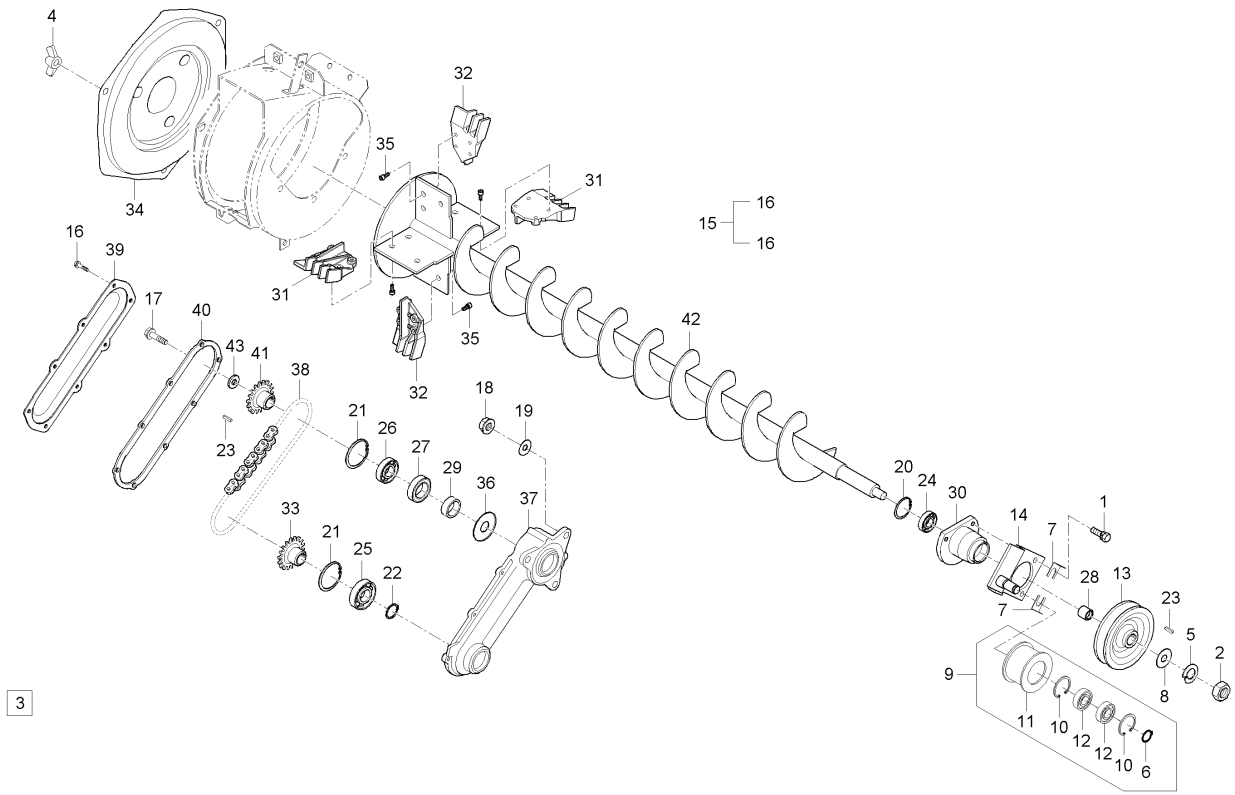

A : DXM110G , B : DXM110G-C

No.	부품번호	부품명	수량 A	수량 B	수량 C	수량 D	수량 E	I.C	비고
39	C7633-31532	체인 케이스 카버	1	1					
40	C7633-31542	체인 케이스 패킹	1	1					
41	C7633-31581	14스프로켓	1	1					
42	C9130-12191	2번가로나선축	1	1					
43	E1400-62122	평와셔	1	1					

----> 개정전의 부품이 개정후의 부품을 대체 할 수 있음 <---- 개정후의 부품이 개정전의 부품에 대체 할 수 있음
<-X-> 개정전과 후의 부품이 상호 호환성이 없음 <---> 개정전과 후의 부품이 상호 호환성이 있음
<-0-> 단품 상태로는 상호호환성이 없으나 관련 부품의 조합상태로는 호환성이 있음

CZ1-G332002 2번처리케이스그룹

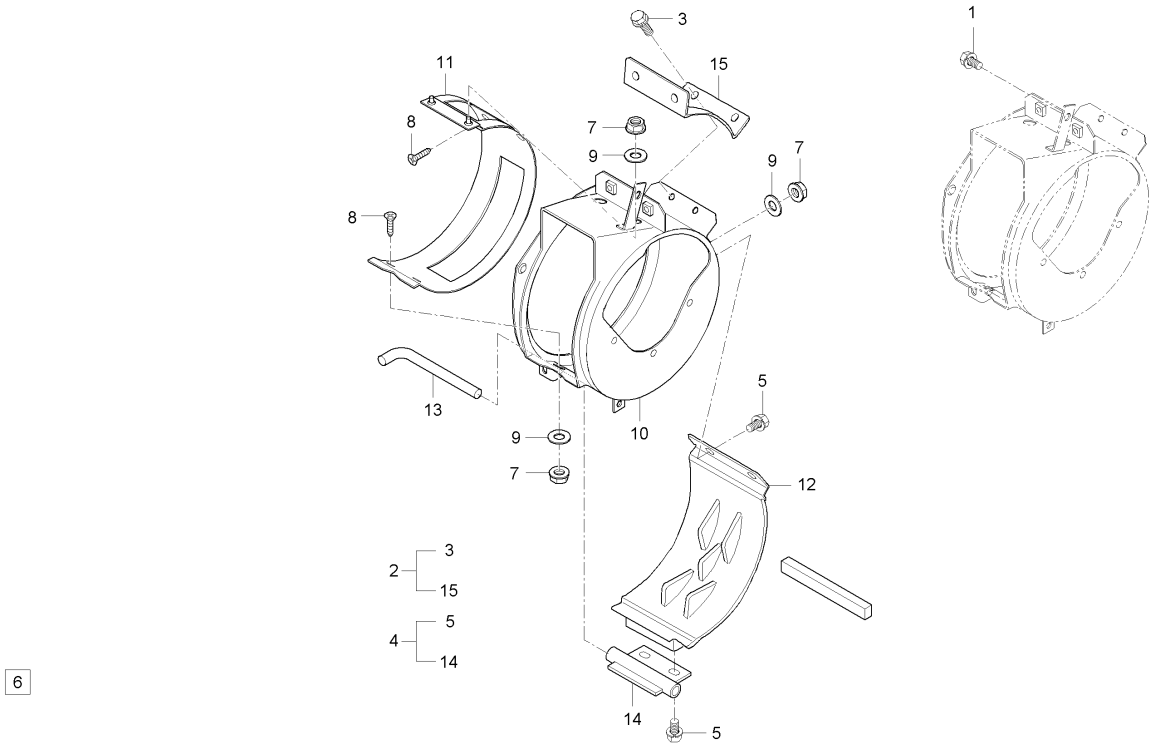

A : DXM110G , B : DXM110G-C

No.	부품번호	부품명	수량 A	수량 B	수량 C	수량 D	수량 E	I.C	비고
1	01125-50816	와셔붙임볼트	1	1					M8*P1.25
2	C7230-31301	2번처리케이스부조합	1	1					
3	01125-50816	와셔붙임볼트	4	4					M8*P1.25
4	C7230-31011	2번처리케이스조합	1	1					
5	01125-50816	와셔붙임볼트	4	4					M8*P1.25
6	01952-00616	용접볼트	2	2					M6XP1.0
7	02761-50060	플랜지너트	6	6					M6XP1.0
8	03016-50616	십자홈붙이소나사	4	4					M6XP1.0
9	53971-3143-1	와셔	6	6					
10	C7230-31312	2번처리케이스	1	1					
11	C7230-31322	라이너, 2번처리케이스	1	1					
12	C7230-31361	2번처리치(케이스)	1	1					
13	C7633-31371	지점핀, 처리치	1	1					
14	C7633-31411	잡이판 (2번처리치)	1	1					
15	C7633-31421	나선케이스커버, 2	1	1					

----> 개정전의 부품이 개정후의 부품을 대체 할 수 있음 <---- 개정후의 부품이 개정전의 부품에 대체 할 수 있음
<-X-> 개정전과 후의 부품이 상호 호환성이 없음 <---> 개정전과 후의 부품이 상호 호환성이 있음
<-0-> 단품 상태로는 상호호환성이 없으나 관련 부품의 조합상태로는 호환성이 있음

CZ1-G333002 2번세로나선케이스그룹

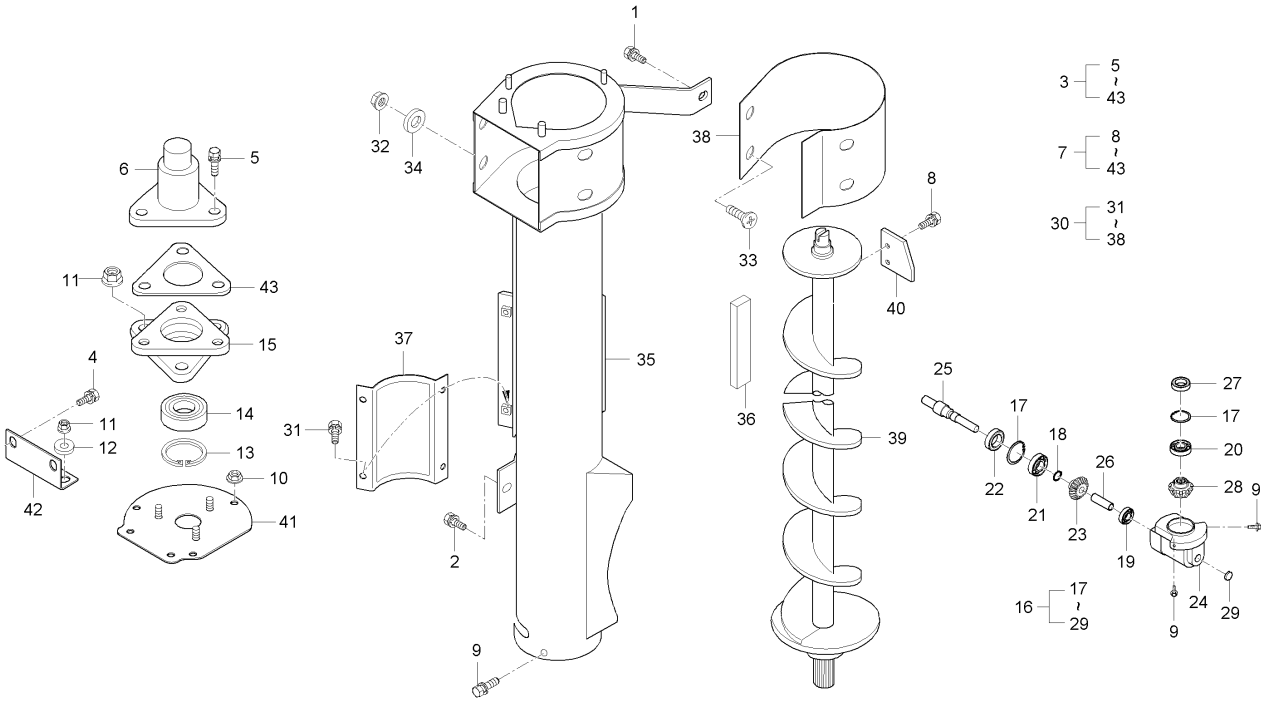

A : DXM110G , B : DXM110G-C

No.	부품번호	부품명	수량 A	수량 B	수량 C	수량 D	수량 E	I.C	비고
1	01125-50820	와셔붙임볼트	1	1					M8*P1.25
2	01125-50820	와셔붙임볼트	1	1					M8*P1.25
3	C7230-31601	2번세로나선케이스조합	1	1					
4	01127-50820	와셔붙임볼트	2	2					
5	01202-50616	와셔붙임볼트	3	3					M6*1.0
6	53961-3118-0	스위치조합	1	1					
7	C7230-31064	2번세로나선 총조합	1	1					
8	01023-50614	와셔붙임볼트	2	2					M6P1.0
9	01025-50616	와셔붙임볼트	3	3					M6*P1
10	02761-50060	플랜지너트	2	2					M6XP1.0
11	02763-50080	플랜지너트	5	5					M8XP1.25
12	04015-50080	평와셔	2	2					T2.6
13	04611-00400	멈춤링	1	1					
14	08141-06203	볼베어링	1	1					6203DD
15	53237-2653-0	２번베어링잡이	1	1					
16	C7230-30511	베벨기어조합(2번세로나선)	1	1					
17	04611-00470	스냅링	2	2					
18	04612-00200	스냅링	1	1					DIA20
19	08141-06002	볼베어링	1	1					#6002DD

----> 개정전의 부품이 개정후의 부품을 대체 할 수 있음 <---- 개정후의 부품이 개정전의 부품에 대체 할 수 있음
<-X-> 개정전과 후의 부품이 상호 호환성이 없음 <---> 개정전과 후의 부품이 상호 호환성이 있음
<-0-> 단품 상태로는 상호호환성이 없으나 관련 부품의 조합상태로는 호환성이 있음

CZ1-G333002 2번세로나선케이스그룹

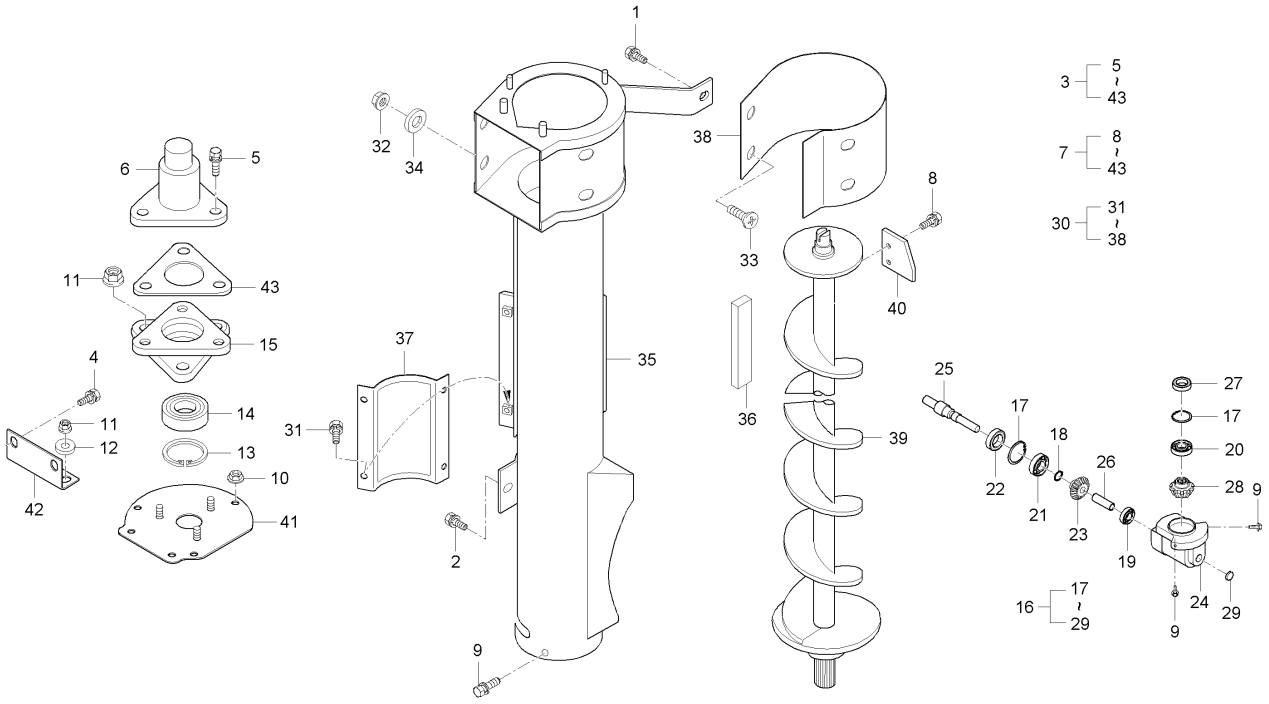

A : DXM110G , B : DXM110G-C

No.	부품번호	부품명	수량 A	수량 B	수량 C	수량 D	수량 E	I.C	비고
20	08141-06005	볼베어링	1	1					#6005DD
21	08141-06204	볼베어링	1	1					#6204DD
22	09500-25477	오일시일	1	1					
23	53821-5235-0	베벨기어	1	1					
24	C7230-31551	베벨기어케이스(2번)	1	1					
25	C7230-31561	2번가로구동축	1	1					
26	C7230-31681	간격통(46)	1	1					
27	C7633-30471	오일시일	1	1					
28	C7633-31571	베벨기어, 16X2	1	1					
29	T2240-21262	플러그	1	1					
30	C7230-30613	2번세로나선케이스조합	1	1					
31	01025-50616	와셔붙임볼트	4	4					M6*P1
32	02761-50060	플랜지너트	4	4					M6XP1.0
33	03016-50616	십자홈붙이소나사	4	4					M6XP1.0
34	53971-3143-1	와셔	4	4					
35	C7230-31622	2번세로나선케이스	1	1					
36	C7230-31631	패킹	2	2					
37	C7230-31661	카버(2번나선케이스)	1	1					
38	C7633-31651	라이너	1	1					

----> 개정전의 부품이 개정후의 부품을 대체 할 수 있음
<---- 개정후의 부품이 개정전의 부품에 대체 할 수 있음
<-X-> 개정전과 후의 부품이 상호 호환성이 없음
<---> 개정전과 후의 부품이 상호 호환성이 있음
<-0-> 단품 상태로는 상호호환성이 없으나 관련 부품의 조합상태로는 호환성이 있음

CZ1-G333002 2번세로나선케이스그룹

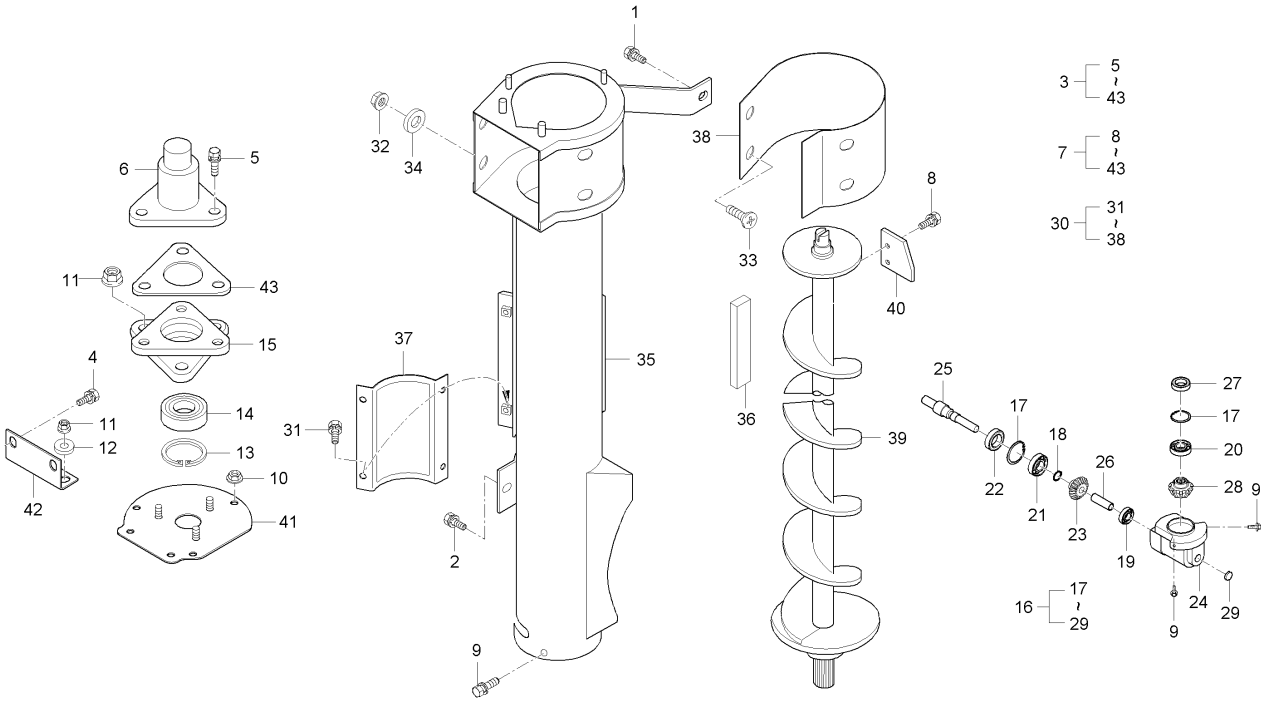

A : DXM110G , B : DXM110G-C

No.	부품번호	부품명	수량 A	수량 B	수량 C	수량 D	수량 E	I.C	비고
39	C7230-31672	2번 세로나선축	1	1					
40	C7633-31611	스파이럴날개, 2	1	1					
41	C7633-31631	세로판, 2	1	1					
42	C7633-31641	잡이	1	1					
43	C7730-42321	패킹	1	1					

----> 개정전의 부품이 개정후의 부품을 대체 할 수 있음 <---- 개정후의 부품이 개정전의 부품에 대체 할 수 있음
<-X-> 개정전과 후의 부품이 상호 호환성이 없음 <---> 개정전과 후의 부품이 상호 호환성이 있음
<-0-> 단품 상태로는 상호호환성이 없으나 관련 부품의 조합상태로는 호환성이 있음

CZ1-G335002 분리드럼그룹

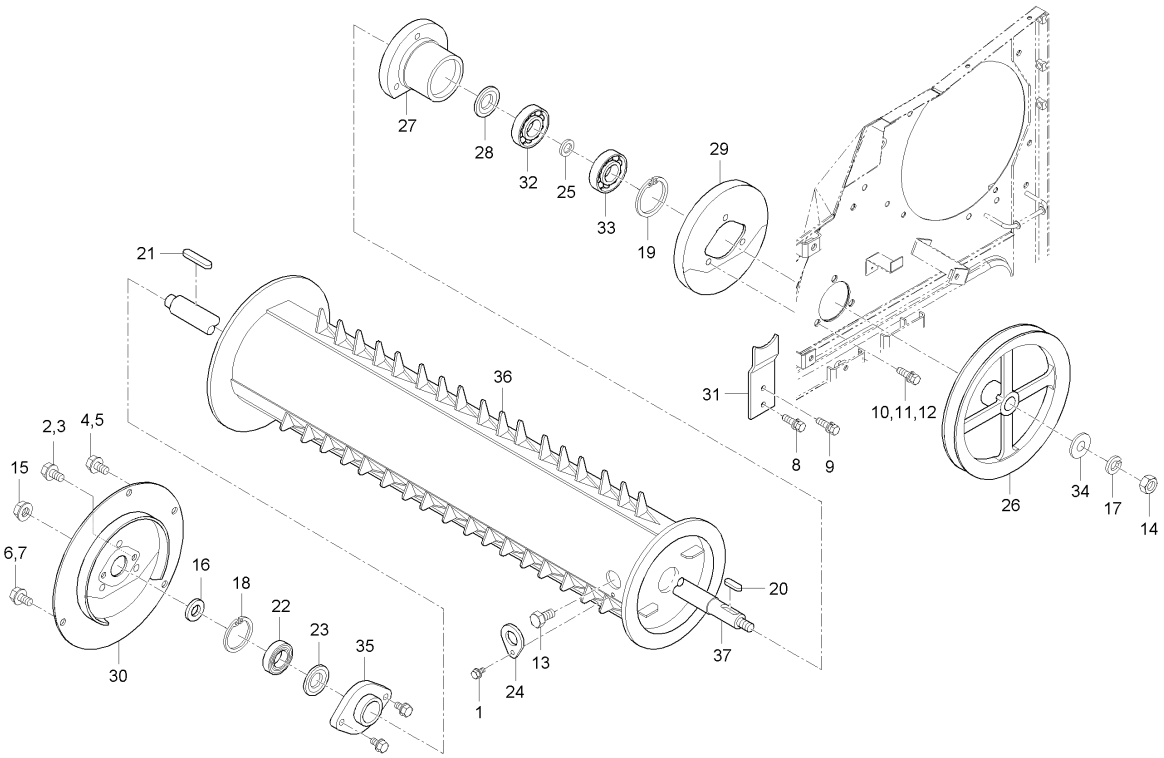

A : DXM110G , B : DXM110G-C

No.	부품번호	부품명	수량 A	수량 B	수량 C	수량 D	수량 E	I.C	비고
1	01023-50612	와셔붙임볼트	1	1					M6*P1.0
2	01123-50814	와셔붙임볼트	1	1					M8*P1.25
3	01123-50814	와셔붙임볼트	1	1					M8*P1.25
4	01123-50816	와셔붙임볼트	1	1					M8*P1.25
5	01123-50816	와셔붙임볼트	1	1					M8*P1.25
6	01123-50816	와셔붙임볼트	1	1					M8*P1.25
7	01123-50816	와셔붙임볼트	1	1					M8*P1.25
8	01125-50816	와셔붙임볼트	1	1					M8*P1.25
9	01125-50816	와셔붙임볼트	1	1					M8*P1.25
10	01133-51016	와셔붙임볼트	1	1					M10*P1.25
11	01133-51016	와셔붙임볼트	1	1					M10*P1.25
12	01133-51016	와셔붙임볼트	1	1					M10*P1.25
13	01153-50820	볼트	1	1					M8*P1.25
14	02174-50120	너트	1	1					M12*P1.25
15	02763-50080	플랜지너트	1	1					M8XP1.25
16	04015-50080	평와셔	1	1					T2.6
17	04512-50120	스프링와셔	1	1					M12
18	04611-00400	멈춤링	1	1					
19	04611-00500	스냅링	1	1					

----> 개정전의 부품이 개정후의 부품을 대체 할 수 있음
<---- 개정후의 부품이 개정전의 부품에 대체 할 수 있음
<-X-> 개정전과 후의 부품이 상호 호환성이 없음
<---> 개정전과 후의 부품이 상호 호환성이 있음
<-0-> 단품 상태로는 상호호환성이 없으나 관련 부품의 조합상태로는 호환성이 있음

CZ1-G335002 분리드럼그룹

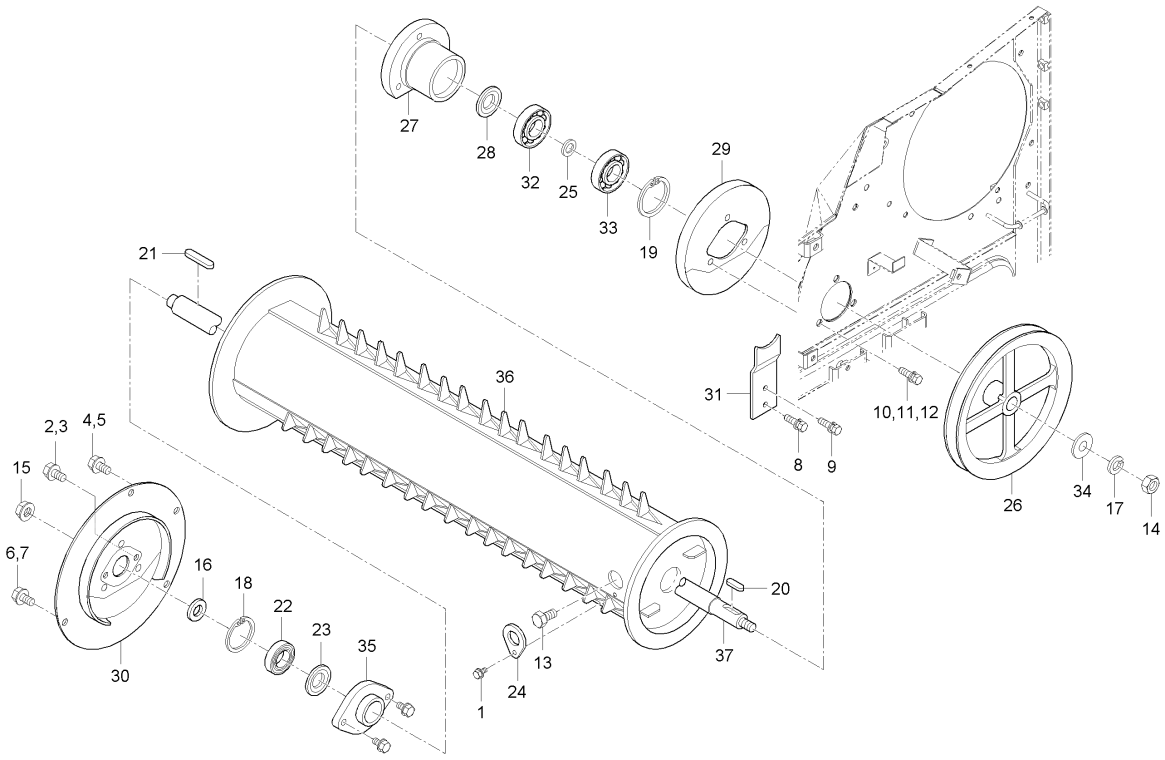

A : DXM110G , B : DXM110G-C

No.	부품번호	부품명	수량 A	수량 B	수량 C	수량 D	수량 E	I.C	비고
20	05712-00535	키	1	1					
21	05712-00740	키	1	1					
22	08141-06203	볼베어링	1	1					6203DD
23	53567-2157-3	방진덮개1	1	1					
24	53961-3177-0	분리드럼 마개	1	1					
25	C7230-31722	분리드럼축 간격통	1	1					
26	C7230-31731	250V풀리	1	1					
27	C7230-31752	드럼베어링잡이(좌)	1	1					
28	C7230-31781	분리드럼방진덮개	1	1					
29	C7230-31791	감김방지판(분리)	1	1					
30	C7230-31821	감김방지판(분리드럼)	1	1					
31	C7230-31833	리테이너(분리드럼)	1	1					
32	C7230-62221	볼베어링	1	1					
33	C7230-62221	볼베어링	1	1					
34	C7330-25261	와셔	1	1					
35	C7331-31831	드럼베어링홀더, 우	1	1					
36	C9130-31801	분리드럼조합	1	1					
37	C9130-31811	분리드럼축	1	1					

----> 개정전의 부품이 개정후의 부품을 대체 할 수 있음 <---- 개정후의 부품이 개정전의 부품에 대체 할 수 있음
<-X-> 개정전과 후의 부품이 상호 호환성이 없음 <---> 개정전과 후의 부품이 상호 호환성이 있음
<-0-> 단품 상태로는 상호호환성이 없으나 관련 부품의 조합상태로는 호환성이 있음

CZ1-G336002 체인구동케이스그룹

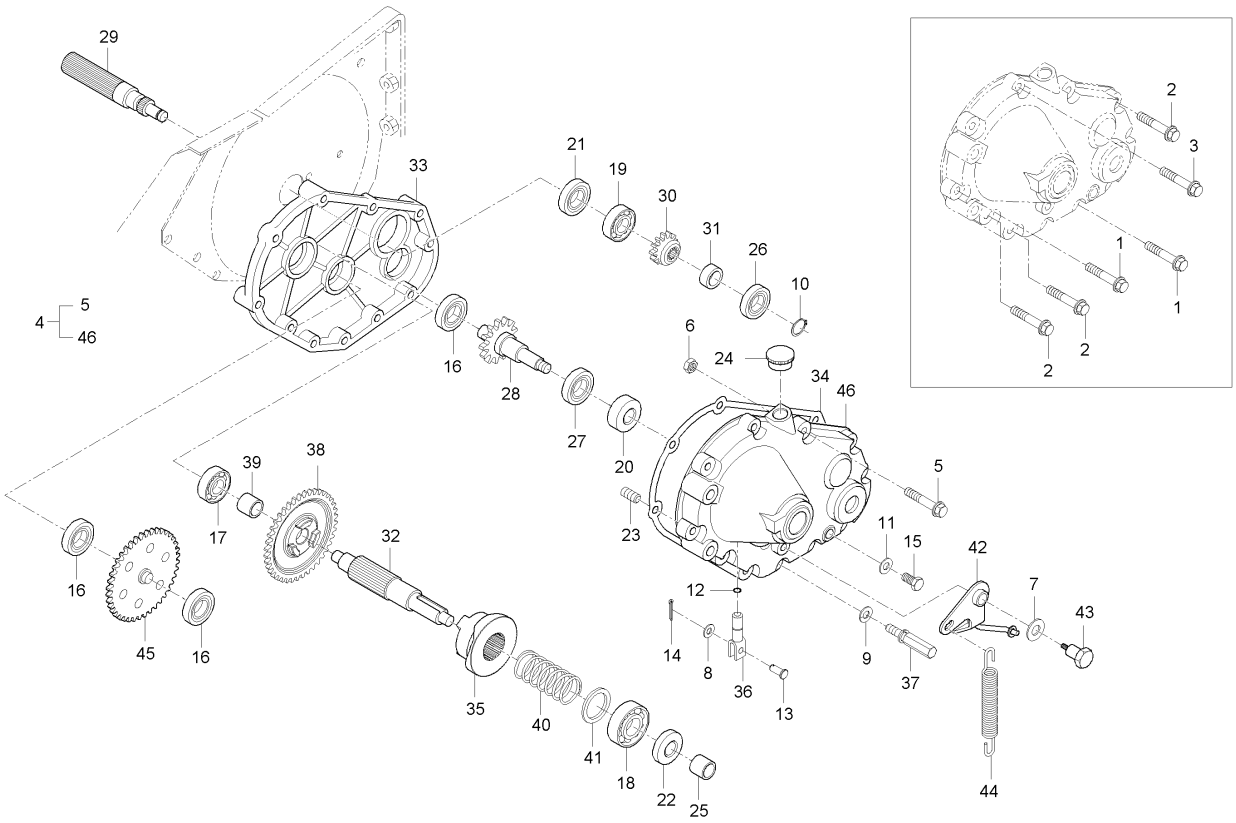

A : DXM110G , B : DXM110G-C

No.	부품번호	부품명	수량 A	수량 B	수량 C	수량 D	수량 E	I.C	비고
1	01123-50855	와셔붙임볼트	1	1					
2	01123-50860	와셔붙임볼트	1	1					M8*1.25
3	01123-50865	와셔붙임볼트	1	1					
4	CZ13-0049B	체인구동케이스조합	1	1					
5	01123-50845	와셔붙임볼트	1	1					M8*P1.25
6	02114-50080	너트	1	1					M8*P1.25
7	04011-50140	평와셔	1	1					T2.6
8	04013-50080	평와셔	1	1					M8
9	04512-50080	스프링와셔	1	1					M08
10	04612-00150	스냅링	1	1					
11	04714-00100	패킹	1	1					
12	04811-00090	오링	1	1					
13	05112-50820	두부핀	1	1					
14	05511-50215	분할핀	1	1					
15	06331-35010	플러그	1	1					M6*P1.0
16	08101-06202	볼베어링	3	3					#6202
17	08101-06203	볼베어링	1	1					#6203
18	08101-06205	볼베어링	1	1					DIA25
19	08101-06303	볼베어링	1	1					#6303

----> 개정전의 부품이 개정후의 부품을 대체 할 수 있음
<---- 개정후의 부품이 개정전의 부품에 대체 할 수 있음
<-X-> 개정전과 후의 부품이 상호 호환성이 없음
<---> 개정전과 후의 부품이 상호 호환성이 있음
<-0-> 단품 상태로는 상호호환성이 없으나 관련 부품의 조합상태로는 호환성이 있음

CZ1-G336002 체인구동케이스그룹

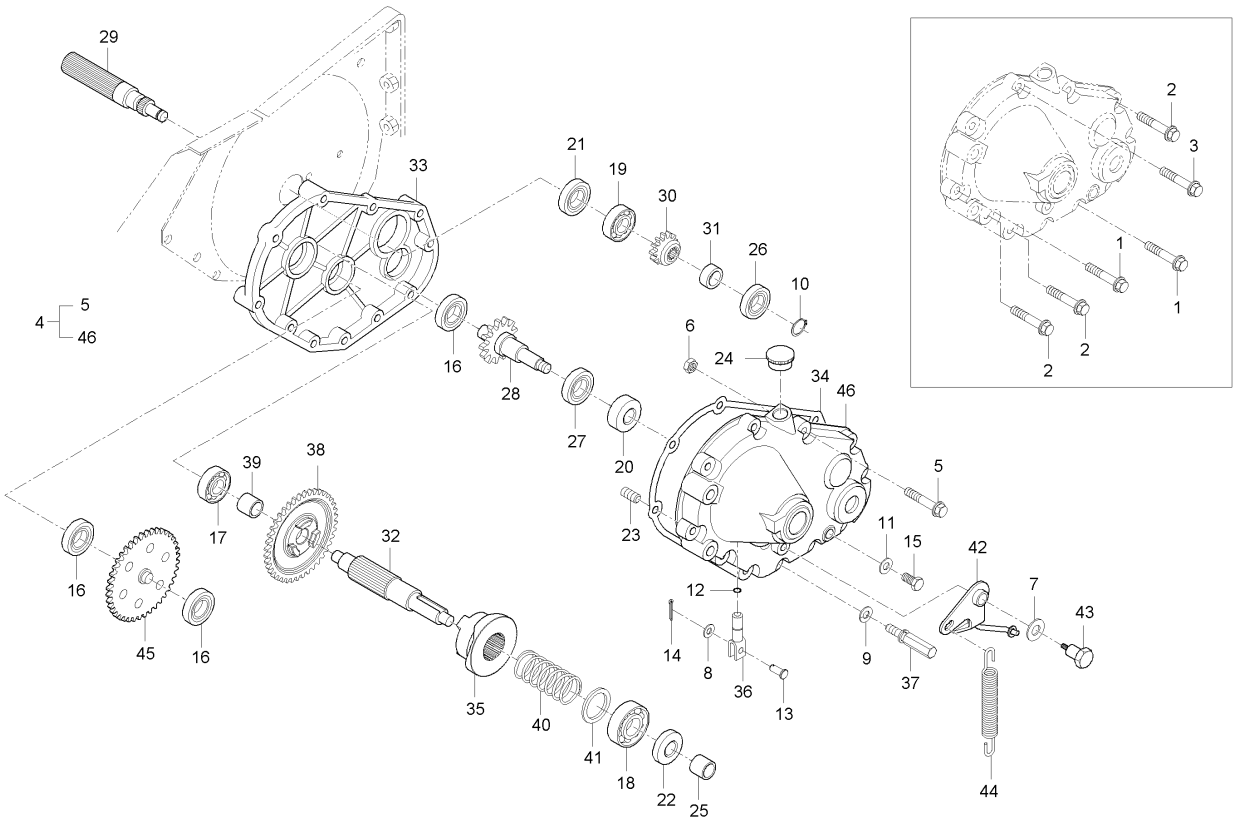

A : DXM110G , B : DXM110G-C

No.	부품번호	부품명	수량 A	수량 B	수량 C	수량 D	수량 E	I.C	비고
20	09500-20358	오일시일	1	1					
21	09500-28408	오일시일	1	1					
22	09500-30458	오일시일	1	1					30X45X8
23	41051-1459-1	튜브, 평행핀	2	2					
24	62721-3212-1	급유마개	1	1					
25	C7130-15431	슬리브	1	1					
26	C7130-23421	볼베어링	1	1					
27	C7130-23471	볼베어링	1	1					
28	C7130-35131	카터 구동축	1	1					
29	C7130-35141	배진 구동축	1	1					
30	C7130-35161	12평기어	1	1					
31	C7130-35181	5간격통	1	1					
32	C7130-35211	체인구동축	1	1					
33	C7130-42221	체인구동케이스 2	1	1					
34	C7130-42232	팩킹	1	1					
35	C7230-35241	클러치캠	1	1					
36	C7230-35272	클러치핀	1	1					
37	C7830-35121	클러치암볼트	1	1					
38	C7830-35221	38기어	1	1					

----> 개정전의 부품이 개정후의 부품을 대체 할 수 있음 <---- 개정후의 부품이 개정전의 부품에 대체 할 수 있음
<-X-> 개정전과 후의 부품이 상호 호환성이 없음 <---> 개정전과 후의 부품이 상호 호환성이 있음
<-0-> 단품 상태로는 상호호환성이 없으나 관련 부품의 조합상태로는 호환성이 있음

CZ1-G336002 체인구동케이스그룹

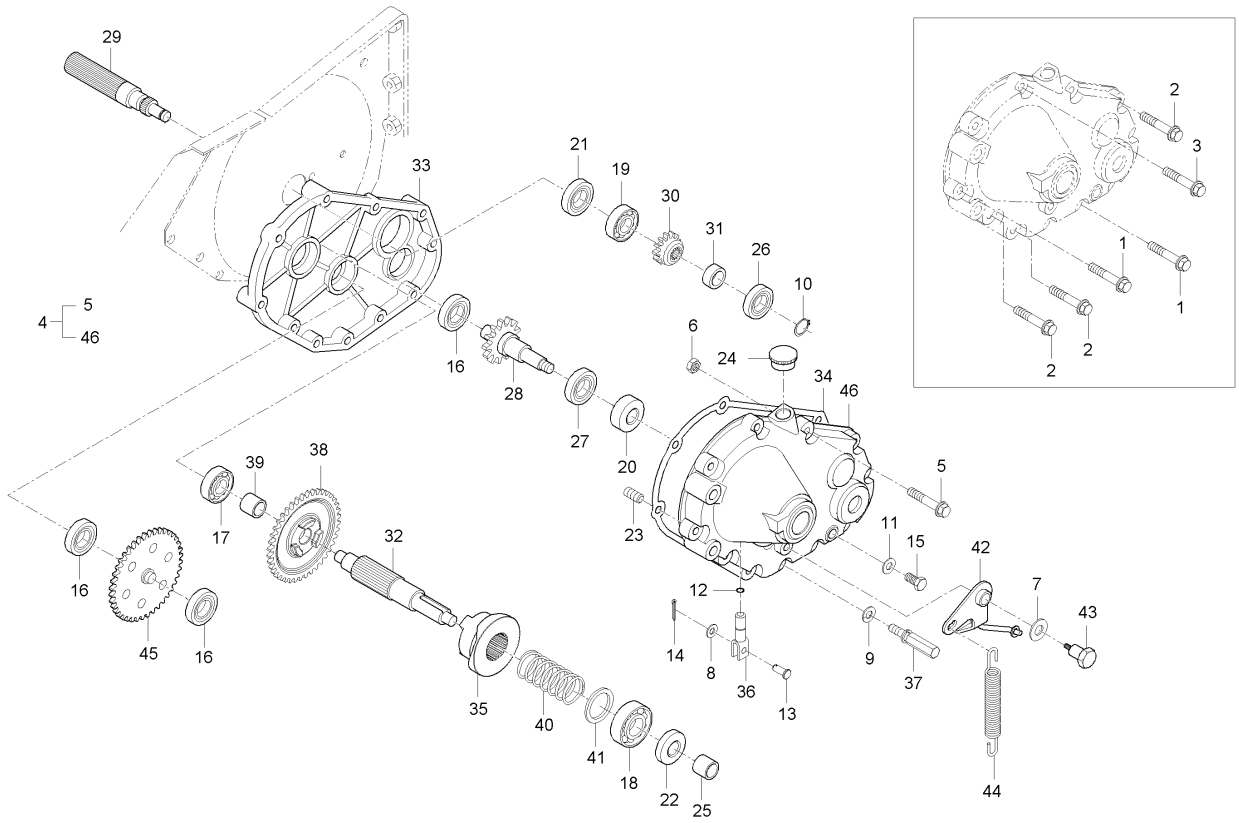

A : DXM110G , B : DXM110G-C

No.	부품번호	부품명	수량 A	수량 B	수량 C	수량 D	수량 E	I.C	비고
39	C7830-35231	10 간격통	1	1					
40	C7830-35251	클러치 스프링	1	1					
41	C7830-35261	3간격통	1	1					
42	C7830-35282	체인클러치암	1	1					
43	C7830-35293	클러치암지점	1	1					
44	C7830-35421	체인클러치와이어스프링	1	1					
45	C9130-35171	12-39 평기어	1	1					
46	CZ13-0034A	체인구동케이스 1	1	1					

----> 개정전의 부품이 개정후의 부품을 대체 할 수 있음
<---- 개정후의 부품이 개정전의 부품에 대체 할 수 있음
<-X-> 개정전과 후의 부품이 상호 호환성이 없음
<---> 개정전과 후의 부품이 상호 호환성이 있음
<-0-> 단품 상태로는 상호호환성이 없으나 관련 부품의 조합상태로는 호환성이 있음

CZ1-G337002 스프로켓 및 풀리 그룹

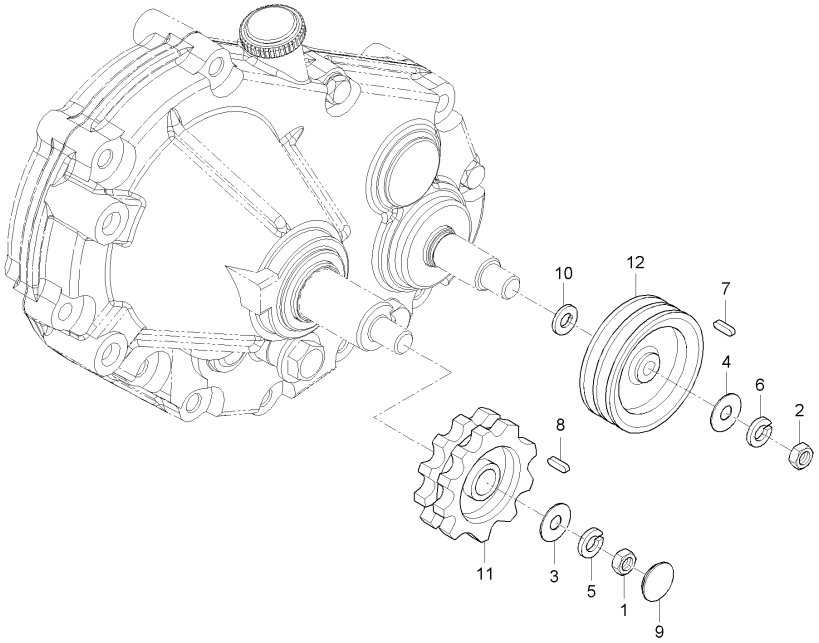

A : DXM110G , B : DXM110G-C

No.	부품번호	부품명	수량					I.C	비고
			A	B	C	D	E		
1	02174-50120	너트	1	1					M12*P1.25
2	02174-50120	너트	1	1					M12*P1.25
3	04015-50120	평와셔	1	1					M12
4	04015-50120	평와셔	1	1					M12
5	04512-50120	스프링와셔	1	1					M12
6	04512-50120	스프링와셔	1	1					M12
7	05712-00525	키	1	1					7*7*29
8	05712-00735	키	1	1					
9	50727-4361-2	플러그	1	1					
10	C7330-35381	간격판	1	1					
11	C9130-35352	13스프로켓	1	1					
12	CZ13-0033A	V풀리 140-152	1	1					

----> 개정전의 부품이 개정후의 부품을 대체 할 수 있음 <---- 개정후의 부품이 개정전의 부품에 대체 할 수 있음
<-X-> 개정전과 후의 부품이 상호 호환성이 없음 <---> 개정전과 후의 부품이 상호 호환성이 있음
<-0-> 단품 상태로는 상호호환성이 없으나 관련 부품의 조합상태로는 호환성이 있음

CZ1-G338002 배진팬그룹

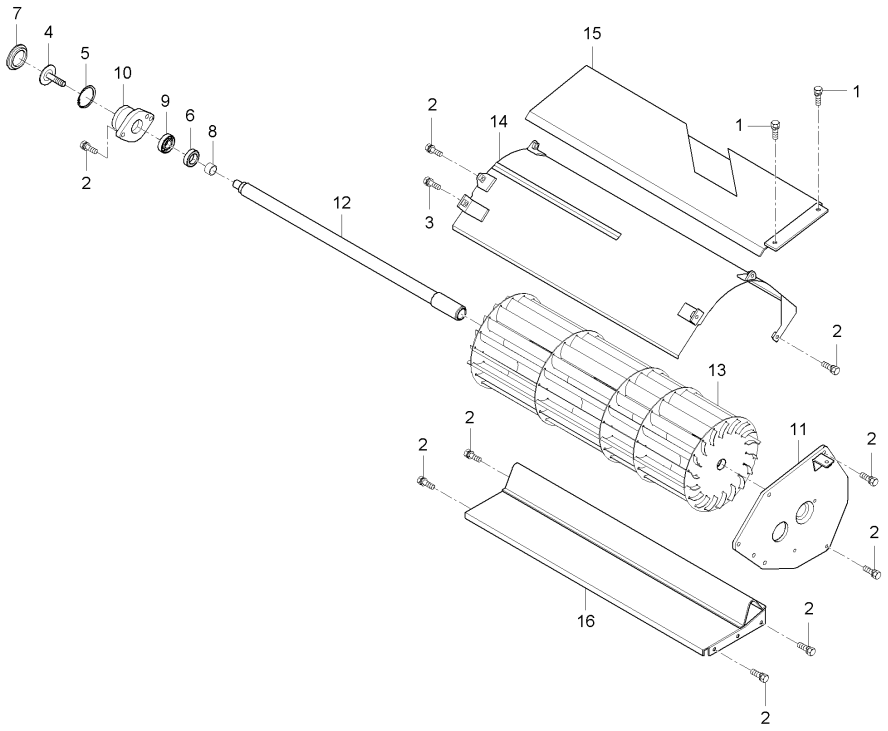

A : DXM110G , B : DXM110G-C

No.	부품번호	부품명	수량 A	수량 B	수량 C	수량 D	수량 E	I.C	비고
1	01025-50612	와셔붙임볼트	1	1					M6P1.0
2	01123-50816	와셔붙임볼트	1	1					M8*P1.25
3	01125-50820	와셔붙임볼트	1	1					M8*P1.25
4	01127-50820	와셔붙임볼트	1	1					
5	04611-00400	멈춤링	1	1					
6	09500-22358	오일시일	1	1					
7	50727-4361-2	플러그	1	1					
8	62551-1415-1	슬리브	1	1					
9	C7130-12031	볼베어링	1	1					
10	C7130-35361	베어링잡이	1	1					
11	C7130-35392	팬취부판	1	1					
12	C9130-07111	배진팬축	1	1					
13	C9130-35512	배진팬	1	1					
14	C9130-35541	배진안내1	1	1					
15	C9130-35552	짚받침카버	1	1					
16	C9130-35562	배진안내2	1	1					

----> 개정전의 부품이 개정후의 부품을 대체 할 수 있음
<---- 개정후의 부품이 개정전의 부품에 대체 할 수 있음
<-X-> 개정전과 후의 부품이 상호 호환성이 없음
<---> 개정전과 후의 부품이 상호 호환성이 있음
<-0-> 단품 상태로는 상호호환성이 없으나 관련 부품의 조합상태로는 호환성이 있음

CZ1-G341102 레일대그룹

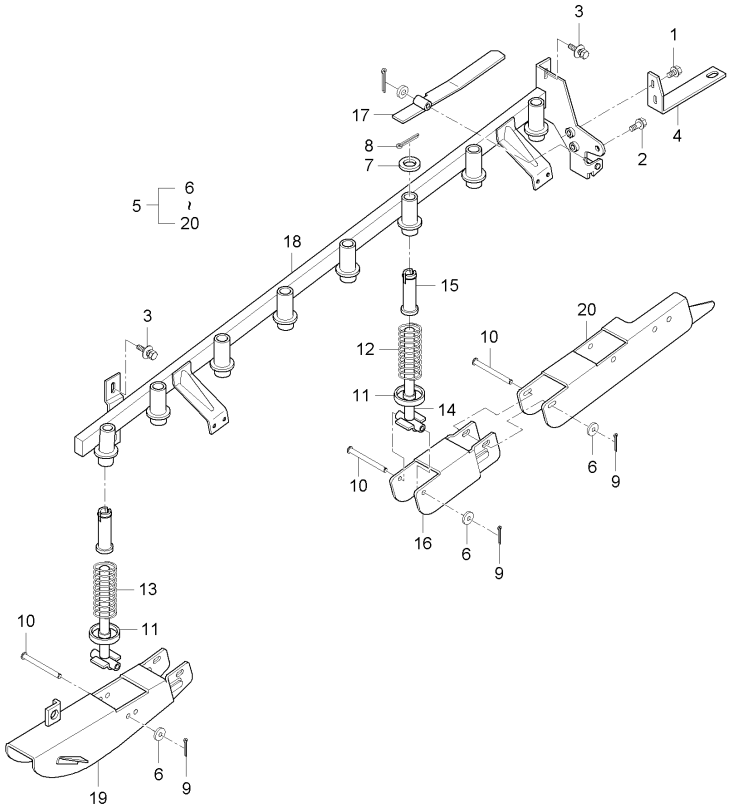

A : DXM110G , B : DXM110G-C

No.	부품번호	부품명	수량 A	수량 B	수량 C	수량 D	수량 E	I.C	비고
1	01025-50616	와셔붙임볼트	2	2					M6*P1
2	01123-50825	와셔붙임볼트	1	1					M8*P1.25
3	01127-50820	와셔붙임볼트	4	4					
4	C7230-41241	스위치판	1	1					
5	CZ13-0102A	레일대조합	1	1					
6	04013-50060	평와셔	9	9					M6
7	04013-50140	평와셔	8	8					M14
8	05511-50425	분할핀	8	8					DIA4*25
9	05511-51612	분할핀	9	9					
10	53821-4119-1	두부핀	8	8					
11	53823-4117-1	스프링캡 3	8	8					
12	53931-5226-1	레일스프링, 2	7	7					
13	53931-5228-1	레일스프링, 1	1	1					
14	53961-4115-1	레일스프링축	8	8					
15	53961-4116-2	부시, 레일	8	8					
16	C7130-41131	레일, 2	5	5					
17	C7130-41232	스위치암	1	1					
18	C7230-41115	레일대	1	1					
19	C7230-41121	레일,1	1	1					

----> 개정전의 부품이 개정후의 부품을 대체 할 수 있음 <---- 개정후의 부품이 개정전의 부품에 대체 할 수 있음
<-X-> 개정전과 후의 부품이 상호 호환성이 없음 <---> 개정전과 후의 부품이 상호 호환성이 있음
<-0-> 단품 상태로는 상호호환성이 없으나 관련 부품의 조합상태로는 호환성이 있음

CZ1-G341102 레일대그룹

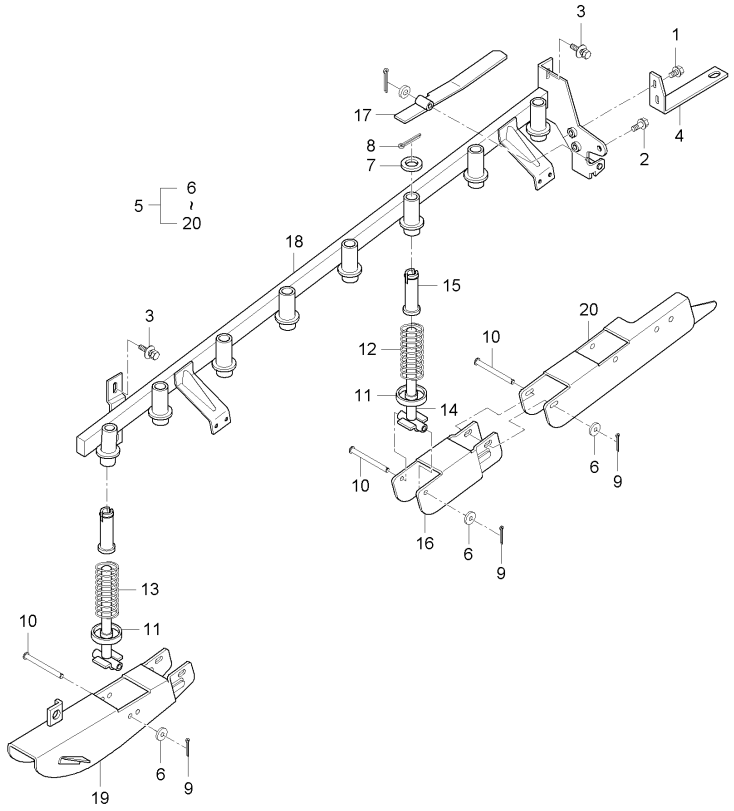

A : DXM110G , B : DXM110G-C

No.	부품번호	부품명	수량 A	수량 B	수량 C	수량 D	수량 E	I.C	비고
20	CZ13-0103A	레일 3	1	1					

----> 개정전의 부품이 개정후의 부품을 대체 할 수 있음
<---- 개정후의 부품이 개정전의 부품에 대체 할 수 있음
<-X-> 개정전과 후의 부품이 상호 호환성이 없음
<---> 개정전과 후의 부품이 상호 호환성이 있음
<-0-> 단품 상태로는 상호호환성이 없으나 관련 부품의 조합상태로는 호환성이 있음

CZ1-G341202 공급체인안내부 그룹

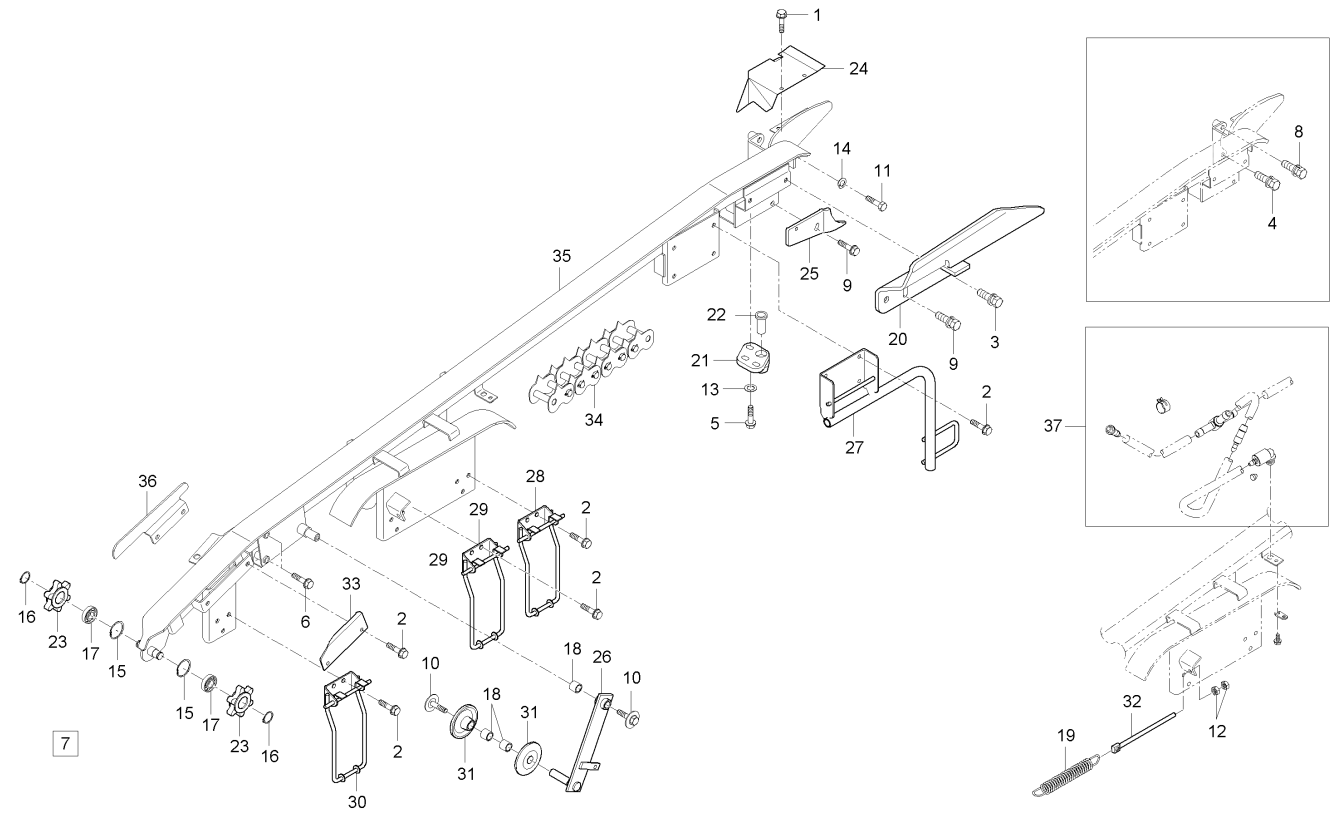

A : DXM110G , B : DXM110G-C

No.	부품번호	부품명	수량 A	수량 B	수량 C	수량 D	수량 E	I.C	비고
1	01025-50616	와셔붙임볼트	2	2					M6*P1
2	01123-50816	와셔붙임볼트	17	17					M8*P1.25
3	01123-50818	와셔붙임볼트	1	1					M8*P1.25
4	01123-50825	와셔붙임볼트	1	1					M8*P1.25
5	01123-50830	와셔붙임볼트	3	3					M8P1.25*30
6	01123-50845	와셔붙임볼트	2	2					M8*P1.25
7	01123-50860	와셔붙임볼트	1	1					M8*1.25
8	01123-50885	와셔붙임볼트	1	1					
9	01125-50820	와셔붙임볼트	3	3					M8*P1.25
10	01127-50816	와셔붙임볼트	2	2					
11	01153-51080	볼트	1	1					
12	02114-50080	너트	2	2					M8*P1.25
13	04015-50080	평와셔	3	3					T2.6
14	04512-50100	스프링와셔	1	1					M10
15	04611-00350	멈춤링	2	2					SK5M
16	04612-00150	스냅링	2	2					
17	08141-06202	볼베어링	2	2					#6202UU
18	08511-01525	부시	3	3					MB1525DU
19	53237-3174-1	체인텐션스프링	1	1					

----> 개정전의 부품이 개정후의 부품을 대체 할 수 있음 <---- 개정후의 부품이 개정전의 부품에 대체 할 수 있음
<-X-> 개정전과 후의 부품이 상호 호환성이 없음 <---> 개정전과 후의 부품이 상호 호환성이 있음
<-0-> 단품 상태로는 상호호환성이 없으나 관련 부품의 조합상태로는 호환성이 있음

CZ1-G341202 공급체인안내부 그룹

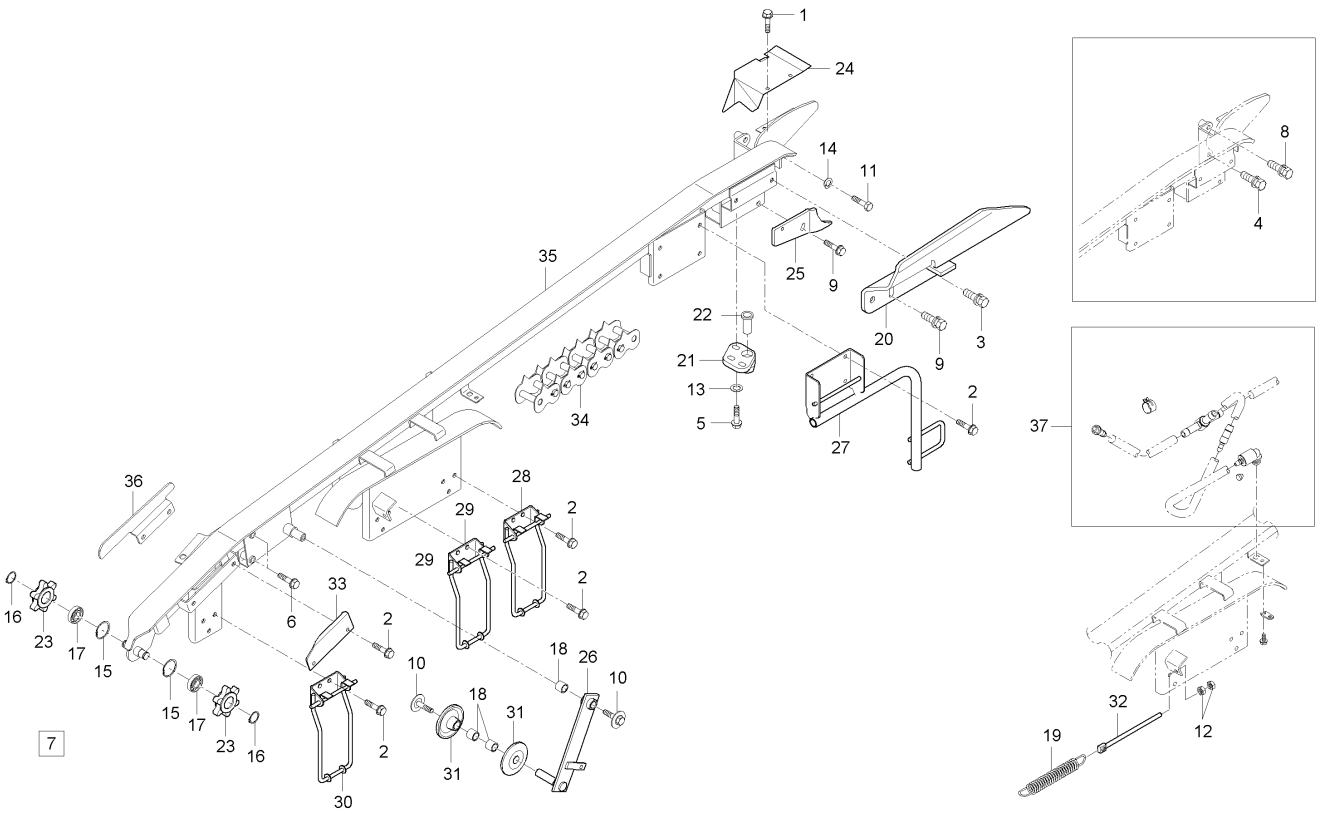

A : DXM110G , B : DXM110G-C

No.	부품번호	부품명	수량 A	수량 B	수량 C	수량 D	수량 E	I.C	비고
20	53821-4217-3	짚 안내판	1	1					
21	53961-4519-1	스프링안내1	1	1					
22	53961-4522-1	부시, 스프링축	1	1					
23	C5420-53121	6스프로켓	2	2					
24	C7130-42191	체인안내커버	1	1					
25	C7230-42152	긁개	1	1					
26	C7230-42512	체인 텐션암	1	1					
27	C7230-61322	옆덮개지지(좌)2	1	1					
28	C7230-61332	옆덮개지지(좌)3	1	1					
29	C7230-61332	옆덮개지지(좌)3	1	1					
30	C7230-61332	옆덮개지지(좌)3	1	1					
31	C7330-53541	체인텐션 롤러	1	1					
32	C7331-11681	조절볼트	1	1					
33	C7910-42211	체인안내	1	1					
34	C9130-42111	공급체인조합	1	1					
35	C9130-42122	공급체인안내	1	1					
36	C9130-42221	체인안내2	1	1					
37	CZ13-0138A	집중주유장치-탈곡	1	1					

----> 개정전의 부품이 개정후의 부품을 대체 할 수 있음
<---- 개정후의 부품이 개정전의 부품에 대체 할 수 있음
<-X-> 개정전과 후의 부품이 상호 호환성이 없음
<---> 개정전과 후의 부품이 상호 호환성이 있음
<-0-> 단품 상태로는 상호호환성이 없으나 관련 부품의 조합상태로는 호환성이 있음

CZ1-G341302 짚배출레일그룹

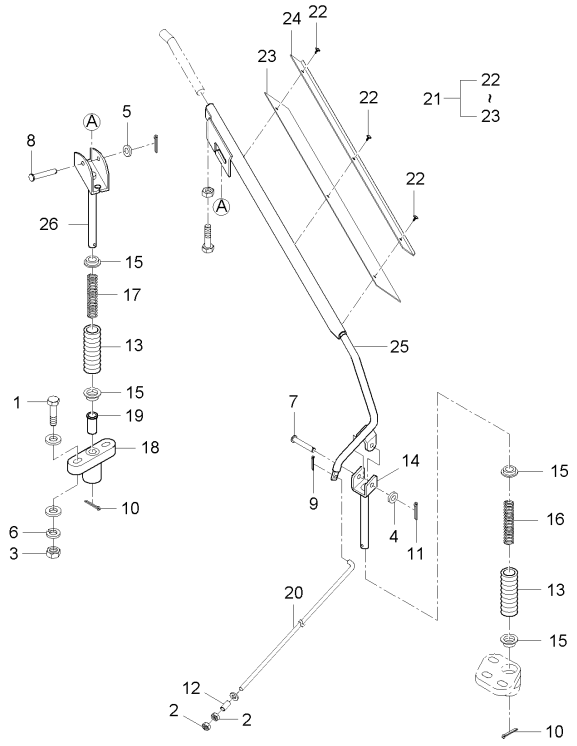

A : DXM110G , B : DXM110G-C

No.	부품번호	부품명	수량 A	수량 B	수량 C	수량 D	수량 E	I.C	비고
1	01153-50835	볼트	1	1					M8*P1.25
2	02114-50060	너트	1	1					
3	02114-50080	너트	1	1					M8*P1.25
4	04013-50060	평와셔	1	1					M6
5	04013-50080	평와셔	1	1					M8
6	04512-50080	스프링와셔	1	1					M08
7	05122-50645	두부핀	1	1					
8	05122-50845	두부핀	1	1					
9	05511-50212	분할핀	1	1					DIA2*12
10	05511-50325	분할핀	1	1					
11	05511-51612	분할핀	1	1					
12	44366-8265-2	간격통	1	1					
13	53721-4375-2	짚배출스프링커버	1	1					
14	53961-4512-1	짚배출스프링축, 1	1	1					
15	53961-4516-1	짚배출스프링받침	1	1					
16	53961-4517-1	짚배출스프링, 1	1	1					
17	53961-4518-1	짚배출스프링, 2	1	1					
18	53961-4521-2	스프링축안내, 2	1	1					
19	53961-4522-1	부시, 스프링축	1	1					

----> 개정전의 부품이 개정후의 부품을 대체 할 수 있음 <---- 개정후의 부품이 개정전의 부품에 대체 할 수 있음
<-X-> 개정전과 후의 부품이 상호 호환성이 없음 <---> 개정전과 후의 부품이 상호 호환성이 있음
<-0-> 단품 상태로는 상호호환성이 없으나 관련 부품의 조합상태로는 호환성이 있음

CZ1-G341302 짚배출레일그룹

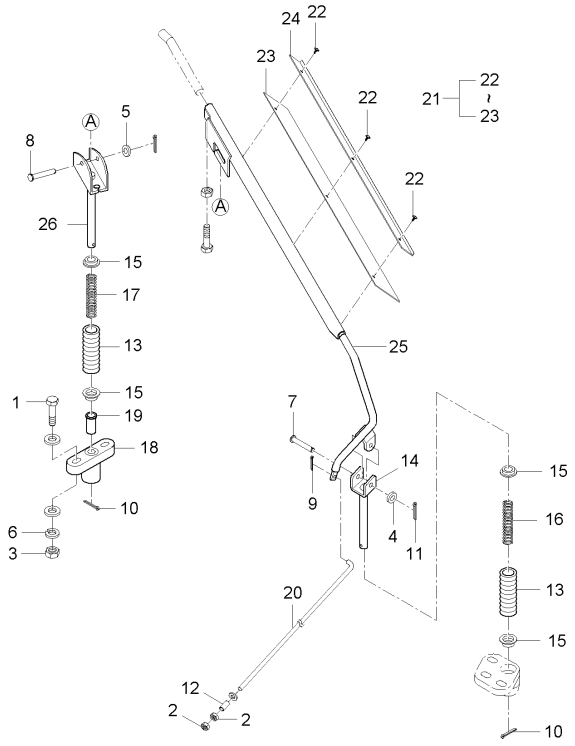

A : DXM110G , B : DXM110G-C

No.	부품번호	부품명	수량 A	B	C	D	E	I.C	비고
20	C7130-45271	짚배출레일지지봉	1	1					
21	C7230-45101	짚배출레일조합	1	1					
22	05611-10406	리벳	3	3					
23	C7130-45251	짚배출레일시일	1	1					
24	C7130-45261	시일누름판	1	1					
25	C7230-45111	짚배출레일1	1	1					
26	C7330-45131	짚배출스프링축, 2	1	1					

----> 개정전의 부품이 개정후의 부품을 대체 할 수 있음
<---- 개정후의 부품이 개정전의 부품에 대체 할 수 있음
<-X-> 개정전과 후의 부품이 상호 호환성이 없음
<---> 개정전과 후의 부품이 상호 호환성이 있음
<-0-> 단품 상태로는 상호호환성이 없으나 관련 부품의 조합상태로는 호환성이 있음

CZ1-G342102 짚배출포기체인그룹

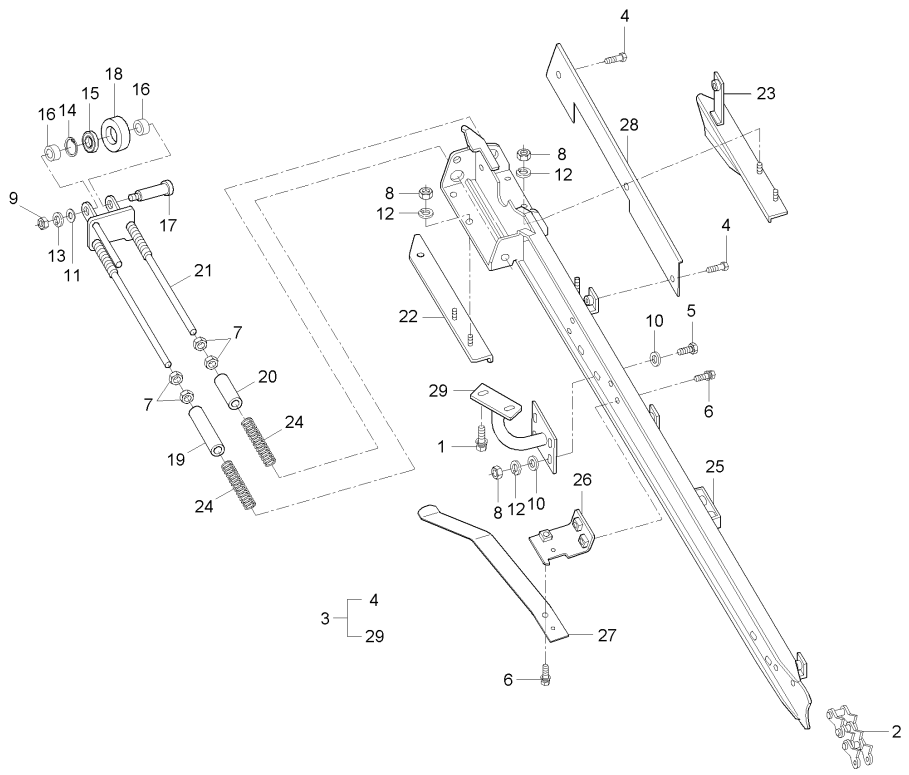

A : DXM110G , B : DXM110G-C

No.	부품번호	부품명	수량 A	수량 B	수량 C	수량 D	수량 E	I.C	비고
1	01125-50820	와셔붙임볼트	2	2					M8*P1.25
2	C7130-43101	짚체인조합	1	1					
3	C7230-43202	짚배출체인부조합	1	1					
4	01025-50620	와셔붙임볼트	2	2					M6*P1.0
5	01153-50825	볼트	4	4					M8*P1.25
6	01202-50616	와셔붙임볼트	3	3					M6*1.0
7	02074-50120	너트	4	4					M12XP1.25
8	02114-50080	너트	8	8					M8*P1.25
9	02118-50100	너트	1	1					M10*P1.25
10	04013-50080	평와셔	8	8					M8
11	04013-50100	평와셔	1	1					M10
12	04512-50080	스프링와셔	8	8					M08
13	04512-50100	스프링와셔	1	1					M10
14	04611-00420	스냅링	1	1					
15	08141-06302	볼베어링	1	1					#6302DD
16	53821-4316-1	15.3간격통	2	2					
17	53821-4317-2	7스프로켓	1	1					
18	53931-5432-1	짚배출 텐션롤러	1	1					
19	53935-5437-1	간격통1	1	1					

----> 개정전의 부품이 개정후의 부품을 대체 할 수 있음 <---- 개정후의 부품이 개정전의 부품에 대체 할 수 있음
<-X-> 개정전과 후의 부품이 상호 호환성이 없음 <---> 개정전과 후의 부품이 상호 호환성이 있음
<-0-> 단품 상태로는 상호호환성이 없으나 관련 부품의 조합상태로는 호환성이 있음

CZ1-G342102 짚배출포기체인그룹

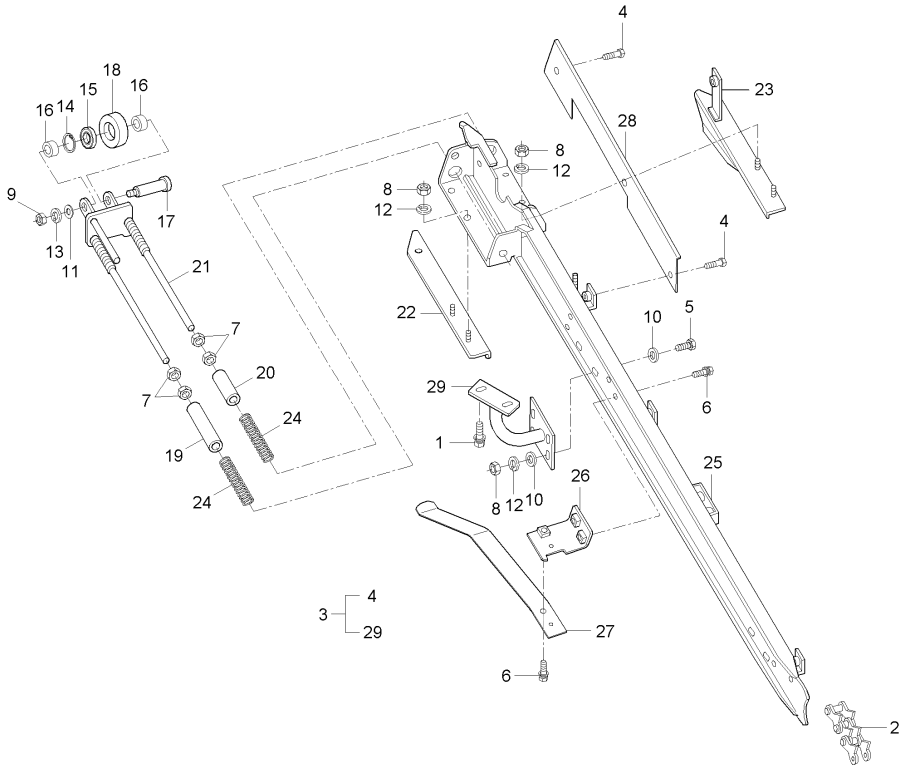

A : DXM110G , B : DXM110G-C

No.	부품번호	부품명	수량 A	수량 B	수량 C	수량 D	수량 E	I.C	비고
20	53935-5438-1	간격통2	1	1					
21	53961-4312-2	텐션브라켓	1	1					
22	53961-4313-2	풀리고정판1	1	1					
23	53961-4314-4	풀리고정판2	1	1					
24	54611-6458-2	스프링1	2	2					
25	C7130-43113	짚배출체인안내	1	1					
26	C7130-43181	짚배출스프링판브라켓, 3	1	1					
27	C7130-43191	짚배출스프링판, 3	1	1					
28	C7330-43161	카버2(녹청색)	1	1					
29	C7330-43171	체인안내지지(녹청색)	1	1					

----> 개정전의 부품이 개정후의 부품을 대체 할 수 있음 <---- 개정후의 부품이 개정전의 부품에 대체 할 수 있음
<-X-> 개정전과 후의 부품이 상호 호환성이 없음 <---> 개정전과 후의 부품이 상호 호환성이 있음
<-0-> 단품 상태로는 상호호환성이 없으나 관련 부품의 조합상태로는 호환성이 있음

CZ1-G342202 짚배출그룹

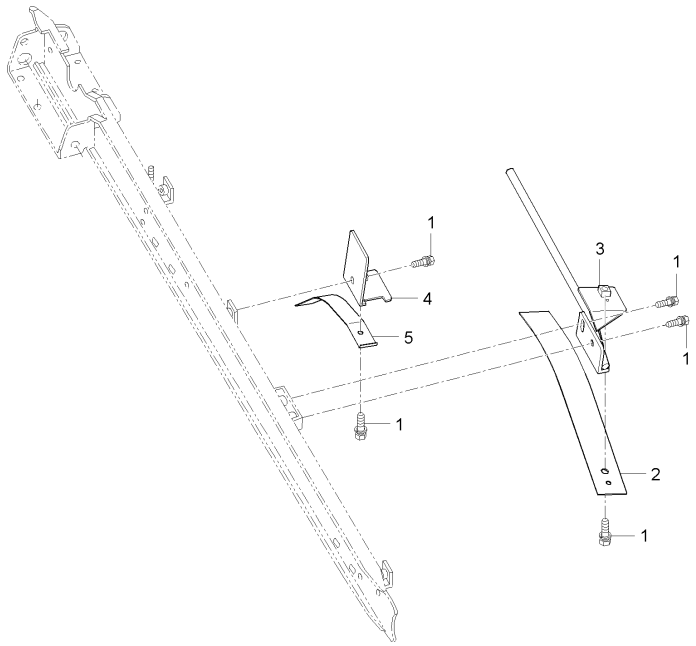

A : DXM110G , B : DXM110G-C

No.	부품번호	부품명	수량 A	수량 B	수량 C	수량 D	수량 E	I.C	비고
1	01025-50616	와셔붙임볼트	5	5					M6*P1
2	C7130-43141	짚배출스프링판, 1	1	1					
3	C7130-43152	안내봉, 짚배출	1	1					
4	C7130-43161	짚배출스프링판브라켓, 2	1	1					
5	C7130-43171	짚배출스프링판, 2	1	1					

----> 개정전의 부품이 개정후의 부품을 대체 할 수 있음
<---- 개정후의 부품이 개정전의 부품에 대체 할 수 있음
<-X-> 개정전과 후의 부품이 상호 호환성이 없음
<---> 개정전과 후의 부품이 상호 호환성이 있음
<-0-> 단품 상태로는 상호호환성이 없으나 관련 부품의 조합상태로는 호환성이 있음

CZ1-G342302 짚배출케이스그룹

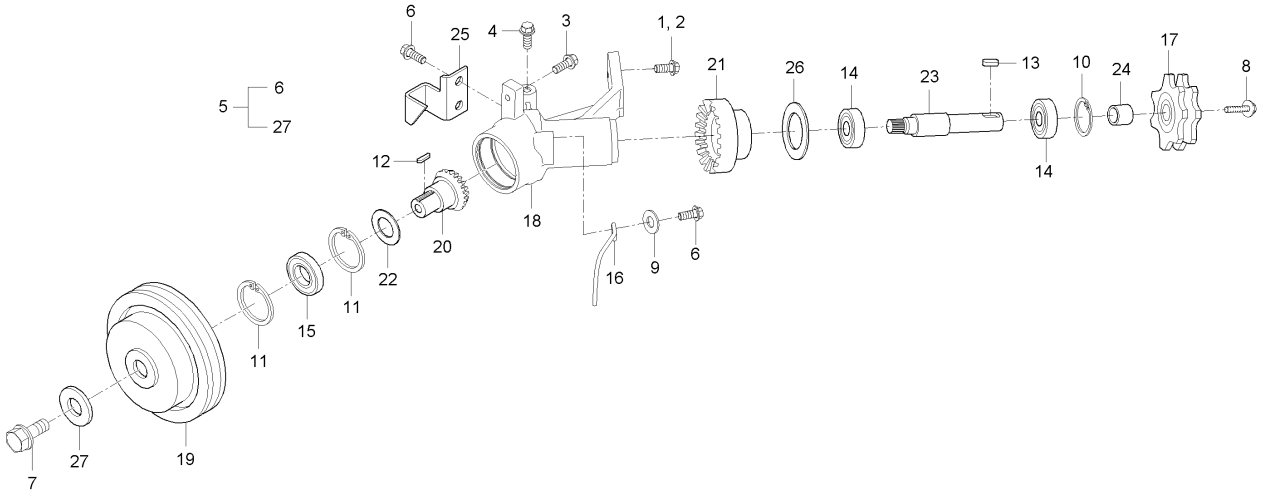

A : DXM110G , B : DXM110G-C

No.	부품번호	부품명	수량 A	수량 B	수량 C	수량 D	수량 E	I.C	비고
1	01125-50820	와셔붙임볼트	1	1					M8*P1.25
2	01125-50820	와셔붙임볼트	1	1					M8*P1.25
3	01125-50820	와셔붙임볼트	1	1					M8*P1.25
4	01125-50820	와셔붙임볼트	1	1					M8*P1.25
5	C7130-43305	짚배출 케이스 조합	1	1					
6	01023-50610	와셔붙임볼트	3	3					M6*1
7	01123-50822	와셔붙임볼트	1	1					M8XP1.25
8	01127-50820	와셔붙임볼트	1	1					
9	04015-50060	평와셔	1	1					M6
10	04611-00400	멈춤링	1	1					
11	04611-00620	멈춤링	2	2					
12	05711-00520	평행키	1	1					
13	05712-00520	양쪽둥근기키	1	1					
14	08141-06203	볼베어링	2	2					6203DD
15	08141-06305	볼베어링	1	1					DIA25
16	53971-4341-1	안내, 짚배출벨트	1	1					
17	C5420-43141	스프로켓, 7	1	1					
18	C7130-43312	베벨케이스	1	1					
19	C7130-43332	풀리, 135	1	1					

----> 개정전의 부품이 개정후의 부품을 대체 할 수 있음 <---- 개정후의 부품이 개정전의 부품에 대체 할 수 있음
<-X-> 개정전과 후의 부품이 상호 호환성이 없음 <---> 개정전과 후의 부품이 상호 호환성이 있음
<-0-> 단품 상태로는 상호호환성이 없으나 관련 부품의 조합상태로는 호환성이 있음

CZ1-G342302 짚배출케이스그룹

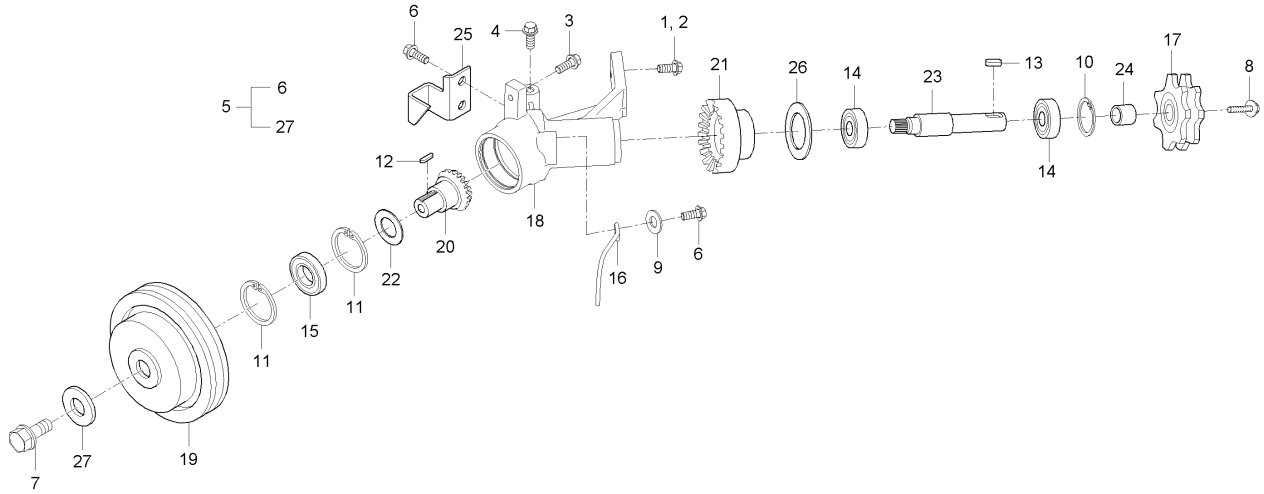

A : DXM110G , B : DXM110G-C

No.	부품번호	부품명	수량 A	수량 B	수량 C	수량 D	수량 E	I.C	비고
20	C7130-43351	베벨피니언기어, 13	1	1					
21	C7130-43371	베벨기어, 23	1	1					
22	C7130-43392	조정시임1	1	1					
23	C7130-43471	베벨기어축	1	1					
24	C7130-43481	간격통, 16.4	1	1					
25	C7130-43522	긁개	1	1					
26	C7230-43381	조정시임2	1	1					
27	E1400-62122	평와셔	1	1					

----> 개정전의 부품이 개정후의 부품을 대체 할 수 있음 <---- 개정후의 부품이 개정전의 부품에 대체 할 수 있음
<-X-> 개정전과 후의 부품이 상호 호환성이 없음 <---> 개정전과 후의 부품이 상호 호환성이 있음
<-0-> 단품 상태로는 상호호환성이 없으나 관련 부품의 조합상태로는 호환성이 있음

CZ1-G342402 짚배출이삭체인그룹

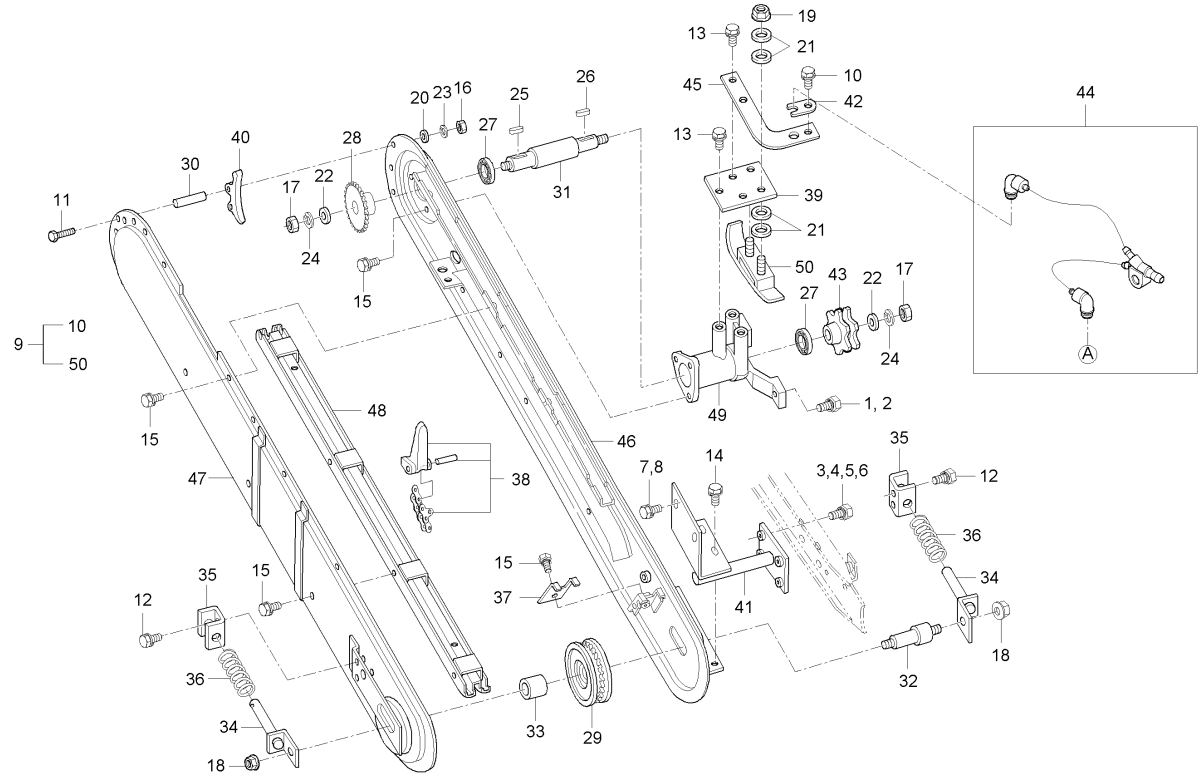

A : DXM110G , B : DXM110G-C

No.	부품번호	부품명	수량 A	수량 B	수량 C	수량 D	수량 E	I.C	비고
1	01123-50818	와셔붙임볼트	1	1					M8*P1.25
2	01123-50818	와셔붙임볼트	1	1					M8*P1.25
3	01125-50820	와셔붙임볼트	1	1					M8*P1.25
4	01125-50820	와셔붙임볼트	1	1					M8*P1.25
5	01125-50820	와셔붙임볼트	1	1					M8*P1.25
6	01125-50820	와셔붙임볼트	1	1					M8*P1.25
7	01125-50820	와셔붙임볼트	1	1					M8*P1.25
8	01125-50820	와셔붙임볼트	1	1					M8*P1.25
9	C7230-43402	짚배출이삭체인부조합	1	1					
10	01023-50612	와셔붙임볼트	2	2					M6*P1.0
11	01053-50635	볼트	2	2					M6*P1.0
12	01123-50816	와셔붙임볼트	4	4					M8*P1.25
13	01123-50825	와셔붙임볼트	3	3					M8*P1.25
14	01125-50820	와셔붙임볼트	2	2					M8*P1.25
15	01202-50616	와셔붙임볼트	16	16					M6*1.0
16	02014-50060	너트	2	2					M6*P1.0
17	02114-50080	너트	2	2					M8*P1.25
18	02763-50080	플랜지너트	2	2					M8XP1.25
19	02783-50100	플랜지너트	2	2					M10XP1.25

----> 개정전의 부품이 개정후의 부품을 대체 할 수 있음
<---- 개정후의 부품이 개정전의 부품에 대체 할 수 있음
<-X-> 개정전과 후의 부품이 상호 호환성이 없음
<---> 개정전과 후의 부품이 상호 호환성이 있음
<-0-> 단품 상태로는 상호호환성이 없으나 관련 부품의 조합상태로는 호환성이 있음

CZ1-G342402 짚배출이삭체인그룹

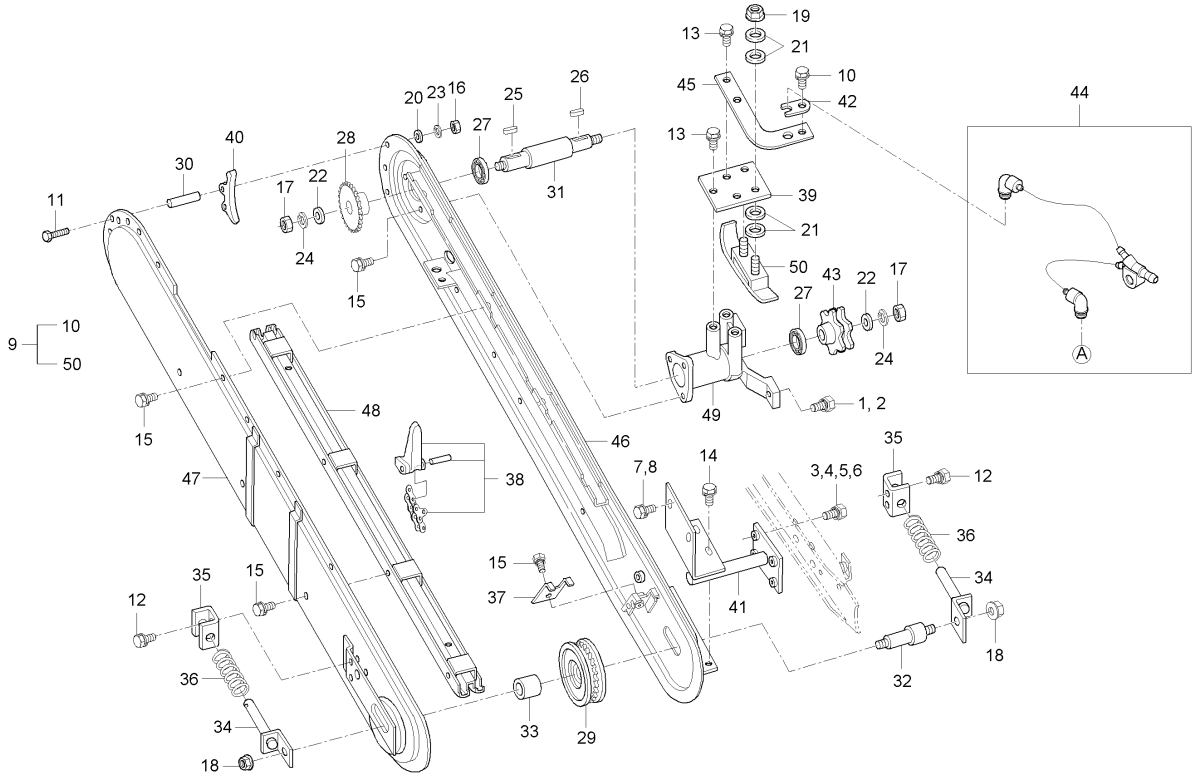

A : DXM110G , B : DXM110G-C

No.	부품번호	부품명	수량 A	수량 B	수량 C	수량 D	수량 E	I.C	비고
20	04013-50060	평와셔	2	2					M6
21	04013-50100	평와셔	4	4					M10
22	04015-50080	평와셔	2	2					T2.6
23	04512-50060	스프링와셔	2	2					M6
24	04512-50080	스프링와셔	2	2					M08
25	05712-00520	양쪽둥근기키	1	1					
26	05712-00525	키	1	1					7*7*29
27	08141-06202	볼베어링	2	2					#6202UU
28	53567-4736-0	２０스프로켓	1	1					
29	53605-4422-1	짚배출이삭롤러	1	1					
30	53721-4435-0	간격통	2	2					
31	53821-4449-0	축	1	1					
32	53861-4431-0	축	1	1					
33	53861-4433-0	간격통	1	1					
34	53931-4434-0	로울러축지지	2	2					
35	53931-4435-0	축안내	2	2					
36	53931-4436-0	텐션스프링	2	2					
37	53935-4425-0	갈퀴안내판	1	1					
38	53961-4410-0	짚배출　이삭체인　조합	1	1					

----> 개정전의 부품이 개정후의 부품을 대체 할 수 있음　　<---- 개정후의 부품이 개정전의 부품에 대체 할 수 있음
<-X-> 개정전과 후의 부품이 상호 호환성이 없음　　<---> 개정전과 후의 부품이 상호 호환성이 있음
<-0-> 단품 상태로는 상호호환성이 없으나 관련 부품의 조합상태로는 호환성이 있음

CZ1-G342402 짚배출이삭체인그룹

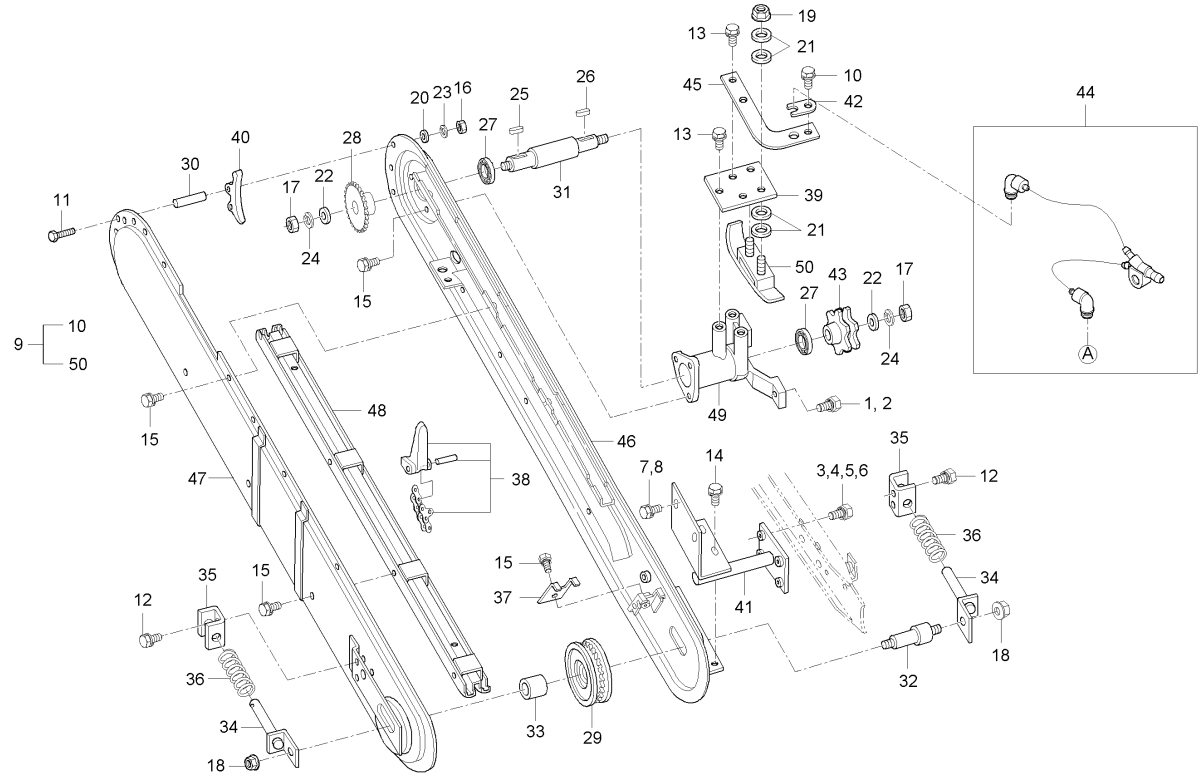

A : DXM110G , B : DXM110G-C

No.	부품번호	부품명	수량 A	수량 B	수량 C	수량 D	수량 E	I.C	비고
39	53961-4417-2	체인누름판와셔	1	1					
40	53961-4418-0	쿠션고무２	1	1					
41	53961-4419-2	이삭　반송케이스　지지판	1	1					
42	55575-9785-1	노즐잡이	2	2					
43	C5420-44511	스프로켓, 6	1	1					
44	C7120-77092	집중주유장치조합, 배출	1	1					
45	C7130-44152	노즐잡이	1	1					
46	C7330-44121	이삭반송케이스	1	1					
47	C7330-44131	이삭반송케이스, 2	1	1					
48	C7330-44141	이삭반송레일	1	1					
49	C7330-44151	이삭반송케이스	1	1					
50	C7330-44162	짚배출체인누름판	1	1					

----> 개정전의 부품이 개정후의 부품을 대체 할 수 있음　　<---- 개정후의 부품이 개정전의 부품에 대체 할 수 있음
<-X-> 개정전과 후의 부품이 상호 호환성이 없음　　<---> 개정전과 후의 부품이 상호 호환성이 있음
<-0-> 단품 상태로는 상호호환성이 없으나 관련 부품의 조합상태로는 호환성이 있음

CZ1-G351002 1번가로나선그룹

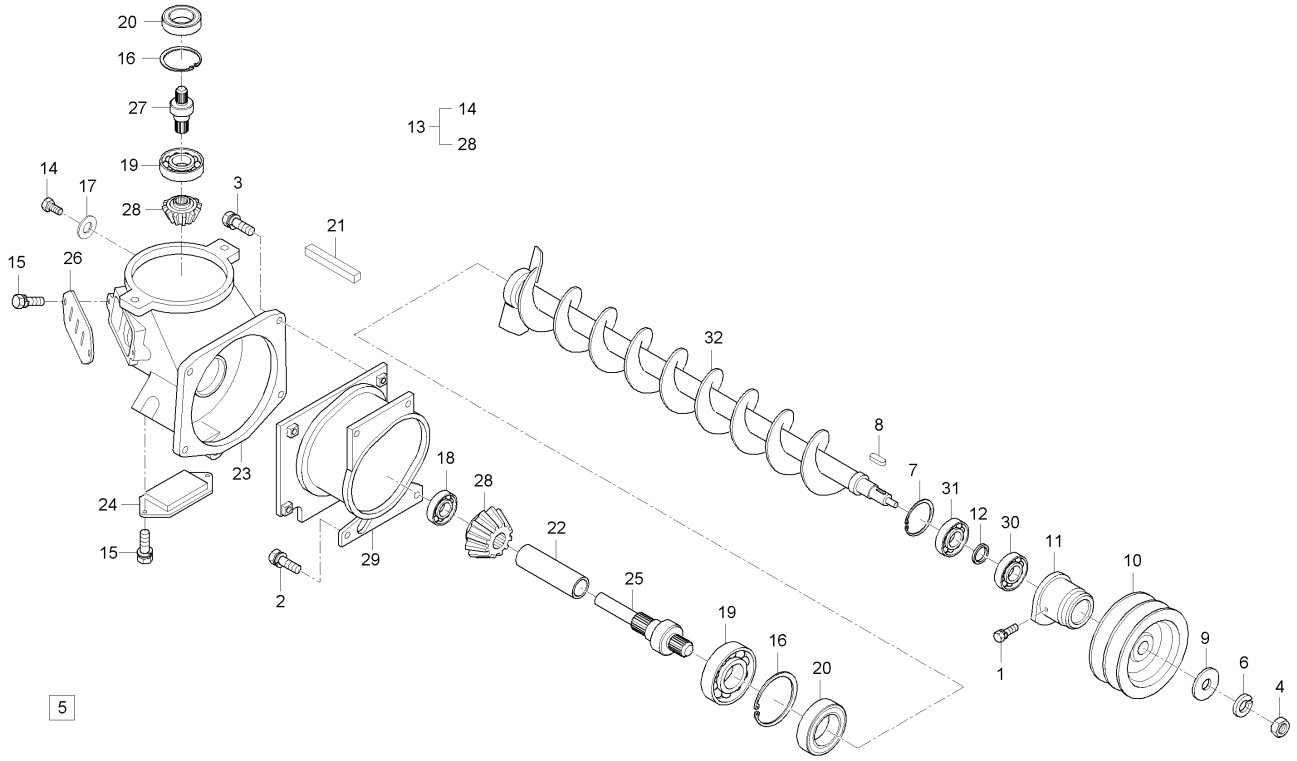

A : DXM110G , B : DXM110G-C

No.	부품번호	부품명	수량 A	수량 B	수량 C	수량 D	수량 E	I.C	비고
1	01123-50814	와셔붙임볼트	1	1					M8*P1.25
2	01123-50816	와셔붙임볼트	1	1					M8*P1.25
3	01123-50825	와셔붙임볼트	1	1					M8*P1.25
4	02174-50120	너트	1	1					M12*P1.25
5	01125-50822	와셔붙임볼트	2	2					
6	04512-50120	스프링와셔	1	1					M12
7	04611-00580	스냅링	1	1					58
8	05712-00735	키	1	1					
9	53961-2526-0	풍구 와셔	1	1					
10	C7230-51131	1번나선풀리(175V)	1	1					
11	C7230-51142	1번 베어링 잡이(좌)	1	1					
12	C7230-51171	1번 3간격통	1	1					
13	C7230-51205	1번베벨케이스조합	1	1					
14	01053-50610	볼트	1	1					
15	01123-50816	와셔붙임볼트	4	4					M8*P1.25
16	04611-00520	스냅링	2	2					
17	04711-00060	패킹	1	1					
18	08141-06001	볼베어링	1	1					#6001DD
19	08141-06304	볼베어링	2	2					#6304DD

----> 개정전의 부품이 개정후의 부품을 대체 할 수 있음 <---- 개정후의 부품이 개정전의 부품에 대체 할 수 있음
<-X-> 개정전과 후의 부품이 상호 호환성이 없음 <---> 개정전과 후의 부품이 상호 호환성이 있음
<-0-> 단품 상태로는 상호호환성이 없으나 관련 부품의 조합상태로는 호환성이 있음

CZ1-G351002 1번가로나선그룹

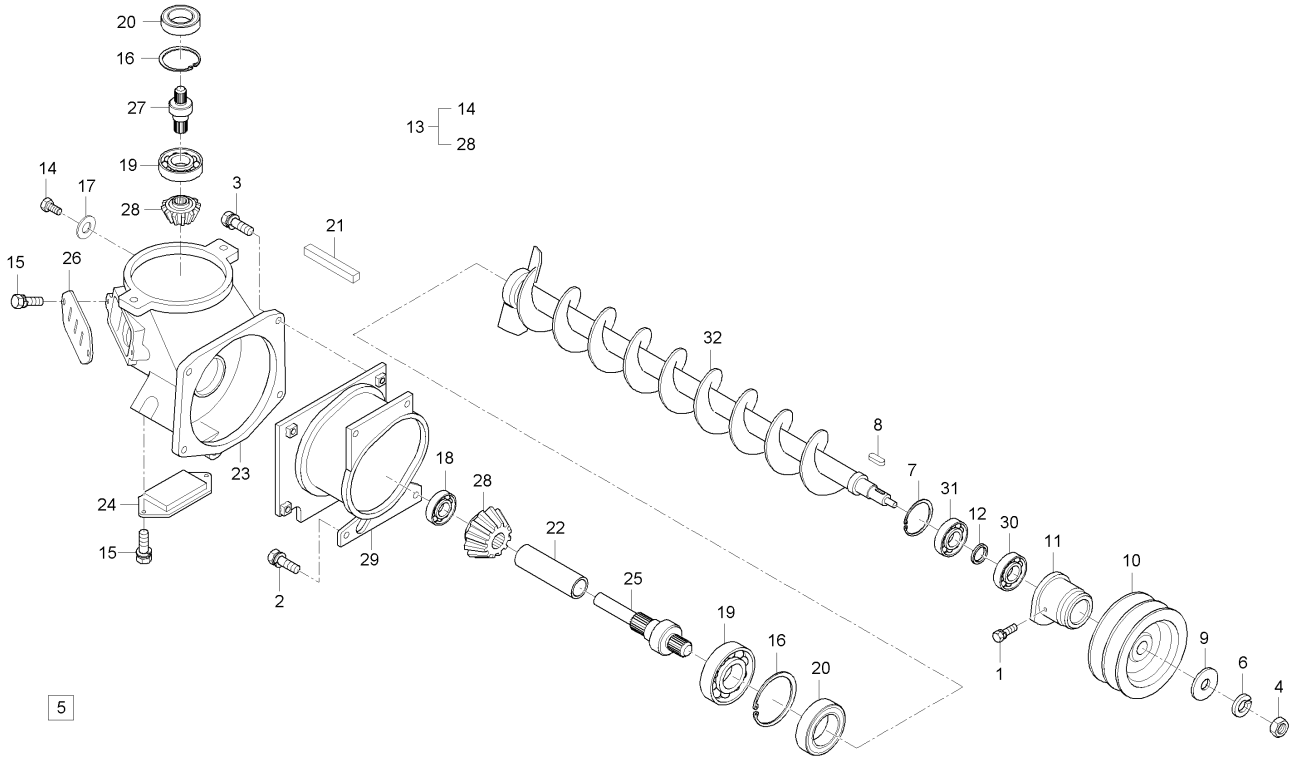

A : DXM110G , B : DXM110G-C

No.	부품번호	부품명	수량 A	수량 B	수량 C	수량 D	수량 E	I.C	비고
20	09500-30528	오일시일	2	2					D305208
21	53961-1193-1	사이드커버패킹 1, 우	2	2					
22	53961-5127-0	39.5간격통	1	1					
23	C7230-51233	1번베벨케이스	1	1					
24	C7230-51243	1번베벨케이스덮개1	1	1					
25	C7230-51251	세로나선 베벨축1	1	1					
26	C7230-51262	1번베벨케이스덮개2	1	1					
27	C7230-51291	세로나선 베벨축2	1	1					
28	C7230-51411	기어	2	2					
29	C7230-51211	1번 연결통	1	1					
30	C7230-62281	볼베어링	1	1					
31	C7230-62281	볼베어링	1	1					
32	C9130-51101	1번나선축조합	1	1					

----> 개정전의 부품이 개정후의 부품을 대체 할 수 있음 <---- 개정후의 부품이 개정전의 부품에 대체 할 수 있음
<-X-> 개정전과 후의 부품이 상호 호환성이 없음 <---> 개정전과 후의 부품이 상호 호환성이 있음
<-0-> 단품 상태로는 상호호환성이 없으나 관련 부품의 조합상태로는 호환성이 있음

CZ1-G352002 1번세로나선 그룹

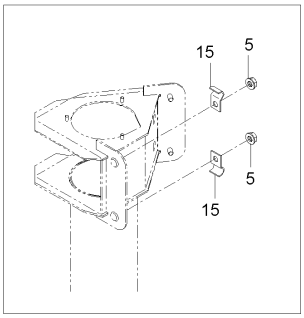

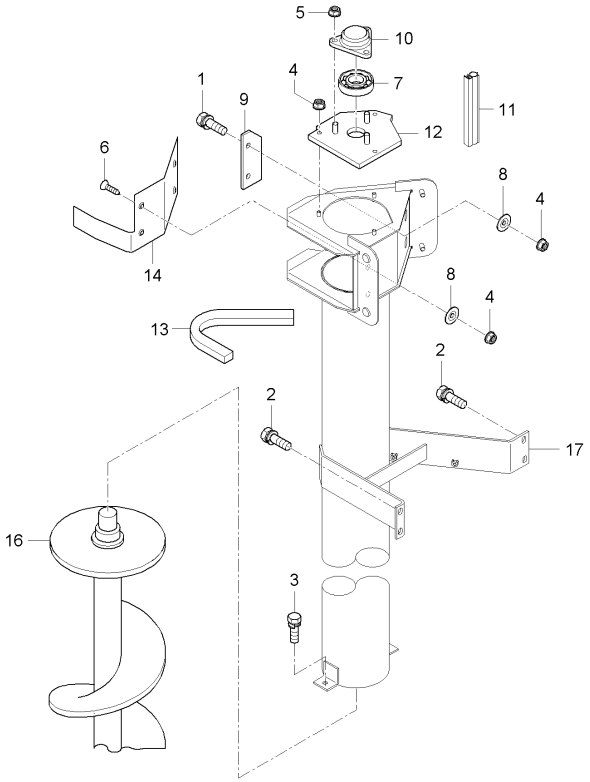

A : DXM110G , B : DXM110G-C

No.	부품번호	부품명	수량 A	수량 B	수량 C	수량 D	수량 E	I.C	비고
1	01023-50614	와셔붙임볼트	1	1					M6P1.0
2	01123-50818	와셔붙임볼트	1	1					M8*P1.25
3	01123-50820	와셔붙임볼트	1	1					M8*P1.25
4	02761-50060	플랜지너트	1	1					M6XP1.0
5	02763-50080	플랜지너트	1	1					M8XP1.25
6	03016-50614	십자홈붙이소나사	1	1					M6XP1.0
7	08141-06203	볼베어링	1	1					6203DD
8	53971-3143-1	와셔	1	1					
9	57304-7262-3	세로나선날개	1	1					
10	C7170-72561	베어링잡이, 1	1	1					
11	C7230-52232	1번세로나선시일	1	1					
12	C7230-52242	새로나선윗덮개	1	1					
13	C7230-52251	방진재	1	1					
14	C7230-72642	라이너(1번세로나선)	1	1					
15	C7870-41782	언로더호스잡이	1	1					
16	C9130-52101	세로나선축조합	1	1					
17	C9130-72612	세로나선통조합	1	1					

----> 개정전의 부품이 개정후의 부품을 대체 할 수 있음 <---- 개정후의 부품이 개정전의 부품에 대체 할 수 있음
<-X-> 개정전과 후의 부품이 상호 호환성이 없음 <---> 개정전과 후의 부품이 상호 호환성이 있음
<-0-> 단품 상태로는 상호호환성이 없으나 관련 부품의 조합상태로는 호환성이 있음

CZ1-G353002 1번텐션 그룹

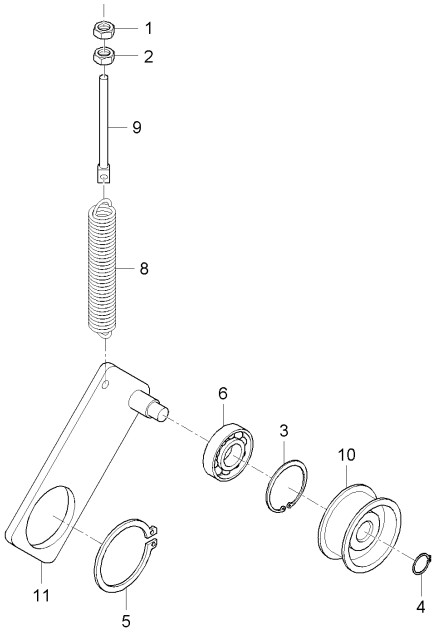

7

A : DXM110G , B : DXM110G-C

No.	부품번호	부품명	수량 A	수량 B	수량 C	수량 D	수량 E	I.C	비고
1	02054-50080	너트	1	1					M8*P1.25
2	02054-50080	너트	1	1					M8*P1.25
3	04611-00470	스냅링	1	1					
4	04612-00200	스냅링	1	1					DIA20
5	04612-00700	스냅링	1	1					
6	08101-06204	볼베어링	1	1					#6204
7	53582-3312-1	텐션풀리, 84	1	1					
8	53961-1613-1	탈곡 텐션 스프링	1	1					
9	C7220-13171	조절볼트	1	1					
10	C9130-25391	84텐션풀리	1	1					
11	CZ13-0037A	텐션암 1	1	1					

----> 개정전의 부품이 개정후의 부품을 대체 할 수 있음
<---- 개정후의 부품이 개정전의 부품에 대체 할 수 있음
<-X-> 개정전과 후의 부품이 상호 호환성이 없음
<---> 개정전과 후의 부품이 상호 호환성이 있음
<-0-> 단품 상태로는 상호호환성이 없으나 관련 부품의 조합상태로는 호환성이 있음

CZ1-G361002 정면카버그룹

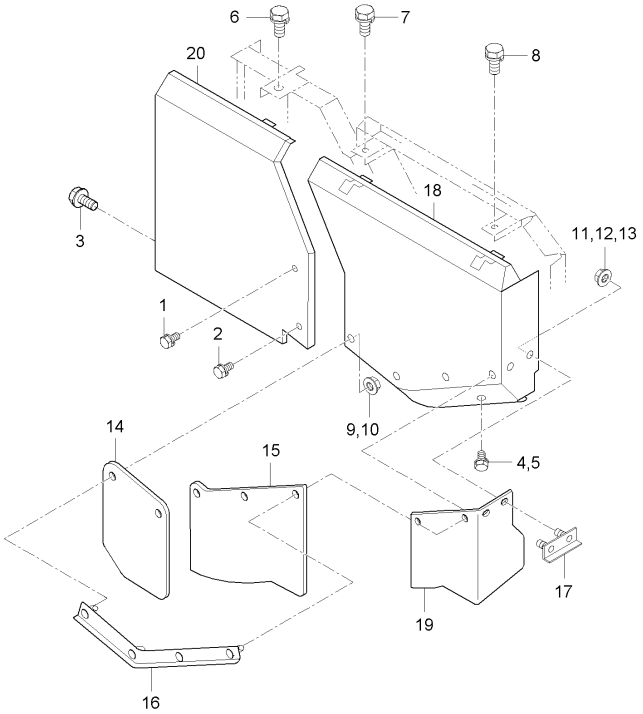

A : DXM110G , B : DXM110G-C

No.	부품번호	부품명	수량 A	수량 B	수량 C	수량 D	수량 E	I.C	비고
1	01025-50612	와셔붙임볼트	1	1					M6P1.0
2	01025-50612	와셔붙임볼트	1	1					M6P1.0
3	01025-50612	와셔붙임볼트	1	1					M6P1.0
4	01025-50612	와셔붙임볼트	1	1					M6P1.0
5	01025-50612	와셔붙임볼트	1	1					M6P1.0
6	01123-50814	와셔붙임볼트	1	1					M8*P1.25
7	01123-50814	와셔붙임볼트	1	1					M8*P1.25
8	01123-50814	와셔붙임볼트	1	1					M8*P1.25
9	02761-50060	플랜지너트	1	1					M6XP1.0
10	02761-50060	플랜지너트	1	1					M6XP1.0
11	02761-50060	플랜지너트	1	1					M6XP1.0
12	02761-50060	플랜지너트	1	1					M6XP1.0
13	02761-50060	플랜지너트	1	1					M6XP1.0
14	53961-6115-2	정면시일, 2	1	1					
15	53961-6116-2	정면시일, 3	1	1					
16	53961-6117-2	정면시일지지, 1	1	1					
17	53961-6118-2	정면시일누름, 2	1	1					
18	C7230-61111	정면덮개1	1	1					
19	C7330-61141	정면시일, 1	1	1					

----> 개정전의 부품이 개정후의 부품을 대체 할 수 있음 <---- 개정후의 부품이 개정전의 부품에 대체 할 수 있음
<-X-> 개정전과 후의 부품이 상호 호환성이 없음 <---> 개정전과 후의 부품이 상호 호환성이 있음
<-0-> 단품 상태로는 상호호환성이 없으나 관련 부품의 조합상태로는 호환성이 있음

CZ1-G361002 정면카버그룹

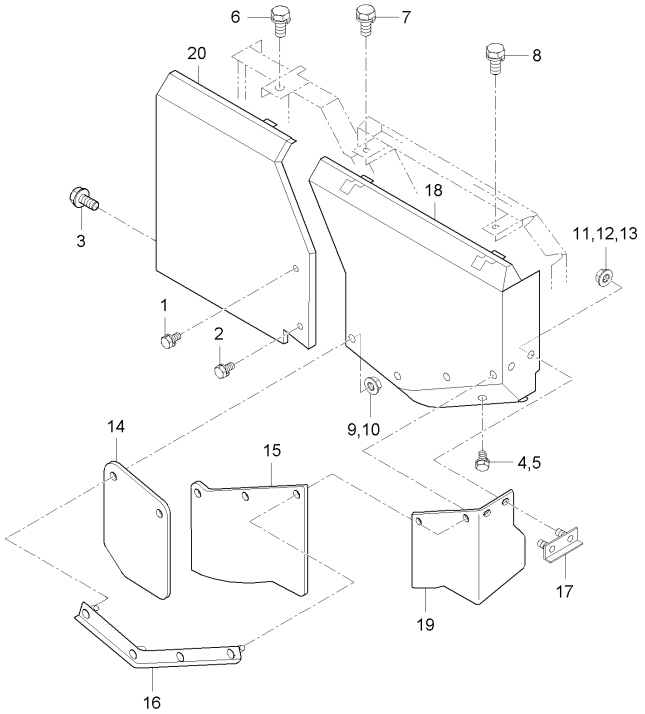

A : DXM110G , B : DXM110G-C

No.	부품번호	부품명	수량					I.C	비고
			A	B	C	D	E		
20	C9130-61121	정면덮개2	1	1					

----> 개정전의 부품이 개정후의 부품을 대체 할 수 있음
<---- 개정후의 부품이 개정전의 부품에 대체 할 수 있음
<-X-> 개정전과 후의 부품이 상호 호환성이 없음
<---> 개정전과 후의 부품이 상호 호환성이 있음
<-0-> 단품 상태로는 상호호환성이 없으나 관련 부품의 조합상태로는 호환성이 있음

CZ1-G362002 후면카버그룹

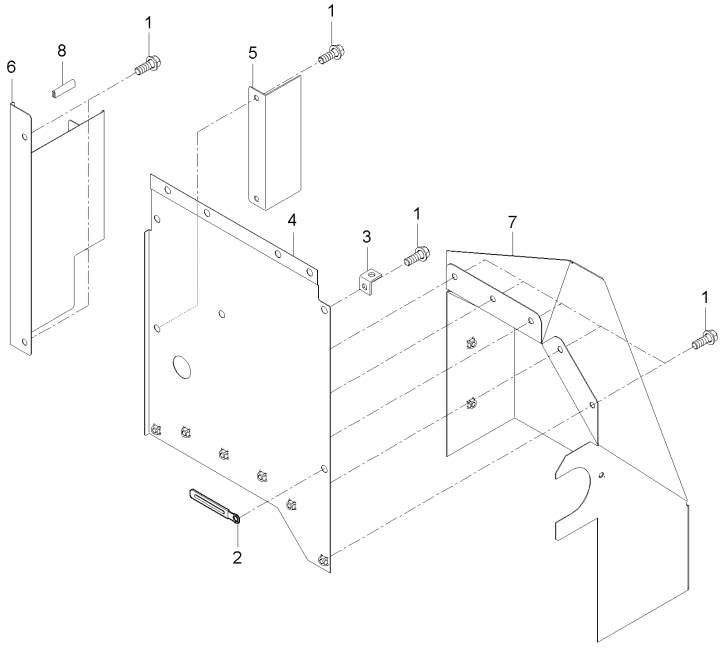

A : DXM110G , B : DXM110G-C

No.	부품번호	부품명	수량					I.C	비고
			A	B	C	D	E		
1	01125-50816	와셔붙임볼트	21	21					M8*P1.25
2	37150-3447-1	배선클램프	1	1					
3	53961-4626-1	커버개방멈춤쇠	1	1					
4	C9130-72522	뒤카버	1	1					
5	C9130-72581	탱크뒤카버3	1	1					
6	C9130-72592	탱크뒤커버4	1	1					
7	CZ13-0081A	DEF탱크커버	1	1					
8	CZ13-0086A	U형고무	1	1					

----> 개정전의 부품이 개정후의 부품을 대체 할 수 있음 <---- 개정후의 부품이 개정전의 부품에 대체 할 수 있음
<-X-> 개정전과 후의 부품이 상호 호환성이 없음 <---> 개정전과 후의 부품이 상호 호환성이 있음
<-0-> 단품 상태로는 상호호환성이 없으나 관련 부품의 조합상태로는 호환성이 있음

CZ1-G363002 좌사이드카버그룹

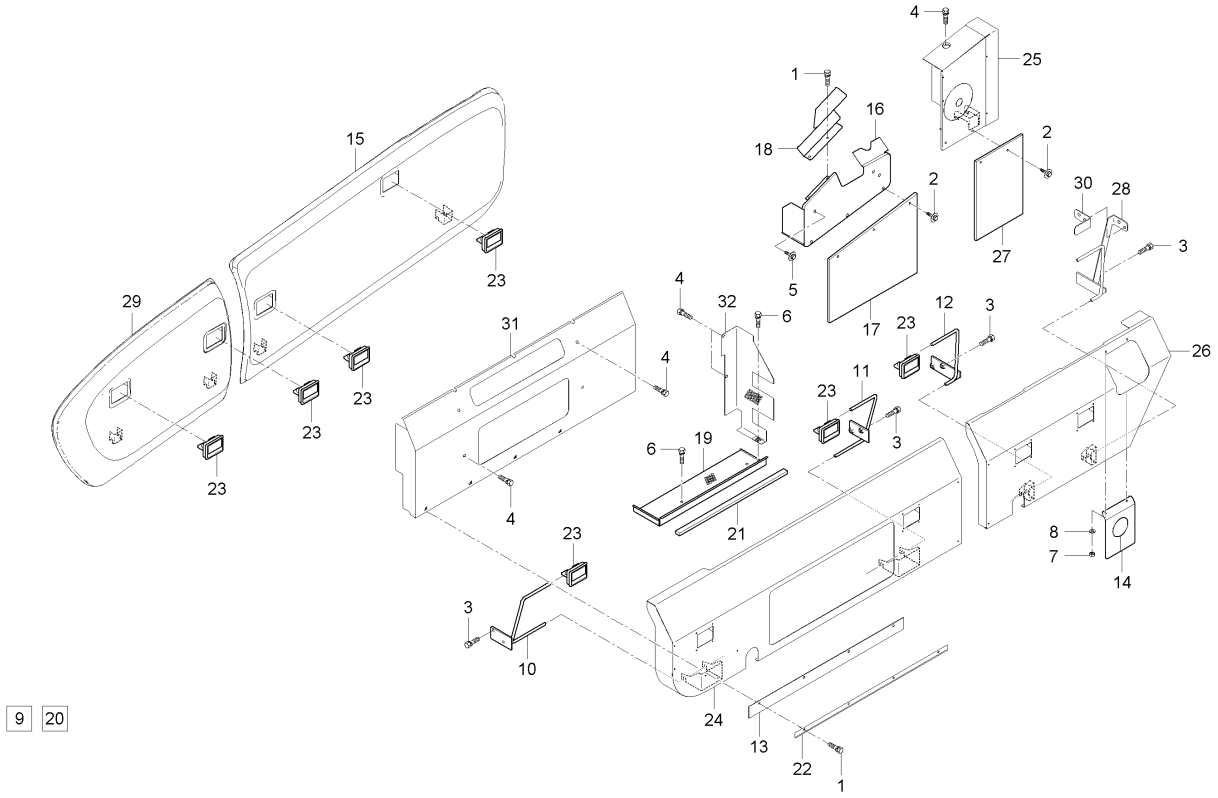

A : DXM110G , B : DXM110G-C

No.	부품번호	부품명	수량 A	수량 B	수량 C	수량 D	수량 E	I.C	비고
1	01025-50612	와셔붙임볼트	6	6					M6P1.0
2	01027-50616	와셔붙임볼트	5	5					
3	01123-50825	와셔붙임볼트	8	8					M8*P1.25
4	01125-50816	와셔붙임볼트	7	7					M8*P1.25
5	01127-50816	와셔붙임볼트	2	2					
6	01127-50820	와셔붙임볼트	3	3					
7	02761-50060	플랜지너트	2	2					M6XP1.0
8	04015-50060	평와셔	2	2					M6
9	C7130-61781	고무	1	1					
10	C7230-12432	좌카버지지1	1	1					
11	C7230-12472	좌카버지지2	1	1					
12	C7230-12482	좌카버지지3	1	1					
13	C7230-61432	먼지막음시일(풍구)	1	1					
14	C7230-61451	옆덮개(좌)시일	1	1					
15	C7230-61484	공급체인커버(뒤)	1	1					
16	C7230-61523	좌사이드카버2	1	1					
17	C7230-61531	시일1(좌카버)	1	1					
18	C7230-61551	좌사이드카버2보조	1	1					
19	C7230-61611	풍구방진카버1	1	1					

----> 개정전의 부품이 개정후의 부품을 대체 할 수 있음 <---- 개정후의 부품이 개정전의 부품에 대체 할 수 있음
<-X-> 개정전과 후의 부품이 상호 호환성이 없음 <---> 개정전과 후의 부품이 상호 호환성이 있음
<-0-> 단품 상태로는 상호호환성이 없으나 관련 부품의 조합상태로는 호환성이 있음

CZ1-G363002 좌사이드카버그룹

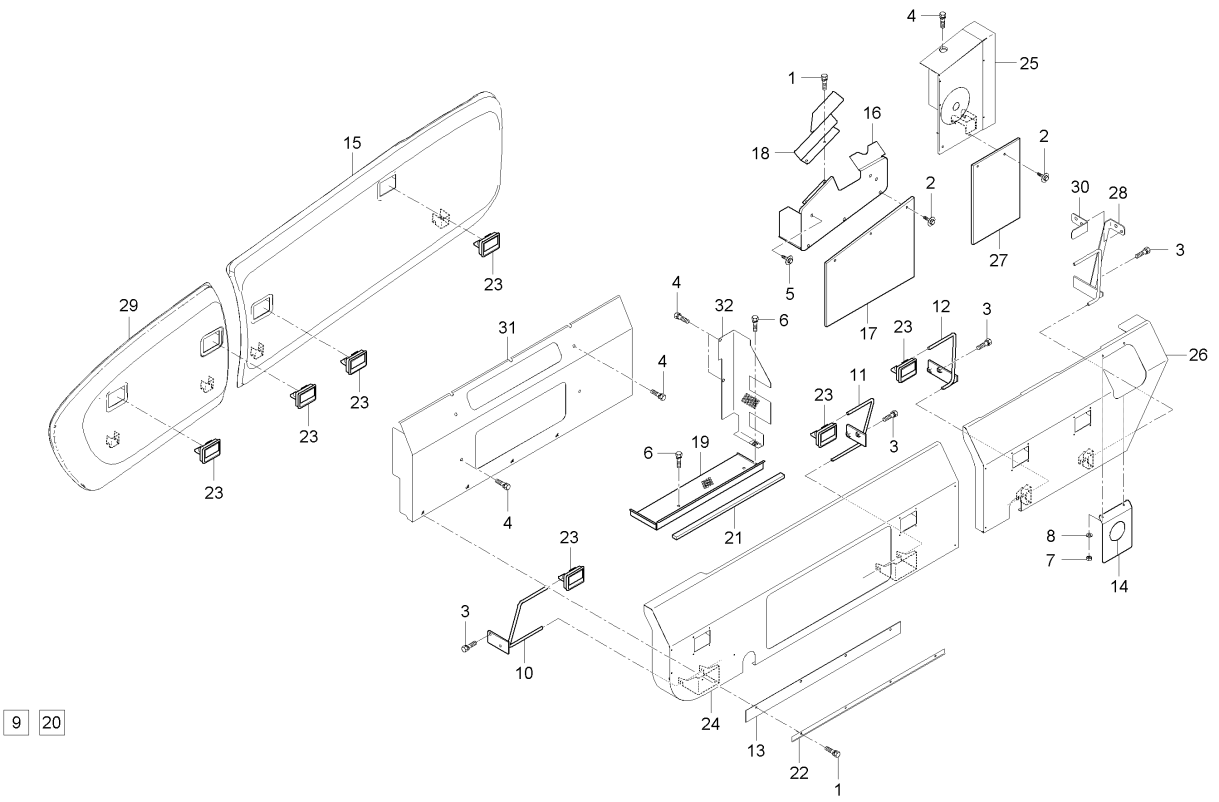

A : DXM110G , B : DXM110G-C

No.	부품번호	부품명	수량 A	수량 B	수량 C	수량 D	수량 E	I.C	비고
20	C7230-61771	U형고무(풍구방진카바2)	1	1					
21	C7230-61781	U형고무(풍구1)	1	1					
22	C7230-61793	시일잡이판	1	1					
23	C7310-61421	고정손잡이조합	8	8					
24	C9130-61462	좌사이드카버3	1	1					
25	C9130-61471	좌사이드카버4	1	1					
26	C9130-61492	좌사이드카버5	1	1					
27	C9130-61741	시일2(좌카버)	1	1					
28	CZ11-0052A	커버지지 3	1	1					
29	CZ13-0047A	공급체인커버-앞	1	1					
30	CZ13-0099A	커버지지판	1	1					
31	CZ13-0124A	사이드커버-내 좌 1	1	1					
32	CZ13-0127A	풍구방진커버 2	1	1					

----> 개정전의 부품이 개정후의 부품을 대체 할 수 있음 <---- 개정후의 부품이 개정전의 부품에 대체 할 수 있음
<-X-> 개정전과 후의 부품이 상호 호환성이 없음 <---> 개정전과 후의 부품이 상호 호환성이 있음
<-0-> 단품 상태로는 상호호환성이 없으나 관련 부품의 조합상태로는 호환성이 있음

CZ1-G364002 레일대덮개그룹

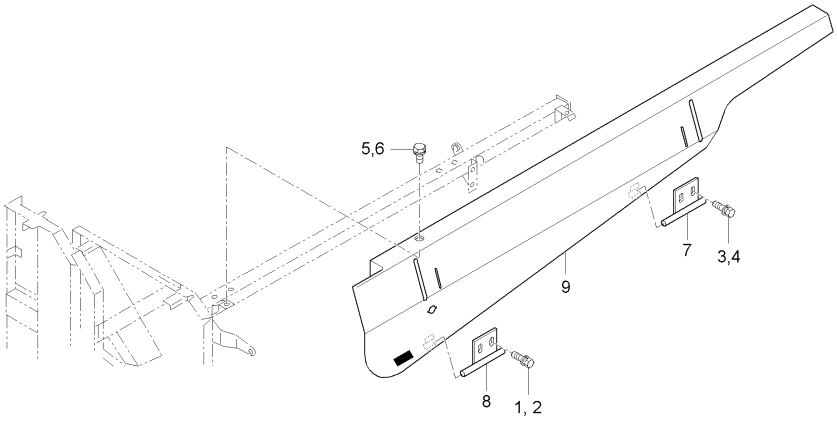

A : DXM110G , B : DXM110G-C

No.	부품번호	부품명	수량 A	수량 B	수량 C	수량 D	수량 E	I.C	비고
1	01025-50616	와셔붙임볼트	1	1					M6*P1
2	01025-50616	와셔붙임볼트	1	1					M6*P1
3	01025-50616	와셔붙임볼트	1	1					M6*P1
4	01025-50616	와셔붙임볼트	1	1					M6*P1
5	01125-50816	와셔붙임볼트	1	1					M8*P1.25
6	01125-50816	와셔붙임볼트	1	1					M8*P1.25
7	53873-6172-1	레일대커버안내, 1	1	1					
8	53873-6173-1	레일대커버안내, 2	1	1					
9	C7230-61712	레일대 덮개	1	1					

----> 개정전의 부품이 개정후의 부품을 대체 할 수 있음
<---- 개정후의 부품이 개정전의 부품에 대체 할 수 있음
<-X-> 개정전과 후의 부품이 상호 호환성이 없음
<---> 개정전과 후의 부품이 상호 호환성이 있음
<-0-> 단품 상태로는 상호호환성이 없으나 관련 부품의 조합상태로는 호환성이 있음

CZ1-G365002 상부덮개 그룹

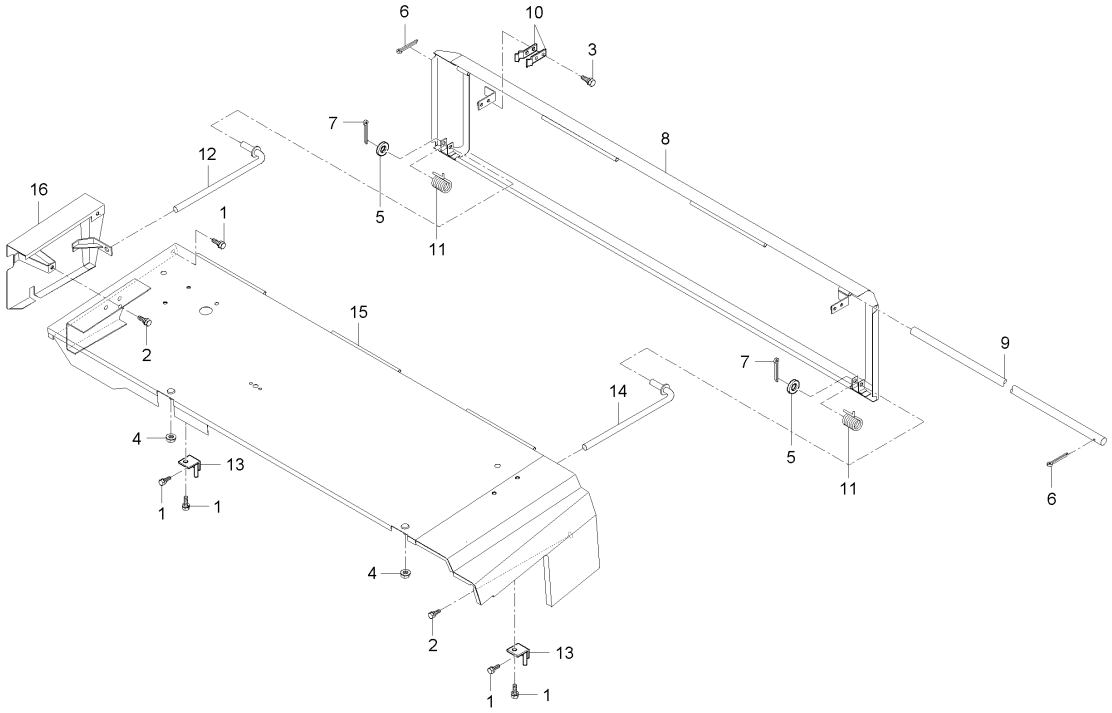

A : DXM110G , B : DXM110G-C

No.	부품번호	부품명	수량 A	수량 B	수량 C	수량 D	수량 E	I.C	비고
1	01125-50816	와셔붙임볼트	5	5					M8*P1.25
2	01125-50820	와셔붙임볼트	5	5					M8*P1.25
3	01202-50612	와셔붙임볼트	4	4					
4	02763-50080	플랜지너트	2	2					M8XP1.25
5	04013-50080	평와셔	2	2					M8
6	05511-50212	분할핀	2	2					DIA2*12
7	05511-50215	분할핀	2	2					
8	53961-6182-2	상부커버, 2	1	1					
9	53961-6186-1	커버지지봉	1	1					
10	53961-6187-1	카버고정쇠	4	4					
11	53961-6188-1	커버고정스프링	2	2					
12	53961-6189-2	커버지지봉, 1	1	1					
13	53961-6191-1	커버지지쇠	2	2					
14	53961-6193-2	커버지지봉, 2	1	1					
15	C7230-61813	상부덮개1	1	1					
16	CZ13-0074A	이삭덮개 2	1	1					

----> 개정전의 부품이 개정후의 부품을 대체 할 수 있음 <---- 개정후의 부품이 개정전의 부품에 대체 할 수 있음
<-X-> 개정전과 후의 부품이 상호 호환성이 없음 <---> 개정전과 후의 부품이 상호 호환성이 있음
<-0-> 단품 상태로는 상호호환성이 없으나 관련 부품의 조합상태로는 호환성이 있음

CZ1-G366002 연료탱크커버 그룹

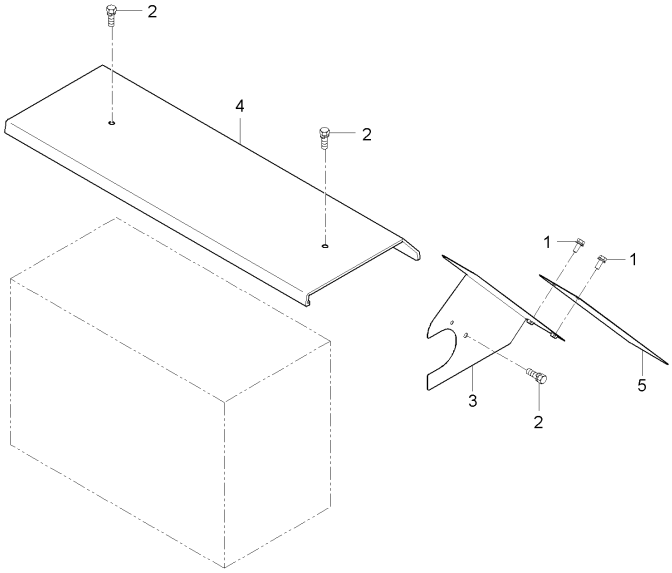

A : DXM110G , B : DXM110G-C

No.	부품번호	부품명	수량 A	수량 B	수량 C	수량 D	수량 E	I.C	비고
1	01025-50616	와셔붙임볼트	2	2					M6*P1
2	01123-50816	와셔붙임볼트	4	4					M8*P1.25
3	C9130-68191	카바(연료탱크좌측)	1	1					
4	C9130-68211	카버(연료탱크위)	1	1					
5	CZ13-0046A	커버시일	1	1					

----> 개정전의 부품이 개정후의 부품을 대체 할 수 있음 <---- 개정후의 부품이 개정전의 부품에 대체 할 수 있음
<-X-> 개정전과 후의 부품이 상호 호환성이 없음 <---> 개정전과 후의 부품이 상호 호환성이 있음
<-0-> 단품 상태로는 상호호환성이 없으나 관련 부품의 조합상태로는 호환성이 있음

CZ1-G371002 탈곡벨트그룹

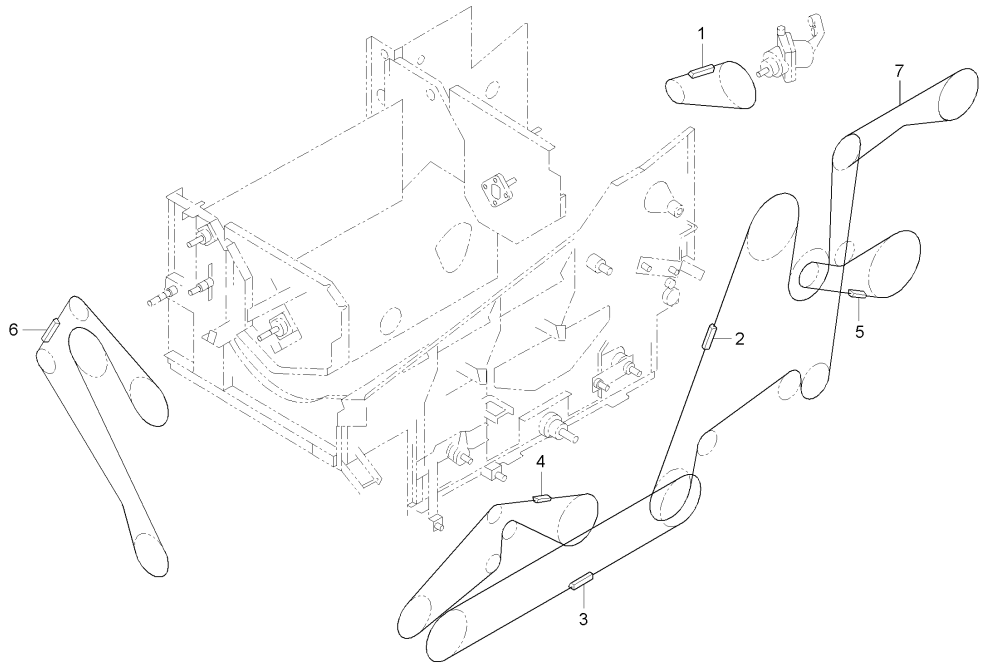

A : DXM110G , B : DXM110G-C

No.	부품번호	부품명	수량 A	수량 B	수량 C	수량 D	수량 E	I.C	비고
1	C7130-71171	벨트, LB39.25	1	1					
2	C7230-71121	2번구동벨트, C149	1	1					
3	C7230-71131	1번구동벨트, LC101	1	1					
4	C7230-71142	풍구벨트	1	1					
5	C7230-71151	요동구동벨트, B43	1	1					
6	C9130-71111	탈곡통구동벨트(W100,B154)	1	1					
7	C9130-71191	커터구동벨트	1	1					
8	CZ13-0028A	벨트-LB41	1	1					

----> 개정전의 부품이 개정후의 부품을 대체 할 수 있음
<---- 개정후의 부품이 개정전의 부품에 대체 할 수 있음
<-X-> 개정전과 후의 부품이 상호 호환성이 없음
<---> 개정전과 후의 부품이 상호 호환성이 있음
<-0-> 단품 상태로는 상호호환성이 없으나 관련 부품의 조합상태로는 호환성이 있음

CZ1-G711002 그레인탱크본체그룹1

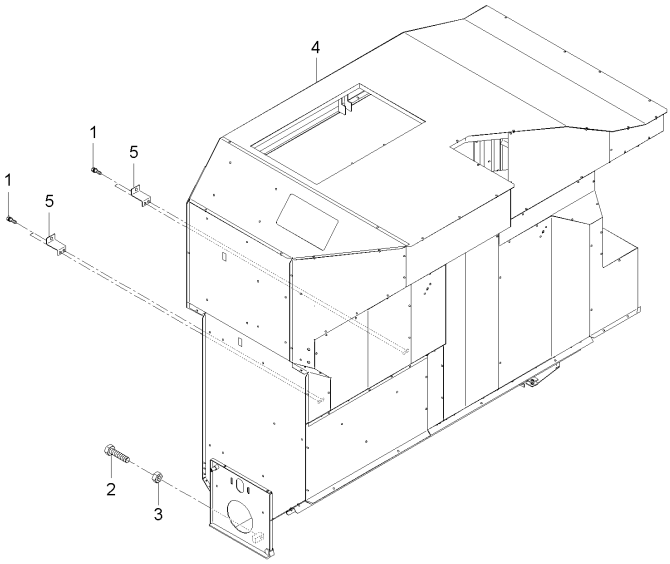

A : DXM110G , B : DXM110G-C

No.	부품번호	부품명	수량 A	수량 B	수량 C	수량 D	수량 E	I.C	비고
1	01123-50814	와셔붙임볼트	4	4					M8*P1.25
2	01175-51050	볼트	1	1					
3	02176-50100	너트	1	1					M10XP1.25
4	C9170-00112	탱크본체조합	1	1					
5	CZ17-0027A	커버지지	2	2					

----> 개정전의 부품이 개정후의 부품을 대체 할 수 있음
<---- 개정후의 부품이 개정전의 부품에 대체 할 수 있음
<-X-> 개정전과 후의 부품이 상호 호환성이 없음
<---> 개정전과 후의 부품이 상호 호환성이 있음
<-0-> 단품 상태로는 상호호환성이 없으나 관련 부품의 조합상태로는 호환성이 있음

CZ1-G712002 그레인탱크본체그룹2

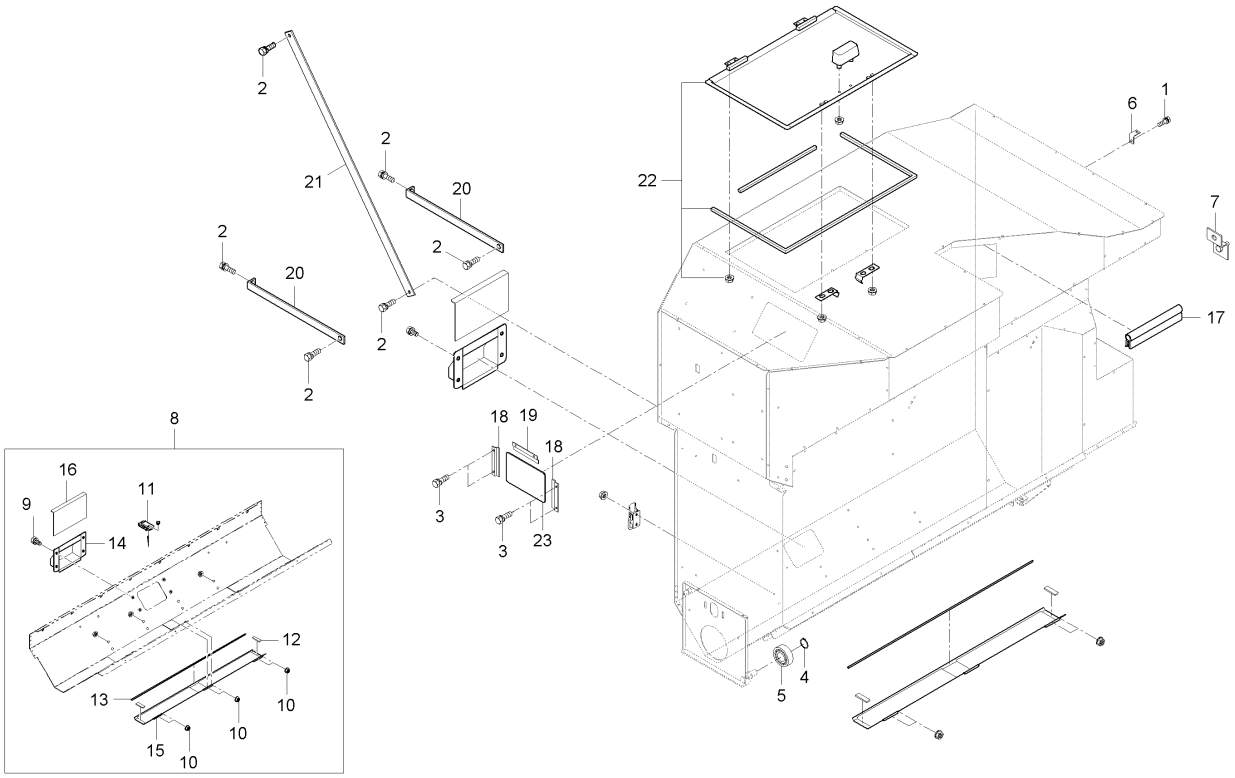

A : DXM110G , B : DXM110G-C

No.	부품번호	부품명	수량 A	수량 B	수량 C	수량 D	수량 E	I.C	비고
1	01123-50816	와셔붙임볼트	2	2					M8*P1.25
2	01125-50820	와셔붙임볼트	6	6					M8*P1.25
3	01754-50612	플랜지볼트	6	6					M6*1.0
4	04612-00150	스냅링	1	1					
5	08141-06302	볼베어링	1	1					#6302DD
6	C7170-65151	안테나지지	1	1					
7	C7170-65161	릴레이지지대	1	1					
8	C7270-16401	청소구 덮개조합	1	1					
9	01123-50814	와셔붙임볼트	4	4					M8*P1.25
10	02761-50060	플랜지너트	14	14					M6XP1.0
11	52170-3238-1	고정구	4	4					
12	57304-1118-1	패킹2	2	2					
13	58050-1117-1	패킹1	1	1					
14	C7170-11211	토출구안내	1	1					
15	C7870-11122	청소뚜껑	1	1					
16	C7870-11161	토출구셧터	1	1					
17	C7270-52221	뱀띠고무	2	2					
18	C7670-11573	고정판3	2	2					
19	C7670-11573001	판1	1	1					

----> 개정전의 부품이 개정후의 부품을 대체 할 수 있음 <---- 개정후의 부품이 개정전의 부품에 대체 할 수 있음
<-X-> 개정전과 후의 부품이 상호 호환성이 없음 <---> 개정전과 후의 부품이 상호 호환성이 있음
<-0-> 단품 상태로는 상호호환성이 없으나 관련 부품의 조합상태로는 호환성이 있음

CZ1-G712002 그레인탱크본체그룹2

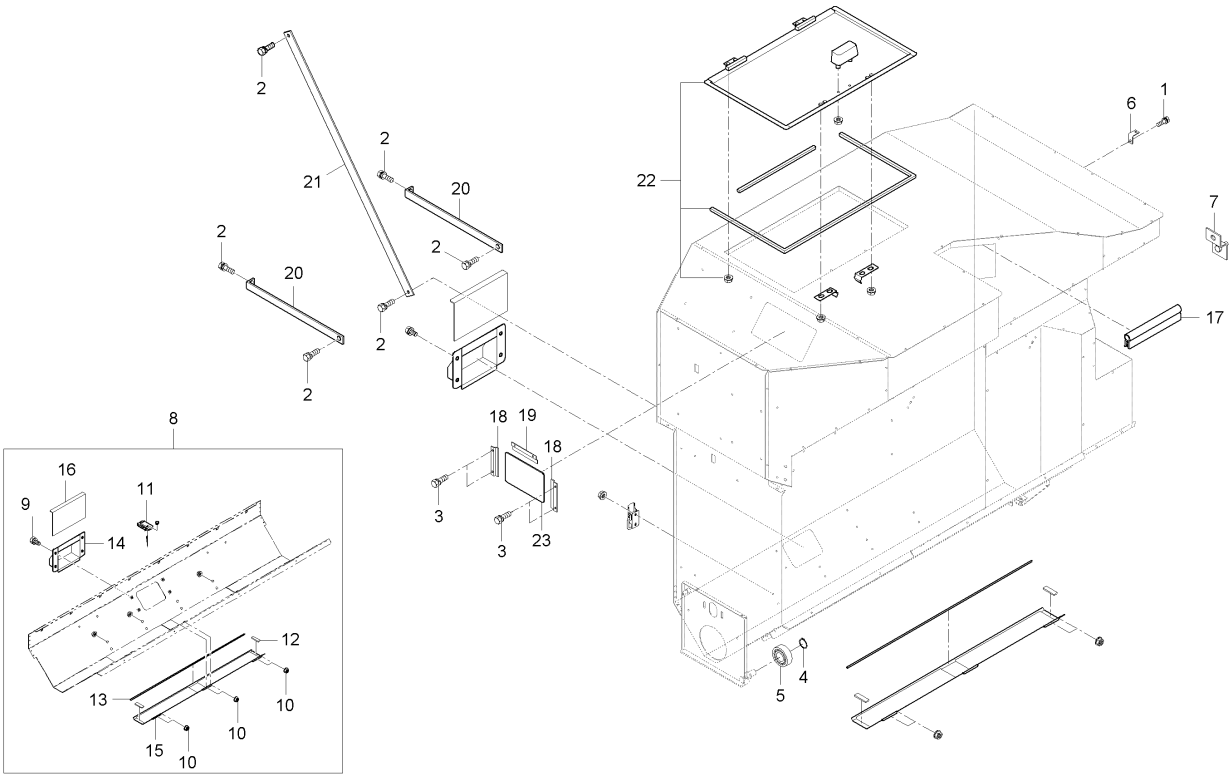

A : DXM110G , B : DXM110G-C

No.	부품번호	부품명	수량 A	수량 B	수량 C	수량 D	수량 E	I.C	비고
20	C9170-14121	지지대12	2	2					
21	C9170-14131	지지대13	1	1					
22	C9170-16501	점검창조합	1	1					
23	CZ17-0011B	점검창	1	1					

----> 개정전의 부품이 개정후의 부품을 대체 할 수 있음
<---- 개정후의 부품이 개정전의 부품에 대체 할 수 있음
<-X-> 개정전과 후의 부품이 상호 호환성이 없음
<---> 개정전과 후의 부품이 상호 호환성이 있음
<-0-> 단품 상태로는 상호호환성이 없으나 관련 부품의 조합상태로는 호환성이 있음

CZ1-G713002 탱크나선그룹

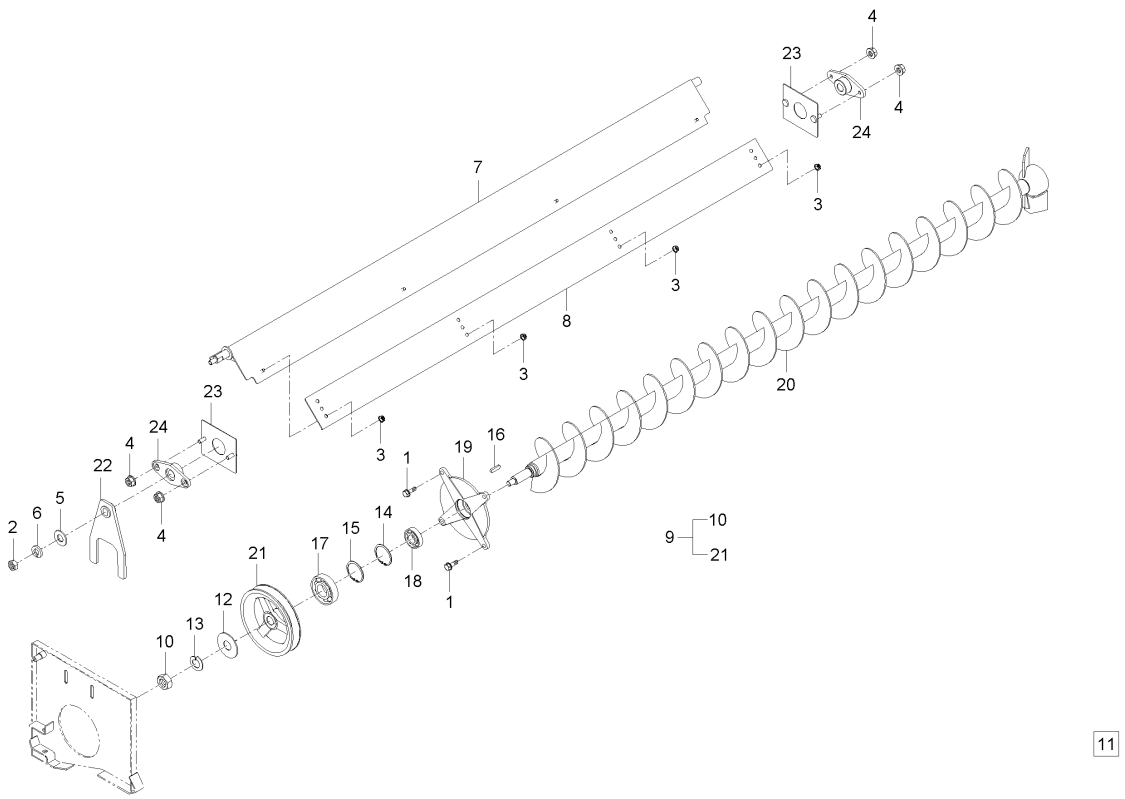

A : DXM110G , B : DXM110G-C

No.	부품번호	부품명	수량 A	수량 B	수량 C	수량 D	수량 E	I.C	비고
1	01123-50822	와셔붙임볼트	4	4					M8XP1.25
2	02176-50100	너트	1	1					M10XP1.25
3	02751-50060	플렌지너트	4	4					M6*P1.0
4	02763-50080	플랜지너트	4	4					M8XP1.25
5	04014-50100	평와셔	1	1					M10
6	04512-50100	스프링와셔	1	1					M10
7	C9170-11141	배출조절판	1	1					
8	C9170-11171	바이브로셔터보강판	1	1					
9	C9170-13001	탱크나선조합	1	1					
10	02174-50120	너트	1	1					M12*P1.25
11	01125-50822	와셔붙임볼트	2	2					
12	04015-50120	평와셔	1	1					M12
13	04512-50120	스프링와셔	1	1					M12
14	04611-00470	스냅링	1	1					
15	04612-00400	스냅링	1	1					
16	05712-00525	키	1	1					7*7*29
17	08141-06008	베어링	1	1					
18	08141-06204	볼베어링	1	1					#6204DD
19	C7870-22132	베어링 케이스	1	1					

----> 개정전의 부품이 개정후의 부품을 대체 할 수 있음 <---- 개정후의 부품이 개정전의 부품에 대체 할 수 있음
<-X-> 개정전과 후의 부품이 상호 호환성이 없음 <---> 개정전과 후의 부품이 상호 호환성이 있음
<-0-> 단품 상태로는 상호호환성이 없으나 관련 부품의 조합상태로는 호환성이 있음

CZ1-G713002 탱크나선그룹

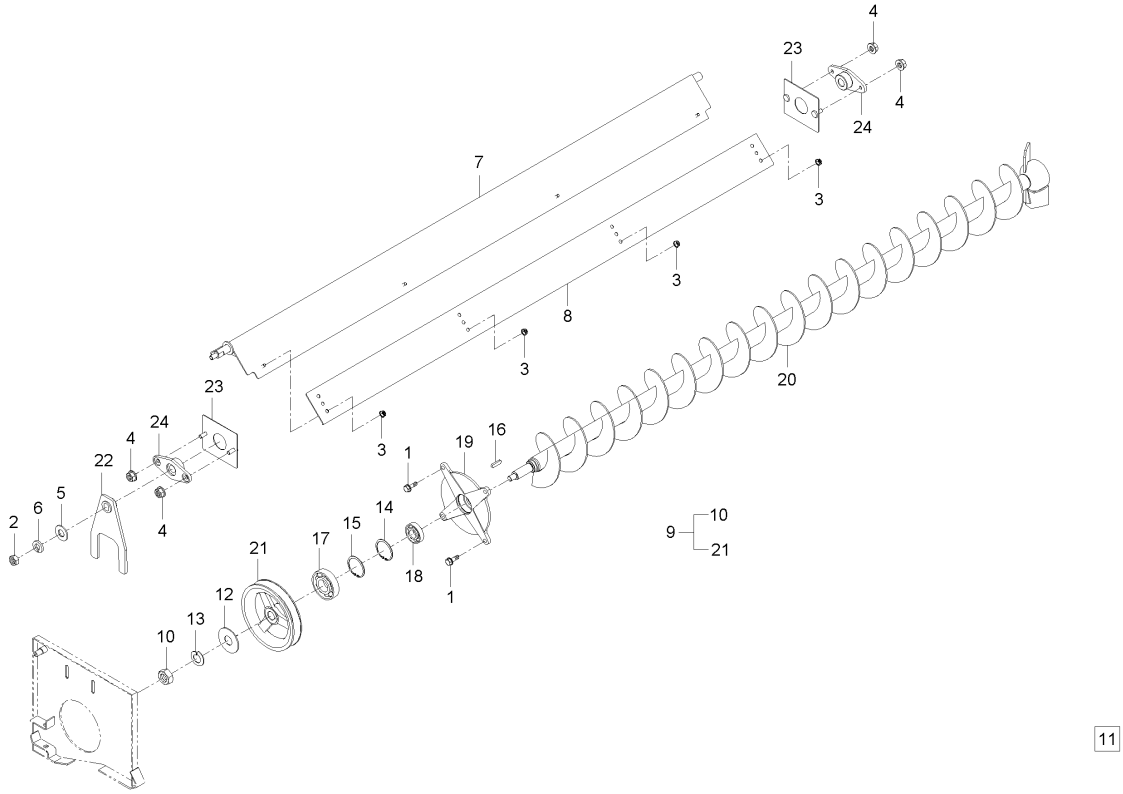

A : DXM110G , B : DXM110G-C

No.	부품번호	부품명	수량 A	수량 B	수량 C	수량 D	수량 E	I.C	비고
20	C9170-22111	탱크나선축조합	1	1					
21	C9170-22141	165V풀리	1	1					
22	C9170-23121	셔터암	1	1					
23	C9170-23141	셔터플레이트	2	2					
24	C9170-23161	셔터홀더	2	2					

----> 개정전의 부품이 개정후의 부품을 대체 할 수 있음
<---- 개정후의 부품이 개정전의 부품에 대체 할 수 있음
<-X-> 개정전과 후의 부품이 상호 호환성이 없음
<---> 개정전과 후의 부품이 상호 호환성이 있음
<-0-> 단품 상태로는 상호호환성이 없으나 관련 부품의 조합상태로는 호환성이 있음

CZ1-G714002 탱크측판앞그룹

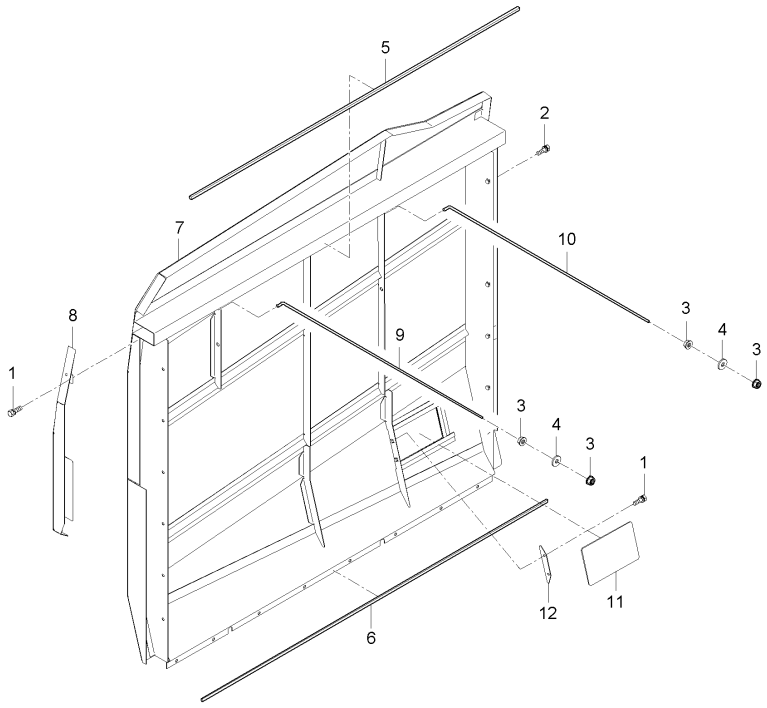

A : DXM110G , B : DXM110G-C

No.	부품번호	부품명	수량 A	수량 B	수량 C	수량 D	수량 E	I.C	비고
1	01023-50614	와셔붙임볼트	5	5					M6P1.0
2	01125-50818	와셔붙임볼트	20	20					M8P1.25
3	02763-50080	플랜지너트	4	4					M8XP1.25
4	04015-50080	평와셔	2	2					T2.6
5	C9170-12311	측판시일1	1	1					
6	C9170-12321	측판시일2	1	1					
7	C9170-14202	탱크측판앞	1	1					
8	C9170-14422	탱크측판앞2	1	1					
9	C9170-15212	고정로드1	1	1					
10	C9170-15222	고정로드2	1	1					
11	CZ17-0012B	점검창-앞	1	1					
12	CZ17-0014A	고정판	1	1					

----> 개정전의 부품이 개정후의 부품을 대체 할 수 있음 <---- 개정후의 부품이 개정전의 부품에 대체 할 수 있음
<-X-> 개정전과 후의 부품이 상호 호환성이 없음 <---> 개정전과 후의 부품이 상호 호환성이 있음
<-0-> 단품 상태로는 상호호환성이 없으나 관련 부품의 조합상태로는 호환성이 있음

CZ1-G715002 탱크고정부그룹

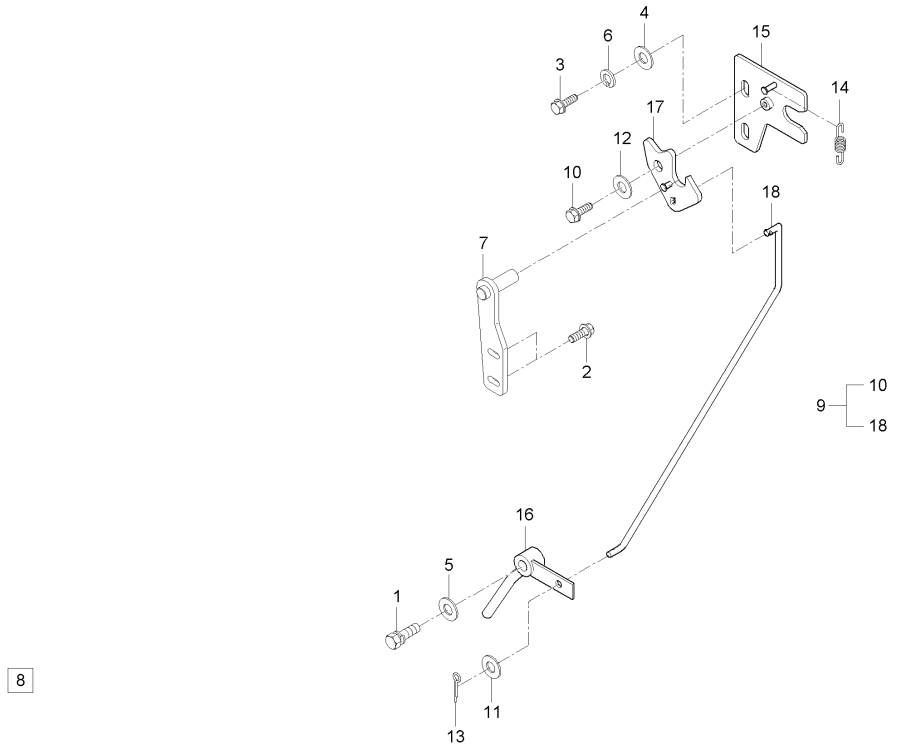

A : DXM110G , B : DXM110G-C

No.	부품번호	부품명	수량 A	수량 B	수량 C	수량 D	수량 E	I.C	비고
1	01023-50612	와셔붙임볼트	1	1					M6*P1.0
2	01135-51035	와셔붙임볼트	2	2					
3	01173-51025	볼트	2	2					M10*P1.25*25
4	04013-50100	평와셔	2	2					M10
5	04015-50060	평와셔	1	1					M6
6	04512-50100	스프링와셔	2	2					M10
7	C7270-73222	탱크고정판5	1	1					
8	C7870-11222	특수볼트(G/T)	1	1					
9	C9170-15002	탱크고정부조합	1	1					
10	01023-50612	와셔붙임볼트	1	1					M6*P1.0
11	04013-50080	평와셔	1	1					M8
12	04015-50060	평와셔	1	1					M6
13	05511-50215	분할핀	1	1					
14	57781-5121-1	되돌림스프링	1	1					
15	C7170-73241	잡이1	1	1					
16	C7270-73272	탱크개방레버	1	1					
17	C7270-73281	잡이2	1	1					
18	C9170-73262	탱크개방로드	1	1					

----> 개정전의 부품이 개정후의 부품을 대체 할 수 있음 <---- 개정후의 부품이 개정전의 부품에 대체 할 수 있음
<-X-> 개정전과 후의 부품이 상호 호환성이 없음 <---> 개정전과 후의 부품이 상호 호환성이 있음
<-0-> 단품 상태로는 상호호환성이 없으나 관련 부품의 조합상태로는 호환성이 있음

CZ1-G716002 언로더잡이그룹

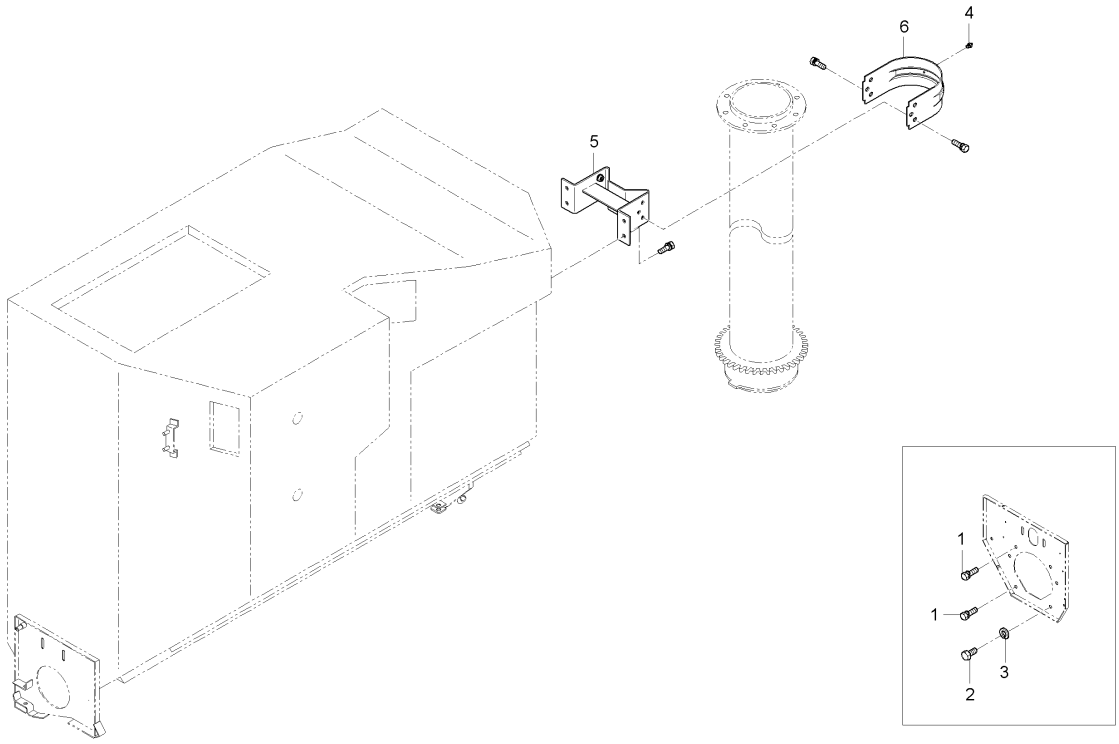

A : DXM110G , B : DXM110G-C

No.	부품번호	부품명	수량 A	수량 B	수량 C	수량 D	수량 E	I.C	비고
1	01133-51025	와셔붙임볼트	1	1					M10*1.25
2	01173-51018	볼트	1	1					
3	04512-50100	스프링와셔	1	1					M10
4	06613-10675	그리스니플	1	1					M6XP0.75
5	C7170-31123	언로더잡이1	1	1					
6	C7170-31152	언로더잡이3	1	1					

----> 개정전의 부품이 개정후의 부품을 대체 할 수 있음 <---- 개정후의 부품이 개정전의 부품에 대체 할 수 있음
<-X-> 개정전과 후의 부품이 상호 호환성이 없음 <---> 개정전과 후의 부품이 상호 호환성이 있음
<-0-> 단품 상태로는 상호호환성이 없으나 관련 부품의 조합상태로는 호환성이 있음

CZ1-G717002 언로더잡이그룹

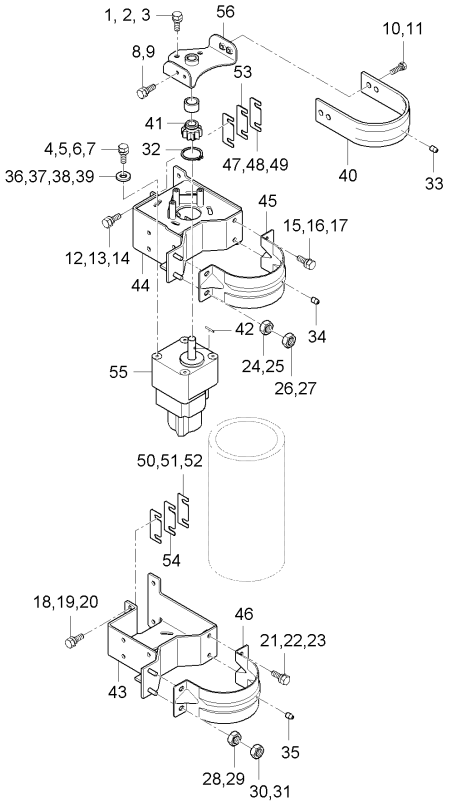

A : DXM110G , B : DXM110G-C

No.	부품번호	부품명	수량 A	수량 B	수량 C	수량 D	수량 E	I.C	비고
1	01025-50616	와셔붙임볼트	1	1					M6*P1
2	01025-50616	와셔붙임볼트	1	1					M6*P1
3	01025-50616	와셔붙임볼트	1	1					M6*P1
4	01123-50828	와셔붙임볼트	1	1					
5	01123-50828	와셔붙임볼트	1	1					
6	01123-50828	와셔붙임볼트	1	1					
7	01123-50828	와셔붙임볼트	1	1					
8	01125-50820	와셔붙임볼트	1	1					M8*P1.25
9	01125-50820	와셔붙임볼트	1	1					M8*P1.25
10	01125-50820	와셔붙임볼트	1	1					M8*P1.25
11	01125-50820	와셔붙임볼트	1	1					M8*P1.25
12	01135-51025	와셔붙임볼트	1	1					M8*1.25
13	01135-51025	와셔붙임볼트	1	1					M8*1.25
14	01135-51025	와셔붙임볼트	1	1					M8*1.25
15	01135-51025	와셔붙임볼트	1	1					M8*1.25
16	01135-51025	와셔붙임볼트	1	1					M8*1.25
17	01135-51025	와셔붙임볼트	1	1					M8*1.25
18	01135-51025	와셔붙임볼트	1	1					M8*1.25
19	01135-51025	와셔붙임볼트	1	1					M8*1.25

----> 개정전의 부품이 개정후의 부품을 대체 할 수 있음
<---- 개정후의 부품이 개정전의 부품에 대체 할 수 있음
<-X-> 개정전과 후의 부품이 상호 호환성이 없음
<---> 개정전과 후의 부품이 상호 호환성이 있음
<-0-> 단품 상태로는 상호호환성이 없으나 관련 부품의 조합상태로는 호환성이 있음

CZ1-G717002 언로더잡이그룹

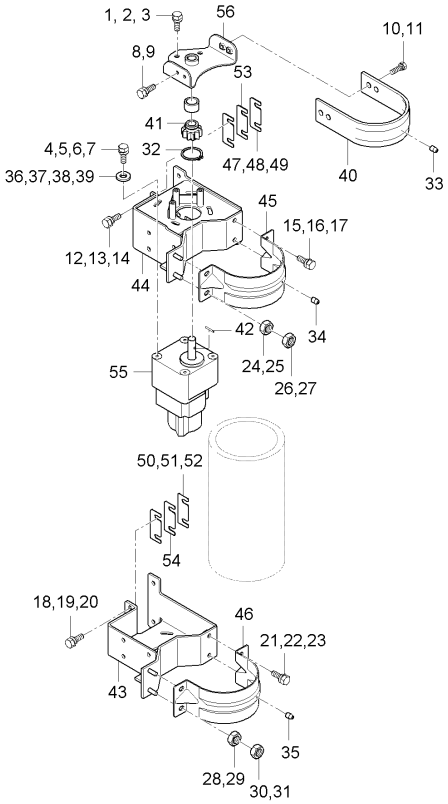

A : DXM110G , B : DXM110G-C

No.	부품번호	부품명	수량 A	수량 B	수량 C	수량 D	수량 E	I.C	비고
20	01135-51025	와셔붙임볼트	1	1					M8*1.25
21	01135-51025	와셔붙임볼트	1	1					M8*1.25
22	01135-51025	와셔붙임볼트	1	1					M8*1.25
23	01135-51025	와셔붙임볼트	1	1					M8*1.25
24	02118-50100	너트	1	1					M10*P1.25
25	02118-50100	너트	1	1					M10*P1.25
26	02118-50100	너트	1	1					M10*P1.25
27	02118-50100	너트	1	1					M10*P1.25
28	02118-50100	너트	1	1					M10*P1.25
29	02118-50100	너트	1	1					M10*P1.25
30	02118-50100	너트	1	1					M10*P1.25
31	02118-50100	너트	1	1					M10*P1.25
32	04612-00300	스냅링	1	1					
33	06613-10675	그리스니플	1	1					M6XP0.75
34	06613-10675	그리스니플	1	1					M6XP0.75
35	06613-10675	그리스니플	1	1					M6XP0.75
36	54617-5226-1	평와셔	1	1					
37	54617-5226-1	평와셔	1	1					
38	54617-5226-1	평와셔	1	1					

----> 개정전의 부품이 개정후의 부품을 대체 할 수 있음 <---- 개정후의 부품이 개정전의 부품에 대체 할 수 있음
<-X-> 개정전과 후의 부품이 상호 호환성이 없음 <---> 개정전과 후의 부품이 상호 호환성이 있음
<-0-> 단품 상태로는 상호호환성이 없으나 관련 부품의 조합상태로는 호환성이 있음

CZ1-G717002 언로더잡이그룹

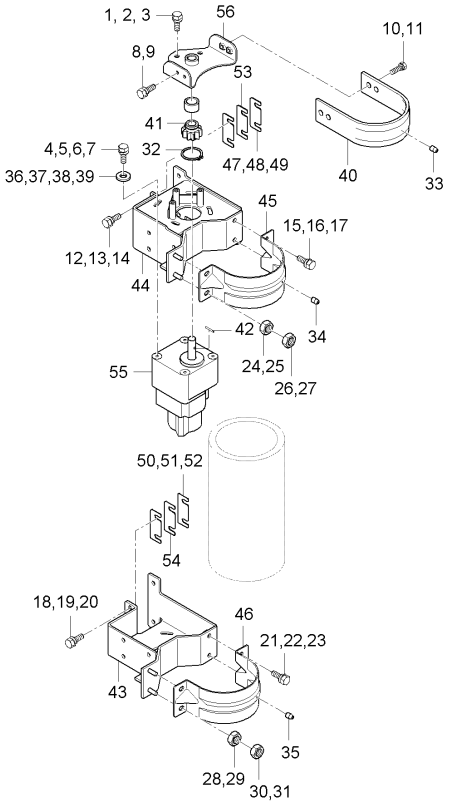

A : DXM110G , B : DXM110G-C

No.	부품번호	부품명	수량 A	수량 B	수량 C	수량 D	수량 E	I.C	비고
39	54617-5226-1	평와셔	1	1					
40	C7170-31181	언로더잡이, 5	1	1					
41	C7170-71242	기어, 10	1	1					
42	C7170-75311	핀27	1	1					
43	C7270-31132	언로더잡이2	1	1					
44	C7270-31142	언로더잡이3	1	1					
45	C7270-31162	언로더잡이4	1	1					
46	C7270-31162	언로더잡이4	1	1					
47	C7270-31211	언로더잡이시임(1.0)	1	1					
48	C7270-31211	언로더잡이시임(1.0)	1	1					
49	C7270-31211	언로더잡이시임(1.0)	1	1					
50	C7270-31211	언로더잡이시임(1.0)	1	1					
51	C7270-31211	언로더잡이시임(1.0)	1	1					
52	C7270-31211	언로더잡이시임(1.0)	1	1					
53	C7270-31221	언로더잡이시임(0.5)	1	1					
54	C7270-31221	언로더잡이시임(0.5)	1	1					
55	C7270-97301	오거선회모터	1	1					
56	C9170-75331	모터지지대	1	1					

----> 개정전의 부품이 개정후의 부품을 대체 할 수 있음
<---- 개정후의 부품이 개정전의 부품에 대체 할 수 있음
<-X-> 개정전과 후의 부품이 상호 호환성이 없음
<---> 개정전과 후의 부품이 상호 호환성이 있음
<-0-> 단품 상태로는 상호호환성이 없으나 관련 부품의 조합상태로는 호환성이 있음

CZ1-G721002 언로더케이스1그룹

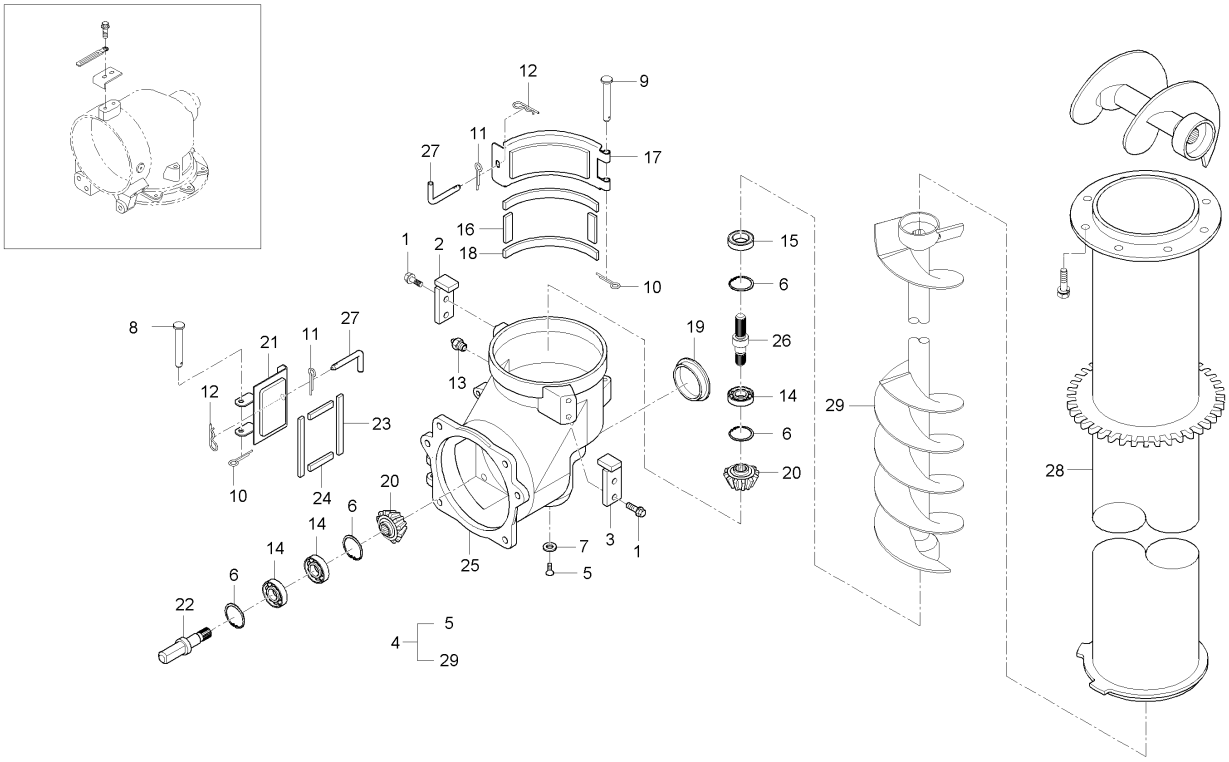

A : DXM110G , B : DXM110G-C

No.	부품번호	부품명	수량 A	B	C	D	E	I.C	비고
1	01133-51025	와셔붙임볼트	4	4					M10*1.25
2	C7170-22613	언로더스토퍼1	1	1					
3	C7170-22621	언로더스토퍼, 2	1	1					
4	C7270-22513	언로더케이스1조합	1	1					
5	01053-50610	볼트	1	1					
6	04611-00470	스냅링	4	4					
7	04714-00060	패킹	1	1					
8	05122-50865	두부핀	1	1					
9	05122-50875	두부핀	1	1					
10	05511-50215	분할핀	2	2					
11	05511-50320	분할핀	2	2					M3.2*20
12	05515-50800	스냅핀	2	2					M8
13	06613-10675	그리스니플	1	1					M6XP0.75
14	08141-06303	볼베어링	3	3					
15	09500-25478	오일시일	1	1					
16	57304-1118-1	패킹2	2	2					
17	57304-2256-4	청소구덮개2	1	1					
18	57304-2261-1	패킹1	2	2					
19	58813-2158-1	캡	1	1					

----> 개정전의 부품이 개정후의 부품을 대체 할 수 있음 <---- 개정후의 부품이 개정전의 부품에 대체 할 수 있음
<-X-> 개정전과 후의 부품이 상호 호환성이 없음 <---> 개정전과 후의 부품이 상호 호환성이 있음
<-0-> 단품 상태로는 상호호환성이 없으나 관련 부품의 조합상태로는 호환성이 있음

CZ1-G721002 언로더케이스1그룹

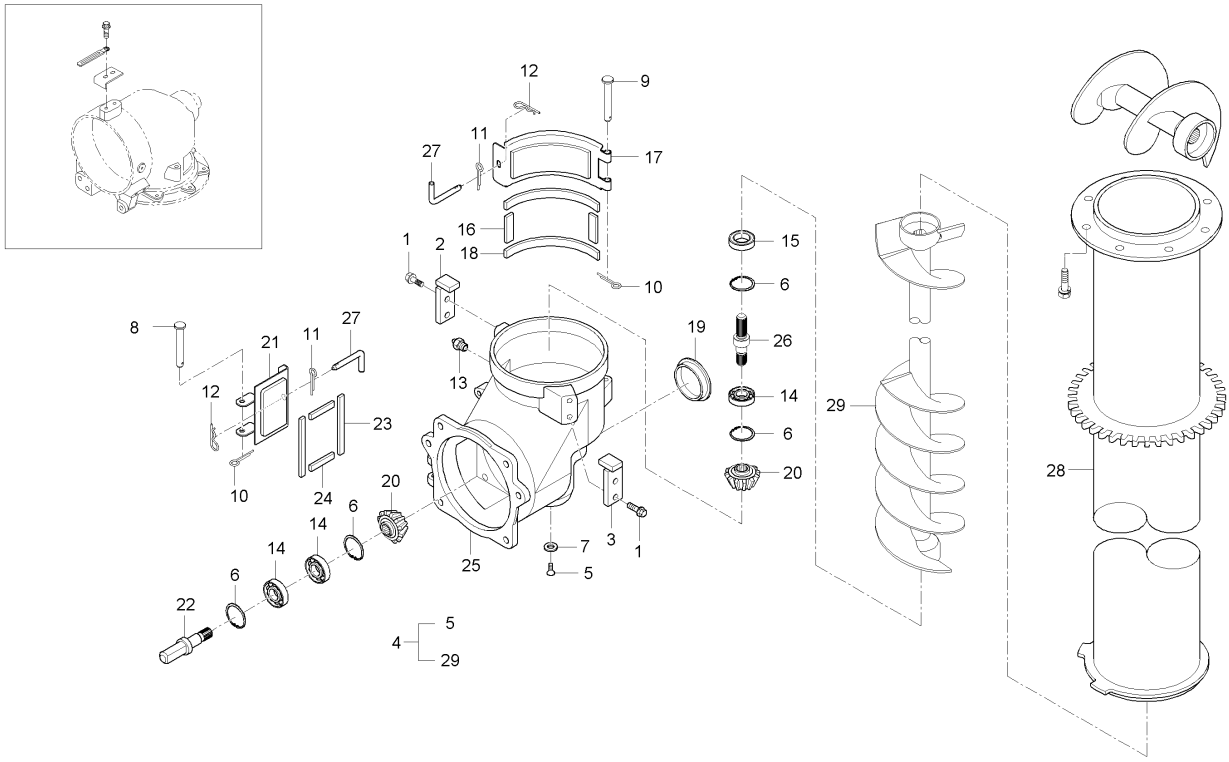

A : DXM110G , B : DXM110G-C

No.	부품번호	부품명	수량 A	수량 B	수량 C	수량 D	수량 E	I.C	비고
20	59715-2263-1	15베벨기어	2	2					
21	C7170-22542	청소구덮개1	1	1					
22	C7170-22551	베벨축2	1	1					
23	C7170-22632	언로더케이스시일1	2	2					
24	C7170-22643	언로더케이스시일2	2	2					
25	C7270-22522	언로더케이스1	1	1					
26	C7270-22531	베벨축1	1	1					
27	C7270-22571	고정핀	2	2					
28	C9170-31111	언로더본체1	1	1					
29	C9170-31311	언로더나선축조합1	1	1					

----> 개정전의 부품이 개정후의 부품을 대체 할 수 있음
<---- 개정후의 부품이 개정전의 부품에 대체 할 수 있음
<-X-> 개정전과 후의 부품이 상호 호환성이 없음
<---> 개정전과 후의 부품이 상호 호환성이 있음
<-0-> 단품 상태로는 상호호환성이 없으나 관련 부품의 조합상태로는 호환성이 있음

CZ1-G722002 언로더케이스3그룹

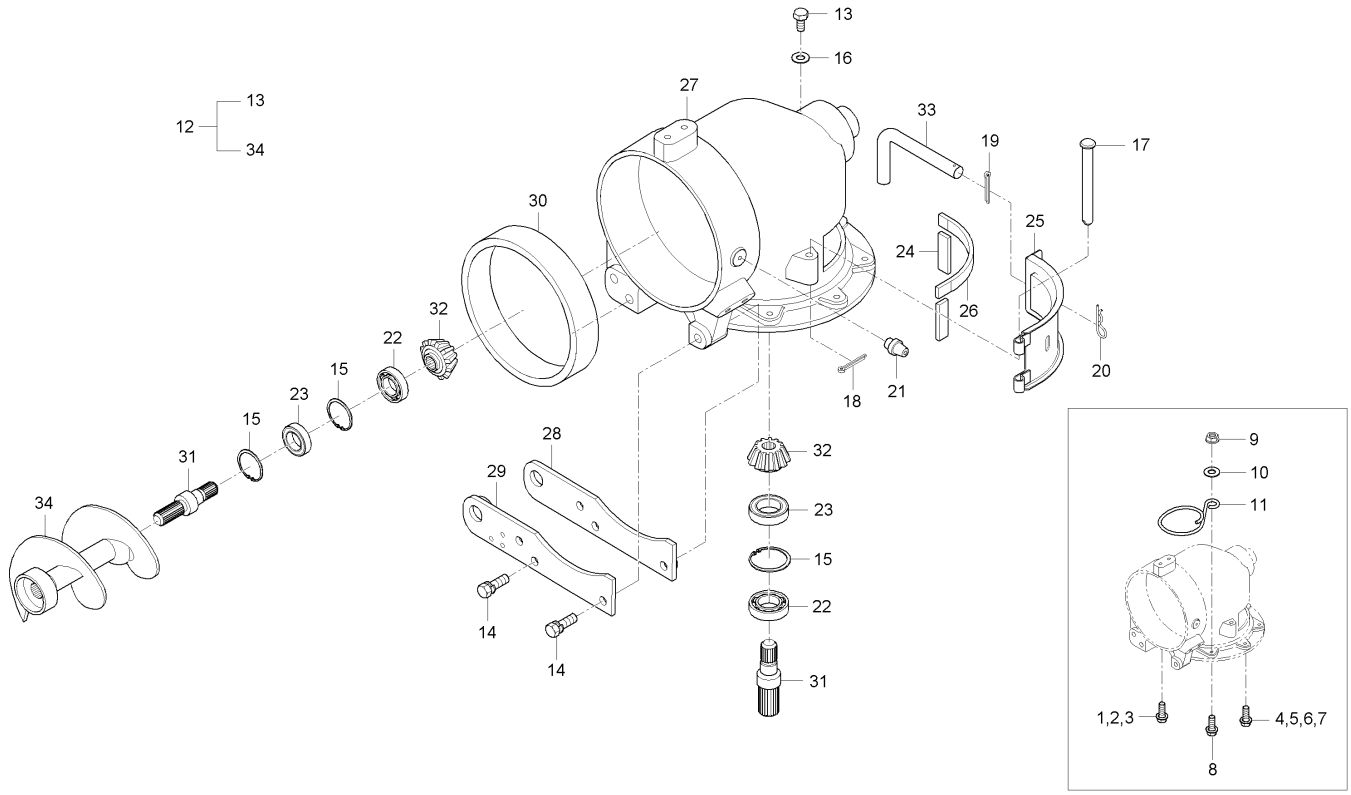

A : DXM110G , B : DXM110G-C

No.	부품번호	부품명	수량 A	수량 B	수량 C	수량 D	수량 E	I.C	비고
1	01123-50825	와셔붙임볼트	1	1					M8*P1.25
2	01123-50825	와셔붙임볼트	1	1					M8*P1.25
3	01123-50825	와셔붙임볼트	1	1					M8*P1.25
4	01123-50825	와셔붙임볼트	1	1					M8*P1.25
5	01123-50825	와셔붙임볼트	1	1					M8*P1.25
6	01123-50825	와셔붙임볼트	1	1					M8*P1.25
7	01123-50825	와셔붙임볼트	1	1					M8*P1.25
8	01123-50835	와셔붙임볼트	1	1					M8X1.25
9	02763-50080	플랜지너트	1	1					M8XP1.25
10	04013-50080	평와셔	1	1					M8
11	C7170-22591	호스가이드	1	1					
12	C7270-31305	언로더케이스3조합	1	1					
13	01053-50610	볼트	1	1					
14	01133-51060	와셔붙임볼트	3	3					
15	04611-00470	스냅링	3	3					
16	04714-00060	패킹	2	2					
17	05122-50875	두부핀	1	1					
18	05511-50215	분할핀	1	1					
19	05511-50320	분할핀	1	1					M3.2*20

----> 개정전의 부품이 개정후의 부품을 대체 할 수 있음
<---- 개정후의 부품이 개정전의 부품에 대체 할 수 있음
<-X-> 개정전과 후의 부품이 상호 호환성이 없음
<---> 개정전과 후의 부품이 상호 호환성이 있음
<-0-> 단품 상태로는 상호호환성이 없으나 관련 부품의 조합상태로는 호환성이 있음

CZ1-G722002 언로더케이스3그룹

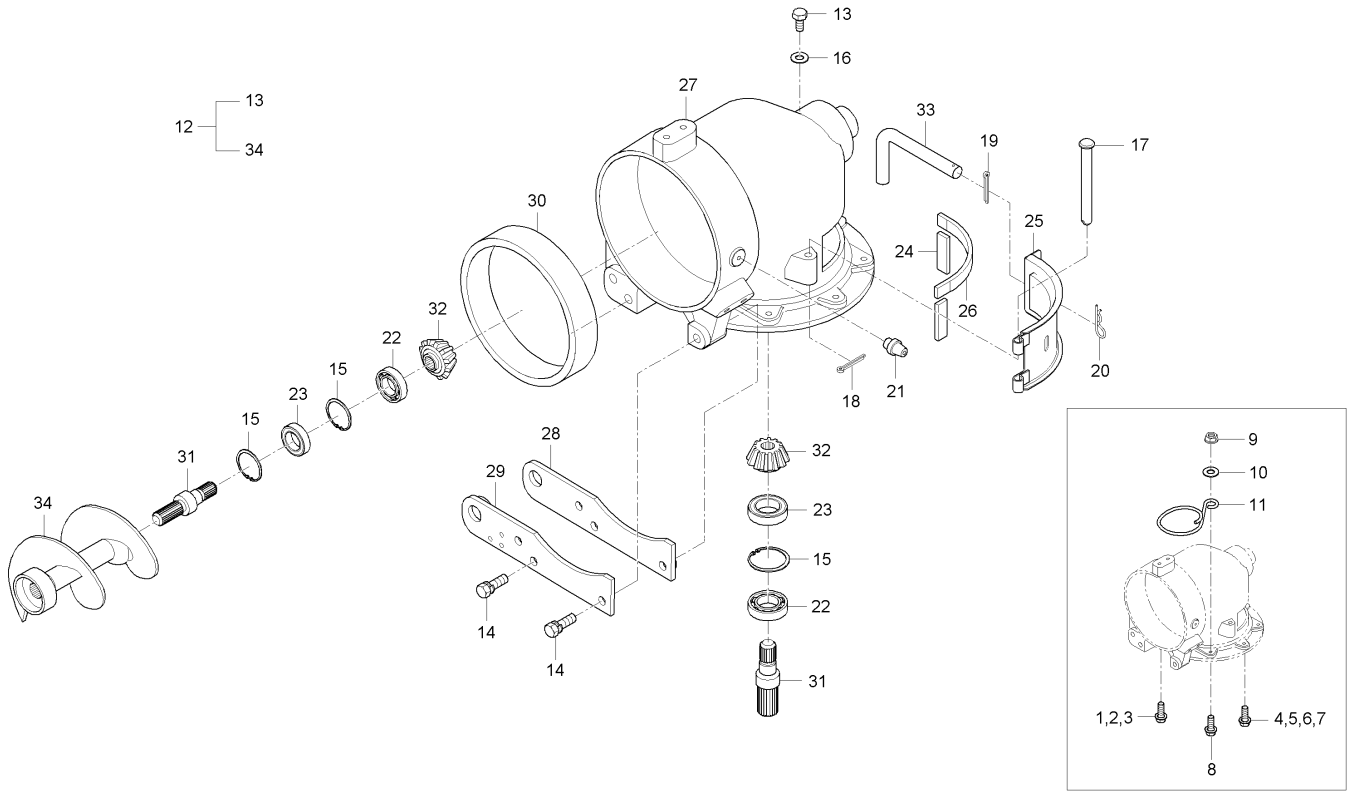

A : DXM110G , B : DXM110G-C

No.	부품번호	부품명	수량 A	수량 B	수량 C	수량 D	수량 E	I.C	비고
20	05515-50800	스냅핀	1	1					M8
21	06613-10675	그리스니플	1	1					M6XP0.75
22	08141-06303	볼베어링	2	2					
23	09500-25478	오일시일	2	2					
24	57304-1118-1	패킹2	2	2					
25	57304-2256-4	청소구덮개2	1	1					
26	57304-2261-1	패킹1	2	2					
27	C7170-31222	언로더케이스3	1	1					
28	C7170-31241	실린더지점판1	1	1					
29	C7170-31253	실린더지점판2	1	1					
30	C7170-31271	부시	1	1					
31	C7270-22531	베벨축1	2	2					
32	C7270-22541	15베벨기어	2	2					
33	C7270-22571	고정핀	1	1					
34	C7270-31331	접속스크류조합	1	1					

----> 개정전의 부품이 개정후의 부품을 대체 할 수 있음
<---- 개정후의 부품이 개정전의 부품에 대체 할 수 있음
<-X-> 개정전과 후의 부품이 상호 호환성이 없음
<---> 개정전과 후의 부품이 상호 호환성이 있음
<-0-> 단품 상태로는 상호호환성이 없으나 관련 부품의 조합상태로는 호환성이 있음

CZ1-G723002 언로더케이스4그룹

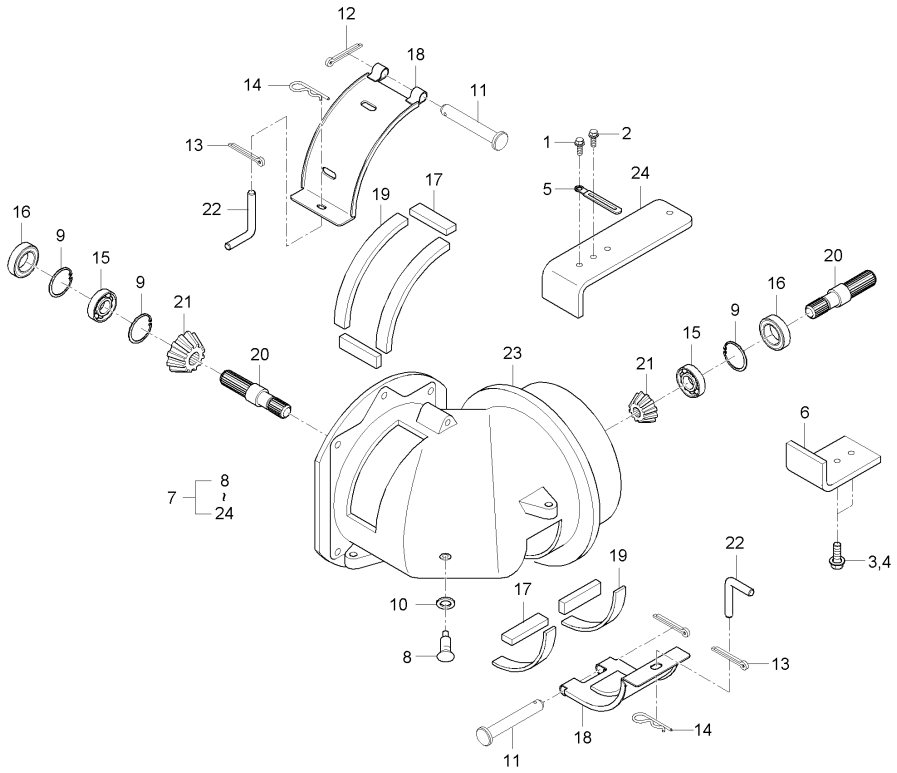

A : DXM110G , B : DXM110G-C

No.	부품번호	부품명	수량 A	수량 B	수량 C	수량 D	수량 E	I.C	비고
1	01125-50820	와셔붙임볼트	1	1					M8*P1.25
2	01125-50820	와셔붙임볼트	1	1					M8*P1.25
3	01125-50820	와셔붙임볼트	1	1					M8*P1.25
4	01125-50820	와셔붙임볼트	1	1					M8*P1.25
5	13824-6758-1	배선잡이	1	1					
6	57304-3123-3	멈춤판	1	1					
7	C7270-31403	언로더케이스4조합	1	1					
8	01053-50610	볼트	1	1					
9	04611-00470	스냅링	3	3					
10	04714-00060	패킹	1	1					
11	05122-50875	두부핀	2	2					
12	05511-50215	분할핀	1	1					
13	05511-50320	분할핀	2	2					M3.2*20
14	05515-50800	스냅핀	2	2					M8
15	08141-06303	볼베어링	2	2					
16	09500-25478	오일시일	2	2					
17	57304-1118-1	패킹2	4	4					
18	57304-2256-4	청소구덮개2	2	2					
19	57304-2261-1	패킹1	4	4					

----> 개정전의 부품이 개정후의 부품을 대체 할 수 있음 <---- 개정후의 부품이 개정전의 부품에 대체 할 수 있음
<-X-> 개정전과 후의 부품이 상호 호환성이 없음 <---> 개정전과 후의 부품이 상호 호환성이 있음
<-0-> 단품 상태로는 상호호환성이 없으나 관련 부품의 조합상태로는 호환성이 있음

CZ1-G723002 언로더케이스4그룹

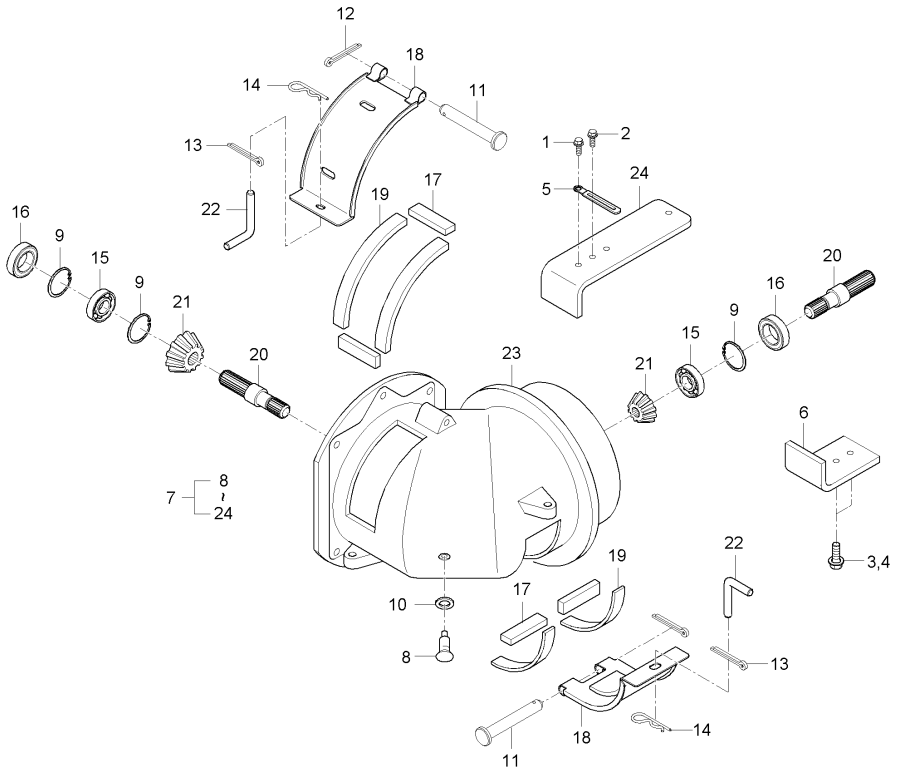

A : DXM110G , B : DXM110G-C

No.	부품번호	부품명	수량 A	수량 B	수량 C	수량 D	수량 E	I.C	비고
20	C7270-22531	베벨축1	2	2					
21	C7270-22541	15베벨기어	2	2					
22	C7270-22571	고정핀	2	2					
23	C7270-31322	언로더케이스4	1	1					
24	C7774-31231	멈춤판	1	1					

----> 개정전의 부품이 개정후의 부품을 대체 할 수 있음
<---- 개정후의 부품이 개정전의 부품에 대체 할 수 있음
<-X-> 개정전과 후의 부품이 상호 호환성이 없음
<---> 개정전과 후의 부품이 상호 호환성이 있음
<-0-> 단품 상태로는 상호호환성이 없으나 관련 부품의 조합상태로는 호환성이 있음

CZ1-G731002 언로더그룹

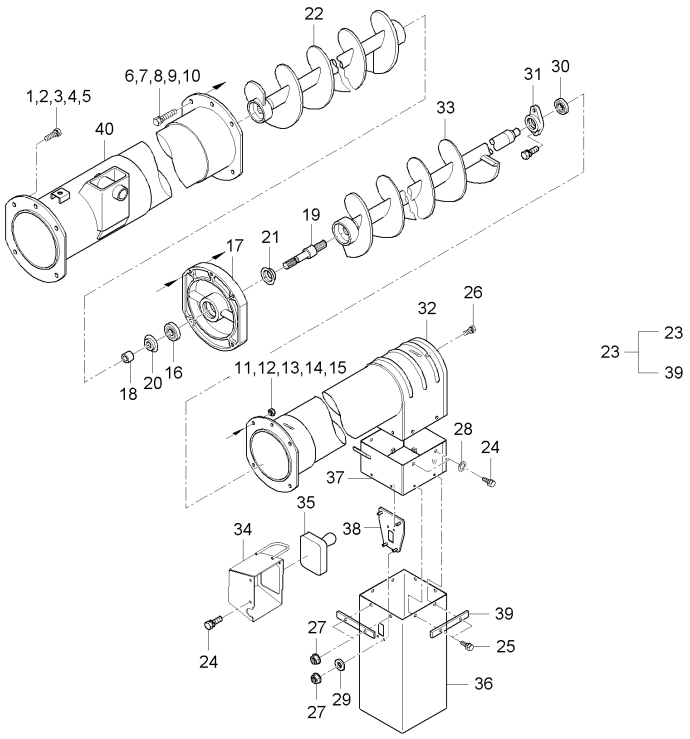

A : DXM110G , B : DXM110G-C

No.	부품번호	부품명	수량 A	수량 B	수량 C	수량 D	수량 E	I.C	비고
1	01133-51020	와셔붙임볼트	1	1					M10*P1.25
2	01133-51020	와셔붙임볼트	1	1					M10*P1.25
3	01133-51020	와셔붙임볼트	1	1					M10*P1.25
4	01133-51020	와셔붙임볼트	1	1					M10*P1.25
5	01133-51020	와셔붙임볼트	1	1					M10*P1.25
6	01133-51050	와셔붙임볼트	1	1					
7	01133-51050	와셔붙임볼트	1	1					
8	01133-51050	와셔붙임볼트	1	1					
9	01133-51050	와셔붙임볼트	1	1					
10	01133-51050	와셔붙임볼트	1	1					
11	02118-50100	너트	1	1					M10*P1.25
12	02118-50100	너트	1	1					M10*P1.25
13	02118-50100	너트	1	1					M10*P1.25
14	02118-50100	너트	1	1					M10*P1.25
15	02118-50100	너트	1	1					M10*P1.25
16	08141-06303	볼베어링	1	1					
17	57304-3153-2	언로더 접속 케이스	1	1					
18	57304-3154-1	21.5 간격통	1	1					
19	57304-3155-2	베벨축2	1	1					

----> 개정전의 부품이 개정후의 부품을 대체 할 수 있음 <---- 개정후의 부품이 개정전의 부품에 대체 할 수 있음
<-X-> 개정전과 후의 부품이 상호 호환성이 없음 <---> 개정전과 후의 부품이 상호 호환성이 있음
<-0-> 단품 상태로는 상호호환성이 없으나 관련 부품의 조합상태로는 호환성이 있음

CZ1-G731002 언로더그룹

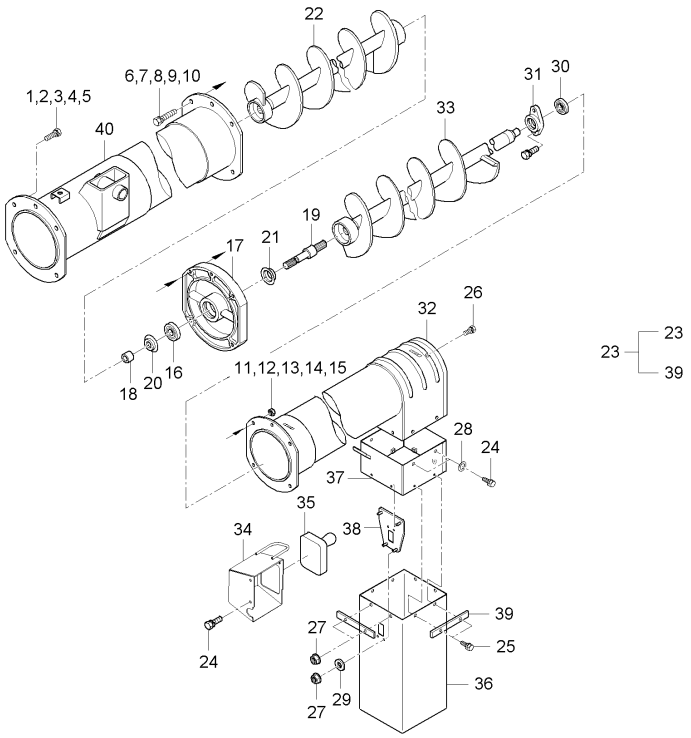

A : DXM110G , B : DXM110G-C

No.	부품번호	부품명	수량 A	수량 B	수량 C	수량 D	수량 E	I.C	비고
20	57355-3146-2	방진카버3	1	1					
21	57355-3146-2	방진카버3	1	1					
22	C7270-31524	언로더나선2	1	1					
23	C7270-35103	언로더3조합	1	1					
24	01023-50614	와셔붙임볼트	7	7					M6P1.0
25	01023-50616	와셔붙임볼트	7	7					M6*P1.0
26	01123-50816	와셔붙임볼트	1	1					M8*P1.25
27	02761-50060	플랜지너트	4	4					M6XP1.0
28	04013-50060	평와셔	3	3					M6
29	04015-50060	평와셔	2	2					M6
30	08141-06203	볼베어링	1	1					6203DD
31	53226-2421-0	베어링잡이	1	1					
32	C7270-31563	언로더본체3	1	1					
33	C7270-31573	언로더나선축조합3	1	1					
34	C7270-31643	회동조정판	1	1					
35	C7270-91301	스위치조합(언로더선단)	1	1					
36	C7770-31583	곡물배출고무판	1	1					
37	C7770-31592	오거센서브라켓	1	1					
38	C7770-31622	센서취부판	1	1					

----> 개정전의 부품이 개정후의 부품을 대체 할 수 있음 <---- 개정후의 부품이 개정전의 부품에 대체 할 수 있음
<-X-> 개정전과 후의 부품이 상호 호환성이 없음 <---> 개정전과 후의 부품이 상호 호환성이 있음
<-0-> 단품 상태로는 상호호환성이 없으나 관련 부품의 조합상태로는 호환성이 있음

CZ1-G731002 언로더그룹

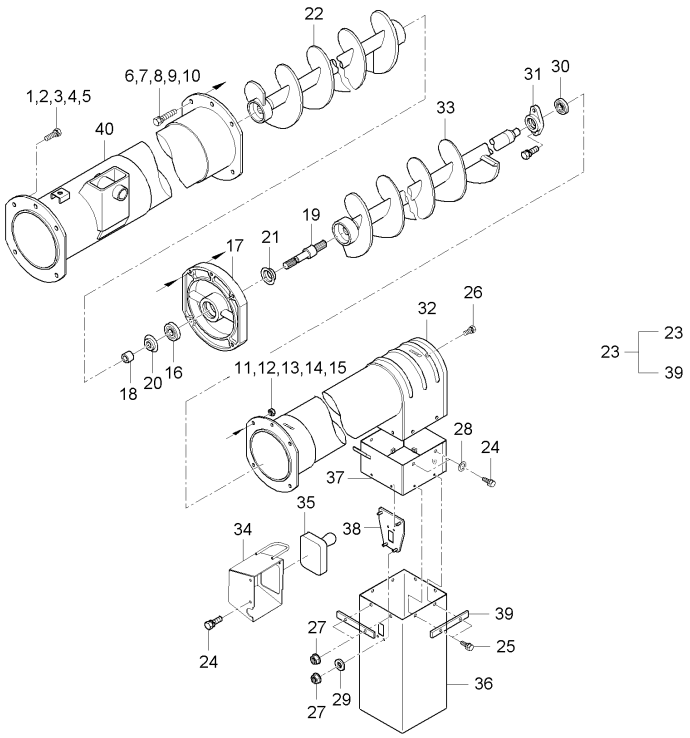

A : DXM110G , B : DXM110G-C

No.	부품번호	부품명	수량 A	수량 B	수량 C	수량 D	수량 E	I.C	비고
39	C7870-31601	고무판잡이, 2	4	4					
40	C9170-31511	언로더본체2	1	1					

----> 개정전의 부품이 개정후의 부품을 대체 할 수 있음 <---- 개정후의 부품이 개정전의 부품에 대체 할 수 있음
<-X-> 개정전과 후의 부품이 상호 호환성이 없음 <---> 개정전과 후의 부품이 상호 호환성이 있음
<-0-> 단품 상태로는 상호호환성이 없으나 관련 부품의 조합상태로는 호환성이 있음

CZ1-G732002 오거선회구동그룹

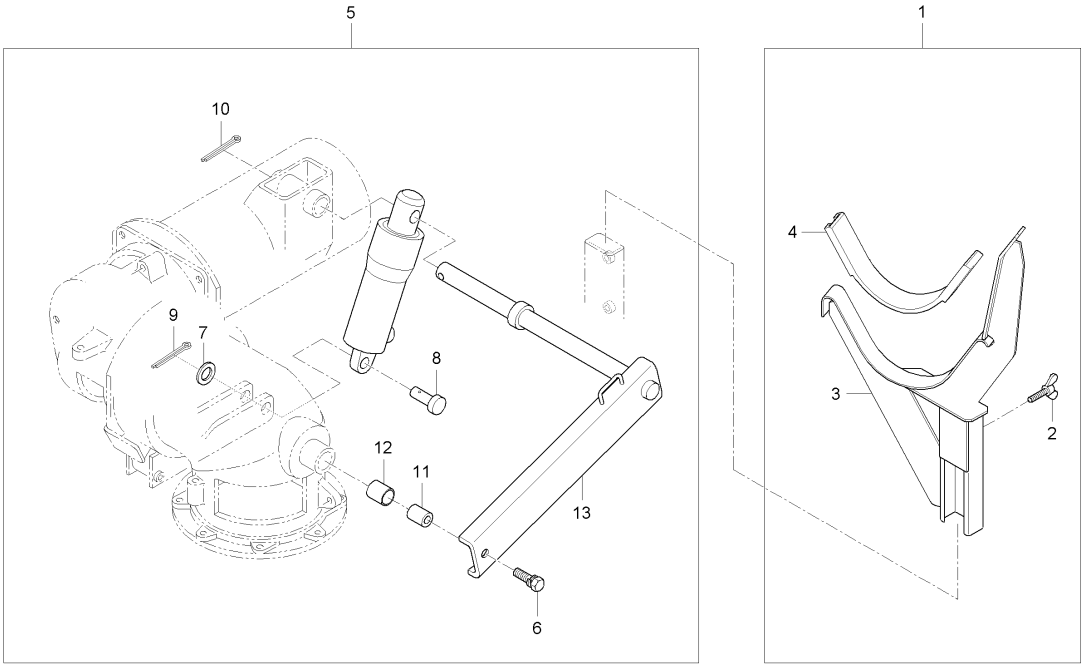

A : DXM110G , B : DXM110G-C

No.	부품번호	부품명	수량 A	수량 B	수량 C	수량 D	수량 E	I.C	비고
1	C7270-32501	언로더지지대조합	1	1					
2	01815-51020	나비볼트	1	1					
3	C7270-71111	언로더받침	1	1					
4	C7870-71141	언로더쿠션고무	1	1					
5	C7270-37101	회동암조합	1	1					
6	01123-50820	와셔붙임볼트	1	1					M8*P1.25
7	04011-50200	평와셔	1	1					
8	05122-52060	두부핀	1	1					DIA20*60
9	05511-50535	분할핀	1	1					
10	05511-50550	분할핀	1	1					
11	08511-02530	부시	1	1					MB2530DU
12	57304-7152-1	회동암 보스	1	1					
13	C7372-71511	회동암	1	1					

----> 개정전의 부품이 개정후의 부품을 대체 할 수 있음
<---- 개정후의 부품이 개정전의 부품에 대체 할 수 있음
<-X-> 개정전과 후의 부품이 상호 호환성이 없음
<---> 개정전과 후의 부품이 상호 호환성이 있음
<-0-> 단품 상태로는 상호호환성이 없으나 관련 부품의 조합상태로는 호환성이 있음

CZ1-G741002 탱크구동케이스그룹

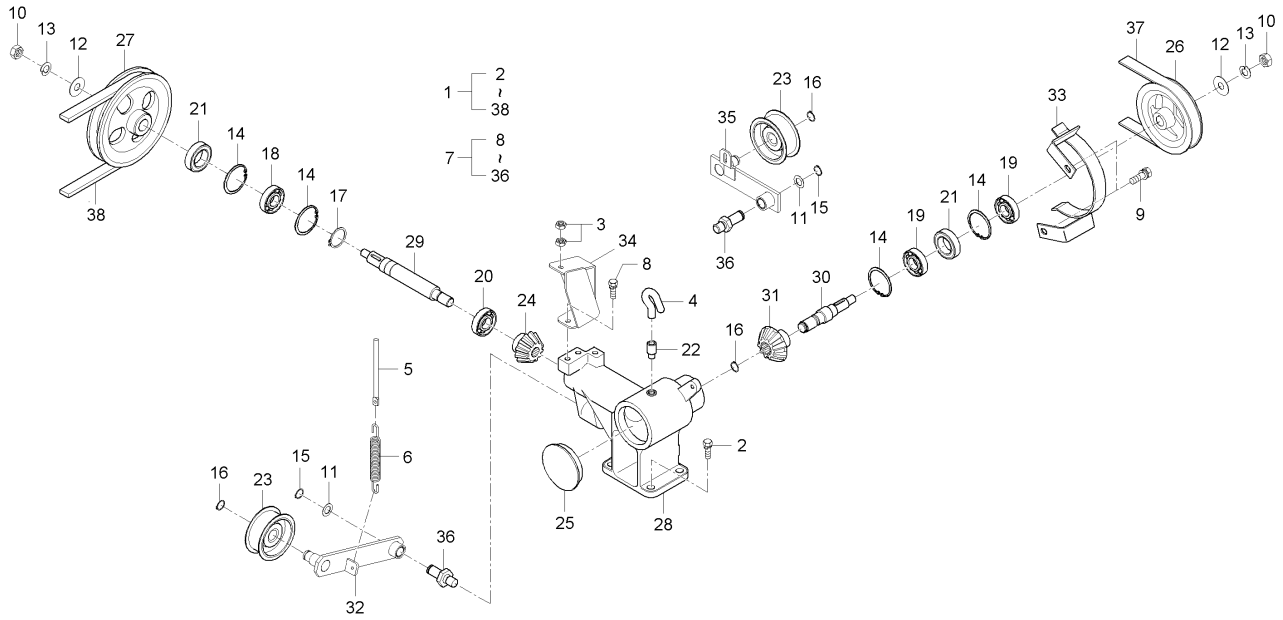

A : DXM110G , B : DXM110G-C

No.	부품번호	부품명	수량 A	수량 B	수량 C	수량 D	수량 E	I.C	비고
1	C7270-22203	탱크구동케이스총조합	1	1					
2	01133-51030	와셔붙임볼트	4	4					M10*1.25
3	02156-50080	너트	2	2					M8XP1.25
4	31351-3714-2	공기빼기튜브, 2	1	1					
5	54513-1168-2	인장스프링받이2	1	1					
6	C7170-15521	탱크텐션스프링	1	1					
7	C7270-81006	탱크구동케이스조합	1	1					
8	01123-50820	와셔붙임볼트	2	2					M8*P1.25
9	01125-50820	와셔붙임볼트	2	2					M8*P1.25
10	02174-50120	너트	2	2					M12*P1.25
11	04011-50160	평와셔	2	2					M16
12	04013-50120	평와셔	2	2					M12
13	04512-50120	스프링와셔	2	2					M12
14	04611-00470	스냅링	4	4					
15	04612-00160	스냅링	2	2					
16	04612-00170	스냅링	3	3					
17	04612-00250	스냅링	1	1					
18	08141-06005	볼베어링	1	1					#6005DD
19	08141-06204	볼베어링	2	2					#6204DD

----> 개정전의 부품이 개정후의 부품을 대체 할 수 있음 <---- 개정후의 부품이 개정전의 부품에 대체 할 수 있음
<-X-> 개정전과 후의 부품이 상호 호환성이 없음 <---> 개정전과 후의 부품이 상호 호환성이 있음
<-0-> 단품 상태로는 상호호환성이 없으나 관련 부품의 조합상태로는 호환성이 있음

CZ1-G741002 탱크구동케이스그룹

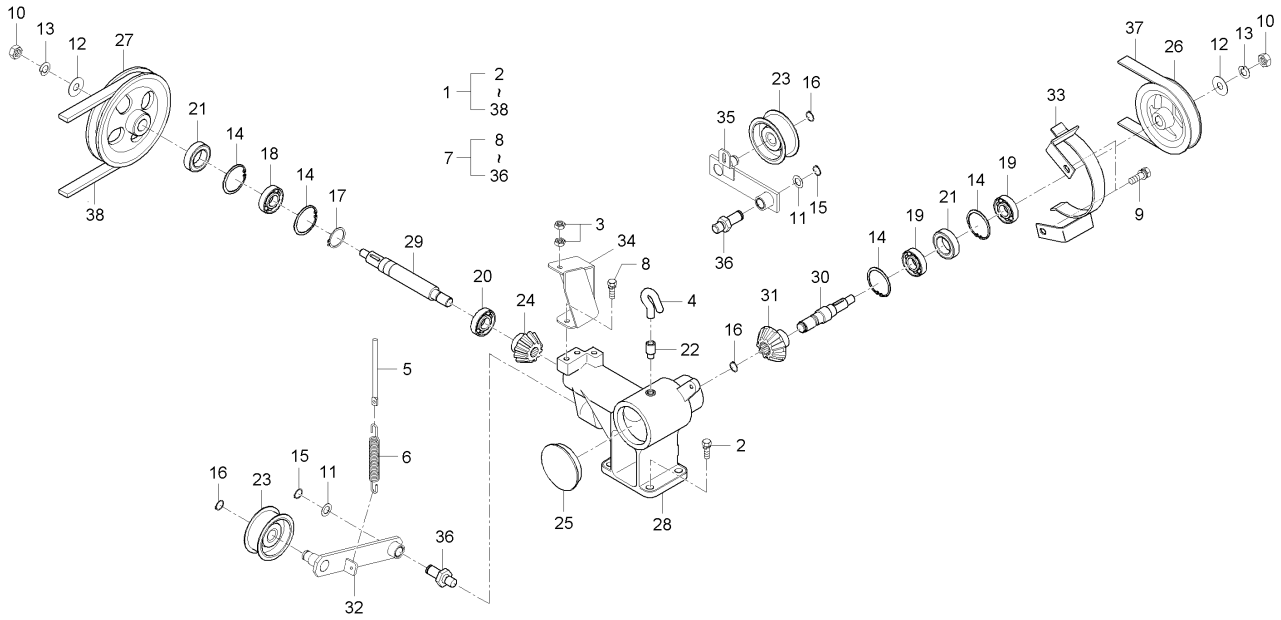

A : DXM110G , B : DXM110G-C

No.	부품번호	부품명	수량 A	수량 B	수량 C	수량 D	수량 E	I.C	비고
20	08141-06303	볼베어링	1	1					
21	09500-25478	오일시일	2	2					
22	52300-1892-0	공기빼기관１	1	1					
23	53582-3312-1	텐션풀리, 84	2	2					
24	57304-8113-2	１４베벨기어	1	1					
25	70324-5427-1	플러그	1	1					
26	C7270-13352	125V풀리	1	1					
27	C7270-23122	180V풀리	1	1					
28	C7270-81114	탱크구동케이스	1	1					
29	C7270-81122	탱크구동축1	1	1					
30	C7270-81141	탱크구동축2	1	1					
31	C7270-81151	24베벨기어	1	1					
32	C7270-81223	탱크텐션암 1	1	1					
33	C7270-81322	벨트지지	1	1					
34	C7270-81334	구동텐션지지판	1	1					
35	C7270-81442	탱크텐션암2	1	1					
36	C7970-81192	텐션암축	2	2					
37	C9170-12951	탱크구동밸트	1	1					
38	C9170-81241	탱크케이스구동밸트	1	1					

----> 개정전의 부품이 개정후의 부품을 대체 할 수 있음
<---- 개정후의 부품이 개정전의 부품에 대체 할 수 있음
<-X-> 개정전과 후의 부품이 상호 호환성이 없음
<---> 개정전과 후의 부품이 상호 호환성이 있음
<-0-> 단품 상태로는 상호호환성이 없으나 관련 부품의 조합상태로는 호환성이 있음

CZ1-G742002 탱크구동클러치그룹

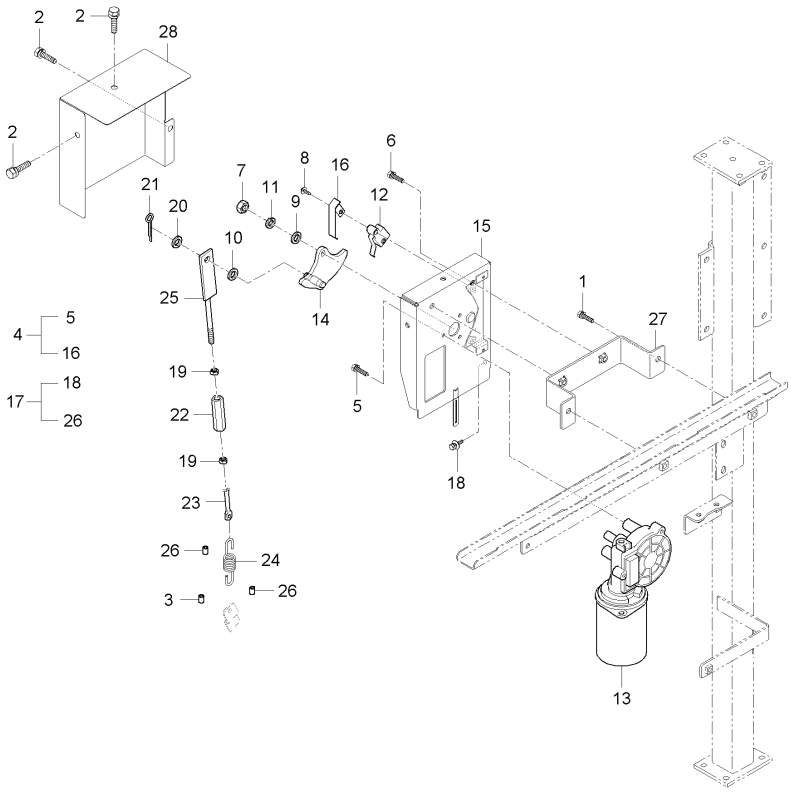

A : DXM110G , B : DXM110G-C

No.	부품번호	부품명	수량 A	수량 B	수량 C	수량 D	수량 E	I.C	비고
1	01123-50820	와셔붙임볼트	2	2					M8*P1.25
2	01125-50814	와셔붙임볼트	3	3					M8*P1.25
3	C7910-32251	호스2	1	1					
4	C9170-23102	곡물배출케이스조합	1	1					
5	01025-50620	와셔붙임볼트	3	3					M6*P1.0
6	01123-50820	와셔붙임볼트	2	2					M8*P1.25
7	02114-50080	너트	1	1					M8*P1.25
8	03024-50420	와셔붙임소나사	2	2					
9	04011-50100	평와셔	1	1					M10
10	04014-50100	평와셔	1	1					M10
11	04512-50080	스프링와셔	1	1					M08
12	C7690-68811	마이크로스위치, NC	2	2					
13	C7710-43403	곡물배출모터	1	1					
14	C7770-73221	로드 구동판	1	1					
15	C9170-73212	케이스(곡물배출모터)	1	1					
16	P5370-76142	스위치판	2	2					
17	C9170-23202	곡물배출로드조합	1	1					
18	01125-50814	와셔붙임볼트	1	1					M8*P1.25
19	02114-50080	너트	2	2					M8*P1.25

----> 개정전의 부품이 개정후의 부품을 대체 할 수 있음 <---- 개정후의 부품이 개정전의 부품에 대체 할 수 있음
<-X-> 개정전과 후의 부품이 상호 호환성이 없음 <---> 개정전과 후의 부품이 상호 호환성이 있음
<-0-> 단품 상태로는 상호호환성이 없으나 관련 부품의 조합상태로는 호환성이 있음

CZ1-G742002 탱크구동클러치그룹

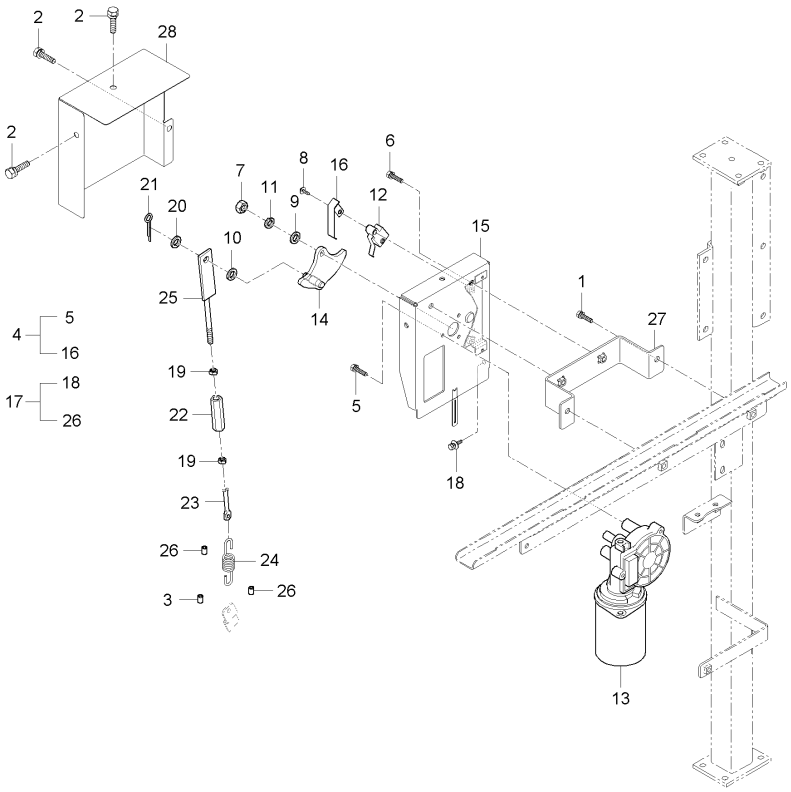

A : DXM110G , B : DXM110G-C

No.	부품번호	부품명	수량 A	수량 B	수량 C	수량 D	수량 E	I.C	비고
20	04014-50100	평와셔	1	1					M10
21	05511-50318	분할핀	1	1					
22	55571-3145-1	턴버클	1	1					
23	C7270-81352	탱크클러치로드1	1	1					
24	C7770-32671	스프링(배출모터)	1	1					
25	C7770-73231	로드, 탱크클러치	1	1					
26	C7910-32251	호스2	2	2					
27	C9170-73251	케이스잡이(곡물배출모터)	1	1					
28	C9170-74251	카바(곡물배출모터)	1	1					

----> 개정전의 부품이 개정후의 부품을 대체 할 수 있음
<---- 개정후의 부품이 개정전의 부품에 대체 할 수 있음
<-X-> 개정전과 후의 부품이 상호 호환성이 없음
<---> 개정전과 후의 부품이 상호 호환성이 있음
<-0-> 단품 상태로는 상호호환성이 없으나 관련 부품의 조합상태로는 호환성이 있음

CZ1-G751002 탱크옆커버그룹

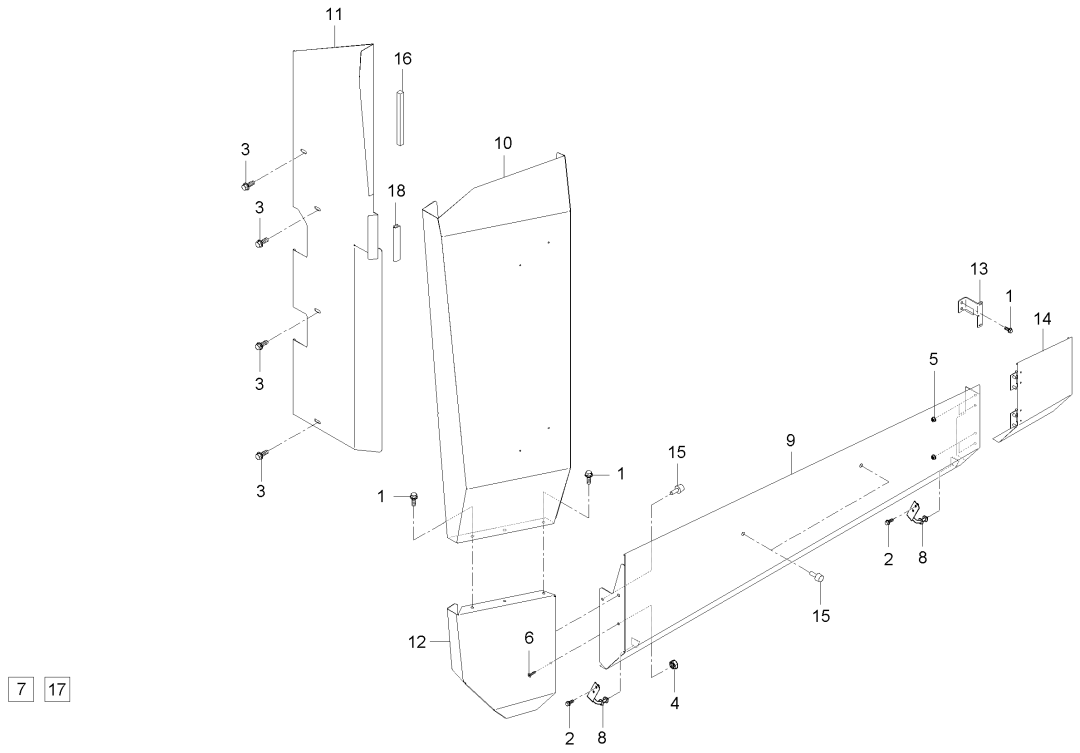

A : DXM110G , B : DXM110G-C

No.	부품번호	부품명	수량 A	수량 B	수량 C	수량 D	수량 E	I.C	비고
1	01023-50612	와셔붙임볼트	5	5					M6*P1.0
2	01023-50616	와셔붙임볼트	4	4					M6*P1.0
3	01125-50820	와셔붙임볼트	4	4					M8*P1.25
4	02056-50060	너트	1	1					M6*P1.0
5	02751-50060	플렌지너트	4	4					M6*P1.0
6	03016-50616	십자홈붙이소나사	1	1					M6XP1.0
7	05624-20408	리벳	2	2					
8	C7270-72171	커버지지대	2	2					
9	C9170-72112	탱크옆덮개1	1	1					
10	C9170-72152	탱크옆덥개3	1	1					
11	C9170-72252	탱크옆덮개4	1	1					
12	CZ17-0003B	덧판	1	1					
13	CZ17-0006A	가이드브래킷	1	1					
14	CZ17-0007B	보조커버	1	1					
15	CZ17-0031A	손잡이볼트 OE	4	4					
16	CZ17-0033A	방진스펀지	1	1					
17	P5370-85301	자석조합	1	1					
18	T5620-50291	U형고무	1	1					

----> 개정전의 부품이 개정후의 부품을 대체 할 수 있음 <---- 개정후의 부품이 개정전의 부품에 대체 할 수 있음
<-X-> 개정전과 후의 부품이 상호 호환성이 없음 <---> 개정전과 후의 부품이 상호 호환성이 있음
<-0-> 단품 상태로는 상호호환성이 없으나 관련 부품의 조합상태로는 호환성이 있음

CZ1-G752002 그레인탱크명판그룹

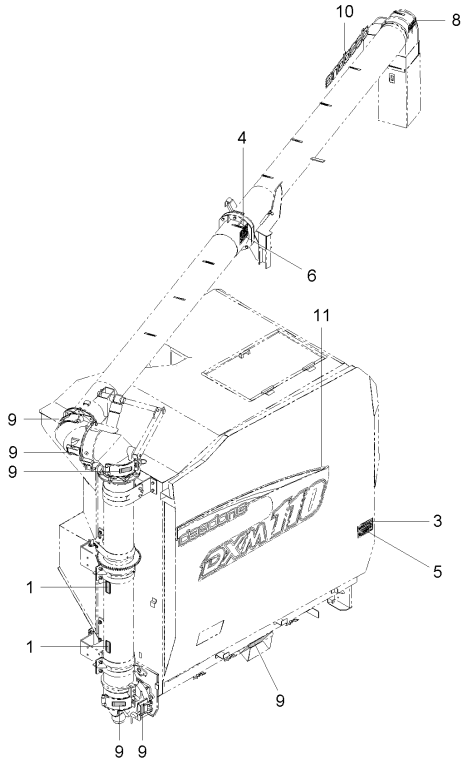

2 7

A : DXM110G , B : DXM110G-C

No.	부품번호	부품명	수량 A	B	C	D	E	I.C	비고
1	57345-6322-1	그리스주유명판	2	2					
2	C7220-81231	손잡이주의명판	1	1					
3	C7270-81211	탱크취급경고명판	1	1					
4	C7270-81251	언로더주의명판	1	1					
5	C7270-81281	전도경고명판	1	1					
6	C7270-81291	언로더고정주의명판	1	1					
7	C7270-81511	대동로고명판(750)	1	1					
8	C7270-81521	곡물배출주의명판	1	1					
9	C7320-11411	청소구명판	6	6					
10	C7910-21121	대동로고명판, 550	1	1					
11	C9170-81191	이미지명판(G/T)	1	1					

----> 개정전의 부품이 개정후의 부품을 대체 할 수 있음
<---- 개정후의 부품이 개정전의 부품에 대체 할 수 있음
<-X-> 개정전과 후의 부품이 상호 호환성이 없음
<---> 개정전과 후의 부품이 상호 호환성이 있음
<-0-> 단품 상태로는 상호호환성이 없으나 관련 부품의 조합상태로는 호환성이 있음

CZ1-G451002 커터본체그룹

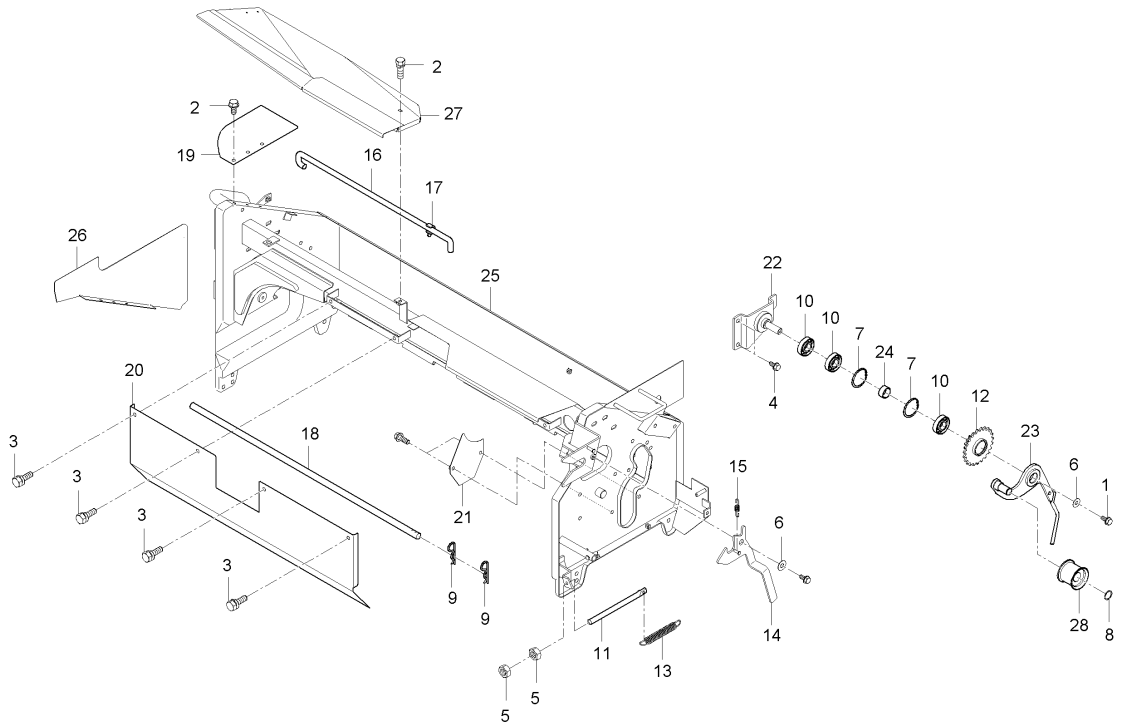

A : DXM110G , B : DXM110G-C

No.	부품번호	부품명	수량 A	수량 B	수량 C	수량 D	수량 E	I.C	비고
1	01023-50614	와셔붙임볼트	1	1					M6P1.0
2	01025-50616	와셔붙임볼트	1	1					M6*P1
3	01123-50816	와셔붙임볼트	1	1					M8*P1.25
4	01123-50820	와셔붙임볼트	1	1					M8*P1.25
5	02114-50080	너트	1	1					M8*P1.25
6	04015-50060	평와셔	1	1					M6
7	04611-00350	멈춤링	1	1					SK5M
8	04612-00170	스냅링	1	1					
9	05515-50800	스냅핀	1	1					M8
10	08131-06202	볼베어링	1	1					
11	54513-1168-2	인장스프링받이2	1	1					
12	57781-5117-1	16 기어조합	1	1					
13	57781-5118-1	57781-5118-	1	1					
14	57781-5119-1	잡이1	1	1					
15	57781-5121-1	되돌림스프링	1	1					
16	57781-5144-1	카터 지지봉	1	1					
17	57781-5147-1	로드잡이	1	1					
18	57781-5229-1	스트레파 안내	1	1					
19	C7140-51253	옆커버	1	1					

----> 개정전의 부품이 개정후의 부품을 대체 할 수 있음 <---- 개정후의 부품이 개정전의 부품에 대체 할 수 있음
<-X-> 개정전과 후의 부품이 상호 호환성이 없음 <---> 개정전과 후의 부품이 상호 호환성이 있음
<-0-> 단품 상태로는 상호호환성이 없으나 관련 부품의 조합상태로는 호환성이 있음

CZ1-G451002 커터본체그룹

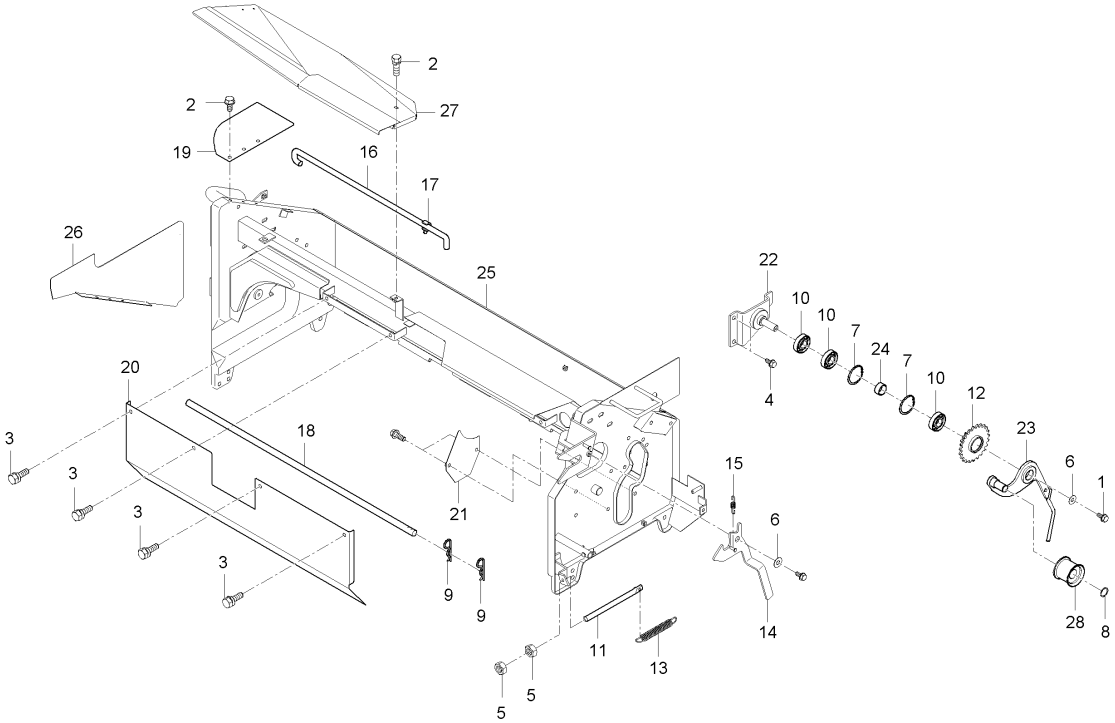

A : DXM110G , B : DXM110G-C

No.	부품번호	부품명	수량 A	수량 B	수량 C	수량 D	수량 E	I.C	비고
20	C7240-55222	가이드카바(상)	1	1					
21	C7340-52491	보호판 (녹청색)	1	1					
22	C7840-51152	텐션대	1	1					
23	C7840-51162	텐션암	1	1					
24	C7840-51311	10.2 간격통	1	1					
25	C9140-51101	커터본체	1	1					
26	C9140-51252	옆커버	1	1					
27	C9140-51431	상부덮개(이삭)	1	1					
28	P5171-81451	텐션풀리조합	1	1					

----> 개정전의 부품이 개정후의 부품을 대체 할 수 있음 <---- 개정후의 부품이 개정전의 부품에 대체 할 수 있음
<-X-> 개정전과 후의 부품이 상호 호환성이 없음 <---> 개정전과 후의 부품이 상호 호환성이 있음
<-0-> 단품 상태로는 상호호환성이 없으나 관련 부품의 조합상태로는 호환성이 있음

CZ1-G452002 공급축그룹

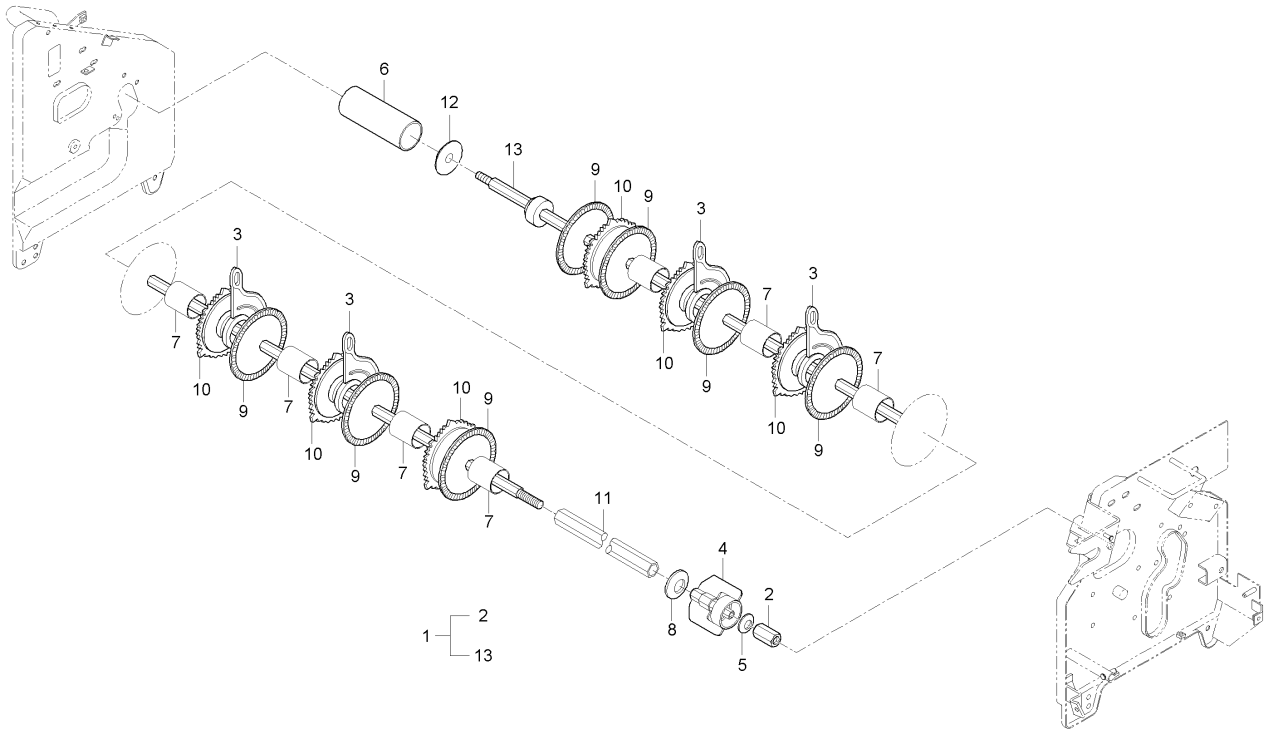

A : DXM110G , B : DXM110G-C

No.	부품번호	부품명	수량 A	수량 B	수량 C	수량 D	수량 E	I.C	비고
1	CE14-0010A	공급축 ASSY	1	1					
2	57618-5716-2	육각너트(우)	1	1					
3	57781-5216-1	스크레파	10	10					
4	57781-5217-1	배출날개1	1	1					
5	57781-5218-1	스프링 와셔 16	1	1					
6	C7140-52371	153파이프	1	1					
7	C7140-56112	44-57.6간격통	14	14					
8	CE14-0005A	고정와셔 3	1	1					
9	CE14-0011A	칼날 160	15	15					
10	CE14-0012A	공급로더 160	14	14					
11	CE14-0013A	공급축 2	1	1					
12	CE14-0014A	감김방지판 15	1	1					
13	CE14-0015A	공급축	1	1					

----> 개정전의 부품이 개정후의 부품을 대체 할 수 있음 <---- 개정후의 부품이 개정전의 부품에 대체 할 수 있음
<-X-> 개정전과 후의 부품이 상호 호환성이 없음 <---> 개정전과 후의 부품이 상호 호환성이 있음
<-0-> 단품 상태로는 상호호환성이 없으나 관련 부품의 조합상태로는 호환성이 있음

CZ1-G453002 절환축그룹

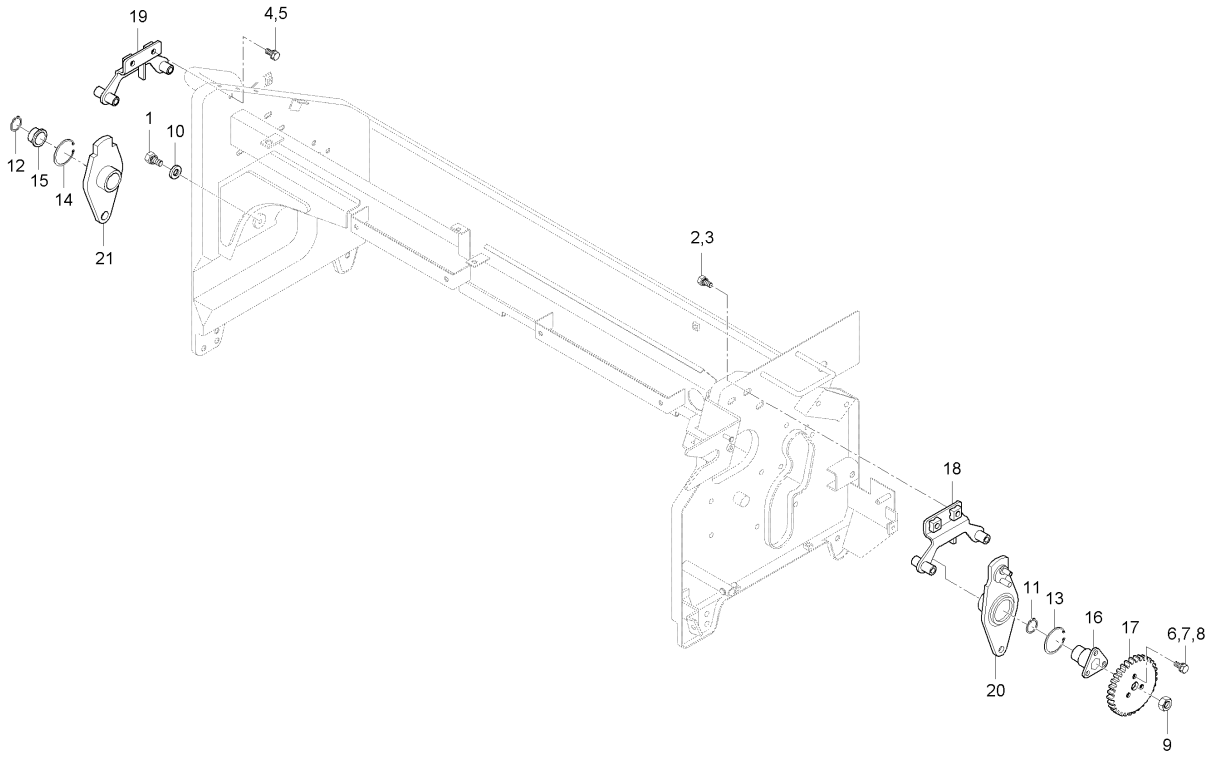

A : DXM110G , B : DXM110G-C

No.	부품번호	부품명	수량 A	수량 B	수량 C	수량 D	수량 E	I.C	비고
1	01123-50816	와셔붙임볼트	1	1					M8*P1.25
2	01125-50820	와셔붙임볼트	1	1					M8*P1.25
3	01125-50820	와셔붙임볼트	1	1					M8*P1.25
4	01125-50820	와셔붙임볼트	1	1					M8*P1.25
5	01125-50820	와셔붙임볼트	1	1					M8*P1.25
6	01125-50820	와셔붙임볼트	1	1					M8*P1.25
7	01125-50820	와셔붙임볼트	1	1					M8*P1.25
8	01125-50820	와셔붙임볼트	1	1					M8*P1.25
9	02174-50160	너트	1	1					M16XP1.5
10	04015-50080	평와셔	1	1					T2.6
11	04612-00300	스냅링	1	1					
12	04612-00300	스냅링	1	1					
13	04612-00650	스냅링	1	1					
14	04612-00650	스냅링	1	1					
15	57666-5217-1	축받침3간격통	1	1					
16	57781-5227-1	절환축잡이보스	1	1					
17	57781-5234-1	38기어	1	1					
18	C7840-52111	축잡이지지(좌)	1	1					
19	C7840-52121	축잡이지지(우)	1	1					

----> 개정전의 부품이 개정후의 부품을 대체 할 수 있음 <---- 개정후의 부품이 개정전의 부품에 대체 할 수 있음
<-X-> 개정전과 후의 부품이 상호 호환성이 없음 <---> 개정전과 후의 부품이 상호 호환성이 있음
<-0-> 단품 상태로는 상호호환성이 없으나 관련 부품의 조합상태로는 호환성이 있음

CZ1-G453002 절환축그룹

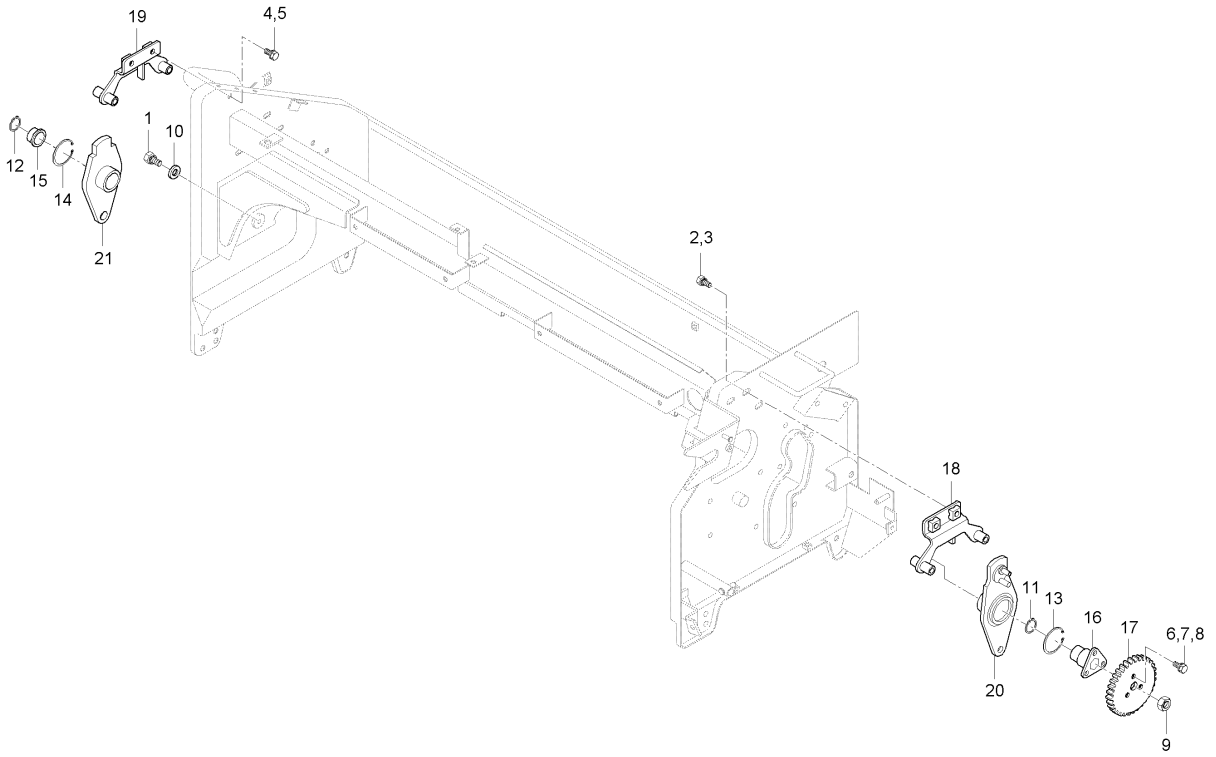

A : DXM110G , B : DXM110G-C

No.	부품번호	부품명	수량 A	수량 B	수량 C	수량 D	수량 E	I.C	비고
20	C7840-52221	절환축잡이	1	1					
21	C7840-52221	절환축잡이	1	1					

----> 개정전의 부품이 개정후의 부품을 대체 할 수 있음
<---- 개정후의 부품이 개정전의 부품에 대체 할 수 있음
<-X-> 개정전과 후의 부품이 상호 호환성이 없음
<---> 개정전과 후의 부품이 상호 호환성이 있음
<-0-> 단품 상태로는 상호호환성이 없으나 관련 부품의 조합상태로는 호환성이 있음

CZ1-G454002 절단축그룹

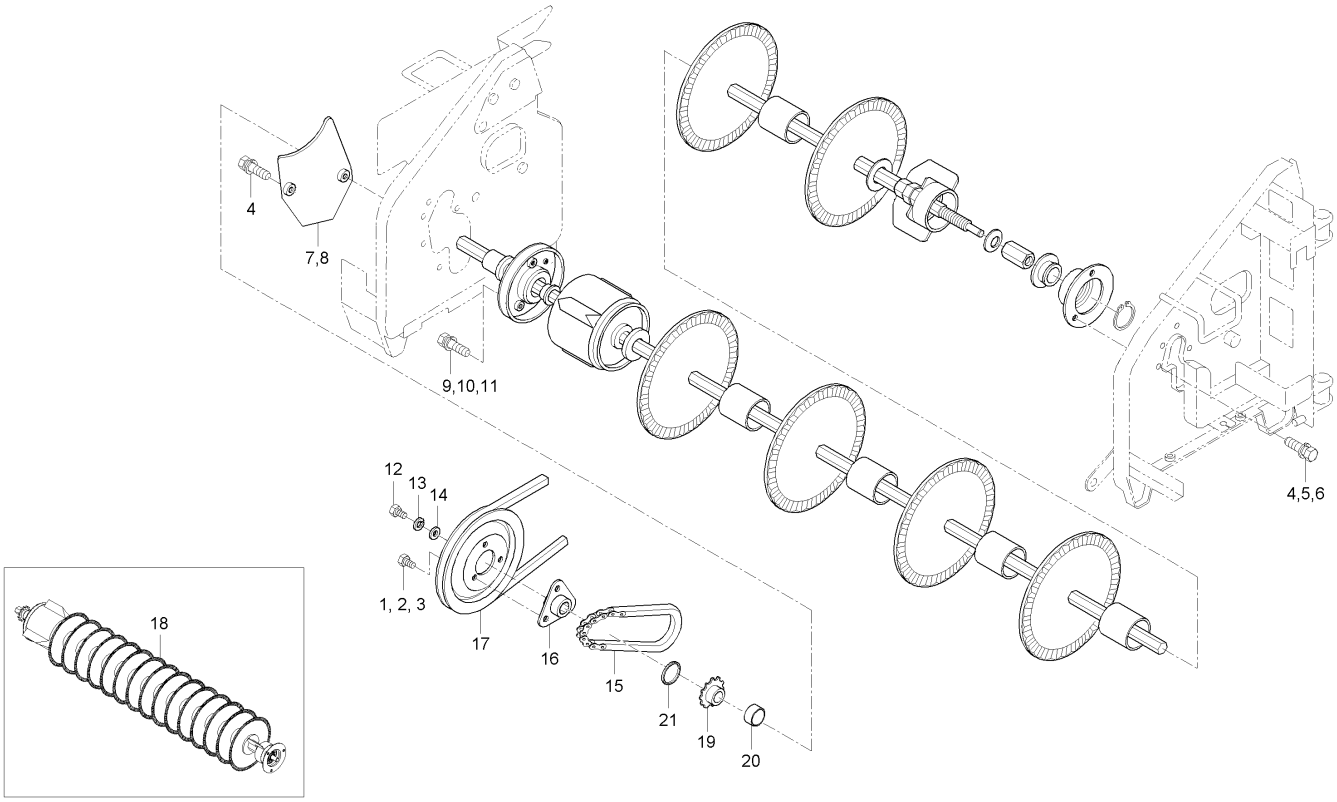

A : DXM110G , B : DXM110G-C

No.	부품번호	부품명	수량 A	수량 B	수량 C	수량 D	수량 E	I.C	비고
1	01123-50814	와셔붙임볼트	1	1					M8*P1.25
2	01123-50814	와셔붙임볼트	1	1					M8*P1.25
3	01123-50814	와셔붙임볼트	1	1					M8*P1.25
4	01123-50816	와셔붙임볼트	1	1					M8*P1.25
5	01123-50816	와셔붙임볼트	1	1					M8*P1.25
6	01123-50816	와셔붙임볼트	1	1					M8*P1.25
7	01123-50816	와셔붙임볼트	1	1					M8*P1.25
8	01123-50816	와셔붙임볼트	1	1					M8*P1.25
9	01123-50816	와셔붙임볼트	1	1					M8*P1.25
10	01123-50816	와셔붙임볼트	1	1					M8*P1.25
11	01123-50816	와셔붙임볼트	1	1					M8*P1.25
12	01176-51030	볼트	1	1					
13	04512-50100	스프링와셔	1	1					M10
14	57571-0302-2	와셔1	1	1					
15	57784-3119-1	구동체인, 41	1	1					
16	57792-5253-2	풀리보스	1	1					
17	C7340-42281	풀리, 180	1	1					
18	CZ14-0001A	커터구동축 2	1	1					
19	57781-5252-2	12스프로켓	1	1					

----> 개정전의 부품이 개정후의 부품을 대체 할 수 있음
<---- 개정후의 부품이 개정전의 부품에 대체 할 수 있음
<-X-> 개정전과 후의 부품이 상호 호환성이 없음
<---> 개정전과 후의 부품이 상호 호환성이 있음
<-0-> 단품 상태로는 상호호환성이 없으나 관련 부품의 조합상태로는 호환성이 있음

CZ1-G454002 절단축그룹

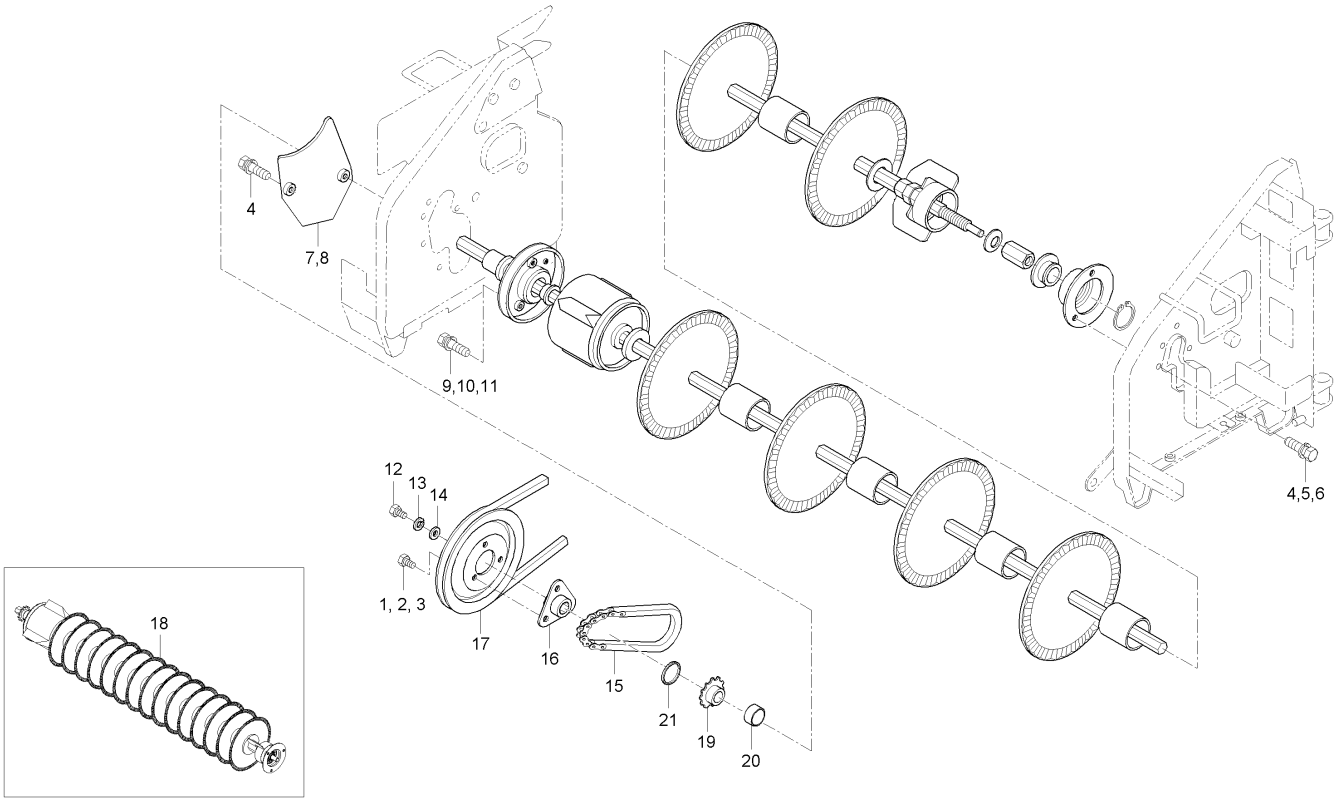

A : DXM110G , B : DXM110G-C

No.	부품번호	부품명	수량 A	수량 B	수량 C	수량 D	수량 E	I.C	비고
20	57781-5259-1	간격통, 16	1	1					
21	C7240-52452	4.7간격통	1	1					

----> 개정전의 부품이 개정후의 부품을 대체 할 수 있음
<---- 개정후의 부품이 개정전의 부품에 대체 할 수 있음
<-X-> 개정전과 후의 부품이 상호 호환성이 없음
<---> 개정전과 후의 부품이 상호 호환성이 있음
<-0-> 단품 상태로는 상호호환성이 없으나 관련 부품의 조합상태로는 호환성이 있음

CZ1-G455002 절환커버그룹

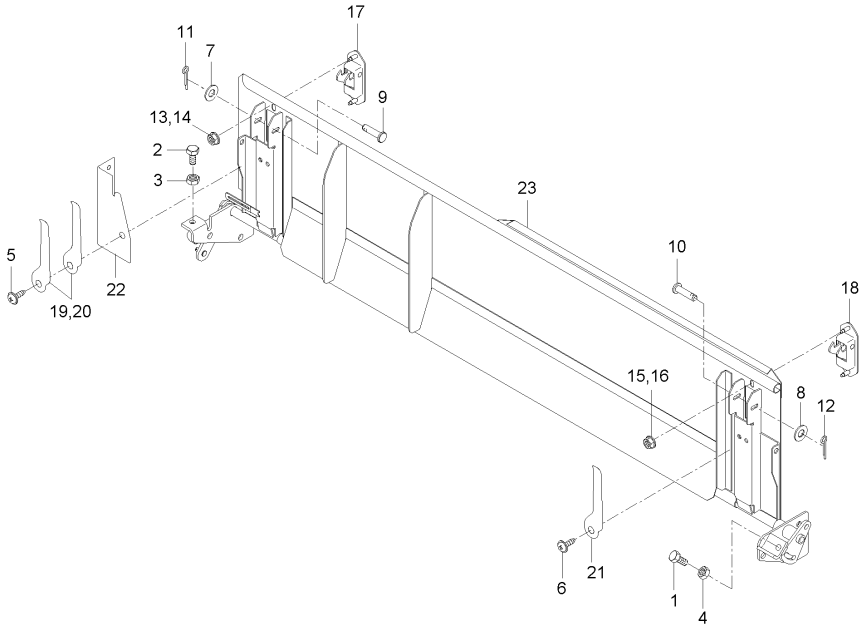

A : DXM110G , B : DXM110G-C

No.	부품번호	부품명	수량 A	수량 B	수량 C	수량 D	수량 E	I.C	비고
1	01155-50835	볼트	1	1					M8P1.25
2	01155-50835	볼트	1	1					M8P1.25
3	02114-50080	너트	1	1					M8*P1.25
4	02114-50080	너트	1	1					M8*P1.25
5	03017-50612	십자홈붙이소나사	1	1					M6XP1.0
6	03017-50612	십자홈붙이소나사	1	1					M6XP1.0
7	04013-50060	평와셔	1	1					M6
8	04013-50060	평와셔	1	1					M6
9	05122-50645	두부핀	1	1					
10	05122-50645	두부핀	1	1					
11	05511-51610	분할핀	1	1					
12	05511-51610	분할핀	1	1					
13	57666-5623-1	플랜지너트	1	1					
14	57666-5623-1	플랜지너트	1	1					
15	57666-5623-1	플랜지너트	1	1					
16	57666-5623-1	플랜지너트	1	1					
17	C7140-51662	고정핸들조합	1	1					
18	C7140-51662	고정핸들조합	1	1					
19	C7140-56223	판스프링	1	1					

----> 개정전의 부품이 개정후의 부품을 대체 할 수 있음
<---- 개정후의 부품이 개정전의 부품에 대체 할 수 있음
<-X-> 개정전과 후의 부품이 상호 호환성이 없음
<---> 개정전과 후의 부품이 상호 호환성이 있음
<-0-> 단품 상태로는 상호호환성이 없으나 관련 부품의 조합상태로는 호환성이 있음

CZ1-G455002 절환커버그룹

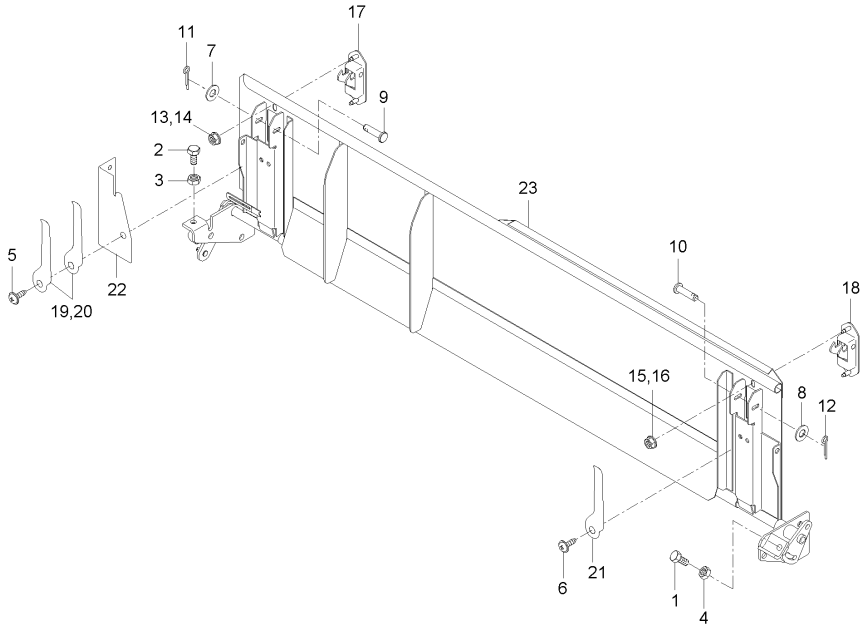

A : DXM110G , B : DXM110G-C

No.	부품번호	부품명	수량					I.C	비고
			A	B	C	D	E		
20	C7140-56223	판스프링	1	1					
21	C7140-56223	판스프링	1	1					
22	C7140-56231	센서잡이판	1	1					
23	C7240-56212	절환카버	1	1					

----> 개정전의 부품이 개정후의 부품을 대체 할 수 있음 <---- 개정후의 부품이 개정전의 부품에 대체 할 수 있음
<-X-> 개정전과 후의 부품이 상호 호환성이 없음 <---> 개정전과 후의 부품이 상호 호환성이 있음
<-0-> 단품 상태로는 상호호환성이 없으나 관련 부품의 조합상태로는 호환성이 있음

CZ1-G456002 절환모터그룹

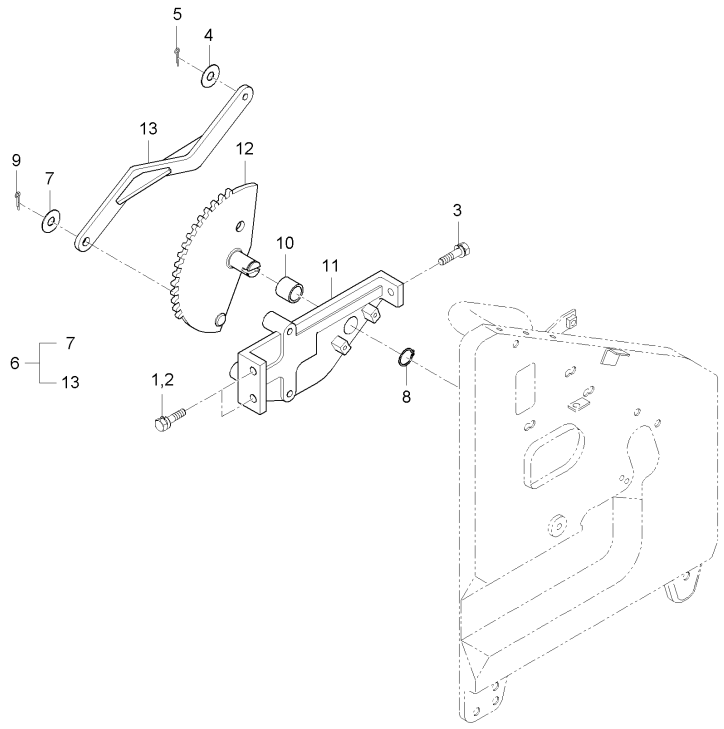

A : DXM110G , B : DXM110G-C

No.	부품번호	부품명	수량 A	수량 B	수량 C	수량 D	수량 E	I.C	비고
1	01123-50816	와셔붙임볼트	1	1					M8*P1.25
2	01123-50816	와셔붙임볼트	1	1					M8*P1.25
3	01123-50816	와셔붙임볼트	1	1					M8*P1.25
4	04015-50060	평와셔	1	1					M6
5	05511-50212	분할핀	1	1					DIA2*12
6	C7240-53202	절환모터부조합	1	1					
7	04013-50080	평와셔	1	1					M8
8	04612-00150	스냅링	1	1					
9	05511-51610	분할핀	1	1					
10	08511-01520	부시	1	1					MB1520DU
11	C7240-53211	기어잡이	1	1					
12	C7240-53221	기어	1	1					
13	C7240-53232	암	1	1					

----> 개정전의 부품이 개정후의 부품을 대체 할 수 있음 <---- 개정후의 부품이 개정전의 부품에 대체 할 수 있음
<-X-> 개정전과 후의 부품이 상호 호환성이 없음 <---> 개정전과 후의 부품이 상호 호환성이 있음
<-0-> 단품 상태로는 상호호환성이 없으나 관련 부품의 조합상태로는 호환성이 있음

CZ1-G461002 덧판그룹

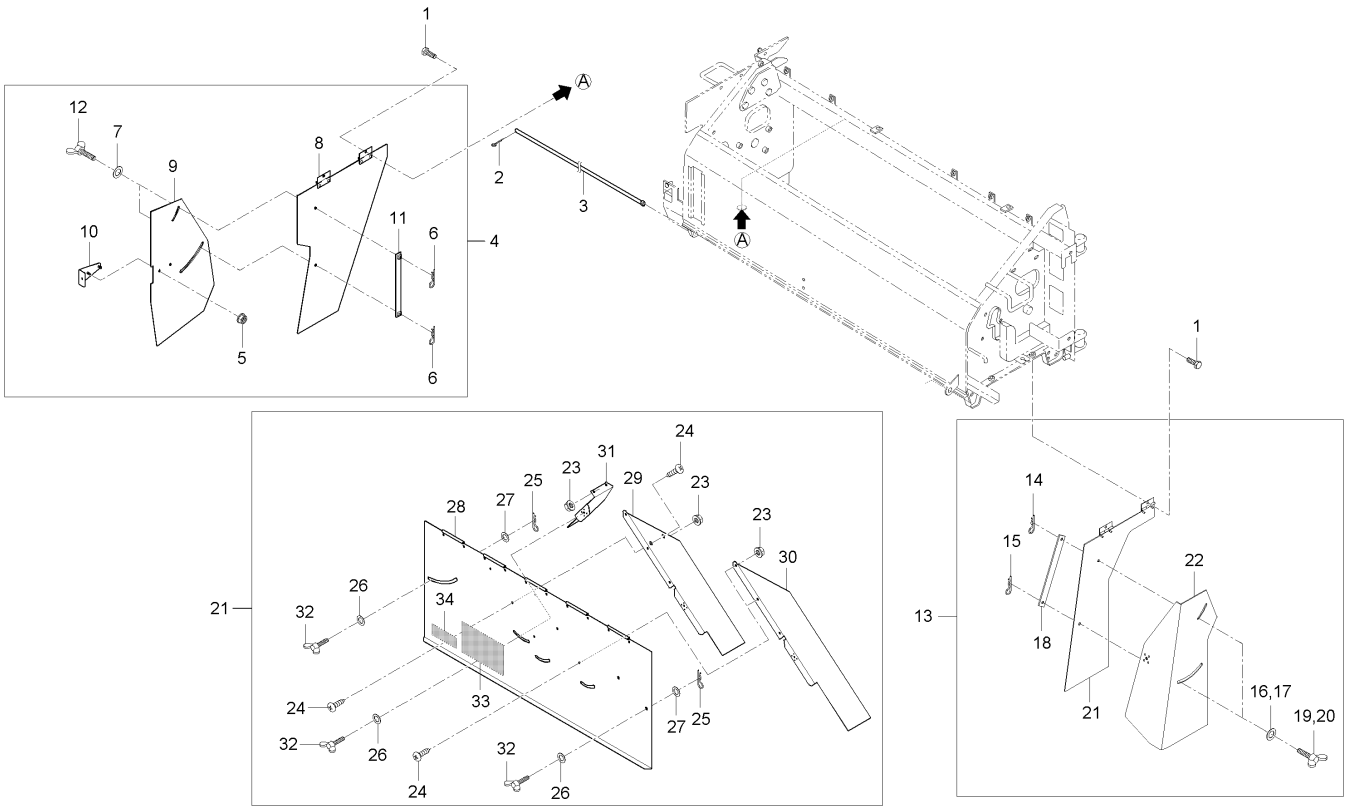

A : DXM110G , B : DXM110G-C

No.	부품번호	부품명	수량 A	수량 B	수량 C	수량 D	수량 E	I.C	비고
1	01202-50614	와셔붙임볼트	4	4					4T
2	05511-51612	분할핀	1	1					
3	C7140-53111	덧판지지봉	1	1					
4	C7140-61022	덧판조합, 좌	1	1					
5	02761-50060	플랜지너트	2	2					M6XP1.0
6	05525-50600	스냅핀	2	2					DIA1.2
7	57472-3133-1	평와셔	2	2					
8	C7140-61162	덧판(좌)1	1	1					
9	C7140-61171	덧판(좌)2	1	1					
10	C7140-61181	덧판조절금구	1	1					
11	C7140-61191	덧판고정판1	1	1					
12	C7140-61231	덧판 고정 볼트	2	2					
13	CZ14-0008A	덧판조합	1	1					
14	05525-50600	스냅핀	1	1					DIA1.2
15	05525-50600	스냅핀	1	1					DIA1.2
16	57472-3133-1	평와셔	1	1					
17	57472-3133-1	평와셔	1	1					
18	C7140-61191	덧판고정판1	1	1					
19	C7140-61231	덧판 고정 볼트	1	1					

----> 개정전의 부품이 개정후의 부품을 대체 할 수 있음 <---- 개정후의 부품이 개정전의 부품에 대체 할 수 있음
<-X-> 개정전과 후의 부품이 상호 호환성이 없음 <---> 개정전과 후의 부품이 상호 호환성이 있음
<-0-> 단품 상태로는 상호호환성이 없으나 관련 부품의 조합상태로는 호환성이 있음

CZ1-G461002 덧판그룹

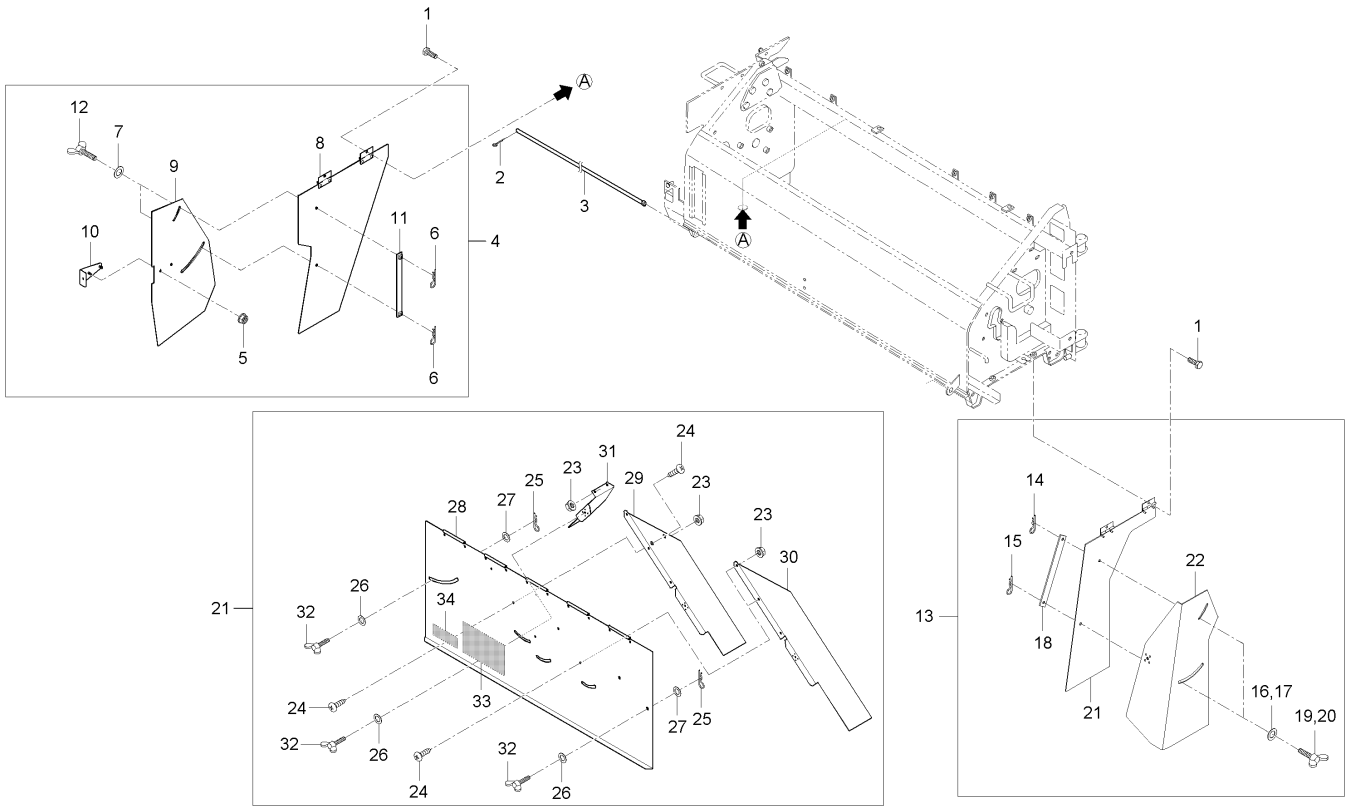

A : DXM110G , B : DXM110G-C

No.	부품번호	부품명	수량 A	수량 B	수량 C	수량 D	수량 E	I.C	비고
20	C7140-61231	덧판 고정 볼트	1	1					
21	CZ14-0004A	덧판	1	1					
22	CZ14-0007A	덧판-2	1	1					
23	02761-50060	플랜지너트	8	8					M6XP1.0
24	03017-50614	십자홈붙이소나사	8	8					M6XP1.0
25	05525-50600	스냅핀	5	5					DIA1.2
26	57472-3133-1	평와셔	5	5					
27	C7140-53121	덧판고정고무	2	2					
28	C7140-61112	덧판(뒤)	1	1					
29	C7140-61121	각도플레이트1	1	1					
30	C7140-61131	각도플레이트2	1	1					
31	C7140-61141	각도플레이트3	1	1					
32	C7140-61231	덧판 고정 볼트	5	5					
33	C7140-71241	덧판조작명판	1	1					
34	C7610-71231	경고명판1	1	1					

----> 개정전의 부품이 개정후의 부품을 대체 할 수 있음 <---- 개정후의 부품이 개정전의 부품에 대체 할 수 있음
<-X-> 개정전과 후의 부품이 상호 호환성이 없음 <---> 개정전과 후의 부품이 상호 호환성이 있음
<-0-> 단품 상태로는 상호호환성이 없으나 관련 부품의 조합상태로는 호환성이 있음

CZ1-G462002 카터외부카버그룹

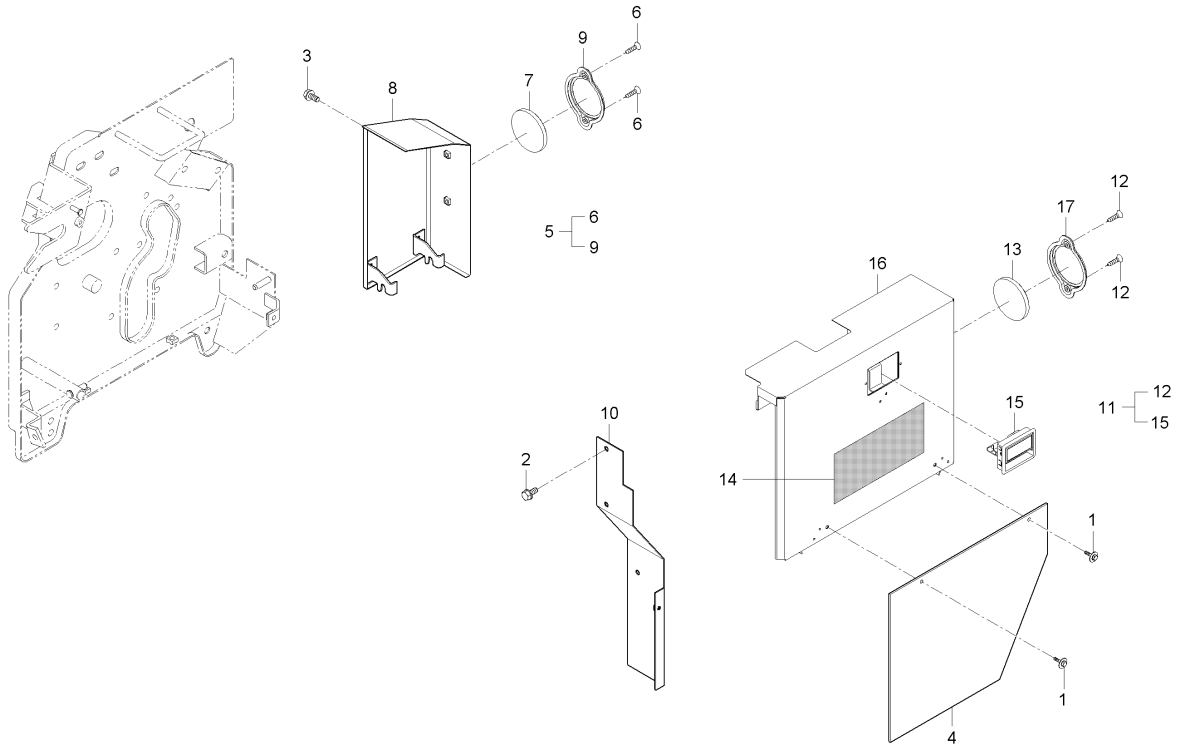

A : DXM110G , B : DXM110G-C

No.	부품번호	부품명	수량 A	수량 B	수량 C	수량 D	수량 E	I.C	비고
1	01027-50616	와셔붙임볼트	2	2					
2	01123-50816	와셔붙임볼트	1	1					M8*P1.25
3	52200-3328-1	손잡이볼트	1	1					
4	C7240-55191	시일(카터좌카버)	1	1					
5	C7240-55201	우사이드커버조합(카터)	1	1					
6	03016-50616	십자홈붙이소나사	2	2					M6XP1.0
7	76KP-2353-1	반사경조합	1	1					
8	C7140-55211	우사이드카바	1	1					
9	TR10-2352	반사경잡이	1	1					
10	C7240-75121	가이드카버(우)	1	1					
11	C9140-55101	좌사이드카버조합(카터)	1	1					
12	03016-50616	십자홈붙이소나사	2	2					M6XP1.0
13	76KP-2353	반사경조합	1	1					
14	C7140-55132	취급주의명판	1	1					
15	C7310-61421	고정손잡이조합	1	1					
16	C9140-55111	좌사이드카버	1	1					
17	TR10-2352	반사경잡이	1	1					

----> 개정전의 부품이 개정후의 부품을 대체 할 수 있음 <---- 개정후의 부품이 개정전의 부품에 대체 할 수 있음
<-X-> 개정전과 후의 부품이 상호 호환성이 없음 <---> 개정전과 후의 부품이 상호 호환성이 있음
<-0-> 단품 상태로는 상호호환성이 없으나 관련 부품의 조합상태로는 호환성이 있음

CZ1-G463002 커터및드롭퍼명판그룹

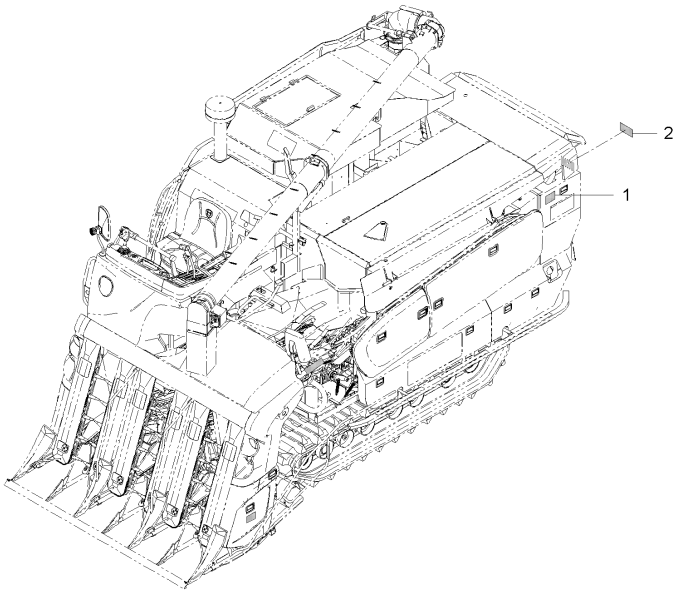

A : DXM110G , B : DXM110G-C

No.	부품번호	부품명	수량					I.C	비고
			A	B	C	D	E		
1	C7220-81231	손잡이주의명판	1	1					
2	C7240-81211	커터커버경고명판	1	1					

----> 개정전의 부품이 개정후의 부품을 대체 할 수 있음 <---- 개정후의 부품이 개정전의 부품에 대체 할 수 있음
<-X-> 개정전과 후의 부품이 상호 호환성이 없음 <---> 개정전과 후의 부품이 상호 호환성이 있음
<-0-> 단품 상태로는 상호호환성이 없으나 관련 부품의 조합상태로는 호환성이 있음

CZ1-G132103 조작부카버그룹1

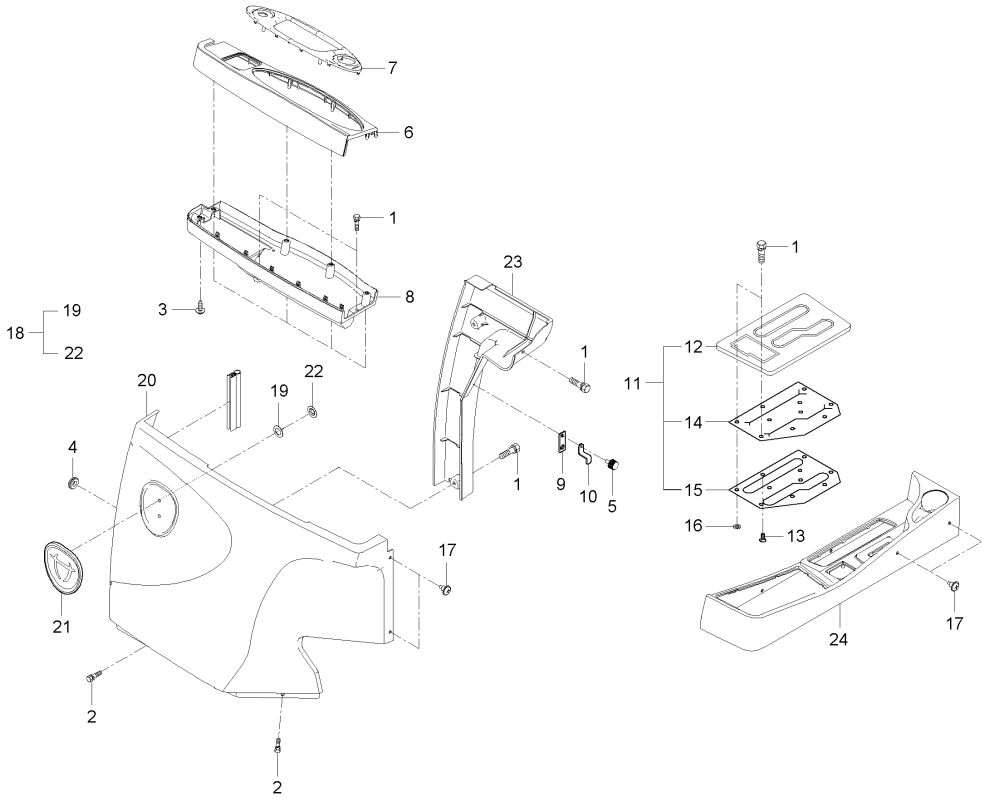

A : DXM110G , B : DXM110G-C

No.	부품번호	부품명	수량 A	수량 B	수량 C	수량 D	수량 E	I.C	비고
1	01025-50616	와셔붙임볼트		8					M6*P1
2	01029-50620	와셔붙임볼트		3					M6 X 1
3	03514-50516	볼트나사		5					
4	31355-2949-1	그로밋		1					
5	52200-3328-1	손잡이볼트		1					
6	C7210-33113	커버(계기판 상)		1					
7	C7210-33122	커버(계기판커버상)		1					
8	C7210-33133	커버(계기판 하)		1					
9	C7210-34351	지지판(스위치)		1					
10	C7210-34361	예취고정금구		1					
11	C7210-34463	판넬 조합(사이드좌 커?		1					
12	C7210-34143	판넬(사이드좌 커버)		1					
13	C7210-34461001	탭핑스크류		1					
14	C7210-34472	먼지막음시일		1					
15	C7210-34481	잡이판		1					
16	T4620-50701	고정판		9					
17	C7210-38511	트러스머리나사		9					
18	C7280-34211	커버조합, 프론트/캐빈		1					
19	82KC-0641	고무판		2					

----> 개정전의 부품이 개정후의 부품을 대체 할 수 있음 <---- 개정후의 부품이 개정전의 부품에 대체 할 수 있음
<-X-> 개정전과 후의 부품이 상호 호환성이 없음 <---> 개정전과 후의 부품이 상호 호환성이 있음
<-0-> 단품 상태로는 상호호환성이 없으나 관련 부품의 조합상태로는 호환성이 있음

CZ1-G132103 조작부카버그룹1

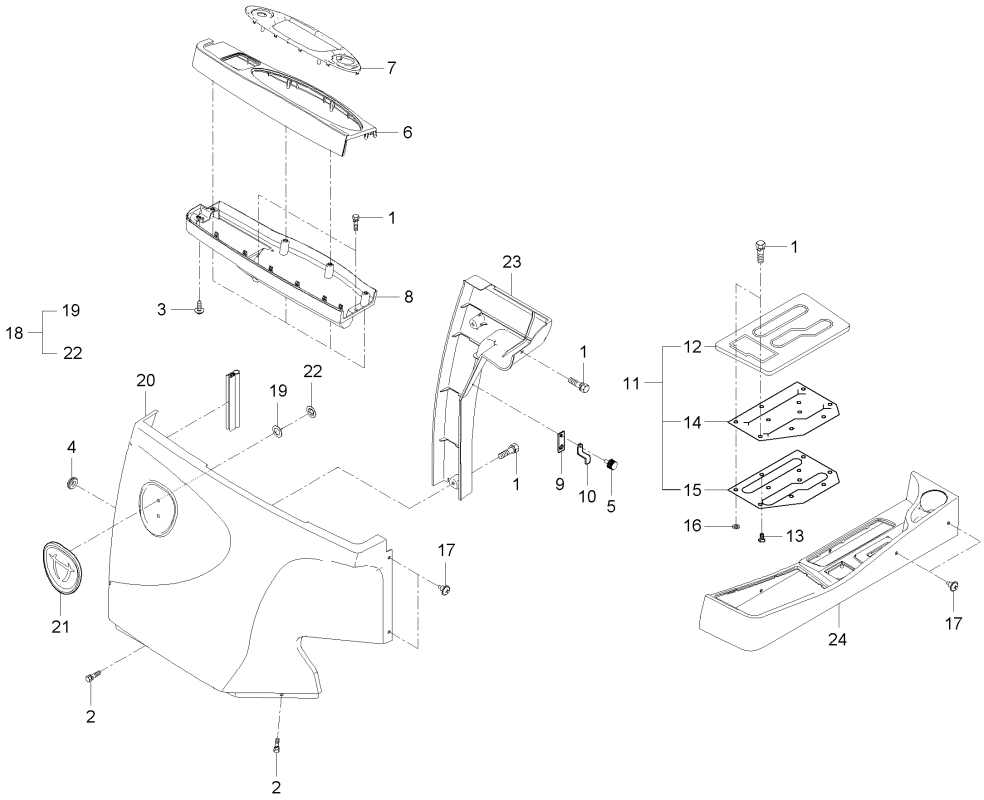

A : DXM110G , B : DXM110G-C

No.	부품번호	부품명	수량 A	수량 B	수량 C	수량 D	수량 E	I.C	비고
20	C7280-33141	커버,프론트/캐빈		1					
21	C7612-31142	엠블랜(특대)		1					
22	T4620-50701	고정판		2					
23	C7280-34331	판넬,프론트뒤/캐빈		1					
24	CZ11-0047A	사이드커버-좌		1					

----> 개정전의 부품이 개정후의 부품을 대체 할 수 있음 <---- 개정후의 부품이 개정전의 부품에 대체 할 수 있음
<-X-> 개정전과 후의 부품이 상호 호환성이 없음 <---> 개정전과 후의 부품이 상호 호환성이 있음
<-0-> 단품 상태로는 상호호환성이 없으나 관련 부품의 조합상태로는 호환성이 있음

CZ1-G132203 핸들 및 가이드 그룹

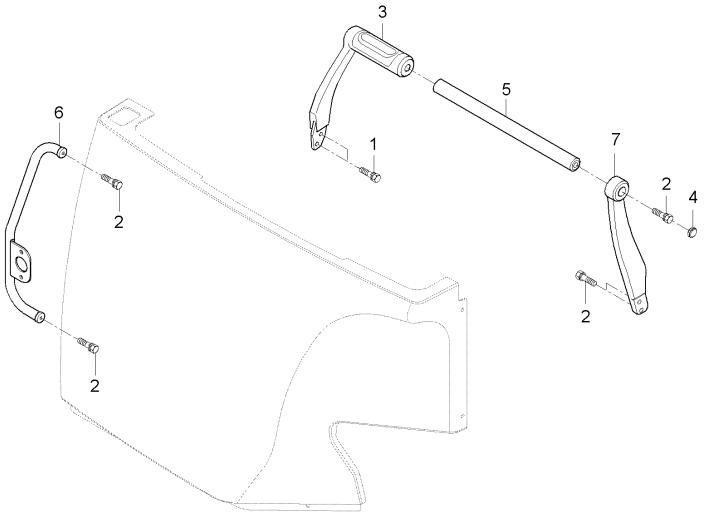

A : DXM110G , B : DXM110G-C

No.	부품번호	부품명	수량					I.C	비고
			A	B	C	D	E		
1	01125-50820	와셔붙임볼트		2					M8*P1.25
2	01125-50825	와셔붙임볼트		5					M8*1.25
3	C7110-33214	핸들		1					
4	C7110-43231	캡		1					
5	C7210-34521	가이드봉		1					
6	C7210-34532	핸들(우측전방)		1					
7	C7710-43223	핸들(좌)		1					

----> 개정전의 부품이 개정후의 부품을 대체 할 수 있음 <---- 개정후의 부품이 개정전의 부품에 대체 할 수 있음
<-X-> 개정전과 후의 부품이 상호 호환성이 없음 <---> 개정전과 후의 부품이 상호 호환성이 있음
<-0-> 단품 상태로는 상호호환성이 없으나 관련 부품의 조합상태로는 호환성이 있음

CZ1-G132303 조작부커버그룹2

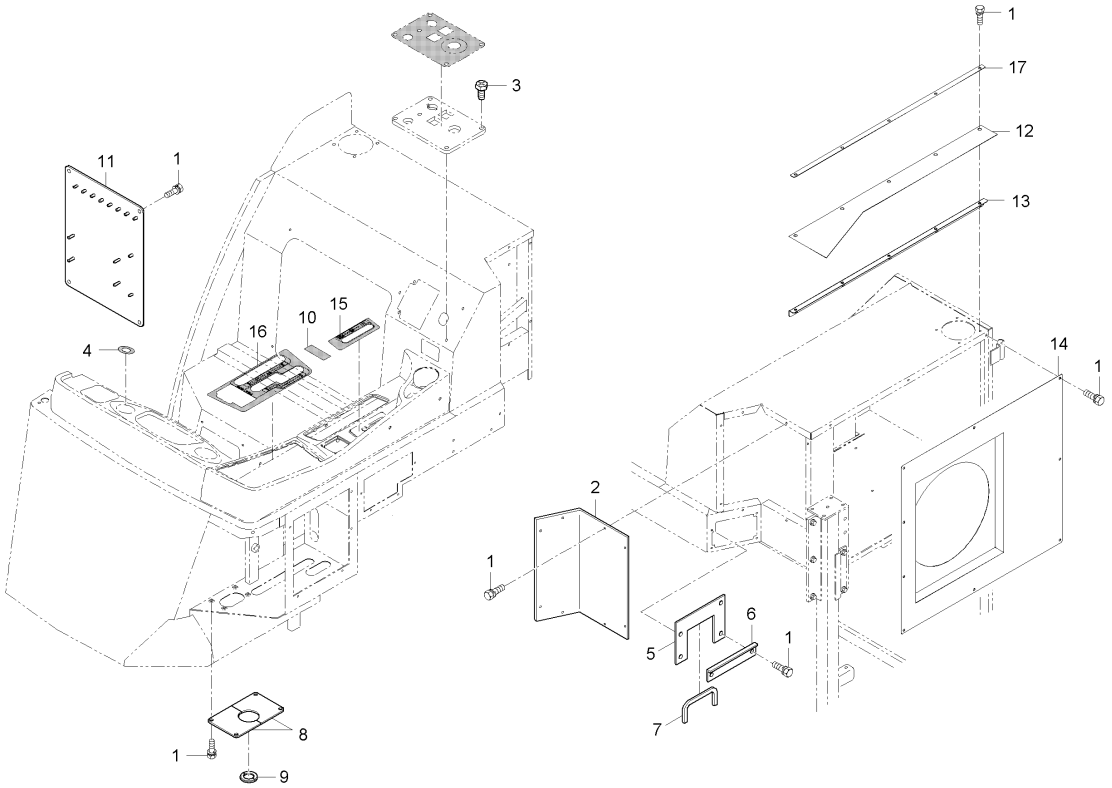

A : DXM110G , B : DXM110G-C

No.	부품번호	부품명	수량 A	수량 B	수량 C	수량 D	수량 E	I.C	비고
1	01025-50616	와셔붙임볼트		34					M6*P1
2	C7210-35511	커버6(방진커버후)		1					
3	C7210-38521	트러스머리나사		4					
4	C7210-81122	시동키명판		1					
5	C7280-34442	커버11(의자프레임/캐빈)		1					
6	C7280-34451	커버12(의자프레임/캐빈)		1					
7	C7280-39731	U형고무		1					
8	C7610-33242	카바(조작프레임)		2					
9	C7610-33251	그로멧		2					
10	C7714-34171	로터리스로틀명판		1					
11	C9110-35541	전장품취부판		1					
12	C9110-35572	바람막이시일		1					
13	C9110-35582	바람막이시일브라켓		1					
14	C9180-35521	커버10(방진커버후/캐빈)		1					
15	CZ11-0057A	예취탈곡클러치명판		1					
16	CZ11-0074B	주변속레버명판		1					
17	CZ11-0176A	시일누름판		1					

----> 개정전의 부품이 개정후의 부품을 대체 할 수 있음
<---- 개정후의 부품이 개정전의 부품에 대체 할 수 있음
<-X-> 개정전과 후의 부품이 상호 호환성이 없음
<---> 개정전과 후의 부품이 상호 호환성이 있음
<-0-> 단품 상태로는 상호호환성이 없으나 관련 부품의 조합상태로는 호환성이 있음

CZ1-G134102 출입문그룹

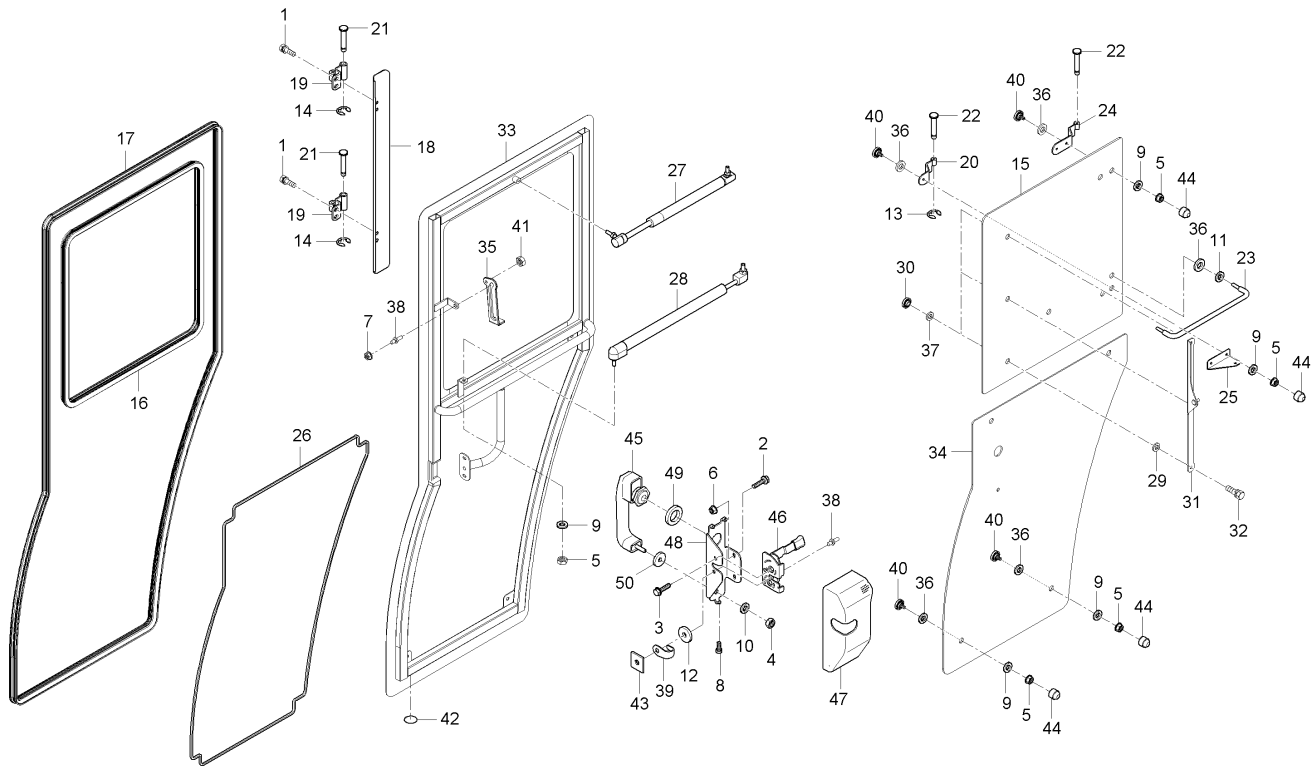

A : DXM110G , B : DXM110G-C

No.	부품번호	부품명	수량 A	수량 B	수량 C	수량 D	수량 E	I.C	비고
1	01123-50820	와셔붙임볼트		4					M8*P1.25
2	01754-50620	플랜지볼트		2					
3	01754-50825	플랜지볼트		2					M8XP1.25
4	02014-50060	너트		1					M6*P1.0
5	02156-50080	너트		1					M8XP1.25
6	02761-50060	플랜지너트		2					M6XP1.0
7	02771-50100	플렌지너트		1					M10*1.25
8	03024-50412	와셔붙임소나사		1					
9	04013-50080	평와셔		1					M8
10	04015-50060	평와셔		1					M6
11	04015-50080	평와셔		1					T2.6
12	04015-50100	평와셔		1					
13	04613-50080	스냅링		2					
14	04613-50120	스냅링		2					
15	C7280-41216	유리 , 출입문/상		1					
16	C7280-41312	G 형고무 , 출입문유리/상		1					
17	C7280-41321	G형고무 , 출입문		1					
18	C7280-41413	덮개 , 출입문		1					
19	C7280-41423	힌지 , 출입문		2					

----> 개정전의 부품이 개정후의 부품을 대체 할 수 있음 <---- 개정후의 부품이 개정전의 부품에 대체 할 수 있음
<-X-> 개정전과 후의 부품이 상호 호환성이 없음 <---> 개정전과 후의 부품이 상호 호환성이 있음
<-0-> 단품 상태로는 상호호환성이 없으나 관련 부품의 조합상태로는 호환성이 있음

CZ1-G134102 출입문그룹

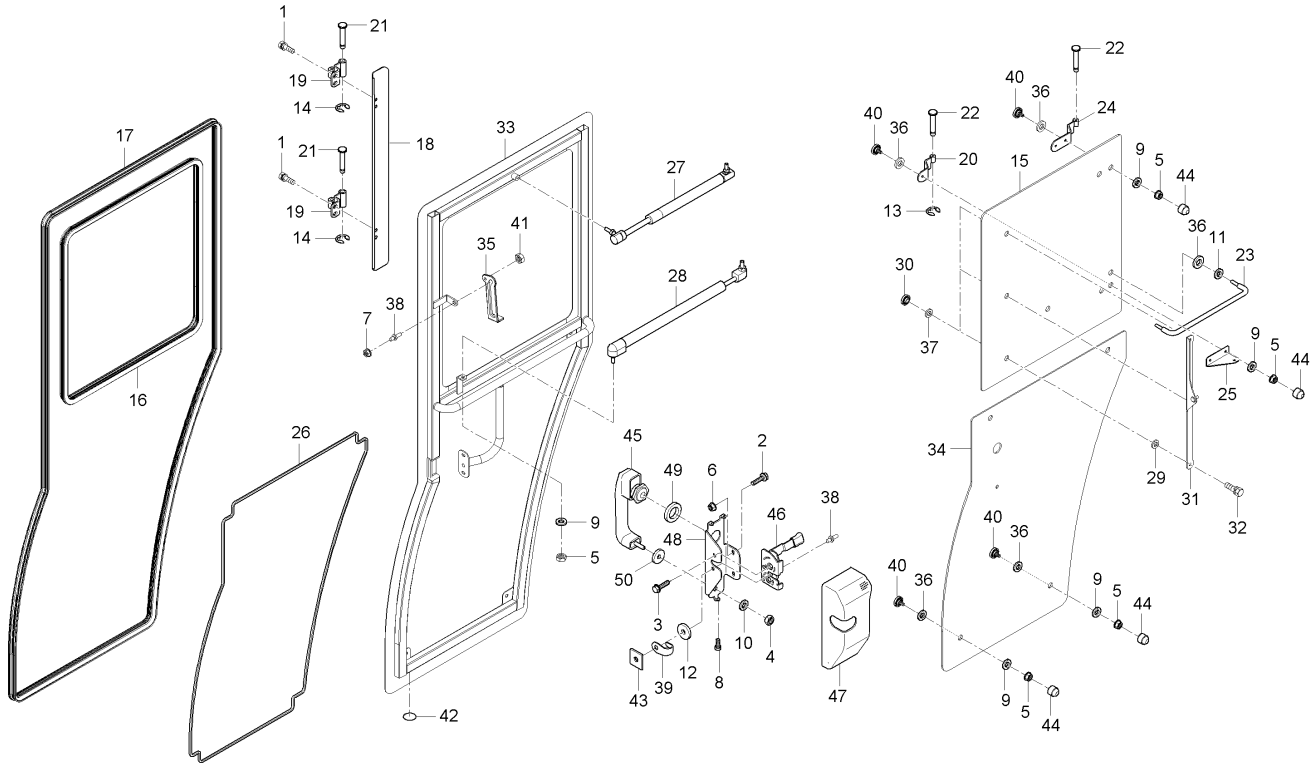

A : DXM110G , B : DXM110G-C

No.	부품번호	부품명	수량 A	수량 B	수량 C	수량 D	수량 E	I.C	비고
20	C7280-41434	힌지 , 우측창문		1					
21	C7280-41442	힌지핀,출입문		2					
22	C7280-41452	힌지핀 , 우측창문		2					
23	C7280-41462	손잡이(보조창문)		1					
24	C7280-41472	힌지 , 우측창문/상		1					
25	C7280-41481	브라켓(우측창문)		1					
26	C7280-41511	스폰지(출입문하부유리)		1					
27	C7280-41711	에어실린더 , 출입문		1					
28	C7280-41721	에어실린더 , 우측창문		1					
29	C7280-42151	유리고정가스켓		3					
30	C7280-42161	쿠션너트(M6)		3					
31	C7280-42171	상부유리 브라켓		1					
32	C7280-42181	플랜지볼트(흑색)		3					
33	CZ11-0021A	캐빈출입문		1					
34	CZ11-0027A	출입문유리 하		1					
35	T2131-82171	사출손잡이 우		1					
36	T4520-87402	패킹, 1		1					
37	T4520-88401	패킹		3					
38	T4520-89921	로크봉		2					

----> 개정전의 부품이 개정후의 부품을 대체 할 수 있음 <---- 개정후의 부품이 개정전의 부품에 대체 할 수 있음
<-X-> 개정전과 후의 부품이 상호 호환성이 없음 <---> 개정전과 후의 부품이 상호 호환성이 있음
<-0-> 단품 상태로는 상호호환성이 없으나 관련 부품의 조합상태로는 호환성이 있음

CZ1-G134102 출입문그룹

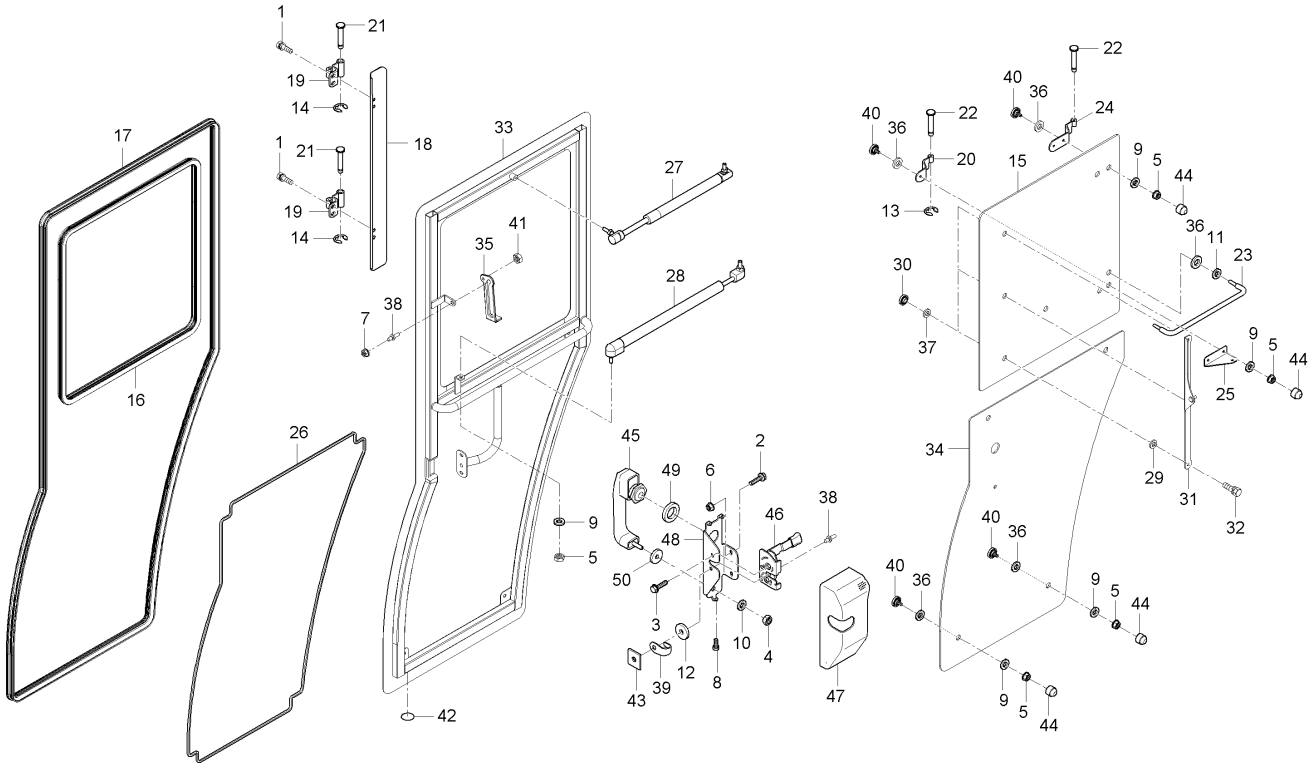

A : DXM110G , B : DXM110G-C

No.	부품번호	부품명	수량 A	수량 B	수량 C	수량 D	수량 E	I.C	비고
39	T4520-89931	보호판		1					
40	T4620-81842	쿠션볼트		1					
41	T4681-85241	부분열림장치너트		1					
42	T4686-87611	구멍마개		7					
43	T4810-82961	사각너트		1					
44	T4815-93211	캡너트, M8		1					
45	T4930-51032	출입문핸들		1					
46	T4930-51361	래치조합, 우		1					
47	T4930-81331	출입문커버,우		1					
48	T4930-83771	출입문브라켓(우)		1					
49	T4930-83781	가스켓, A		1					
50	T4930-83791	가스켓, B		1					

----> 개정전의 부품이 개정후의 부품을 대체 할 수 있음 <---- 개정후의 부품이 개정전의 부품에 대체 할 수 있음
<-X-> 개정전과 후의 부품이 상호 호환성이 없음 <---> 개정전과 후의 부품이 상호 호환성이 있음
<-0-> 단품 상태로는 상호호환성이 없으나 관련 부품의 조합상태로는 호환성이 있음

CZ1-G134202 캐빈유리그룹

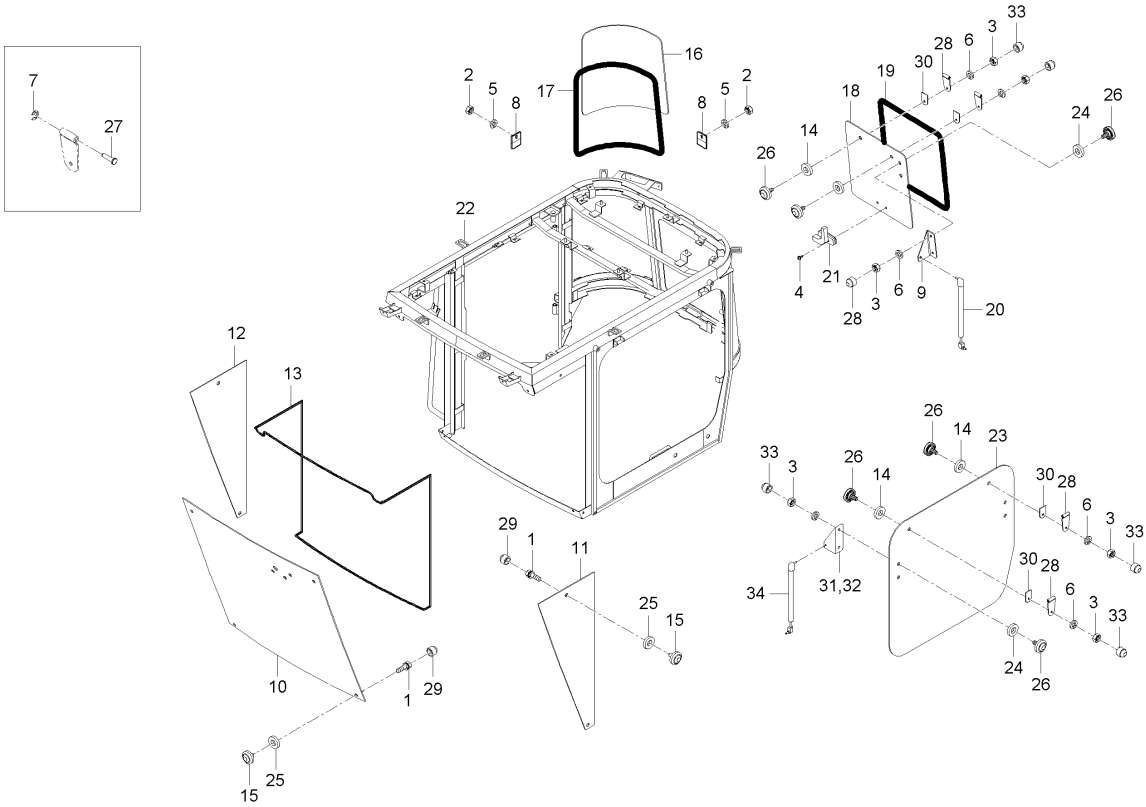

A : DXM110G , B : DXM110G-C

No.	부품번호	부품명	수량					I.C	비고
			A	B	C	D	E		
1	01029-50616	와셔붙임볼트		8					M6 X 1
2	02114-50060	너트		2					
3	02156-50080	너트		13					M8XP1.25
4	03017-50614	십자홈붙이소나사		4					M6XP1.0
5	04013-50060	평와셔		2					M6
6	04512-50080	스프링와셔		13					M08
7	04613-50060	스냅링		4					
8	C7280-12231	고정브라켓(우측유리)		2					
9	C7280-12251	브라켓(뒷유리고정)		1					
10	C7280-42112	유리 , 프론트		1					
11	C7280-42122	유리 , 측면/프론트/좌		1					
12	C7280-42131	유리,측면/프론트/우		1					
13	C7280-42141	스폰지(전면유리)		1					
14	C7280-42151	유리고정가스켓		8					
15	C7280-42161	쿠션너트(M6)		8					
16	C7280-42311	우측유리		1					
17	C7280-42321	G형고무(우측유리)		1					
18	C7280-42412	후면유리		1					
19	C7280-42421	G형고무(후면유리)		1					

----> 개정전의 부품이 개정후의 부품을 대체 할 수 있음 <---- 개정후의 부품이 개정전의 부품에 대체 할 수 있음
<-X-> 개정전과 후의 부품이 상호 호환성이 없음 <---> 개정전과 후의 부품이 상호 호환성이 있음
<-0-> 단품 상태로는 상호호환성이 없으나 관련 부품의 조합상태로는 호환성이 있음

CZ1-G134202 캐빈유리그룹

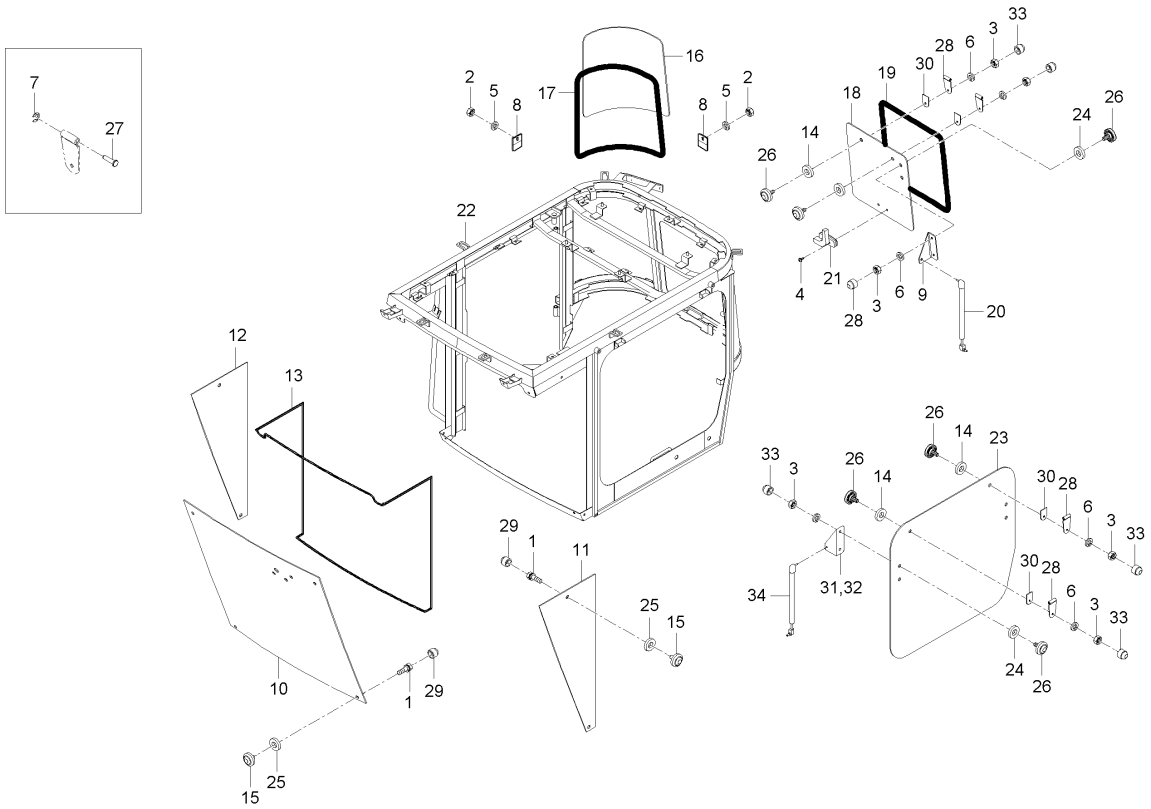

A : DXM110G , B : DXM110G-C

No.	부품번호	부품명	수량 A	수량 B	수량 C	수량 D	수량 E	I.C	비고
20	C7280-42431	에어실린더(후문)		1					
21	C7280-89541	손잡이조합		2					
22	C9180-12002	캐빈프레임		1					
23	C9180-42241	창문(좌)		1					
24	T4520-87402	패킹, 1		6					
25	T4520-88401	패킹		8					
26	T4620-81842	쿠션볼트		10					
27	T4620-88051	힌지핀		4					
28	T4624-84511	후면장석A		4					
29	T4680-93211	캡너트, M6		8					
30	T4681-85311	뒷유리힌지브라켓패킹		4					
31	T4681-85321	뒷문브라켓,좌		1					
32	T4681-85331	뒷문브라켓,우		1					
33	T4815-93211	캡너트, M8		12					
34	T5210-83741	에어실린더, 출입문		2					

----> 개정전의 부품이 개정후의 부품을 대체 할 수 있음 <---- 개정후의 부품이 개정전의 부품에 대체 할 수 있음
<-X-> 개정전과 후의 부품이 상호 호환성이 없음 <---> 개정전과 후의 부품이 상호 호환성이 있음
<-0-> 단품 상태로는 상호호환성이 없으나 관련 부품의 조합상태로는 호환성이 있음

CZ1-G134302 지붕그룹(캐빈)

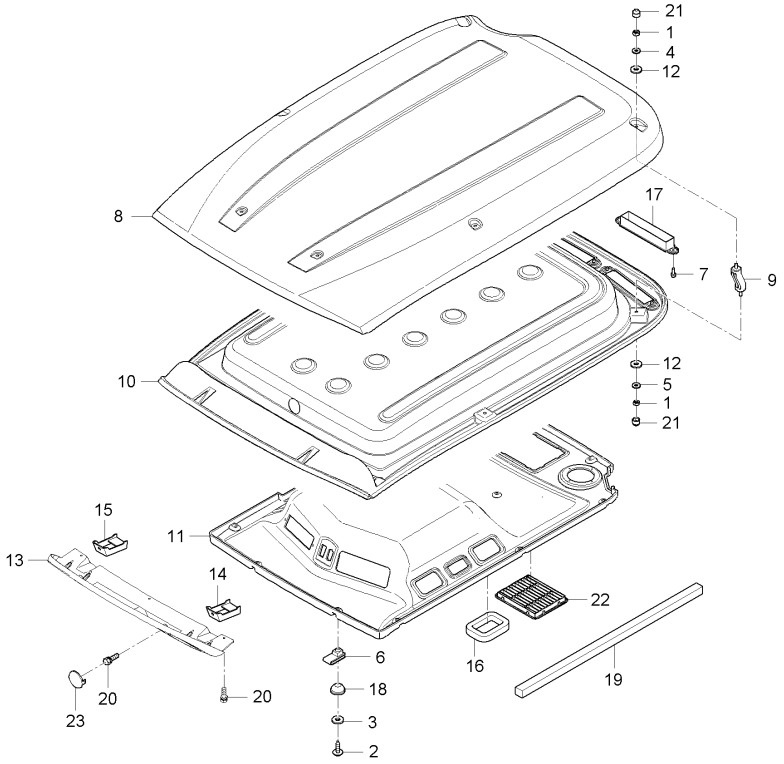

A : DXM110G , B : DXM110G-C

No.	부품번호	부품명	수량					I.C	비고
			A	B	C	D	E		
1	02114-50080	너트		12					M8*P1.25
2	03004-50620	와셔붙임소나사		12					
3	04013-50060	평와셔		12					M6
4	04013-50080	평와셔		6					M8
5	04015-50080	평와셔		6					T2.6
6	38245-2925-3	스프링너트		12					
7	53415-4128-1	수지볼트		8					
8	C7280-43533	캐빈루프		1					
9	C7280-43581	지지대 , 캐빈루프		6					
10	C7280-43592	캐빈루프 , 인너		1					
11	C7280-44112	캐빈천정		1					
12	C7680-12281	지붕그로멧		12					
13	CZ11-0038A	지붕전면커버		1					
14	CZ11-0140A	작업등지지브래킷		1					
15	CZ11-0143A	작업등지지브래킷-우		1					
16	T4145-81532	실링스폰지(덕트)		6					
17	T4145-82052	필터커버조합		4					
18	T4145-82081	고무캡		12					
19	T4145-83861	실링패드, 측		5					

----> 개정전의 부품이 개정후의 부품을 대체 할 수 있음 <---- 개정후의 부품이 개정전의 부품에 대체 할 수 있음
<-X-> 개정전과 후의 부품이 상호 호환성이 없음 <---> 개정전과 후의 부품이 상호 호환성이 있음
<-0-> 단품 상태로는 상호호환성이 없으나 관련 부품의 조합상태로는 호환성이 있음

CZ1-G134302 지붕그룹(캐빈)

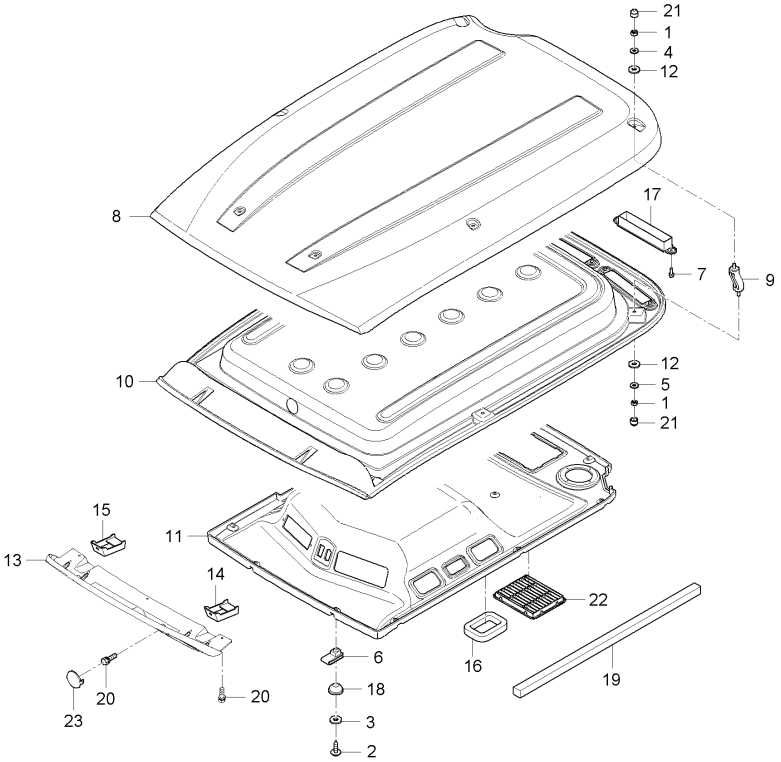

A : DXM110G , B : DXM110G-C

No.	부품번호	부품명	수량 A	수량 B	수량 C	수량 D	수량 E	I.C	비고
20	T4625-55431	플랜지볼트		5					
21	T4815-93211	캡너트, M8		12					
22	T4930-83091	에어그릴, 흡입구		1					
23	T4930-93231	마개		2					

----> 개정전의 부품이 개정후의 부품을 대체 할 수 있음
<---- 개정후의 부품이 개정전의 부품에 대체 할 수 있음
<-X-> 개정전과 후의 부품이 상호 호환성이 없음
<---> 개정전과 후의 부품이 상호 호환성이 있음
<-0-> 단품 상태로는 상호호환성이 없으나 관련 부품의 조합상태로는 호환성이 있음

CZ1-G134402 에어콘덕트그룹(캐빈)

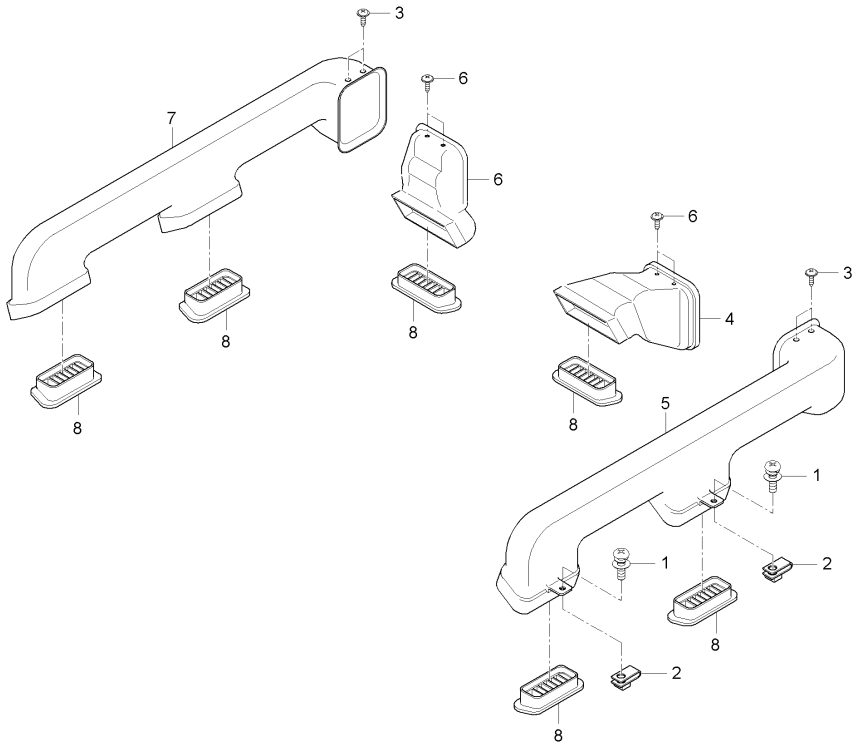

A : DXM110G , B : DXM110G-C

No.	부품번호	부품명	수량 A	수량 B	수량 C	수량 D	수량 E	I.C	비고
1	01754-50620	플랜지볼트		4					
2	38245-2925-3	스프링너트		4					
3	84612-1823-0	태핑스크류		8					
4	C7280-45841	덕트1(에어컨/L)		1					
5	C7280-45851	덕트2(에어컨/L)		1					
6	C7280-45861	덕트1(에어컨/R)		1					
7	C7280-45871	덕트2(에어컨/R)		1					
8	T4930-83082	에어컨그릴		6					

----> 개정전의 부품이 개정후의 부품을 대체 할 수 있음 <---- 개정후의 부품이 개정전의 부품에 대체 할 수 있음
<-X-> 개정전과 후의 부품이 상호 호환성이 없음 <---> 개정전과 후의 부품이 상호 호환성이 있음
<-0-> 단품 상태로는 상호호환성이 없으나 관련 부품의 조합상태로는 호환성이 있음

CZ1-G134502 캐빈그룹

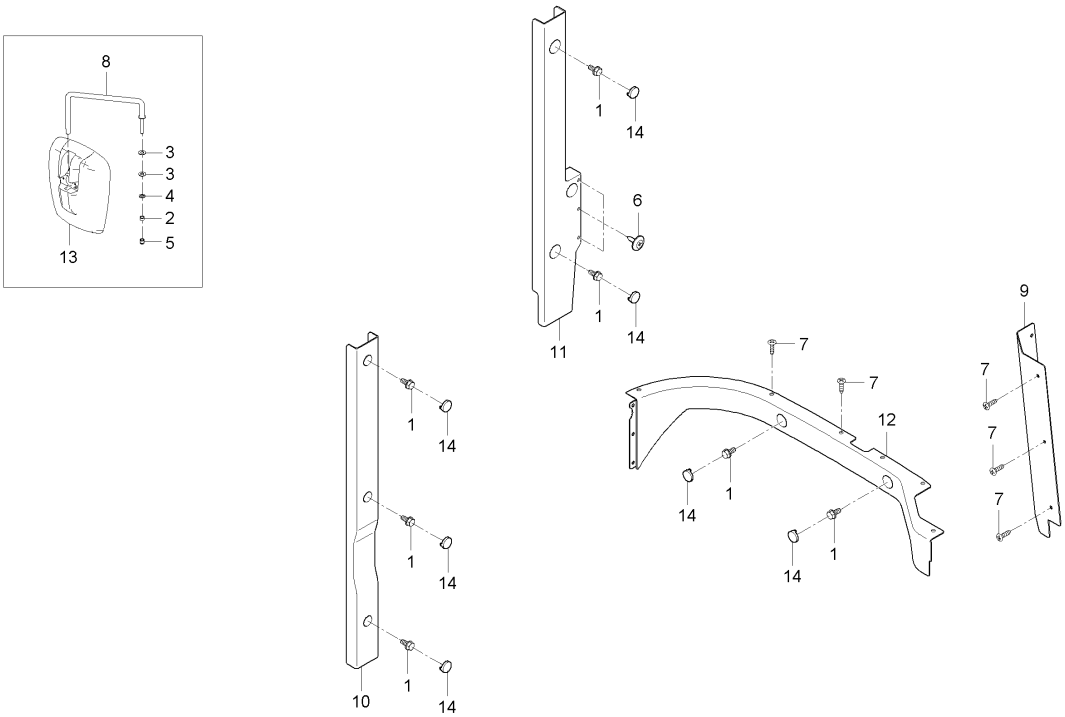

A : DXM110G , B : DXM110G-C

No.	부품번호	부품명	수량 A	수량 B	수량 C	수량 D	수량 E	I.C	비고
1	01025-50616	와셔붙임볼트		8					M6*P1
2	02114-50100	너트		1					M10*P1.5
3	04013-50100	평와셔		2					M10
4	04512-50100	스프링와셔		1					M10
5	44366-4723-1	캡너트		1					
6	53650-6127-1	리벳		3					
7	C7210-38511	트러스머리나사		12					
8	C7280-46111	백밀러로드		1					
9	C7280-49111	필러(좌/내부)		1					
10	C7280-49123	필러(우/앞/내부)		1					
11	C7280-49132	필러(우/뒤/내부)		1					
12	C7280-49143	필러(뒤/내부)		1					
13	T4930-83001	백미러조합		1					
14	T4930-93211	마개		8					

----> 개정전의 부품이 개정후의 부품을 대체 할 수 있음 <---- 개정후의 부품이 개정전의 부품에 대체 할 수 있음
<-X-> 개정전과 후의 부품이 상호 호환성이 없음 <---> 개정전과 후의 부품이 상호 호환성이 있음
<-0-> 단품 상태로는 상호호환성이 없으나 관련 부품의 조합상태로는 호환성이 있음

CZ1-G134602 와이퍼그룹

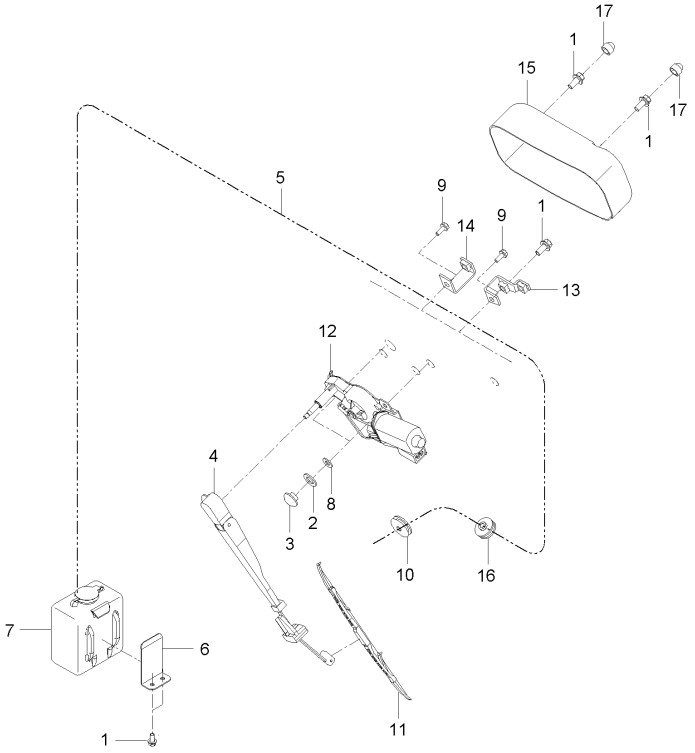

A : DXM110G , B : DXM110G-C

No.	부품번호	부품명	수량 A	수량 B	수량 C	수량 D	수량 E	I.C	비고
1	01125-50820	와셔붙임볼트		5					M8*P1.25
2	C7280-42151	유리고정가스켓		2					
3	C7280-42161	쿠션너트(M6)		2					
4	C7280-47111	와이퍼암		1					
5	C7280-89131	와이퍼호스		1					
6	C7280-89211	브라켓(와셔액탱크)		1					
7	T4340-87181	와셔액탱크조합		1					
8	T4520-88401	패킹		2					
9	T4625-55431	플랜지볼트		2					
10	T4815-78112	그로멧		1					
11	T4815-82431	윈도우브러쉬, 18인치		1					
12	T4815-88211	와이퍼모터조합, 뒤		1					
13	T4815-89141	브라켓후모터용,A		1					
14	T4815-89151	브라켓후모터용,B		1					
15	T4815-89162	커버		1					
16	T4815-89171	그로멧		1					
17	T4815-93211	캡너트, M8		2					

----> 개정전의 부품이 개정후의 부품을 대체 할 수 있음
<---- 개정후의 부품이 개정전의 부품에 대체 할 수 있음
<-X-> 개정전과 후의 부품이 상호 호환성이 없음
<---> 개정전과 후의 부품이 상호 호환성이 있음
<-0-> 단품 상태로는 상호호환성이 없으나 관련 부품의 조합상태로는 호환성이 있음

CZ1-G134702 에어컨그룹

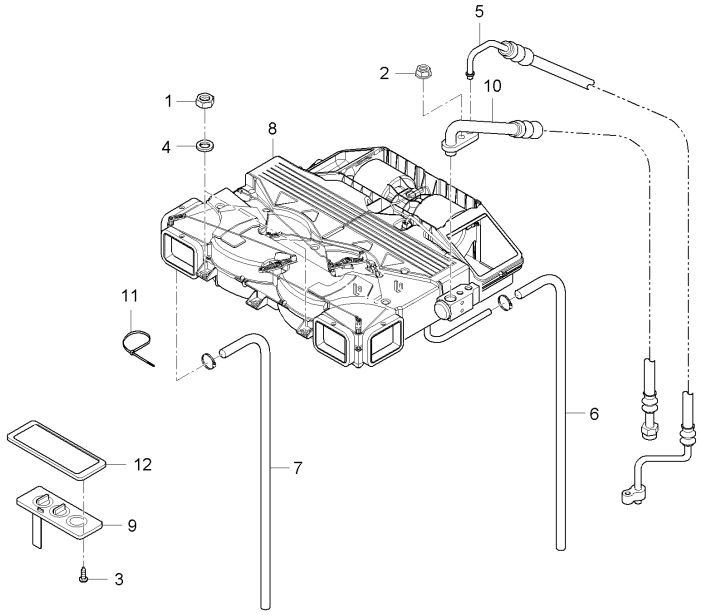

A : DXM110G , B : DXM110G-C

No.	부품번호	부품명	수량 A	수량 B	수량 C	수량 D	수량 E	I.C	비고
1	02054-50080	너트		5					M8*P1.25
2	02751-50080	플랜지너트		1					M8X1.25
3	03024-50516	와셔붙임소나사		4					
4	04015-50080	평와셔		5					T2.6
5	C7280-16152	에어콘고압호스4		1					
6	C7280-16171	드레인호스(좌)		1					
7	C7280-16181	드레인호스(우)		1					
8	C7280-86181	에어콘셋트조합		1					
9	C7280-86191	컨트롤스위치(ONLY A/C)		1					
10	C9180-16161	에어콘저압호스2(HVAC)		1					
11	T2185-82561	코드밴드		6					
12	T4145-83071	스위치판넬, 에어컨		1					

----> 개정전의 부품이 개정후의 부품을 대체 할 수 있음 <---- 개정후의 부품이 개정전의 부품에 대체 할 수 있음
<-X-> 개정전과 후의 부품이 상호 호환성이 없음 <---> 개정전과 후의 부품이 상호 호환성이 있음
<-0-> 단품 상태로는 상호호환성이 없으나 관련 부품의 조합상태로는 호환성이 있음

CZ1-G134802 컨덴서그룹

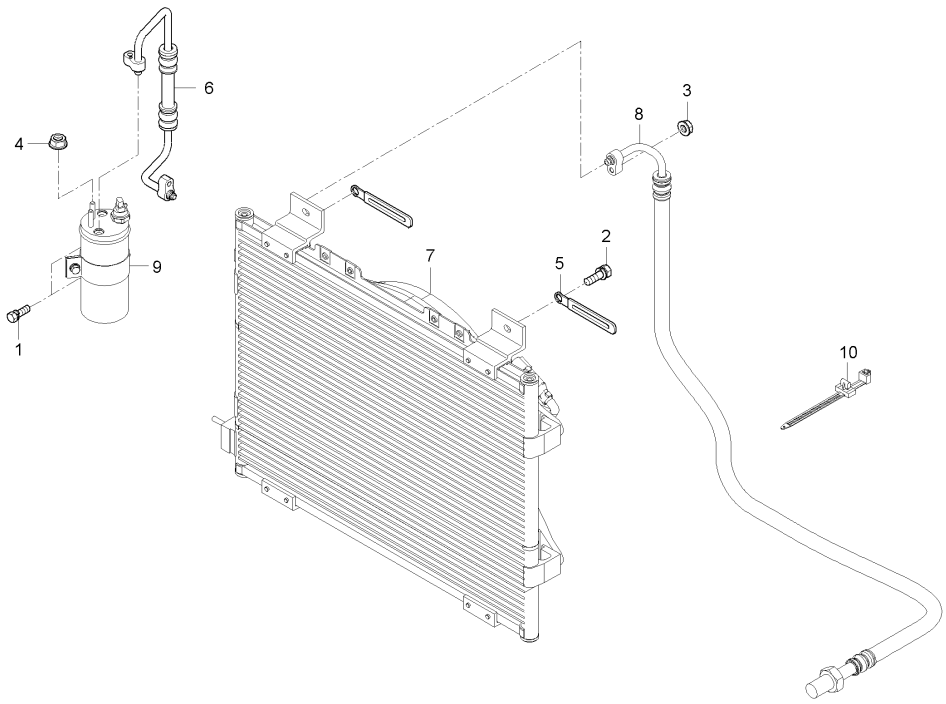

A : DXM110G , B : DXM110G-C

No.	부품번호	부품명	수량					I.C	비고
			A	B	C	D	E		
1	01023-50616	와셔붙임볼트		2					M6*P1.0
2	01123-50820	와셔붙임볼트		4					M8*P1.25
3	02751-50080	플랜지너트		1					M8X1.25
4	02761-50060	플랜지너트		3					M6XP1.0
5	37150-3447-1	배선클램프		2					
6	C7280-16121	에어콘고압호스2		1					
7	C7280-50041	콘덴셔조합		1					
8	C9180-16191	에어콘고압호스5		1					
9	CZ11-0028A	리시버드라이어		1					
10	P5370-82551	밴드		1					

----> 개정전의 부품이 개정후의 부품을 대체 할 수 있음 <---- 개정후의 부품이 개정전의 부품에 대체 할 수 있음
<-X-> 개정전과 후의 부품이 상호 호환성이 없음 <---> 개정전과 후의 부품이 상호 호환성이 있음
<-0-> 단품 상태로는 상호호환성이 없으나 관련 부품의 조합상태로는 호환성이 있음

CZ1-G134902 방진재그룹

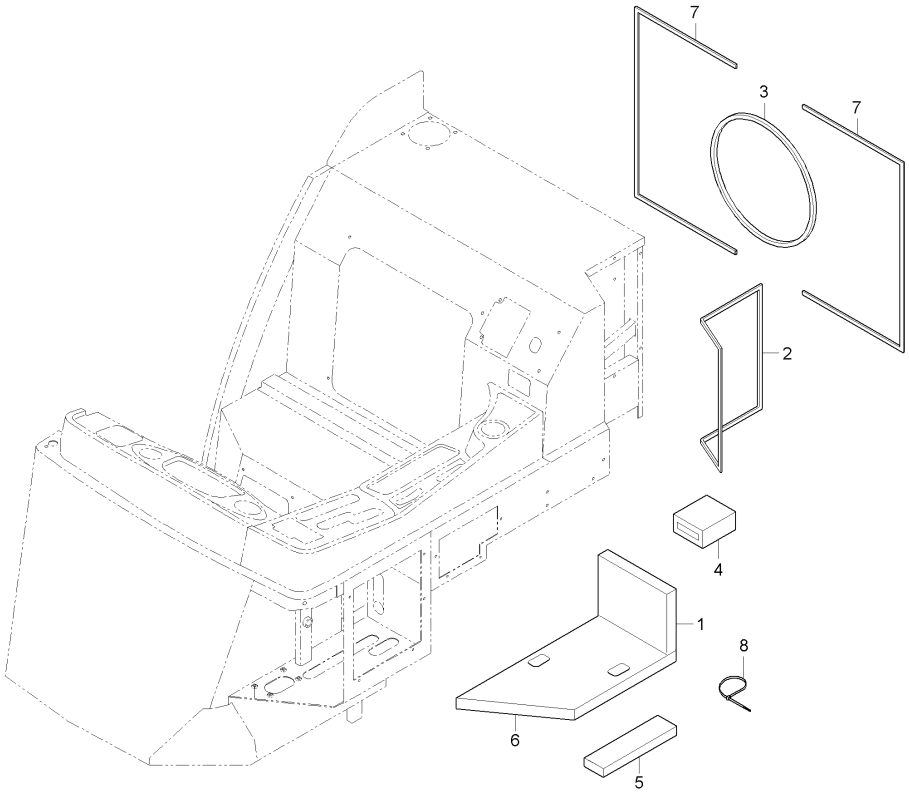

A : DXM110G , B : DXM110G-C

No.	부품번호	부품명	수량 A	수량 B	수량 C	수량 D	수량 E	I.C	비고
1	C7280-38322	방진재 , 2		1					
2	C7280-38371	방진재 , 7		2					
3	C7280-38391	방진재 , 9		1					
4	C7280-38423	방진재12		1					
5	C7280-38441	방진재 , 14		1					
6	CZ11-0148A	방진스펀지 1		1					
7	CZ18-0010A	방진재		2					
8	T2185-82561	코드밴드		2					

----> 개정전의 부품이 개정후의 부품을 대체 할 수 있음
<---- 개정후의 부품이 개정전의 부품에 대체 할 수 있음
<-X-> 개정전과 후의 부품이 상호 호환성이 없음
<---> 개정전과 후의 부품이 상호 호환성이 있음
<-0-> 단품 상태로는 상호호환성이 없으나 관련 부품의 조합상태로는 호환성이 있음

CZ1-G135102 흡음재그룹

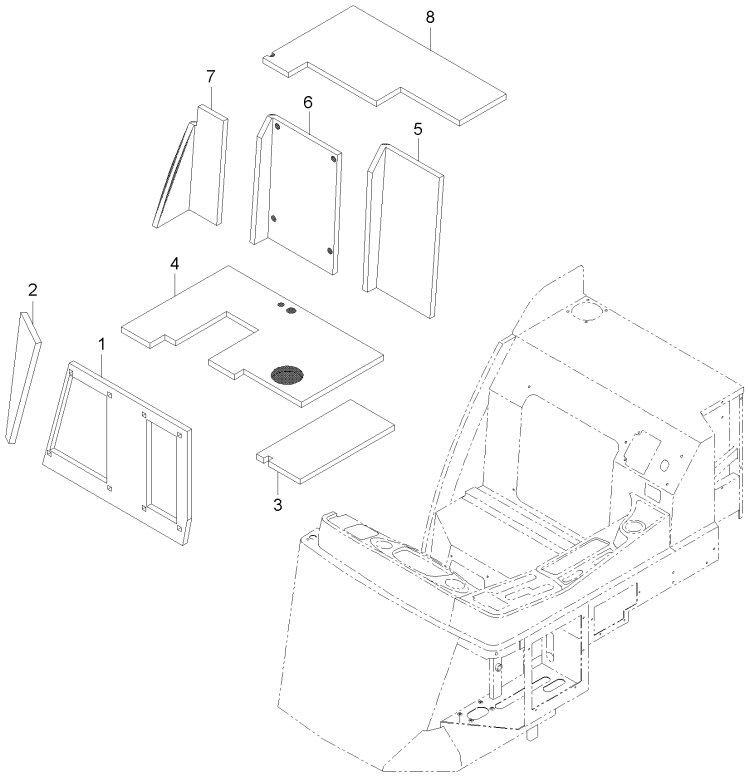

A : DXM110G , B : DXM110G-C

No.	부품번호	부품명	수량 A	수량 B	수량 C	수량 D	수량 E	I.C	비고
1	CZ18-0049A	흡음재 1		1					
2	CZ18-0050A	흡음재 2		1					
3	CZ18-0053A	흡음재 5		1					
4	CZ18-0054A	흡음재 6		1					
5	CZ18-0055A	흡음재 7		1					
6	CZ18-0056A	흡음재 8		1					
7	CZ18-0057A	흡음재 9		1					
8	CZ18-0059A	흡음재 11		1					

----> 개정전의 부품이 개정후의 부품을 대체 할 수 있음 <---- 개정후의 부품이 개정전의 부품에 대체 할 수 있음
<-X-> 개정전과 후의 부품이 상호 호환성이 없음 <---> 개정전과 후의 부품이 상호 호환성이 있음
<-0-> 단품 상태로는 상호호환성이 없으나 관련 부품의 조합상태로는 호환성이 있음

CZ1-G136502 컴프레서그룹

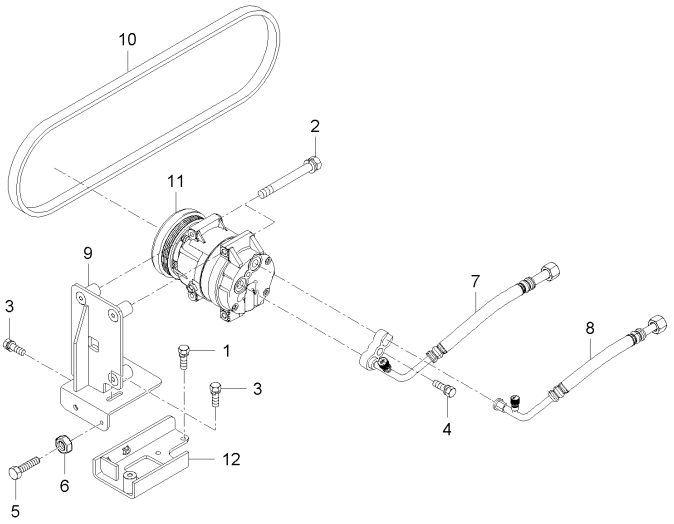

A : DXM110G , B : DXM110G-C

No.	부품번호	부품명	수량					I.C	비고
			A	B	C	D	E		
1	01123-50820	와셔붙임볼트		3					M8*P1.25
2	01123-50895	와셔붙임볼트		4					M8*1.25
3	01125-50825	와셔붙임볼트		3					M8*1.25
4	01133-51035	와셔붙임볼트		1					M10X1.25
5	01175-51070	볼트		1					M10*P1.25
6	02114-50100	너트		1					M10*P1.5
7	C9180-16111	에어콘고압호스1		1					
8	C9180-16511	에어콘저압호스1		1					
9	C9180-32112	콤프레셔잡이판		1					
10	C9180-32121	벨트(콤프레셔)		1					
11	C9180-87291	에어콤프레셔		1					
12	CZ18-0032A	잡이판		1					

----> 개정전의 부품이 개정후의 부품을 대체 할 수 있음 <---- 개정후의 부품이 개정전의 부품에 대체 할 수 있음
<-X-> 개정전과 후의 부품이 상호 호환성이 없음 <---> 개정전과 후의 부품이 상호 호환성이 있음
<-0-> 단품 상태로는 상호호환성이 없으나 관련 부품의 조합상태로는 호환성이 있음

CZ1-G991102 출하예비품 그룹

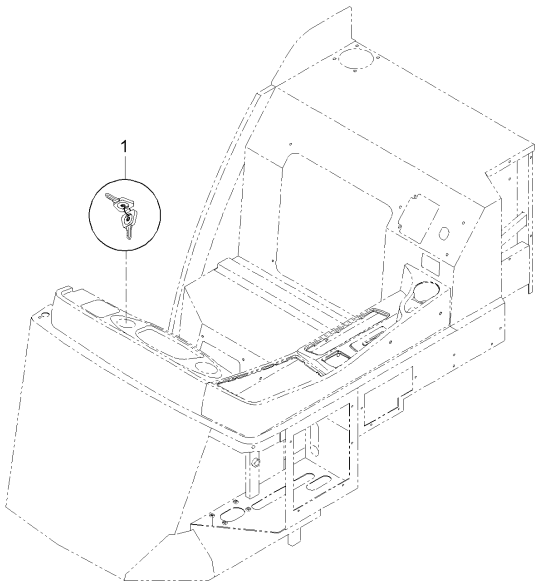

A : DXM110G , B : DXM110G-C

No.	부품번호	부품명	수량 A	수량 B	수량 C	수량 D	수량 E	I.C	비고
1	T2560-41151	키	2						

----> 개정전의 부품이 개정후의 부품을 대체 할 수 있음
<---- 개정후의 부품이 개정전의 부품에 대체 할 수 있음
<-X-> 개정전과 후의 부품이 상호 호환성이 없음
<---> 개정전과 후의 부품이 상호 호환성이 있음
<-0-> 단품 상태로는 상호호환성이 없으나 관련 부품의 조합상태로는 호환성이 있음

CZ1-G992102 2번풍구 그룹

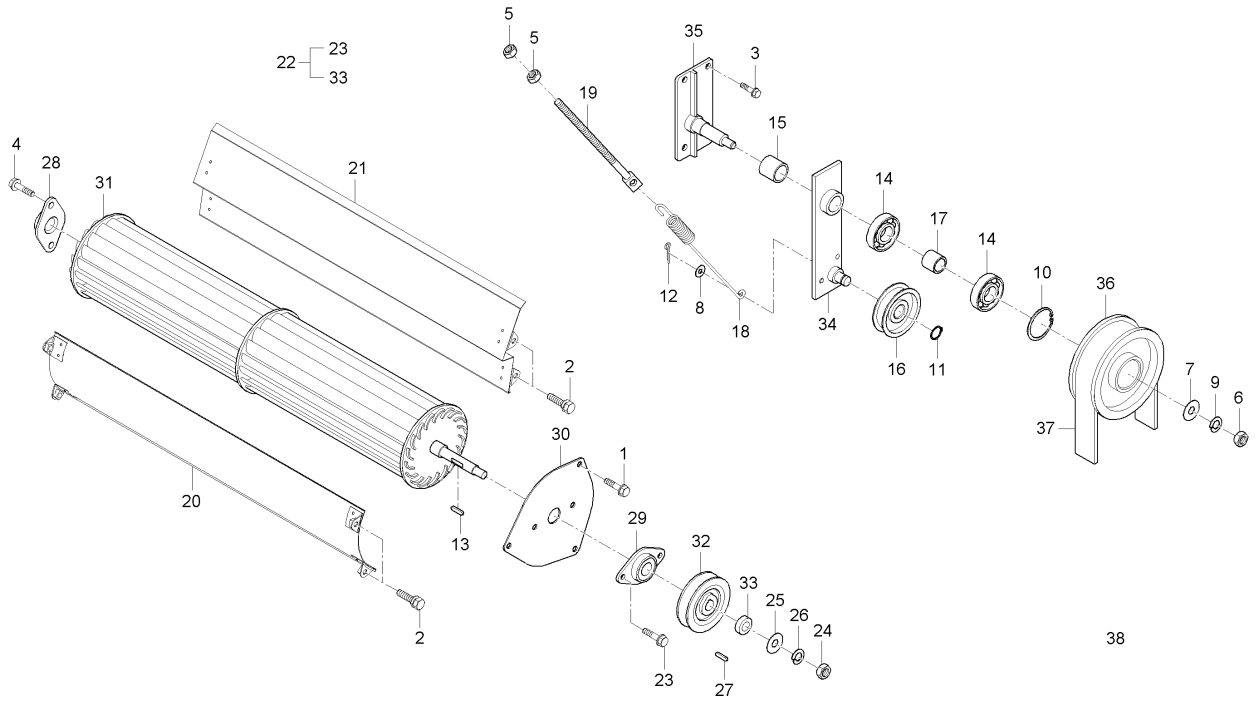

A : DXM110G , B : DXM110G-C

No.	부품번호	부품명	수량 A	수량 B	수량 C	수량 D	수량 E	I.C	비고
1	01123-50816	와셔붙임볼트	5	5					M8*P1.25
2	01123-50816	와셔붙임볼트	8	8					M8*P1.25
3	01123-50818	와셔붙임볼트	4	4					M8*P1.25
4	01125-50816	와셔붙임볼트	2	2					M8*P1.25
5	02114-50080	너트	2	2					M8*P1.25
6	02174-50120	너트	2	2					M12*P1.25
7	04013-50120	평와셔	2	2					M12
8	04015-50060	평와셔	1	1					M6
9	04512-50120	스프링와셔	2	2					M12
10	04611-00470	스냅링	1	1					
11	04612-00150	스냅링	1	1					
12	05511-51612	분할핀	1	1					
13	05712-00525	키	1	1					7*7*29
14	08141-06204	볼베어링	2	2					#6204DD
15	08511-02215	부시	1	1					MB2215DU
16	53243-3101-1	텐션풀리조합	1	1					
17	53961-2632-0	15간격통	1	1					
18	53961-2636-0	요동 텐션 스프링	1	1					
19	C7220-13171	조절볼트	1	1					

----> 개정전의 부품이 개정후의 부품을 대체 할 수 있음 <---- 개정후의 부품이 개정전의 부품에 대체 할 수 있음
<-X-> 개정전과 후의 부품이 상호 호환성이 없음 <---> 개정전과 후의 부품이 상호 호환성이 있음
<-0-> 단품 상태로는 상호호환성이 없으나 관련 부품의 조합상태로는 호환성이 있음

CZ1-G992102 2번풍구 그룹

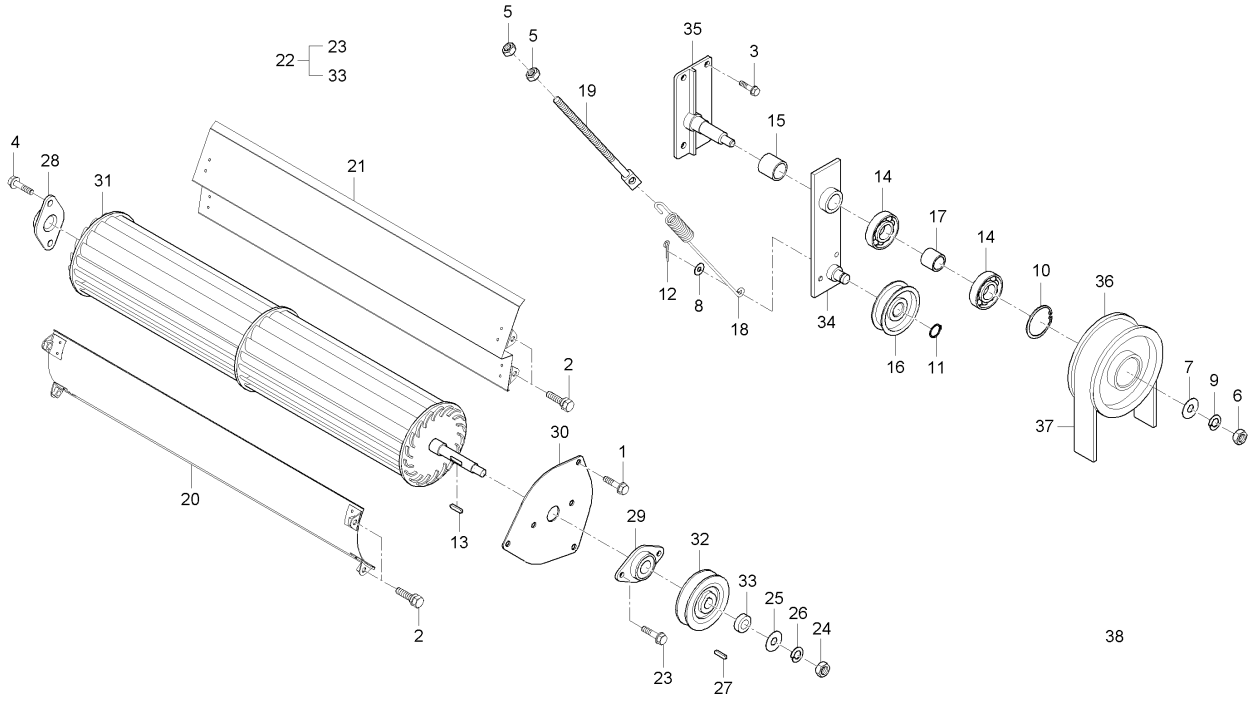

A : DXM110G , B : DXM110G-C

No.	부품번호	부품명	수량 A	수량 B	수량 C	수량 D	수량 E	I.C	비고
20	C7230-11851	2번풍구케이스1	1	1					
21	C7230-11861	2번풍구케이스2	1	1					
22	C7230-25072	2번풍구조합	1	1					
23	01123-50816	와셔붙임볼트	2	2					M8*P1.25
24	02174-50120	너트	1	1					M12*P1.25
25	04013-50120	평와셔	1	1					M12
26	04512-50120	스프링와셔	1	1					M12
27	05712-00525	키	1	1					7*7*29
28	C7230-25241	풍구 베어링 잡이	1	1					
29	C7230-25381	풍구 베어링 잡이	1	1					
30	C7230-25571	2번풍구잡이판	1	1					
31	C7230-25712	2번풍구	1	1					
32	C7230-25721	2번풍구풀리(B90)	1	1					
33	C7230-25731	간격통, 8	1	1					
34	C7230-25331	2번풍구텐션암	1	1					
35	C7230-25761	2번아이들풀리축	1	1					
36	C7230-25771	153-135 아이들풀리	1	1					
37	C7230-71161	2번 풍구구동벨트, LB38	1	1					
38	C7230-71211	2번 구동(2번 풍구)	1	1					

----> 개정전의 부품이 개정후의 부품을 대체 할 수 있음 <---- 개정후의 부품이 개정전의 부품에 대체 할 수 있음
<-X-> 개정전과 후의 부품이 상호 호환성이 없음 <---> 개정전과 후의 부품이 상호 호환성이 있음
<-0-> 단품 상태로는 상호호환성이 없으나 관련 부품의 조합상태로는 호환성이 있음

CZ1-G992202 확산장치부조합

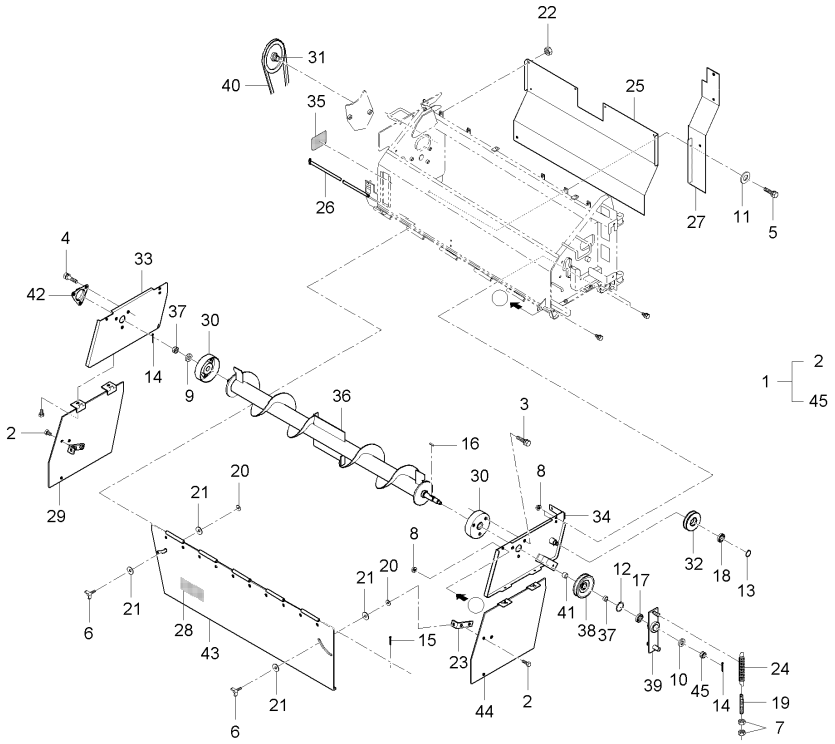

A : DXM110G , B : DXM110G-C

No.	부품번호	부품명	수량 A	수량 B	수량 C	수량 D	수량 E	I.C	비고
1	C7640-70004	짚확산장치조합	1	1					
2	01025-50616	와셔붙임볼트	4	4					M6*P1
3	01123-50816	와셔붙임볼트	6	6					M8*P1.25
4	01133-51020	와셔붙임볼트	6	6					M10*P1.25
5	01202-50614	와셔붙임볼트	1	1					4T
6	01811-50625	나비볼트	2	2					
7	02054-50080	너트	2	2					M8*P1.25
8	02763-50080	플랜지너트	6	6					M8XP1.25
9	04011-50120	평와셔	1	1					M12
10	04013-50120	평와셔	1	1					M12
11	04015-50060	평와셔	1	1					M6
12	04611-00350	멈춤링	1	1					SK5M
13	04612-00150	스냅링	1	1					
14	05511-50325	분할핀	2	2					
15	05511-51612	분할핀	1	1					
16	05912-00520	키	1	1					
17	08141-06003	볼베어링	2	2					#6003DD
18	08141-06202	볼베어링	1	1					#6202UU
19	54511-4619-3	텐션조절볼트	1	1					

----> 개정전의 부품이 개정후의 부품을 대체 할 수 있음 <---- 개정후의 부품이 개정전의 부품에 대체 할 수 있음
<-X-> 개정전과 후의 부품이 상호 호환성이 없음 <---> 개정전과 후의 부품이 상호 호환성이 있음
<-0-> 단품 상태로는 상호호환성이 없으나 관련 부품의 조합상태로는 호환성이 있음

CZ1-G992202 확산장치부조합

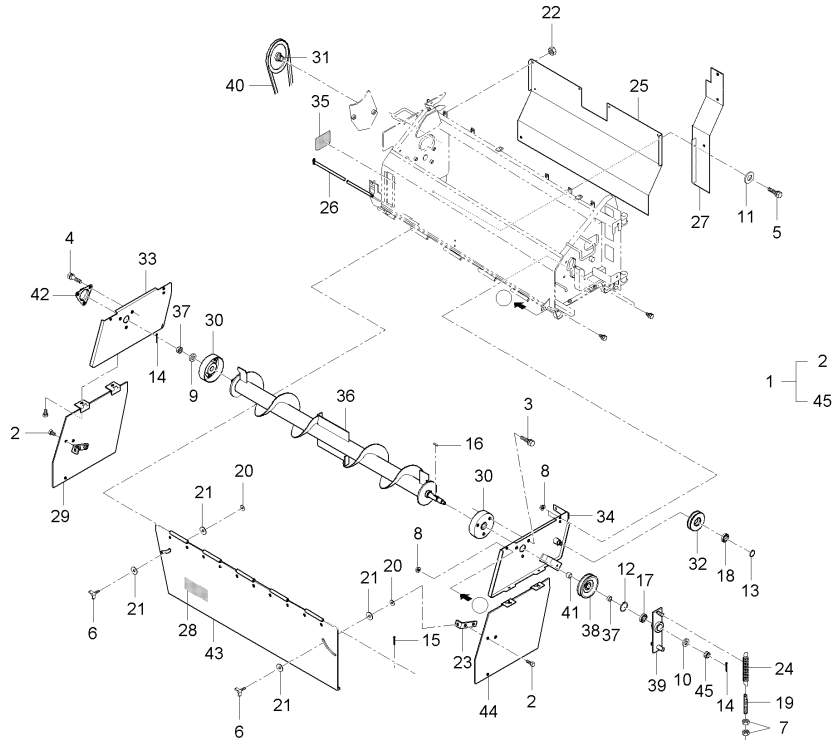

A : DXM110G , B : DXM110G-C

No.	부품번호	부품명	수량 A	수량 B	수량 C	수량 D	수량 E	I.C	비고
20	57472-3133-1	평와셔	4	4					
21	57666-5312-1	덧판 고정 고무	2	2					
22	57666-5623-1	플랜지너트	2	2					
23	57668-5412-1	덧판 조절 금구	2	2					
24	57781-5118-1	57781-5118-	1	1					
25	C7140-52351	안내커버, 상	1	1					
26	C7140-53111	덧판지지봉	1	1					
27	C7140-75122	가이드커버, 우	1	1					
28	C7610-71231	경고명판1	1	1					
29	C7640-74133	덧판, 좌	1	1					
30	C7840-51781	베어링케이스	2	2					
31	C7840-56141	풀리, 115	1	1					
32	C7840-58111	풀리 80, A 80	1	1					
33	C7840-71111	하측판, 좌	1	1					
34	C7840-71121	하측판, 우	1	1					
35	C7840-71131	확산명판	1	1					
36	C7840-72112	확산나선축	1	1					
37	C7840-72121	간격통, 12.8	1	1					
38	C7840-72131	풀리 98, A 98	1	1					

----> 개정전의 부품이 개정후의 부품을 대체 할 수 있음
<---- 개정후의 부품이 개정전의 부품에 대체 할 수 있음
<-X-> 개정전과 후의 부품이 상호 호환성이 없음
<---> 개정전과 후의 부품이 상호 호환성이 있음
<-0-> 단품 상태로는 상호호환성이 없으나 관련 부품의 조합상태로는 호환성이 있음

CZ1-G992202 확산장치부조합

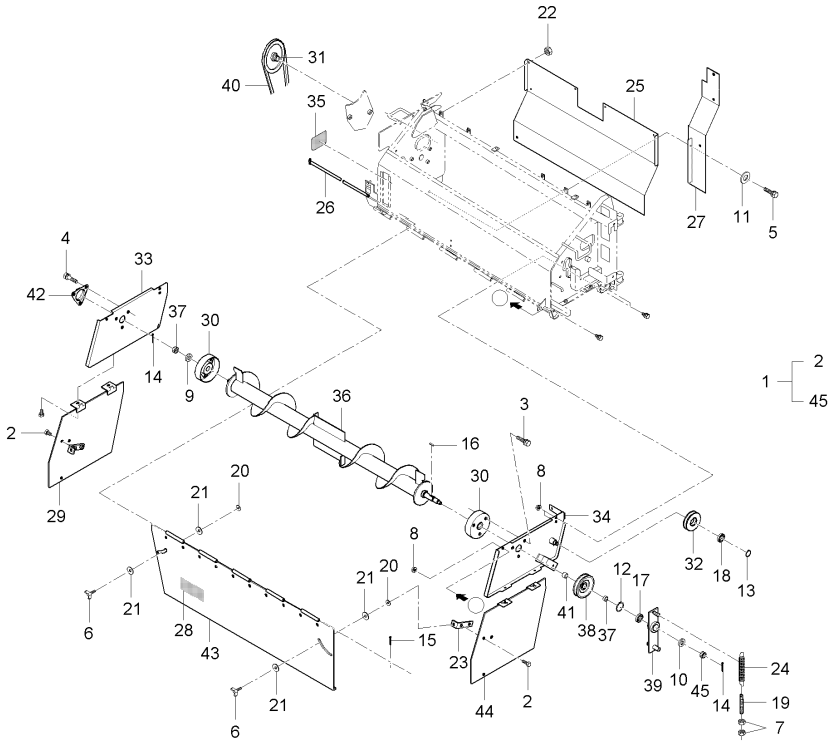

A : DXM110G , B : DXM110G-C

No.	부품번호	부품명	수량 A	수량 B	수량 C	수량 D	수량 E	I.C	비고
39	C7840-72152	텐션암, 확산	1	1					
40	C7840-72181	벨트, AA 54	1	1					
41	C7840-72202	간격통, 6.2	1	1					
42	C7840-72221	안전커버	1	1					
43	C7840-74112	덧판	1	1					
44	C7840-74141	덧판, 우	1	1					
45	K5200-06161	홈붙이너트	2	2					

----> 개정전의 부품이 개정후의 부품을 대체 할 수 있음 <---- 개정후의 부품이 개정전의 부품에 대체 할 수 있음
<-X-> 개정전과 후의 부품이 상호 호환성이 없음 <---> 개정전과 후의 부품이 상호 호환성이 있음
<-0-> 단품 상태로는 상호호환성이 없으나 관련 부품의 조합상태로는 호환성이 있음

CZ1-G992302 드롭퍼 그룹

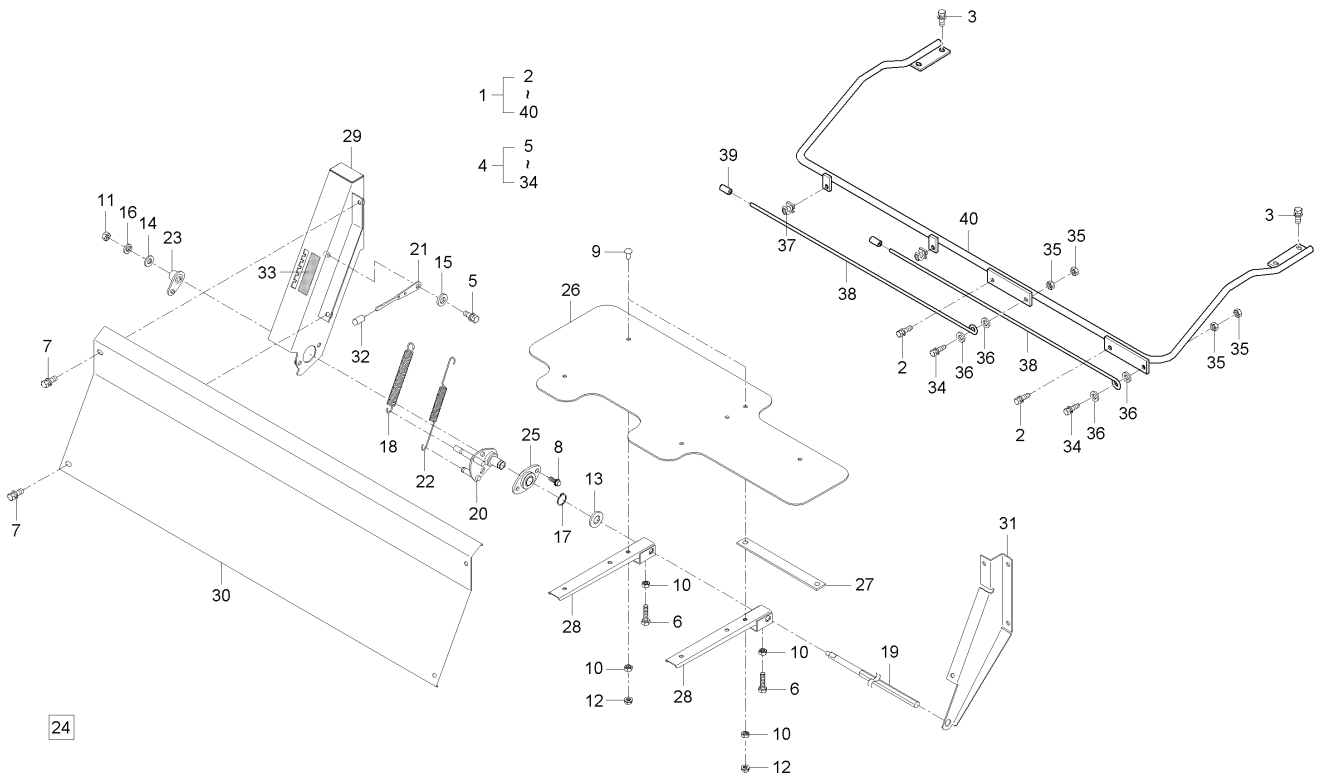

A : DXM110G , B : DXM110G-C

No.	부품번호	부품명	수량 A	수량 B	수량 C	수량 D	수량 E	I.C	비고
1	C7290-72001	드롭퍼총조합	1	1					
2	01123-50816	와셔붙임볼트	2	2					M8*P1.25
3	01125-50820	와셔붙임볼트	4	4					M8*P1.25
4	C7290-23002	드롭퍼조합	1	1					
5	01023-50614	와셔붙임볼트	1	1					M6P1.0
6	01053-50620	볼트	2	2					M6*P1.0
7	01125-50816	와셔붙임볼트	4	4					M8*P1.25
8	01125-50820	와셔붙임볼트	2	2					M8*P1.25
9	01952-00616	용접볼트	6	6					M6XP1.0
10	02012-50060	너트	8	8					
11	02112-50080	너트	1	1					M8*P1.25
12	02761-50060	플랜지너트	6	6					M6XP1.0
13	04011-50120	평와셔	1	1					M12
14	04012-50080	평와셔	1	1					DIA18*T1.2
15	04015-50060	평와셔	1	1					M6
16	04512-50080	스프링와셔	1	1					M08
17	04612-00170	스냅링	1	1					
18	57266-5121-1	방출판되돌림스프링	1	1					
19	57287-5113-1	드롭퍼 지지축	1	1					

----> 개정전의 부품이 개정후의 부품을 대체 할 수 있음
<---- 개정후의 부품이 개정전의 부품에 대체 할 수 있음
<-X-> 개정전과 후의 부품이 상호 호환성이 없음
<---> 개정전과 후의 부품이 상호 호환성이 있음
<-0-> 단품 상태로는 상호호환성이 없으나 관련 부품의 조합상태로는 호환성이 있음

CZ1-G992302 드롭퍼 그룹

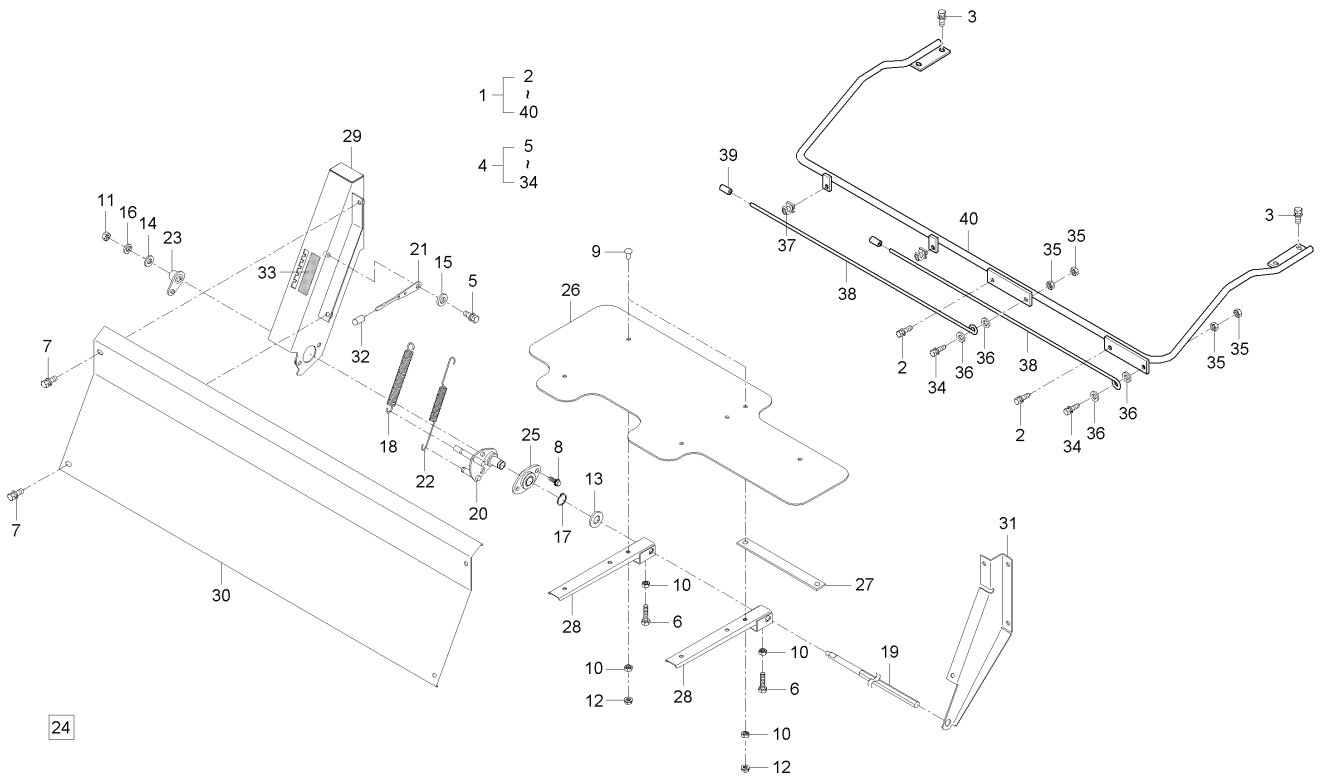

A : DXM110G , B : DXM110G-C

No.	부품번호	부품명	수량 A	수량 B	수량 C	수량 D	수량 E	I.C	비고
20	57287-5117-1	방출판 지지금구	1	1					
21	57287-5119-1	레버	1	1					
22	57287-5122-1	방출판지지스프링	1	1					
23	57287-5126-1	방출판 절환레버	1	1					
24	57571-0406-3	스프링	1	1					
25	57613-2318-1	방출축잡이	1	1					
26	57613-2321-1	방출판, 1	1	1					
27	57613-2326-1	지지판	1	1					
28	C7290-23221	방출판지지대1	2	2					
29	C7290-51153	방출판지지금구	1	1					
30	C7290-51351	드롭퍼커버	1	1					
31	C7290-51371	드롭퍼지지판	1	1					
32	C7330-05321	안내캡	1	1					
33	C7340-51231	집속량조절명판	1	1					
34	01123-50830	와셔붙임볼트	2	2					M8P1.25*30
35	02114-50080	너트	4	4					M8*P1.25
36	04015-50080	평와셔	4	4					T2.6
37	57781-5147-1	로드잡이	2	2					
38	C7290-51422	짚안내	2	2					

----> 개정전의 부품이 개정후의 부품을 대체 할 수 있음 <---- 개정후의 부품이 개정전의 부품에 대체 할 수 있음
<-X-> 개정전과 후의 부품이 상호 호환성이 없음 <---> 개정전과 후의 부품이 상호 호환성이 있음
<-0-> 단품 상태로는 상호호환성이 없으나 관련 부품의 조합상태로는 호환성이 있음

CZ1-G992302 드롭퍼 그룹

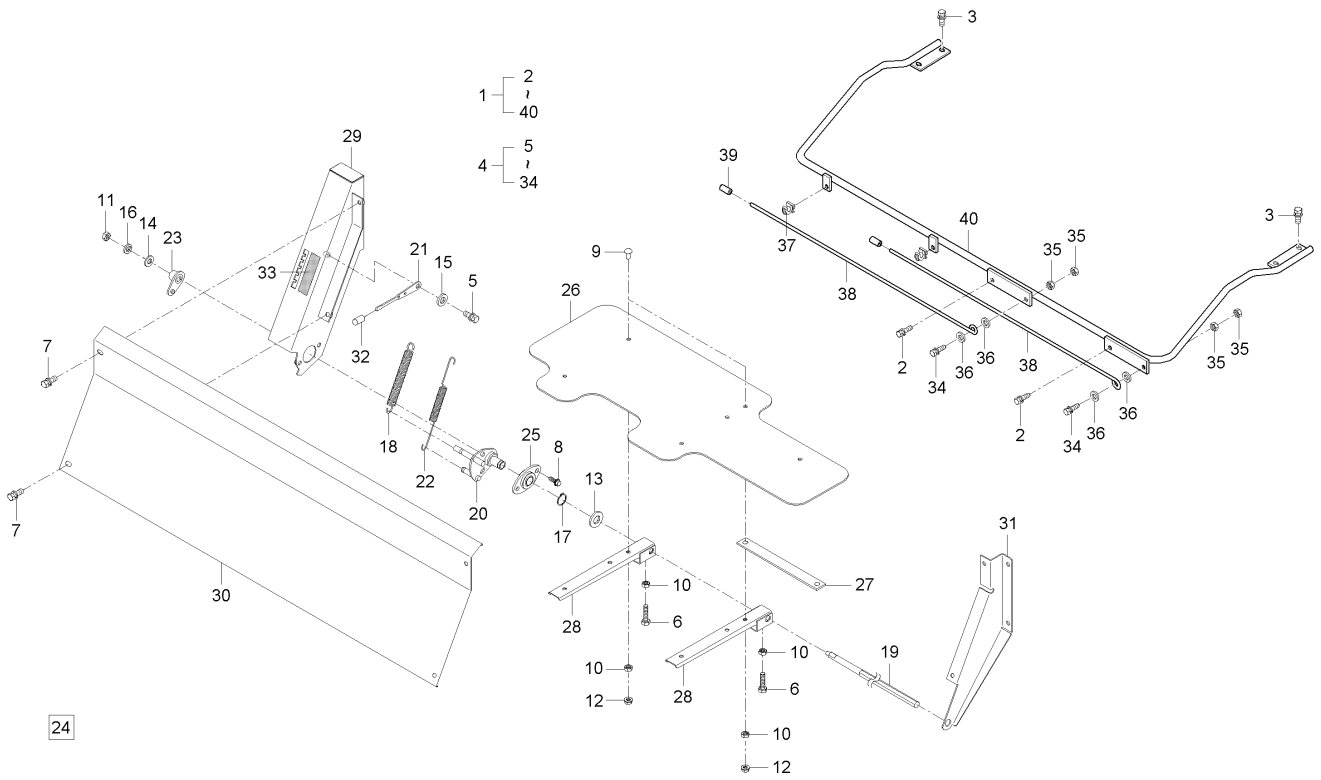

A : DXM110G , B : DXM110G-C

No.	부품번호	부품명	수량 A	수량 B	수량 C	수량 D	수량 E	I.C	비고
39	C7330-05321	안내캡	2	2					
40	C7340-51411	짚배출안내지지	1	1					

----> 개정전의 부품이 개정후의 부품을 대체 할 수 있음
<---- 개정후의 부품이 개정전의 부품에 대체 할 수 있음
<-X-> 개정전과 후의 부품이 상호 호환성이 없음
<---> 개정전과 후의 부품이 상호 호환성이 있음
<-0-> 단품 상태로는 상호호환성이 없으나 관련 부품의 조합상태로는 호환성이 있음

CZ1-G992402 기타 옵션

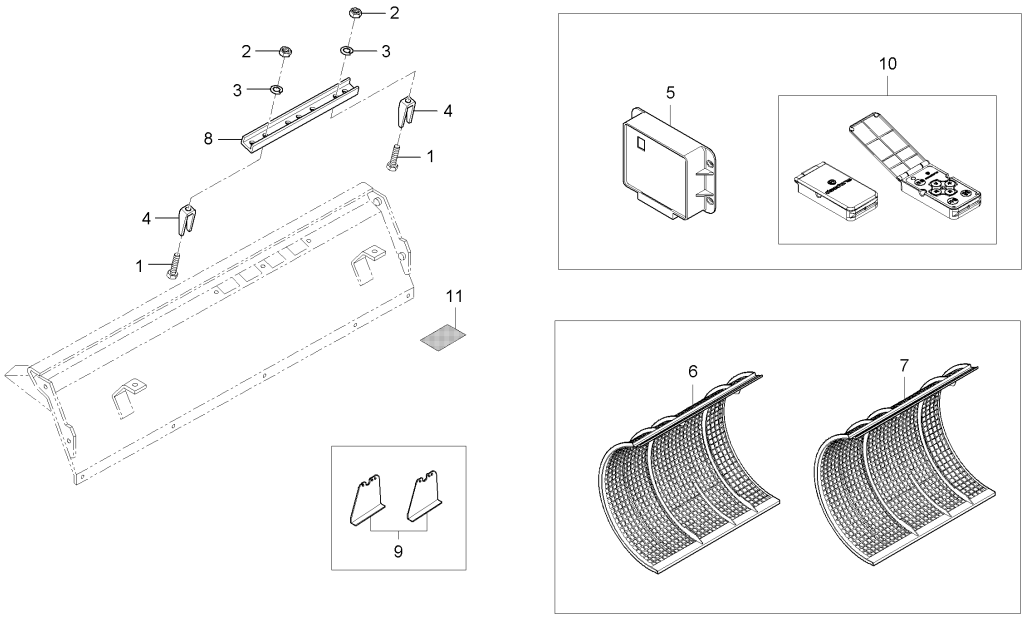

A : DXM110G , B : DXM110G-C

No.	부품번호	부품명	수량					I.C	비고
			A	B	C	D	E		
1	01153-50820	볼트	5	5					M8*P1.25
2	02114-50080	너트	5	5					M8*P1.25
3	04512-50080	스프링와셔	5	5					M08
4	53567-1319-2	짚절단칼날	5	5					
5	C7270-95504	마이콤유니트2	1	1					
6	C7290-21111	수망1(15㎜)	1	1					
7	C7290-21141	수망2(15㎜)	1	1					
8	C7290-21321	짚절단칼날잡이판	1	1					
9	C7290-87111	예취스탠드	2	2					
10	C7770-42432	오거모터컨트롤	1	1					
11	C7840-51221	절단길이절환명판	1	1					

----> 개정전의 부품이 개정후의 부품을 대체 할 수 있음 <---- 개정후의 부품이 개정전의 부품에 대체 할 수 있음
<-X-> 개정전과 후의 부품이 상호 호환성이 없음 <---> 개정전과 후의 부품이 상호 호환성이 있음
<-0-> 단품 상태로는 상호호환성이 없으나 관련 부품의 조합상태로는 호환성이 있음

INDEX 1

PART NO.	PAGE	PART NO.	PAGE	PART NO.	PAGE	PART NO.	PAGE	PART NO.	PAGE
01023-50610	307	01023-50630	147	01029-50620	119	01123-50816	280	01123-50820	314
01023-50612	65	01023-50645	174	01029-50620	366	01123-50816	284	01123-50820	345
01023-50612	102	01023-50665	174	01053-50610	77	01123-50816	291	01123-50820	346
01023-50612	103	01025-50612	92	01053-50610	81	01123-50816	297	01123-50820	348
01023-50612	124	01025-50612	232	01053-50610	176	01123-50816	300	01123-50820	352
01023-50612	145	01025-50612	241	01053-50610	312	01123-50816	309	01123-50820	370
01023-50612	147	01025-50612	297	01053-50610	336	01123-50816	312	01123-50820	381
01023-50612	153	01025-50612	316	01053-50610	338	01123-50816	323	01123-50820	384
01023-50612	215	01025-50612	319	01053-50610	340	01123-50816	326	01123-50822	46
01023-50612	232	01025-50616	50	01053-50612	258	01123-50816	343	01123-50822	131
01023-50612	236	01025-50616	70	01053-50620	391	01123-50816	352	01123-50822	229
01023-50612	241	01025-50616	72	01053-50625	277	01123-50816	355	01123-50822	245
01023-50612	247	01025-50616	111	01053-50635	309	01123-50816	357	01123-50822	307
01023-50612	252	01025-50616	118	01123-50800	54	01123-50816	361	01123-50822	328
01023-50612	280	01025-50616	119	01123-50800	94	01123-50816	364	01123-50825	94
01023-50612	284	01025-50616	122	01123-50802	54	01123-50816	387	01123-50825	133
01023-50612	291	01025-50616	133	01123-50803	63	01123-50816	388	01123-50825	138
01023-50612	309	01025-50616	152	01123-50812	73	01123-50816	391	01123-50825	160
01023-50612	331	01025-50616	182	01123-50812	74	01123-50818	87	01123-50825	170
01023-50612	350	01025-50616	185	01123-50814	247	01123-50818	130	01123-50825	173
01023-50614	89	01025-50616	190	01123-50814	258	01123-50818	215	01123-50825	198
01023-50614	112	01025-50616	252	01123-50814	265	01123-50818	229	01123-50825	260
01023-50614	116	01025-50616	258	01123-50814	283	01123-50818	241	01123-50825	264
01023-50614	125	01025-50616	272	01123-50814	291	01123-50818	248	01123-50825	265
01023-50614	129	01025-50616	280	01123-50814	312	01123-50818	264	01123-50825	298
01023-50614	185	01025-50616	283	01123-50814	316	01123-50818	269	01123-50825	300
01023-50614	243	01025-50616	289	01123-50814	325	01123-50818	300	01123-50825	309
01023-50614	252	01025-50616	298	01123-50814	326	01123-50818	309	01123-50825	312
01023-50614	272	01025-50616	300	01123-50814	357	01123-50818	314	01123-50825	319
01023-50614	283	01025-50616	306	01123-50816	45	01123-50818	386	01123-50825	338
01023-50614	288	01025-50616	321	01123-50816	46	01123-50820	46	01123-50828	156
01023-50614	314	01025-50616	323	01123-50816	76	01123-50820	51	01123-50828	179
01023-50614	330	01025-50616	333	01123-50816	85	01123-50820	63	01123-50828	229
01023-50614	343	01025-50616	352	01123-50816	94	01123-50820	67	01123-50828	333
01023-50614	352	01025-50616	366	01123-50816	101	01123-50820	70	01123-50830	50
01023-50614	391	01025-50616	369	01123-50816	103	01123-50820	77	01123-50830	92
01023-50616	70	01025-50616	378	01123-50816	109	01123-50820	81	01123-50830	265
01023-50616	75	01025-50616	388	01123-50816	110	01123-50820	89	01123-50830	300
01023-50616	105	01025-50620	304	01123-50816	125	01123-50820	92	01123-50830	392
01023-50616	107	01025-50620	348	01123-50816	131	01123-50820	99	01123-50835	45
01023-50616	131	01025-50625	156	01123-50816	133	01123-50820	107	01123-50835	63
01023-50616	141	01025-50630	97	01123-50816	156	01123-50820	109	01123-50835	172
01023-50616	145	01025-50635	154	01123-50816	160	01123-50820	110	01123-50835	221
01023-50616	147	01025-50638	198	01123-50816	180	01123-50820	113	01123-50835	338
01023-50616	149	01025-50638	202	01123-50816	182	01123-50820	123	01123-50840	54
01023-50616	152	01025-50638	207	01123-50816	185	01123-50820	124	01123-50845	278
01023-50616	190	01025-50638	211	01123-50816	198	01123-50820	130	01123-50845	293
01023-50616	258	01027-50616	215	01123-50816	206	01123-50820	133	01123-50845	300
01023-50616	343	01027-50616	319	01123-50816	210	01123-50820	142	01123-50850	63
01023-50616	350	01027-50616	364	01123-50816	241	01123-50820	149	01123-50855	172
01023-50616	381	01027-50620	185	01123-50816	243	01123-50820	170	01123-50855	293
01023-50618	116	01027-50620	198	01123-50816	245	01123-50820	180	01123-50860	63
01023-50618	125	01027-50620	206	01123-50816	250	01123-50820	198	01123-50860	229
01023-50620	110	01027-50620	215	01123-50816	251	01123-50820	229	01123-50860	293
01023-50620	176	01029-50616	107	01123-50816	252	01123-50820	241	01123-50860	300
01023-50620	215	01029-50616	218	01123-50816	265	01123-50820	245	01123-50865	94
01023-50622	70	01029-50616	221	01123-50816	269	01123-50820	251	01123-50865	293
01023-50625	174	01029-50616	224	01123-50816	274	01123-50820	265	01123-50880	271
01023-50630	75	01029-50616	247	01123-50816	276	01123-50820	272	01123-50885	54
01023-50630	145	01029-50616	373	01123-50816	278	01123-50820	284	01123-50885	300

PART NO.	PAGE	PART NO.	PAGE	PART NO.	PAGE	PART NO.	PAGE	PART NO.	PAGE
01123-50890	63	01125-50820	121	01125-50825	265	01133-51240	166	01202-50616	304
01123-50890	182	01125-50820	125	01125-50825	278	01133-51250	43	01202-50616	309
01123-50895	63	01125-50820	130	01125-50825	368	01133-51265	70	01517-51030	176
01123-50895	384	01125-50820	133	01125-50825	384	01135-51025	89	01555-51035	54
01123-51025	89	01125-50820	138	01125-50830	265	01135-51025	129	01754-50612	326
01123-51025	92	01125-50820	142	01125-50845	182	01135-51025	180	01754-50620	370
01123-51025	130	01125-50820	150	01125-50860	107	01135-51025	198	01754-50620	377
01123-51025	164	01125-50820	180	01125-51020	160	01135-51025	202	01754-50816	1
01123-51025	178	01125-50820	182	01127-50816	248	01135-51025	206	01754-50825	370
01123-51030	43	01125-50820	185	01127-50816	258	01135-51025	210	01754-51040	53
01123-51030	98	01125-50820	190	01127-50816	265	01135-51025	221	01754-51235	54
01123-51030	176	01125-50820	195	01127-50816	300	01135-51025	333	01811-50625	388
01123-51030	215	01125-50820	198	01127-50816	319	01135-51030	137	01811-50815	241
01123-51035	54	01125-50820	202	01127-50820	138	01135-51030	240	01815-51020	345
01123-51035	69	01125-50820	206	01127-50820	182	01135-51030	241	01952-00616	287
01123-51035	168	01125-50820	210	01127-50820	202	01135-51030	265	01952-00616	391
01123-51225	88	01125-50820	213	01127-50820	210	01135-51035	331	01952-00818	247
01123-51235	54	01125-50820	221	01127-50820	221	01153-50812	54	02012-50060	111
01123-51235	67	01125-50820	226	01127-50820	258	01153-50820	251	02012-50060	185
01123-51245	88	01125-50820	229	01127-50820	265	01153-50820	291	02012-50060	391
01125-50814	348	01125-50820	241	01127-50820	288	01153-50820	394	02014-50060	116
01125-50816	74	01125-50820	245	01127-50820	297	01153-50825	196	02014-50060	231
01125-50816	89	01125-50820	250	01127-50820	298	01153-50825	304	02014-50060	277
01125-50816	92	01125-50820	253	01127-50820	307	01153-50835	302	02014-50060	309
01125-50816	94	01125-50820	264	01127-50820	319	01153-50840	196	02014-50060	370
01125-50816	137	01125-50820	265	01127-50825	129	01153-50845	190	02054-50030	141
01125-50816	187	01125-50820	288	01133-51016	291	01153-50845	196	02054-50030	149
01125-50816	192	01125-50820	297	01133-51020	50	01153-50850	196	02054-50040	141
01125-50816	213	01125-50820	300	01133-51020	87	01153-50885	63	02054-50040	145
01125-50816	215	01125-50820	304	01133-51020	102	01153-51080	300	02054-50040	147
01125-50816	221	01125-50820	307	01133-51020	342	01153-51225	43	02054-50040	153
01125-50816	224	01125-50820	309	01133-51020	388	01155-50830	61	02054-50040	154
01125-50816	226	01125-50820	322	01133-51025	43	01155-50835	359	02054-50040	156
01125-50816	240	01125-50820	326	01133-51025	53	01156-51635	88	02054-50080	105
01125-50816	243	01125-50820	333	01133-51025	78	01173-51018	332	02054-50080	107
01125-50816	247	01125-50820	340	01133-51025	82	01173-51022	258	02054-50080	111
01125-50816	253	01125-50820	346	01133-51025	105	01173-51025	331	02054-50080	145
01125-50816	268	01125-50820	350	01133-51025	107	01173-51204	67	02054-50080	147
01125-50816	272	01125-50820	355	01133-51025	129	01173-51440	46	02054-50080	153
01125-50816	275	01125-50820	368	01133-51025	160	01175-51030	241	02054-50080	155
01125-50816	287	01125-50820	379	01133-51025	202	01175-51040	266	02054-50080	156
01125-50816	291	01125-50820	391	01133-51025	332	01175-51050	325	02054-50080	315
01125-50816	318	01125-50822	152	01133-51025	336	01175-51060	48	02054-50080	380
01125-50816	319	01125-50822	180	01133-51030	346	01175-51070	103	02054-50080	388
01125-50816	321	01125-50822	232	01133-51035	202	01175-51070	384	02054-50180	43
01125-50816	322	01125-50822	274	01133-51035	226	01176-51030	357	02056-50060	70
01125-50816	386	01125-50822	276	01133-51035	384	01176-51235	78	02056-50060	215
01125-50816	391	01125-50822	284	01133-51045	47	01176-51235	82	02056-50060	350
01125-50818	218	01125-50822	312	01133-51050	342	01176-51430	46	02056-50160	187
01125-50818	260	01125-50822	328	01133-51060	338	01176-51440	46	02056-50160	192
01125-50818	269	01125-50825	72	01133-51225	87	01176-51440	77	02074-50120	304
01125-50818	330	01125-50825	113	01133-51225	180	01176-51440	81	02112-50080	61
01125-50820	46	01125-50825	121	01133-51230	46	01176-51440	160	02112-50080	190
01125-50820	72	01125-50825	129	01133-51230	77	01176-51465	78	02112-50080	391
01125-50820	89	01125-50825	185	01133-51230	81	01176-51465	82	02114-50060	302
01125-50820	92	01125-50825	215	01133-51230	160	01202-50612	322	02114-50060	373
01125-50820	109	01125-50825	218	01133-51230	190	01202-50614	362	02114-50080	94
01125-50820	110	01125-50825	221	01133-51235	160	01202-50614	388	02114-50080	103
01125-50820	111	01125-50825	245	01133-51235	187	01202-50616	153	02114-50080	139
01125-50820	116	01125-50825	248	01133-51235	192	01202-50616	288	02114-50080	156

PART NO.	PAGE	PART NO.	PAGE	PART NO.	PAGE	PART NO.	PAGE	PART NO.	PAGE
02114-50080	181	02174-50140	78	02761-50060	319	03017-50614	373	04011-50160	211
02114-50080	182	02174-50140	82	02761-50060	326	03017-50616	141	04011-50160	248
02114-50080	198	02174-50140	86	02761-50060	343	03017-50616	149	04011-50160	346
02114-50080	202	02174-50140	229	02761-50060	363	03024-50410	113	04011-50200	43
02114-50080	207	02174-50160	261	02761-50060	370	03024-50410	116	04011-50200	45
02114-50080	211	02174-50160	355	02761-50060	381	03024-50412	89	04011-50200	131
02114-50080	218	02176-50100	63	02761-50060	391	03024-50412	268	04011-50200	345
02114-50080	229	02176-50100	92	02763-50080	50	03024-50412	370	04012-50030	141
02114-50080	251	02176-50100	128	02763-50080	109	03024-50414	155	04012-50030	149
02114-50080	264	02176-50100	164	02763-50080	110	03024-50418	154	04012-50060	116
02114-50080	265	02176-50100	176	02763-50080	130	03024-50420	141	04012-50060	152
02114-50080	275	02176-50100	179	02763-50080	139	03024-50420	155	04012-50080	50
02114-50080	278	02176-50100	200	02763-50080	142	03024-50420	348	04012-50080	85
02114-50080	293	02176-50100	202	02763-50080	150	03024-50516	380	04012-50080	258
02114-50080	300	02176-50100	207	02763-50080	213	03054-50316	141	04012-50080	391
02114-50080	302	02176-50100	211	02763-50080	223	03054-50316	145	04013-50040	116
02114-50080	304	02176-50100	216	02763-50080	224	03054-50316	147	04013-50040	154
02114-50080	309	02176-50100	218	02763-50080	226	03054-50316	149	04013-50040	268
02114-50080	348	02176-50100	241	02763-50080	243	03054-50400	156	04013-50060	103
02114-50080	352	02176-50100	325	02763-50080	247	03054-50408	141	04013-50060	116
02114-50080	359	02176-50100	328	02763-50080	250	03054-50408	145	04013-50060	231
02114-50080	375	02176-50120	43	02763-50080	258	03054-50408	147	04013-50060	258
02114-50080	386	02176-50120	67	02763-50080	262	03054-50408	149	04013-50060	268
02114-50080	392	02176-50120	88	02763-50080	265	03054-50408	154	04013-50060	272
02114-50080	394	02176-50120	182	02763-50080	278	03054-50408	272	04013-50060	298
02114-50100	69	02176-50120	206	02763-50080	280	03054-50408	283	04013-50060	302
02114-50100	103	02176-50120	210	02763-50080	284	03054-50410	130	04013-50060	310
02114-50100	196	02176-50120	278	02763-50080	288	03054-50410	143	04013-50060	343
02114-50100	378	02176-50140	187	02763-50080	291	03054-50410	147	04013-50060	359
02114-50100	384	02176-50140	192	02763-50080	309	03054-50410	150	04013-50060	373
02114-50120	113	02176-50160	248	02763-50080	314	03054-50516	190	04013-50060	375
02116-50100	46	02375-50120	269	02763-50080	322	03056-50408	113	04013-50080	94
02116-50100	180	02751-50060	142	02763-50080	328	03056-50412	118	04013-50080	102
02118-50100	43	02751-50060	147	02763-50080	330	03514-50516	119	04013-50080	103
02118-50100	73	02751-50060	150	02763-50080	338	03514-50516	366	04013-50080	105
02118-50100	137	02751-50060	328	02763-50080	388	04011-50100	46	04013-50080	107
02118-50100	226	02751-50060	350	02771-50100	195	04011-50100	63	04013-50080	128
02118-50100	229	02751-50080	218	02771-50100	221	04011-50100	72	04013-50080	131
02118-50100	240	02751-50080	221	02771-50100	370	04011-50100	112	04013-50080	181
02118-50100	304	02751-50080	380	02771-50120	187	04011-50100	113	04013-50080	185
02118-50100	334	02751-50080	381	02771-50120	192	04011-50100	206	04013-50080	190
02118-50100	342	02761-50060	152	02783-50100	253	04011-50100	210	04013-50080	195
02156-50080	50	02761-50060	156	02783-50100	309	04011-50100	229	04013-50080	229
02156-50080	346	02761-50060	158	02783-50120	182	04011-50100	348	04013-50080	293
02156-50080	370	02761-50060	202	02810-50060	180	04011-50120	113	04013-50080	302
02156-50080	373	02761-50060	207	02810-50060	284	04011-50120	227	04013-50080	304
02172-50120	138	02761-50060	227	03004-50614	152	04011-50120	229	04013-50080	322
02172-50120	226	02761-50060	231	03004-50620	375	04011-50120	388	04013-50080	331
02172-50120	248	02761-50060	241	03016-50614	202	04011-50120	391	04013-50080	338
02172-50140	229	02761-50060	247	03016-50614	216	04011-50140	218	04013-50080	361
02172-50200	114	02761-50060	250	03016-50614	227	04011-50140	227	04013-50080	370
02174-50120	274	02761-50060	251	03016-50614	314	04011-50140	293	04013-50080	375
02174-50120	276	02761-50060	253	03016-50616	207	04011-50160	50	04013-50100	103
02174-50120	284	02761-50060	257	03016-50616	241	04011-50160	63	04013-50100	127
02174-50120	291	02761-50060	258	03016-50616	287	04011-50160	112	04013-50100	179
02174-50120	296	02761-50060	280	03016-50616	289	04011-50160	118	04013-50100	198
02174-50120	312	02761-50060	287	03016-50616	350	04011-50160	160	04013-50100	202
02174-50120	328	02761-50060	289	03016-50616	364	04011-50160	198	04013-50100	207
02174-50120	346	02761-50060	314	03017-50612	359	04011-50160	202	04013-50100	211
02174-50120	387	02761-50060	316	03017-50614	363	04011-50160	207	04013-50100	216

PART NO.	PAGE	PART NO.	PAGE	PART NO.	PAGE	PART NO.	PAGE	PART NO.	PAGE
04013-50100	245	04015-50080	291	04512-50100	196	04611-00350	271	04611-00720	86
04013-50100	304	04015-50080	300	04512-50100	200	04611-00350	300	04611-00720	160
04013-50100	310	04015-50080	310	04512-50100	203	04611-00350	352	04611-00720	168
04013-50100	331	04015-50080	330	04512-50100	207	04611-00350	388	04611-00750	65
04013-50100	378	04015-50080	355	04512-50100	211	04611-00380	57	04611-00750	261
04013-50120	88	04015-50080	370	04512-50100	216	04611-00400	170	04611-00780	78
04013-50120	116	04015-50080	375	04512-50100	218	04611-00400	284	04611-00780	82
04013-50120	138	04015-50080	380	04512-50100	229	04611-00400	288	04611-00850	59
04013-50120	217	04015-50080	392	04512-50100	269	04611-00400	291	04612-00100	113
04013-50120	221	04015-50100	124	04512-50100	300	04611-00400	297	04612-00100	174
04013-50120	226	04015-50100	160	04512-50100	304	04611-00400	307	04612-00120	114
04013-50120	274	04015-50100	164	04512-50100	328	04611-00420	176	04612-00120	116
04013-50120	276	04015-50100	176	04512-50100	331	04611-00420	216	04612-00120	131
04013-50120	278	04015-50100	254	04512-50100	332	04611-00420	224	04612-00120	174
04013-50120	280	04015-50100	370	04512-50100	357	04611-00420	285	04612-00120	207
04013-50120	346	04015-50120	248	04512-50100	378	04611-00420	304	04612-00120	213
04013-50120	387	04015-50120	296	04512-50120	67	04611-00470	45	04612-00140	199
04013-50120	388	04015-50120	328	04512-50120	78	04611-00470	51	04612-00140	203
04013-50140	86	04015-50160	261	04512-50120	82	04611-00470	61	04612-00140	207
04013-50140	102	04512-50030	141	04512-50120	88	04611-00470	138	04612-00140	211
04013-50140	253	04512-50030	149	04512-50120	138	04611-00470	163	04612-00150	52
04013-50140	280	04512-50040	141	04512-50120	182	04611-00470	164	04612-00150	125
04013-50140	298	04512-50040	145	04512-50120	206	04611-00470	172	04612-00150	139
04013-50160	45	04512-50040	147	04512-50120	210	04611-00470	176	04612-00150	178
04013-50160	254	04512-50040	153	04512-50120	248	04611-00470	179	04612-00150	188
04013-50160	261	04512-50040	156	04512-50120	269	04611-00470	187	04612-00150	193
04014-50060	116	04512-50060	216	04512-50120	274	04611-00470	193	04612-00150	199
04014-50100	328	04512-50060	310	04512-50120	275	04611-00470	204	04612-00150	203
04014-50100	348	04512-50080	145	04512-50120	278	04611-00470	213	04612-00150	209
04015-50060	180	04512-50080	147	04512-50120	284	04611-00470	275	04612-00150	213
04015-50060	185	04512-50080	153	04512-50120	291	04611-00470	278	04612-00150	218
04015-50060	198	04512-50080	156	04512-50120	296	04611-00470	285	04612-00150	224
04015-50060	202	04512-50080	182	04512-50120	312	04611-00470	288	04612-00150	262
04015-50060	207	04512-50080	196	04512-50120	328	04611-00470	315	04612-00150	271
04015-50060	211	04512-50080	199	04512-50120	346	04611-00470	328	04612-00150	275
04015-50060	254	04512-50080	203	04512-50120	387	04611-00470	336	04612-00150	293
04015-50060	275	04512-50080	207	04512-50140	46	04611-00470	338	04612-00150	300
04015-50060	307	04512-50080	211	04512-50140	78	04611-00470	340	04612-00150	326
04015-50060	319	04512-50080	218	04512-50140	82	04611-00470	346	04612-00150	361
04015-50060	331	04512-50080	229	04512-50140	86	04611-00470	386	04612-00150	386
04015-50060	343	04512-50080	251	04512-50140	160	04611-00500	85	04612-00150	388
04015-50060	352	04512-50080	258	04512-50140	187	04611-00500	291	04612-00160	45
04015-50060	361	04512-50080	278	04512-50140	193	04611-00520	43	04612-00160	50
04015-50060	370	04512-50080	293	04512-50140	229	04611-00520	53	04612-00160	63
04015-50060	386	04512-50080	302	04512-50160	248	04611-00520	167	04612-00160	114
04015-50060	388	04512-50080	304	04512-50160	261	04611-00520	176	04612-00160	118
04015-50060	391	04512-50080	310	04512-50180	43	04611-00520	188	04612-00160	160
04015-50080	51	04512-50080	348	04513-50140	59	04611-00520	193	04612-00160	346
04015-50080	111	04512-50080	373	04513-50160	88	04611-00520	312	04612-00170	45
04015-50080	199	04512-50080	391	04611-00220	47	04611-00550	164	04612-00170	112
04015-50080	203	04512-50080	394	04611-00300	174	04611-00550	166	04612-00170	161
04015-50080	207	04512-50100	48	04611-00320	125	04611-00550	262	04612-00170	200
04015-50080	211	04512-50100	69	04611-00320	183	04611-00550	269	04612-00170	203
04015-50080	218	04512-50100	92	04611-00320	187	04611-00580	312	04612-00170	207
04015-50080	221	04512-50100	113	04611-00320	193	04611-00620	79	04612-00170	284
04015-50080	247	04512-50100	128	04611-00320	213	04611-00620	83	04612-00170	346
04015-50080	265	04512-50100	164	04611-00320	219	04611-00620	160	04612-00170	352
04015-50080	278	04512-50100	174	04611-00350	52	04611-00620	307	04612-00170	391
04015-50080	284	04512-50100	176	04611-00350	226	04611-00720	54	04612-00180	203
04015-50080	288	04512-50100	179	04611-00350	262	04611-00720	59	04612-00180	209

PART NO.	PAGE	PART NO.	PAGE	PART NO.	PAGE	PART NO.	PAGE	PART NO.	PAGE
04612-00190	168	04811-00160	224	05511-50215	128	05525-51200	47	07811-11010	118
04612-00190	176	04811-00380	47	05511-50215	254	05525-51200	113	07811-11011	61
04612-00190	179	04811-00400	174	05511-50215	293	05525-51400	102	08101-06005	85
04612-00200	43	04811-00450	59	05511-50215	322	05525-51400	227	08101-06006	165
04612-00200	45	04811-06600	176	05511-50215	331	05611-10406	303	08101-06006	167
04612-00200	131	04811-06710	166	05511-50215	336	05624-20408	350	08101-06202	293
04612-00200	163	04811-10350	77	05511-50215	338	05711-00520	307	08101-06203	293
04612-00200	168	04811-10350	81	05511-50215	340	05712-00518	176	08101-06204	56
04612-00200	224	04811-10380	77	05511-50225	280	05712-00518	269	08101-06204	57
04612-00200	288	04811-10380	81	05511-50315	124	05712-00520	176	08101-06204	61
04612-00200	315	04811-50300	47	05511-50318	103	05712-00520	249	08101-06204	161
04612-00220	114	04811-50300	54	05511-50318	245	05712-00520	307	08101-06204	315
04612-00220	271	04811-50700	78	05511-50318	269	05712-00520	310	08101-06205	56
04612-00250	53	04811-50700	82	05511-50318	349	05712-00525	168	08101-06205	161
04612-00250	57	04815-00120	61	05511-50320	47	05712-00525	179	08101-06205	293
04612-00250	213	04815-00120	63	05511-50320	206	05712-00525	274	08101-06206	161
04612-00250	285	04815-50950	54	05511-50320	210	05712-00525	276	08101-06207	161
04612-00250	346	05012-00308	54	05511-50320	221	05712-00525	278	08101-06303	65
04612-00300	57	05012-00810	164	05511-50320	227	05712-00525	285	08101-06303	293
04612-00300	86	05012-00810	172	05511-50320	336	05712-00525	296	08101-06304	167
04612-00300	160	05012-00816	1	05511-50320	338	05712-00525	310	08101-06305	57
04612-00300	262	05012-00816	160	05511-50320	340	05712-00525	328	08101-06306	161
04612-00300	334	05012-00818	54	05511-50322	72	05712-00525	387	08101-06309	59
04612-00300	355	05112-50814	89	05511-50325	63	05712-00535	292	08131-06202	352
04612-00350	59	05112-50820	293	05511-50325	218	05712-00725	53	08141-06001	312
04612-00400	59	05112-51025	73	05511-50325	302	05712-00725	67	08141-06002	125
04612-00400	328	05112-51250	48	05511-50325	388	05712-00735	160	08141-06002	188
04612-00450	59	05122-50614	143	05511-50425	219	05712-00735	296	08141-06002	193
04612-00450	199	05122-50614	147	05511-50425	229	05712-00735	312	08141-06002	288
04612-00550	174	05122-50614	150	05511-50425	298	05712-00740	292	08141-06003	388
04612-00650	355	05122-50645	85	05511-50445	48	05712-00745	261	08141-06004	170
04612-00700	315	05122-50645	302	05511-50535	73	05712-00755	261	08141-06004	174
04612-00750	46	05122-50645	359	05511-50535	345	05712-01035	160	08141-06004	176
04613-50060	277	05122-50820	128	05511-50550	345	05811-00622	187	08141-06004	224
04613-50060	373	05122-50845	302	05511-51208	268	05811-00622	192	08141-06004	285
04613-50080	370	05122-50865	336	05511-51610	359	05912-00520	388	08141-06005	163
04613-50090	254	05122-50875	254	05511-51610	361	06312-10010	79	08141-06005	165
04613-50120	370	05122-50875	336	05511-51612	103	06312-10010	83	08141-06005	172
04711-00060	312	05122-50875	338	05511-51612	116	06331-35010	161	08141-06005	178
04714-00060	78	05122-50875	340	05511-51612	272	06331-35010	293	08141-06005	213
04714-00060	82	05122-51022	63	05511-51612	275	06331-35012	74	08141-06005	285
04714-00060	176	05122-51022	113	05511-51612	298	06331-35016	176	08141-06005	289
04714-00060	336	05122-51035	72	05511-51612	302	06613-10010	84	08141-06005	346
04714-00060	338	05122-51225	229	05511-51612	362	06613-10010	85	08141-06006	165
04714-00060	340	05122-51245	227	05511-51612	386	06613-10675	48	08141-06006	262
04714-00100	293	05122-51425	102	05511-51612	388	06613-10675	78	08141-06006	269
04717-00800	54	05122-52060	345	05515-50600	277	06613-10675	82	08141-06008	328
04717-00800	63	05411-00422	170	05515-50800	102	06613-10675	332	08141-06200	175
04717-01000	160	05411-00625	61	05515-50800	336	06613-10675	334	08141-06201	170
04717-01200	47	05411-00625	63	05515-50800	339	06613-10675	336	08141-06201	183
04717-01200	74	05411-00625	118	05515-50800	340	06613-10675	339	08141-06201	213
04717-01600	63	05411-00635	199	05515-50800	352	06613-20010	48	08141-06201	219
04717-01600	176	05411-00635	203	05515-51000	73	06613-20010	79	08141-06202	52
04717-02000	74	05411-00635	207	05515-51200	70	06613-20010	83	08141-06202	175
04717-02650	54	05411-00635	211	05515-51200	217	06616-25010	77	08141-06202	207
04721-00200	170	05511-50212	131	05525-50600	272	06616-25010	81	08141-06202	211
04811-00090	293	05511-50212	302	05525-50600	363	07711-00401	111	08141-06202	226
04811-00120	170	05511-50212	322	05525-50800	190	07715-01605	61	08141-06202	262
04811-00140	65	05511-50212	361	05525-51000	113	07715-01605	65	08141-06202	271
04811-00160	168	05511-50215	103	05525-51000	127	07715-01605	170	08141-06202	300

PART NO.	PAGE	PART NO.	PAGE	PART NO.	PAGE	PART NO.	PAGE	PART NO.	PAGE
08141-06202	310	08511-01615	52	2131A008	33	36330-7531-1	94	52200-7318-1	230
08141-06202	388	08511-01615	161	2311D038	22	3679086	33	52200-7562-2	231
08141-06203	168	08511-01625	162	2311D038	26	3696036	32	52200-7563-1	231
08141-06203	170	08511-01715	269	2311D038	30	37150-3447-1	89	52200-7755-1	232
08141-06203	177	08511-01820	230	2313C041	24	37150-3447-1	131	52300-1752-1	65
08141-06203	179	08511-01825	203	2313C041	28	37150-3447-1	318	52300-1763-1	65
08141-06203	199	08511-01825	209	2313C062	24	37150-3447-1	381	52300-1892-0	347
08141-06203	203	08511-02215	139	2313H233	14	38245-2925-3	375	52300-3411-1	85
08141-06203	208	08511-02215	275	2314F002	11	38245-2925-3	377	52300-3413-1	112
08141-06203	269	08511-02215	386	2314F003	2	41051-1459-1	294	52300-7517-1	128
08141-06203	288	08511-02225	271	2314F003	26	41081-1442-1	188	52320-4288-1	130
08141-06203	292	08511-02525	265	2314F003	37	41081-1442-1	193	52320-4288-1	152
08141-06203	307	08511-02530	345	2314F007	26	41182-5151-1	114	52320-4288-1	153
08141-06203	314	08823-23826	57	2314F009	17	41182-5151-1	128	52400-1753-1	66
08141-06203	343	08823-54220	56	2314F013	7	41182-9521-2	245	52500-3187-3	112
08141-06204	138	08824-55017	56	2314H001	10	4134C072	18	52500-3215-2	103
08141-06204	163	09318-87016	89	2314H001	34	4142X098	18	52500-3215-2	112
08141-06204	177	09318-87016	94	2314H004	18	4220672	14	52500-3549-1	127
08141-06204	179	09318-87022	95	2314H004	21	4416851	20	52600-5413-1	175
08141-06204	249	09318-87023	89	2314H004	24	44366-4723-1	378	52700-7730-2	152
08141-06204	275	09318-87032	74	2314H006	19	44366-8265-2	302	52800-6157-1	284
08141-06204	285	09318-87032	98	2314H006	24	45403-4133-1	114	52849-2751-2	47
08141-06204	289	09318-87032	129	2314H007	24	4708032	11	52903-7760-1	232
08141-06204	328	09318-87057	89	2314H007	34	50727-4361-2	296	53226-2421-0	343
08141-06204	346	09318-87060	97	2314H010	5	50727-4361-2	297	53237-2653-0	288
08141-06204	386	09318-87070	129	2314H017	30	50730-3575-2	233	53237-3174-1	266
08141-06205	53	09318-87095	95	2314H019	17	50730-3575-2	237	53237-3174-1	300
08141-06205	167	09318-88070	94	2314H019	22	50800-5177-2	112	53243-3101-1	139
08141-06205	168	09318-88115	89	2314J001	15	52170-3238-1	326	53243-3101-1	275
08141-06205	188	09500-20358	294	2314J002	36	52200-1151-1	50	53243-3101-1	386
08141-06205	193	09500-20407	165	2314J003	23	52200-1151-1	161	53415-4128-1	375
08141-06302	175	09500-20478	61	2314J007	15	52200-1714-1	61	53567-1319-2	251
08141-06302	201	09500-22358	297	2314J008	23	52200-2134-1	73	53567-1319-2	394
08141-06302	216	09500-25356	188	2314J020	15	52200-3328-1	89	53567-2157-3	269
08141-06302	304	09500-25356	193	2314J204	13	52200-3328-1	119	53567-2157-3	292
08141-06302	326	09500-25408	285	2314J706	8	52200-3328-1	124	53567-3522-1	140
08141-06303	51	09500-25477	289	2314J706	12	52200-3328-1	133	53567-3621-3	208
08141-06303	164	09500-25478	51	2314J710	12	52200-3328-1	364	53567-3621-3	211
08141-06303	188	09500-25478	336	2314K161	18	52200-3328-1	366	53567-3621-3	226
08141-06303	193	09500-25478	339	2318A208	23	52200-4327-2	136	53567-4736-0	310
08141-06303	204	09500-25478	340	2318A602	11	52200-4642-1	170	53567-6313-3	140
08141-06303	336	09500-25478	347	2318A602	16	52200-4643-1	170	53582-3312-1	271
08141-06303	339	09500-28408	294	2318A602	28	52200-4651-1	170	53582-3312-1	315
08141-06303	340	09500-30458	294	2318A603	14	52200-4652-1	170	53582-3312-1	347
08141-06303	342	09500-30528	313	2318A603	33	52200-4691-1	175	53605-4422-1	310
08141-06303	347	09500-35478	85	2318A604	23	52200-4694-1	175	53650-6127-1	46
08141-06304	177	09502-55210	167	2415633	18	52200-4716-2	177	53650-6127-1	50
08141-06304	312	09502-55210	188	2415H540	18	52200-4913-	179	53650-6127-1	185
08141-06305	307	09502-55210	193	2874A014	32	52200-4914-2	179	53650-6127-1	266
08141-06306	168	09503-06210	161	31351-3714-2	346	52200-5410-1	182	53650-6127-1	378
08511-00807	269	09504-57212	161	31355-2949-1	105	52200-5415-1	182	53650-6169-1	140
08511-01012	114	09661-81750	94	31355-2949-1	107	52200-5417-2	182	53721-4375-2	302
08511-01220	114	09661-82900	94	31355-2949-1	119	52200-5418-1	182	53721-4435-0	310
08511-01220	208	09661-83100	94	31355-2949-1	124	52200-6325-1	52	53721-5318-1	257
08511-01515	229	10202-8421-1	67	31355-2949-1	366	52200-6357-3	202	53761-6126-1	105
08511-01520	265	13824-6758-1	280	32240-3446-1	190	52200-6618-1	216	53761-6126-1	107
08511-01520	361	13824-6758-1	340	3577740	32	52200-6816-1	221	53821-2219-2	262
08511-01525	219	15272-6759-1	116	3577745	32	52200-7114-2	226	53821-2221-0	261
08511-01525	300	15272-6759-1	170	3611272	33	52200-7311-1	230	53821-2234-1	258
08511-01612	114	2131A008	10	3611274	33	52200-7312-1	230	53821-2246-1	258

PART NO.	PAGE	PART NO.	PAGE	PART NO.	PAGE	PART NO.	PAGE	PART NO.	PAGE
53821-2249-1	258	53961-4115-1	298	54617-5226-1	334	56713-7313-2	230	57781-5216-1	354
53821-3119-1	285	53961-4116-2	298	54617-5518-2	199	56713-7314-1	230	57781-5217-1	354
53821-3534-1	262	53961-4312-2	305	54617-5518-2	203	56713-7315-5	230	57781-5218-1	354
53821-4119-1	298	53961-4313-2	305	54617-5518-2	208	56713-7325-2	230	57781-5227-1	355
53821-4217-3	301	53961-4314-4	305	54617-5518-2	211	56718-4645-2	170	57781-5229-1	352
53821-4316-1	304	53961-4410-0	310	54617-5519-2	199	56718-4653-1	171	57781-5234-1	355
53821-4317-2	304	53961-4417-2	311	54617-5519-2	203	56718-4657-2	171	57781-5252-2	357
53821-4449-0	310	53961-4418-0	311	54617-5519-2	208	56718-4658-1	171	57781-5259-1	358
53821-5235-0	289	53961-4419-2	311	54617-5519-2	211	56718-4659-2	171	57784-3119-1	357
53823-4117-1	298	53961-4512-1	302	54657-4423-1	234	56718-6212-2	199	57792-5253-2	357
53843-2123-0	264	53961-4516-1	302	54721-3828-1	239	56718-6212-2	203	58050-1117-1	326
53861-4431-0	310	53961-4517-1	302	54721-3865-1	234	56718-6212-2	208	58218-1155-1	124
53861-4433-0	310	53961-4518-1	302	54721-3867-1	234	56718-6212-2	211	58600-1532-1	69
53873-6172-1	321	53961-4519-1	301	54721-3867-1	236	57266-5121-1	391	58748-9565-0	231
53873-6173-1	321	53961-4521-2	302	54721-3868-1	234	57287-5113-1	391	58813-2158-1	67
53931-3242-0	73	53961-4522-1	301	54821-1734-1	285	57287-5117-1	392	58813-2158-1	336
53931-4434-0	310	53961-4522-1	302	54821-3818-2	234	57287-5119-1	392	59460-3118-1	105
53931-4435-0	310	53961-4626-1	277	54821-3818-2	238	57287-5122-1	392	59460-3118-1	107
53931-4436-0	310	53961-4626-1	318	55001-2216-1	53	57287-5126-1	392	59715-2263-1	337
53931-5226-1	298	53961-5127-0	313	55311-3155-1	64	57304-1118-1	326	62411-1426-1	199
53931-5228-1	298	53961-6115-2	316	55311-3156-1	64	57304-1118-1	336	62411-1426-1	203
53931-5432-1	304	53961-6116-2	316	55311-3156-1	128	57304-1118-1	339	62411-1426-1	208
53935-4425-0	310	53961-6117-2	316	55411-8612-1	180	57304-1118-1	340	62411-1426-1	212
53935-5437-1	304	53961-6118-2	316	55571-3145-1	349	57304-2256-4	336	62411-1426-1	226
53935-5438-1	305	53961-6182-2	322	55571-3183-0	255	57304-2256-4	339	62551-1415-1	297
53961-1193-1	243	53961-6186-1	322	55575-9785-1	232	57304-2256-4	340	62581-1823-2	61
53961-1193-1	245	53961-6187-1	322	55575-9785-1	236	57304-2261-1	336	62581-1823-2	64
53961-1193-1	313	53961-6188-1	322	55575-9785-1	311	57304-2261-1	339	62581-1823-2	171
53961-1198-3	241	53961-6189-2	322	55611-4137-2	141	57304-2261-1	340	62721-3212-1	294
53961-1516-1	247	53961-6191-1	322	55611-4137-2	149	57304-3123-3	340	63313-3227-1	167
53961-1613-1	45	53961-6193-2	322	55611-5711-1	175	57304-3153-2	342	63313-3542-1	171
53961-1613-1	130	53971-3143-1	241	56713-2813-0	67	57304-3154-1	342	66646-3229-1	188
53961-1613-1	315	53971-3143-1	287	56713-2814-2	67	57304-3155-2	342	66646-3229-1	193
53961-2159-0	255	53971-3143-1	289	56713-4655-1	170	57304-7152-1	345	70324-5427-1	165
53961-2161-0	255	53971-3143-1	314	56713-4752-0	177	57304-7262-3	314	70324-5427-1	168
53961-2164-1	255	53971-4341-1	307	56713-5413-1	175	57304-8113-2	347	70324-5427-1	347
53961-2189-0	255	54102-1254-2	78	56713-5414-5	175	57345-6322-1	351	76KP-2353	364
53961-2192-1	266	54102-1254-2	82	56713-5419-1	219	57355-3146-2	343	76KP-2353-1	364
53961-2193-1	266	54102-3669-2	181	56713-5431-1	182	57472-3133-1	363	82KC-0641	119
53961-2217-0	261	54202-3245-4	180	56713-5431-1	214	57472-3133-1	389	82KC-0641	366
53961-2218-0	261	54511-4619-3	139	56713-6312-1	50	57571-0302-2	357	82KP-3441-1	196
53961-2235-3	258	54511-4619-3	388	56713-6319-2	50	57571-0406-3	392	84612-1445-0	85
53961-2512-3	270	54513-1168-2	50	56713-6356-1	226	57613-2318-1	392	84612-1823-0	377
53961-2514-2	270	54513-1168-2	202	56713-6516-1	219	57613-2321-1	392	854F-E34TANA	1
53961-2523-1	271	54513-1168-2	219	56713-6519-3	213	57613-2326-1	392	C5420-43141	307
53961-2525-1	270	54513-1168-2	266	56713-6519-3	219	57618-5716-2	354	C5420-44511	311
53961-2526-0	284	54513-1168-2	275	56713-6519-3	224	57666-5217-1	355	C5420-53121	301
53961-2526-0	312	54513-1168-2	346	56713-6523-4	214	57666-5312-1	389	C5420-58191	196
53961-2612-2	278	54513-1168-2	352	56713-6715-2	213	57666-5623-1	359	C5510-71113	153
53961-2614-2	278	54513-1427-1	172	56713-6715-2	219	57666-5623-1	389	C7110-11411	43
53961-2615-1	278	54516-3213-1	128	56713-6716-4	219	57668-5412-1	389	C7110-15371	53
53961-2616-1	278	54611-6458-2	305	56713-6719-1	213	57781-5117-1	352	C7110-15381	53
53961-2632-0	138	54617-1212-2	47	56713-6719-1	219	57781-5118-1	352	C7110-17521	64
53961-2632-0	275	54617-1212-2	67	56713-6719-1	224	57781-5118-1	389	C7110-18222	64
53961-2632-0	386	54617-1212-2/1	47	56713-6721-1	219	57781-5119-1	352	C7110-19511	64
53961-2636-0	275	54617-1212-2/2	47	56713-6727-1	213	57781-5121-1	331	C7110-21612	73
53961-2636-0	386	54617-1212-2/3	47	56713-6727-1	224	57781-5121-1	352	C7110-22371	87
53961-3118-0	288	54617-1252-1	56	56713-7112-4	226	57781-5144-1	352	C7110-22371	102
53961-3118-1	153	54617-5226-1	156	56713-7115-1	226	57781-5147-1	352	C7110-33214	121
53961-3177-0	292	54617-5226-1	221	56713-7117-0	226	57781-5147-1	392	C7110-33214	368

PART NO.	PAGE	PART NO.	PAGE	PART NO.	PAGE	PART NO.	PAGE	PART NO.	PAGE
C7110-33426	116	C7130-23421	294	C7140-56231	360	C7210-11651	161	C7210-21763	70
C7110-33431	116	C7130-23471	294	C7140-61022	362	C7210-11723	45	C7210-21771	75
C7110-33454	116	C7130-26832	280	C7140-61112	363	C7210-11732	45	C7210-21811	73
C7110-33473	116	C7130-35131	294	C7140-61121	363	C7210-11842	161	C7210-22231	78
C7110-33483	116	C7130-35141	294	C7140-61131	363	C7210-11913	162	C7210-22231	82
C7110-33611	112	C7130-35161	294	C7140-61141	363	C7210-12225	161	C7210-22251	78
C7110-33611	117	C7130-35181	294	C7140-61162	362	C7210-12306	161	C7210-22251	82
C7110-35451	127	C7130-35211	294	C7140-61171	362	C7210-12311	47	C7210-22381	87
C7110-38232	118	C7130-35361	297	C7140-61181	362	C7210-12332	48	C7210-22433	79
C7110-38333	118	C7130-35392	297	C7140-61191	362	C7210-12361	47	C7210-22433	83
C7110-41236	117	C7130-36122	277	C7140-61231	363	C7210-12371	161	C7210-22441	79
C7110-41432	114	C7130-36131	277	C7140-68811	154	C7210-12381	161	C7210-22441	83
C7110-42862	145	C7130-41131	298	C7140-71241	363	C7210-12404	161	C7210-22462	79
C7110-42862	147	C7130-41232	298	C7140-75122	389	C7210-12422	102	C7210-22462	83
C7110-43102	142	C7130-42191	301	C7170-11211	326	C7210-12461	47	C7210-22472	79
C7110-43102	149	C7130-42221	294	C7170-15521	346	C7210-12522	162	C7210-22472	83
C7110-43231	121	C7130-42232	294	C7170-22542	337	C7210-12531	48	C7210-22491	79
C7110-43231	368	C7130-43101	304	C7170-22551	337	C7210-12541	162	C7210-22491	83
C7110-75602	152	C7130-43113	305	C7170-22591	338	C7210-12582	162	C7210-23321	79
C7110-75802	152	C7130-43141	306	C7170-22613	336	C7210-12621	162	C7210-23321	83
C7111-27661	69	C7130-43152	306	C7170-22621	336	C7210-12633	162	C7210-23331	79
C7120-38112	232	C7130-43161	306	C7170-22632	337	C7210-12642	162	C7210-23331	83
C7120-77092	311	C7130-43171	306	C7170-22643	337	C7210-12652	162	C7210-23351	79
C7120-95621	231	C7130-43181	305	C7170-31123	332	C7210-12671	162	C7210-23351	83
C7121-47131	177	C7130-43191	305	C7170-31152	332	C7210-12711	162	C7210-24221	86
C7121-47171	177	C7130-43305	307	C7170-31181	335	C7210-12723	162	C7210-24311	85
C7121-49161	179	C7130-43312	307	C7170-31222	339	C7210-12751	162	C7210-24331	85
C7121-52281	180	C7130-43332	307	C7170-31241	339	C7210-12842	45	C7210-24341	85
C7130-11341	245	C7130-43351	308	C7170-31253	339	C7210-12892	45	C7210-24414	87
C7130-11361	241	C7130-43371	308	C7170-31271	339	C7210-15361	53	C7210-24442	77
C7130-12031	297	C7130-43392	308	C7170-65151	326	C7210-15411	56	C7210-24442	81
C7130-15431	294	C7130-43471	308	C7170-65161	326	C7210-15441	67	C7210-24454	87
C7130-16021	249	C7130-43481	308	C7170-66103	156	C7210-15512	53	C7210-24463	87
C7130-16161	43	C7130-43522	308	C7170-66112	156	C7210-15812	70	C7210-24473	87
C7130-16161	137	C7130-44152	311	C7170-71242	157	C7210-16461	59	C7210-24512	87
C7130-16161	240	C7130-45251	303	C7170-71242	335	C7210-17811	61	C7210-24523	87
C7130-16222	249	C7130-45261	303	C7170-72561	314	C7210-18351	64	C7210-24702	85
C7130-16262	262	C7130-45271	303	C7170-73241	331	C7210-21032	73	C7210-24712	85
C7130-16341	266	C7130-52591	245	C7170-75311	335	C7210-21141	70	C7210-24852	87
C7130-21261	250	C7130-61781	319	C7170-83172	156	C7210-21171	70	C7210-24861	87
C7130-21281	250	C7130-64181	140	C7180-61532	127	C7210-21232	105	C7210-25572	89
C7130-21531	255	C7130-64222	140	C7210-00301	77	C7210-21232	107	C7210-25871	133
C7130-21571	255	C7130-71171	324	C7210-00301	81	C7210-21242	105	C7210-25881	133
C7130-21581	255	C7130-81211	241	C7210-00301	87	C7210-21242	107	C7210-26101	142
C7130-21731	266	C7130-81221	241	C7210-00381	79	C7210-21252	105	C7210-26101	149
C7130-21751	266	C7130-81231	241	C7210-00381	83	C7210-21252	107	C7210-26111	142
C7130-21782	266	C7130-81241	241	C7210-00441	85	C7210-21261	105	C7210-26111	150
C7130-21811	266	C7130-91231	242	C7210-03344	105	C7210-21261	107	C7210-26121	109
C7130-21821	266	C7131-43631	140	C7210-03344	107	C7210-21313	73	C7210-26121	110
C7130-22161	261	C7140-51253	352	C7210-03412	113	C7210-21322	73	C7210-26121	142
C7130-22221	262	C7140-51662	359	C7210-03422	113	C7210-21413	72	C7210-26121	150
C7130-22324	258	C7140-52351	389	C7210-03455	114	C7210-21422	72	C7210-26131	109
C7130-22342	258	C7140-52371	354	C7210-03472	114	C7210-21453	72	C7210-26131	110
C7130-22351	259	C7140-53111	362	C7210-03492	114	C7210-21462	75	C7210-26131	142
C7130-22372	259	C7140-53111	389	C7210-06465	59	C7210-21462	113	C7210-26131	150
C7130-22382	259	C7140-53121	363	C7210-06482	59	C7210-21472	75	C7210-26232	109
C7130-22442	259	C7140-55132	364	C7210-08352	66	C7210-21481	75	C7210-26232	110
C7130-22472	259	C7140-55211	364	C7210-08361	66	C7210-21712	75	C7210-27111	67
C7130-22521	259	C7140-56112	354	C7210-08372	66	C7210-21722	75	C7210-27421	101
C7130-22741	259	C7140-56223	359	C7210-11452	162	C7210-21742	75	C7210-27431	101

PART NO.	PAGE	PART NO.	PAGE	PART NO.	PAGE	PART NO.	PAGE	PART NO.	PAGE
C7210-27811	99	C7210-33491	117	C7210-42421	162	C7220-45471	165	C7220-57184	185
C7210-27902	101	C7210-34112	133	C7210-45461	102	C7220-45491	165	C7220-57193	186
C7210-27951	101	C7210-34143	366	C7210-45483	102	C7220-45491	166	C7220-57211	186
C7210-28431	102	C7210-34182	133	C7210-51251	162	C7220-45541	167	C7220-58114	187
C7210-28512	102	C7210-34213	119	C7210-75731	45	C7220-45561	165	C7220-58114	192
C7210-28532	102	C7210-34241	119	C7210-75731	131	C7220-45581	167	C7220-58121	188
C7210-28612	102	C7210-34332	119	C7210-81122	122	C7220-45591	166	C7220-58121	193
C7210-28632	102	C7210-34351	119	C7210-81122	369	C7220-45641	166	C7220-58144	188
C7210-28805	103	C7210-34351	366	C7210-81161	136	C7220-45691	167	C7220-58144	193
C7210-28815	103	C7210-34361	119	C7210-81231	136	C7220-46162	168	C7220-58251	188
C7210-28826	103	C7210-34361	366	C7210-81251	136	C7220-46171	168	C7220-58251	193
C7210-28843	103	C7210-34412	133	C7210-81261	136	C7220-46181	168	C7220-58263	188
C7210-28857	104	C7210-34421	133	C7210-87822	121	C7220-46221	168	C7220-58263	193
C7210-28863	101	C7210-34432	122	C7210-91023	75	C7220-46251	168	C7220-58272	188
C7210-28982	104	C7210-34442	122	C7210-91201	142	C7220-46281	168	C7220-58272	193
C7210-30201	77	C7210-34461001	366	C7210-91201	150	C7220-46411	171	C7220-58281	188
C7210-30201	81	C7210-34463	119	C7210-91211	142	C7220-46722	172	C7220-58281	193
C7210-30301	77	C7210-34463	366	C7210-91221	142	C7220-46732	172	C7220-58291	188
C7210-30301	81	C7210-34472	366	C7210-92311	142	C7220-46812	175	C7220-58291	194
C7210-31122	105	C7210-34481	366	C7210-92311	145	C7220-46821	175	C7220-58302	187
C7210-31122	107	C7210-34521	121	C7210-92311	147	C7220-46833	175	C7220-58302	192
C7210-31214	111	C7210-34521	368	C7210-92311	150	C7220-46851	175	C7220-58313	187
C7210-31224	111	C7210-34532	121	C7210-92311001	143	C7220-46882	175	C7220-58313	192
C7210-31231	111	C7210-34532	368	C7210-92311001	147	C7220-47105	176	C7220-58331	187
C7210-31253	111	C7210-34542	121	C7210-92311001	150	C7220-47141	177	C7220-58331	192
C7210-31263	111	C7210-34584	121	C7210-92411	145	C7220-47151	177	C7220-58361	188
C7210-31271	111	C7210-35123	124	C7210-92411	147	C7220-47541	177	C7220-58361	194
C7210-31331	111	C7210-35132	125	C7210-92411001	148	C7220-48141	178	C7220-58372	187
C7210-31453	128	C7210-35142	125	C7210-97103	131	C7220-48192	178	C7220-58372	192
C7210-31462	114	C7210-35221	124	C7210-97201	143	C7220-49111	179	C7220-58391	187
C7210-31514	131	C7210-35272	124	C7210-97201	151	C7220-49181	179	C7220-58391	192
C7210-31524	131	C7210-35282	125	C7210-97201	154	C7220-51121	188	C7220-58411	188
C7210-31544	130	C7210-35352	125	C7210-97201	272	C7220-51121	193	C7220-58411	194
C7210-31555	131	C7210-35391	124	C7210-97201	283	C7220-52112	181	C7220-59313	196
C7210-31562	131	C7210-35413	133	C7210-98302	145	C7220-52233	180	C7220-59343	196
C7210-31582	131	C7210-35444	124	C7210-98302	148	C7220-52243	180	C7220-59352	196
C7210-31594	132	C7210-35511	122	C7210-98302	153	C7220-52253	180	C7220-59451	197
C7210-31622	132	C7210-35511	369	C7210-98302	156	C7220-52263	180	C7220-59471	197
C7210-31632	132	C7210-35631	124	C7210-98311	148	C7220-52283	180	C7220-61211	190
C7210-31643	131	C7210-35652	124	C7210-98311	153	C7220-53572	196	C7220-61242	199
C7210-31652	132	C7210-35672	125	C7210-98311	156	C7220-53581	196	C7220-61242	203
C7210-31693	130	C7210-36151	125	C7214-11931	43	C7220-54011	182	C7220-61242	208
C7210-31752	132	C7210-37201	130	C7214-21131	70	C7220-54102	213	C7220-61242	212
C7210-31761	131	C7210-37211	130	C7214-21331	74	C7220-54102	224	C7220-61261	199
C7210-31811	112	C7210-37221	130	C7214-25742	89	C7220-54111	175	C7220-61261	203
C7210-31852	112	C7210-37231	130	C7214-25991	74	C7220-54192	213	C7220-61261	208
C7210-32113	112	C7210-38116	127	C7220-13171	198	C7220-54221	182	C7220-61411	212
C7210-32162	128	C7210-38192	127	C7220-13171	206	C7220-54231	183	C7220-61631	199
C7210-32515	114	C7210-38224	127	C7220-13171	315	C7220-55112	185	C7220-61631	203
C7210-32551	113	C7210-38233	127	C7220-13171	386	C7220-55123	185	C7220-61631	208
C7210-32692	118	C7210-38332	133	C7220-28212	46	C7220-55132	185	C7220-61631	212
C7210-32952	113	C7210-38341	133	C7220-28222	46	C7220-55143	185	C7220-62112	199
C7210-33113	119	C7210-38351	133	C7220-31411	172	C7220-55223	185	C7220-62112	203
C7210-33113	366	C7210-38511	119	C7220-45131	164	C7220-55235	185	C7220-62112	208
C7210-33122	119	C7210-38511	124	C7220-45141	164	C7220-55243	190	C7220-62112	212
C7210-33122	366	C7210-38511	366	C7220-45162	164	C7220-55251	185	C7220-62243	199
C7210-33133	119	C7210-38511	378	C7220-45341	165	C7220-55321	190	C7220-62243	203
C7210-33133	366	C7210-38521	122	C7220-45381	165	C7220-56121	190	C7220-62243	208
C7210-33142	119	C7210-38521	369	C7220-45391	165	C7220-56152	171	C7220-62243	212
C7210-33483	117	C7210-41133	76	C7220-45411	165	C7220-56252	185	C7220-62713	206

PART NO.	PAGE	PART NO.	PAGE	PART NO.	PAGE	PART NO.	PAGE	PART NO.	PAGE
C7220-62732	210	C7220-71221	217	C7230-11861	387	C7230-25394	271	C7230-31601	288
C7220-63162	198	C7220-71221	227	C7230-11912	242	C7230-25522	274	C7230-31622	289
C7220-63191	200	C7220-71231	226	C7230-12432	319	C7230-25541	274	C7230-31631	289
C7220-63191	204	C7220-71242	226	C7230-12472	319	C7230-25571	276	C7230-31661	289
C7220-63211	50	C7220-71253	227	C7230-12482	319	C7230-25571	387	C7230-31672	290
C7220-63211	198	C7220-71402	226	C7230-13114	266	C7230-25583	271	C7230-31681	289
C7220-63211	202	C7220-73162	230	C7230-15122	247	C7230-25591	274	C7230-31722	292
C7220-63211	206	C7220-75611	231	C7230-15212	137	C7230-25712	387	C7230-31731	292
C7220-63211	219	C7220-77101	232	C7230-15212	240	C7230-25721	276	C7230-31752	292
C7220-63402	200	C7220-77131	232	C7230-15222	137	C7230-25721	387	C7230-31781	292
C7220-63402	204	C7220-77161	237	C7230-15222	240	C7230-25731	276	C7230-31791	292
C7220-63402	208	C7220-77171	238	C7230-16101	249	C7230-25731	387	C7230-31821	292
C7220-63502	200	C7220-77181	235	C7230-16142	137	C7230-25761	275	C7230-31833	292
C7220-63502	204	C7220-77181	237	C7230-16142	240	C7230-25761	387	C7230-35241	294
C7220-63512	204	C7220-77221	233	C7230-16212	249	C7230-25771	276	C7230-35272	294
C7220-63552	204	C7220-77241	233	C7230-16232	249	C7230-25771	387	C7230-41115	298
C7220-63561	200	C7220-77251	233	C7230-16252	249	C7230-26031	139	C7230-41121	298
C7220-63561	204	C7220-77271	233	C7230-21292	266	C7230-26131	278	C7230-41241	298
C7220-63561	208	C7220-77281	235	C7230-21511	255	C7230-26171	278	C7230-42152	301
C7220-63582	204	C7220-77281	236	C7230-21543	255	C7230-26181	279	C7230-42512	301
C7220-63592	204	C7220-77291	233	C7230-21552	255	C7230-26201	138	C7230-43202	304
C7220-63642	199	C7220-77311	235	C7230-21621	256	C7230-26311	138	C7230-43381	308
C7220-63642	204	C7220-77351	235	C7230-21631	256	C7230-26331	139	C7230-43402	309
C7220-63642	209	C7220-77351	238	C7230-21631	264	C7230-26351	139	C7230-45101	303
C7220-63661	204	C7220-77381	233	C7230-21713	266	C7230-26361	139	C7230-45111	303
C7220-64112	210	C7220-77381	236	C7230-21723	266	C7230-26371	138	C7230-51131	312
C7220-64161	206	C7220-77391	235	C7230-21761	267	C7230-26381	139	C7230-51142	312
C7220-64161	210	C7220-77421	235	C7230-21771	267	C7230-26391	139	C7230-51171	312
C7220-64221	210	C7220-77421	236	C7230-21841	267	C7230-26422	280	C7230-51205	312
C7220-65131	213	C7220-77441	235	C7230-21871	267	C7230-26434	280	C7230-51211	313
C7220-65141	214	C7220-77451	235	C7230-21913	267	C7230-26454	280	C7230-51233	313
C7220-65141	225	C7220-77461	235	C7230-21944	256	C7230-26461	280	C7230-51243	313
C7220-65181	214	C7220-77471	235	C7230-21983	256	C7230-26473	280	C7230-51251	313
C7220-65521	214	C7220-77481	235	C7230-22111	262	C7230-26481	280	C7230-51262	313
C7220-65582	170	C7220-77551	236	C7230-22131	262	C7230-26591	280	C7230-51291	313
C7220-66104	215	C7220-77571	235	C7230-22334	259	C7230-26813	280	C7230-51411	313
C7220-66112	216	C7220-77571	236	C7230-22372	259	C7230-26821	281	C7230-52232	314
C7220-66143	216	C7220-77581	238	C7230-22391	259	C7230-26861	272	C7230-52242	314
C7220-66181	216	C7220-77671	236	C7230-25072	387	C7230-26871	272	C7230-52251	314
C7220-66191	216	C7220-77711	236	C7230-25131	270	C7230-26871	283	C7230-61111	316
C7220-66222	223	C7220-77801	236	C7230-25151	270	C7230-26891	272	C7230-61322	301
C7220-66243	219	C7220-77811	236	C7230-25171	270	C7230-26891	283	C7230-61332	301
C7220-66252	216	C7220-81151	239	C7230-25213	270	C7230-27112	281	C7230-61432	319
C7220-66261	216	C7220-81171	239	C7230-25222	271	C7230-30511	288	C7230-61451	319
C7220-66271	216	C7220-81211	239	C7230-25231	271	C7230-30613	289	C7230-61484	319
C7220-66313	216	C7220-81231	140	C7230-25241	270	C7230-31011	287	C7230-61523	319
C7220-66802	219	C7220-81231	239	C7230-25241	274	C7230-31064	288	C7230-61531	319
C7220-67131	219	C7220-81231	351	C7230-25241	276	C7230-31241	284	C7230-61551	319
C7220-67131	225	C7220-81231	365	C7230-25241	387	C7230-31251	284	C7230-61611	319
C7220-68131	221	C7220-81251	239	C7230-25251	271	C7230-31261	285	C7230-61712	321
C7220-68151	217	C7220-92101	152	C7230-25273	272	C7230-31272	284	C7230-61771	320
C7220-68162	216	C7220-98102	152	C7230-25312	272	C7230-31281	284	C7230-61781	320
C7220-68211	216	C7222-69201	50	C7230-25322	272	C7230-31301	287	C7230-61793	320
C7220-68262	222	C7230-10212	266	C7230-25322	283	C7230-31312	287	C7230-61813	322
C7220-68272	216	C7230-11212	266	C7230-25331	275	C7230-31322	287	C7230-62221	292
C7220-68514	218	C7230-11233	137	C7230-25331	387	C7230-31333	285	C7230-62281	313
C7220-69711	224	C7230-11233	240	C7230-25381	274	C7230-31342	285	C7230-71121	324
C7220-71132	227	C7230-11691	243	C7230-25381	276	C7230-31361	287	C7230-71131	324
C7220-71182	227	C7230-11741	243	C7230-25381	387	C7230-31551	289	C7230-71142	324
C7220-71191	227	C7230-11851	387	C7230-25394	52	C7230-31561	289	C7230-71151	324

PART NO.	PAGE	PART NO.	PAGE	PART NO.	PAGE	PART NO.	PAGE	PART NO.	PAGE
C7230-71161	387	C7270-81223	347	C7280-42141	373	C7323-54162	183	C7612-31142	367
C7230-71211	387	C7270-81251	351	C7280-42151	371	C7323-54162	214	C7613-26931	94
C7230-72642	314	C7270-81281	351	C7280-42151	373	C7323-54162	219	C7620-46461	171
C7230-81211	140	C7270-81291	351	C7280-42151	379	C7323-65101	183	C7620-46471	171
C7230-81221	140	C7270-81322	347	C7280-42161	371	C7323-65101	219	C7620-46481	171
C7234-26903	138	C7270-81334	347	C7280-42161	373	C7323-67172	219	C7620-46561	171
C7240-52452	358	C7270-81352	349	C7280-42161	379	C7323-67182	220	C7620-47111	177
C7240-53202	361	C7270-81442	347	C7280-42171	371	C7323-71121	227	C7620-47511	177
C7240-53211	361	C7270-81511	351	C7280-42181	371	C7330-05321	392	C7620-47531	177
C7240-53221	361	C7270-81521	351	C7280-42311	373	C7330-21881	256	C7633-04273	242
C7240-53232	361	C7270-82132	99	C7280-42321	373	C7330-25161	270	C7633-30471	289
C7240-55191	364	C7270-91301	156	C7280-42412	373	C7330-25261	270	C7633-31271	285
C7240-55201	364	C7270-91301	343	C7280-42421	373	C7330-25261	292	C7633-31353	285
C7240-55222	353	C7270-95504	394	C7280-42431	374	C7330-35381	296	C7633-31371	287
C7240-56212	360	C7270-97301	335	C7280-43533	375	C7330-43161	305	C7633-31391	259
C7240-75121	364	C7270-98402	157	C7280-43581	375	C7330-43171	305	C7633-31391	285
C7240-81211	365	C7280-03111	107	C7280-43592	375	C7330-44121	311	C7633-31411	287
C7270-11371	156	C7280-12231	373	C7280-44112	375	C7330-44131	311	C7633-31421	287
C7270-13352	347	C7280-12251	373	C7280-45841	377	C7330-44141	311	C7633-31451	285
C7270-16401	326	C7280-16121	381	C7280-45851	377	C7330-44151	311	C7633-31511	285
C7270-22203	346	C7280-16152	380	C7280-45861	377	C7330-44162	311	C7633-31521	285
C7270-22513	336	C7280-16171	380	C7280-45871	377	C7330-45131	303	C7633-31532	286
C7270-22522	337	C7280-16181	380	C7280-46111	378	C7330-53541	301	C7633-31542	286
C7270-22531	337	C7280-21251	107	C7280-47111	379	C7330-61141	316	C7633-31571	289
C7270-22531	339	C7280-26211	109	C7280-49111	378	C7331-11681	301	C7633-31581	286
C7270-22531	341	C7280-26211	110	C7280-49123	378	C7331-22141	262	C7633-31611	290
C7270-22541	339	C7280-26221	110	C7280-49132	378	C7331-22151	262	C7633-31631	290
C7270-22541	341	C7280-26242	110	C7280-49143	378	C7331-22191	262	C7633-31641	290
C7270-22571	337	C7280-33141	367	C7280-50041	381	C7331-22311	259	C7633-31651	289
C7270-22571	339	C7280-34211	366	C7280-86181	380	C7331-22553	259	C7640-70004	388
C7270-22571	341	C7280-34331	367	C7280-86191	380	C7331-22561	259	C7640-74133	389
C7270-23122	347	C7280-34442	369	C7280-89131	379	C7331-31831	292	C7670-11573	326
C7270-31132	335	C7280-34451	369	C7280-89211	379	C7340-42281	357	C7670-11573001	326
C7270-31142	335	C7280-38322	382	C7280-89541	374	C7340-51231	392	C7680-12281	375
C7270-31162	335	C7280-38361	135	C7290-21111	394	C7340-51411	393	C7690-25853	47
C7270-31211	335	C7280-38371	382	C7290-21141	394	C7340-52491	353	C7690-26101	109
C7270-31221	335	C7280-38381	135	C7290-21321	251	C7372-71511	345	C7690-26101	110
C7270-31305	338	C7280-38391	382	C7290-21321	394	C7610-03242	114	C7690-26101	142
C7270-31322	341	C7280-38423	382	C7290-23002	391	C7610-03251	114	C7690-26101	150
C7270-31331	339	C7280-38432	107	C7290-23221	392	C7610-03352	114	C7690-68811	145
C7270-31403	340	C7280-38441	382	C7290-51153	392	C7610-03361	115	C7690-68811	148
C7270-31524	343	C7280-39723	108	C7290-51351	392	C7610-21431	94	C7690-68811	348
C7270-31563	343	C7280-39731	369	C7290-51371	392	C7610-31291	136	C7710-43223	121
C7270-31573	343	C7280-41216	370	C7290-51422	392	C7610-31291	140	C7710-43223	368
C7270-31643	343	C7280-41312	370	C7290-72001	391	C7610-31831	128	C7710-43403	145
C7270-32501	345	C7280-41321	370	C7290-87111	394	C7610-33242	122	C7710-43403	148
C7270-35103	343	C7280-41413	370	C7310-17404	67	C7610-33242	369	C7710-43403	348
C7270-37101	345	C7280-41423	370	C7310-61421	186	C7610-33251	122	C7714-34171	122
C7270-52221	326	C7280-41434	371	C7310-61421	320	C7610-33251	369	C7714-34171	369
C7270-71111	345	C7280-41442	371	C7310-61421	364	C7610-43231	136	C7730-42321	290
C7270-72171	350	C7280-41452	371	C7310-87461	140	C7610-43451	136	C7770-11374	158
C7270-73222	331	C7280-41462	371	C7320-11411	140	C7610-43451	239	C7770-31583	343
C7270-73272	331	C7280-41472	371	C7320-11411	351	C7610-55851	239	C7770-31592	343
C7270-73281	331	C7280-41481	371	C7320-47551	177	C7610-62191	140	C7770-31622	343
C7270-81006	346	C7280-41511	371	C7320-47561	177	C7610-64181	140	C7770-32671	349
C7270-81114	347	C7280-41711	371	C7320-47571	177	C7610-71231	363	C7770-42432	394
C7270-81122	347	C7280-41721	371	C7320-71281	227	C7610-71231	389	C7770-73221	348
C7270-81141	347	C7280-42112	373	C7320-71291	227	C7611-41211	143	C7770-73231	349
C7270-81151	347	C7280-42122	373	C7320-71301	227	C7611-41211	151	C7774-31231	341
C7270-81211	351	C7280-42131	373	C7320-73221	230	C7612-31142	119	C7810-23146	79

PART NO.	PAGE	PART NO.	PAGE	PART NO.	PAGE	PART NO.	PAGE	PART NO.	PAGE
C7810-23146	83	C7910-17572	55	C9110-13842	51	C9110-17312	61	C9110-25531	90
C7810-24242	79	C7910-17581	54	C9110-13851	51	C9110-17331	61	C9110-25542	90
C7810-24242	83	C7910-17591	64	C9110-13862	51	C9110-17351	61	C9110-25552	90
C7810-24271	79	C7910-18213	54	C9110-13881	51	C9110-17361	62	C9110-25561	90
C7810-24271	83	C7910-21121	351	C9110-13902	51	C9110-17541	64	C9110-25571	90
C7810-24292	86	C7910-27511	47	C9110-13912	51	C9110-17611	65	C9110-25581	90
C7810-24373	86	C7910-27633	69	C9110-13921	51	C9110-17661	58	C9110-25592	90
C7810-24382	86	C7910-32241	128	C9110-13931	51	C9110-17671	58	C9110-25611	90
C7810-28951	103	C7910-32251	128	C9110-13951	51	C9110-17681	58	C9110-25611	94
C7810-31931	277	C7910-32251	349	C9110-13961	51	C9110-17821	58	C9110-25621	90
C7830-35121	294	C7910-42211	301	C9110-13971	52	C9110-18152	65	C9110-25631	90
C7830-35221	294	C7910-43372	136	C9110-15112	54	C9110-18161	65	C9110-25642	90
C7830-35231	295	C7910-43611	140	C9110-15122	55	C9110-18171	65	C9110-25651	90
C7830-35251	295	C7910-43651	136	C9110-15131	55	C9110-18181	65	C9110-25661	90
C7830-35261	295	C7910-43814	136	C9110-15212	55	C9110-18191	65	C9110-25671	90
C7830-35282	295	C7910-45261	47	C9110-15231	55	C9110-18211	65	C9110-25681	90
C7830-35293	295	C7910-57331	57	C9110-15251	55	C9110-18221	65	C9110-25691	90
C7830-35421	295	C7910-63041	43	C9110-15331	69	C9110-18231	65	C9110-25722	90
C7840-51152	353	C7910-95382	85	C9110-15421	57	C9110-18251	65	C9110-25731	90
C7840-51162	353	C7930-51021	270	C9110-15522	56	C9110-18332	65	C9110-25751	91
C7840-51221	394	C7970-81192	347	C9110-15532	56	C9110-18341	65	C9110-25761	91
C7840-51311	353	C9110-03231	108	C9110-15542	56	C9110-18411	68	C9110-25771	91
C7840-51781	389	C9110-03232	105	C9110-15552	56	C9110-19211	58	C9110-25781	133
C7840-52111	355	C9110-03462	115	C9110-15561	56	C9110-19312	66	C9110-25791	133
C7840-52121	355	C9110-03521	56	C9110-15571	56	C9110-19411	66	C9110-25841	91
C7840-52221	356	C9110-06171	58	C9110-15581	56	C9110-19611	66	C9110-25851	97
C7840-56141	389	C9110-06181	58	C9110-15591	56	C9110-21112	70	C9110-25861	97
C7840-58111	389	C9110-06251	59	C9110-15611	57	C9110-21151	74	C9110-25921	91
C7840-71111	389	C9110-06471	59	C9110-15621	57	C9110-21161	74	C9110-25931	123
C7840-71121	389	C9110-08381	66	C9110-15631	57	C9110-21182	70	C9110-25961	97
C7840-71131	389	C9110-11021	69	C9110-15641	57	C9110-21192	70	C9110-25981	97
C7840-72112	389	C9110-11152	43	C9110-15651	57	C9110-21211	132	C9110-25991	97
C7840-72121	389	C9110-11162	43	C9110-15661	57	C9110-21511	85	C9110-26111	129
C7840-72131	389	C9110-11202	45	C9110-15671	56	C9110-21521	129	C9110-26191	129
C7840-72152	390	C9110-11421	44	C9110-15691	57	C9110-21751	70	C9110-26271	60
C7840-72181	390	C9110-11432	44	C9110-15711	57	C9110-21791	70	C9110-26512	92
C7840-72202	390	C9110-11711	45	C9110-15961	66	C9110-22002	77	C9110-26552	92
C7840-72221	390	C9110-11771	68	C9110-16111	57	C9110-22111	77	C9110-26572	92
C7840-74112	390	C9110-11881	46	C9110-16121	57	C9110-22141	77	C9110-26582	92
C7840-74141	390	C9110-12012	46	C9110-16141	57	C9110-22141	81	C9110-26592	92
C7870-11122	326	C9110-12202	160	C9110-16161	58	C9110-22151	77	C9110-26621	92
C7870-11161	326	C9110-12211	162	C9110-16211	59	C9110-22151	81	C9110-26631	92
C7870-11222	331	C9110-12502	47	C9110-16332	59	C9110-23002	81	C9110-26732	94
C7870-22132	328	C9110-12511	48	C9110-16412	59	C9110-23111	81	C9110-26752	94
C7870-31601	344	C9110-12602	162	C9110-16451	59	C9110-24202	85	C9110-26882	44
C7870-41782	245	C9110-12612	163	C9110-16471	59	C9110-24212	86	C9110-26922	92
C7870-41782	314	C9110-12662	163	C9110-16481	59	C9110-24231	86	C9110-26962	92
C7870-71141	345	C9110-12772	163	C9110-16491	60	C9110-24241	86	C9110-26972	92
C7910-08391	66	C9110-12912	48	C9110-16532	64	C9110-24351	86	C9110-27101	98
C7910-11121	140	C9110-12951	48	C9110-16542	64	C9110-24491	87	C9110-27311	98
C7910-11414	45	C9110-12961	44	C9110-16612	64	C9110-24591	87	C9110-27321	98
C7910-11484	43	C9110-12972	48	C9110-16622	64	C9110-25111	88	C9110-27341	98
C7910-13152	43	C9110-12982	49	C9110-17111	61	C9110-25121	88	C9110-27351	98
C7910-15141	67	C9110-13632	51	C9110-17121	61	C9110-25131	88	C9110-27371	98
C7910-15421	56	C9110-13702	50	C9110-17131	64	C9110-25141	88	C9110-27381	98
C7910-16552	64	C9110-13712	51	C9110-17151	61	C9110-25162	88	C9110-27391	123
C7910-16562	64	C9110-13741	51	C9110-17212	64	C9110-25201	89	C9110-27411	101
C7910-17371	61	C9110-13751	51	C9110-17222	64	C9110-25441	89	C9110-27442	99
C7910-17401	68	C9110-13812	52	C9110-17251	60	C9110-25511	89	C9110-27512	99
C7910-17551	64	C9110-13822	52	C9110-17261	60	C9110-25521	90	C9110-27521	102

PART NO.	PAGE	PART NO.	PAGE	PART NO.	PAGE	PART NO.	PAGE	PART NO.	PAGE
C9110-27611	98	C9110-35232	124	C9120-46241	169	C9120-59101	195	C9120-64551	212
C9110-27702	94	C9110-35331	125	C9120-46261	169	C9120-59211	197	C9120-64591	212
C9110-27711	95	C9110-35341	125	C9120-46491	171	C9120-59401	197	C9120-64651	212
C9110-27721	95	C9110-35362	125	C9120-46741	172	C9120-59431	197	C9120-64721	212
C9110-27741	95	C9110-35421	125	C9120-46801	173	C9120-59511	196	C9120-65011	214
C9110-27751	95	C9110-35502	125	C9120-46891	175	C9120-59521	196	C9120-65102	213
C9110-27762	95	C9110-35521	122	C9120-46901	174	C9120-59531	197	C9120-65111	214
C9110-27801	99	C9110-35531	134	C9120-46931	174	C9120-59542	197	C9120-65122	214
C9110-28201	95	C9110-35541	122	C9120-48101	178	C9120-59701	196	C9120-65151	214
C9110-28232	95	C9110-35541	369	C9120-48111	178	C9120-59801	197	C9120-65201	214
C9110-28241	95	C9110-35572	122	C9120-48131	178	C9120-61102	198	C9120-65751	214
C9110-28251	95	C9110-35572	369	C9120-48541	214	C9120-61111	200	C9120-66171	217
C9110-28261	95	C9110-35582	122	C9120-49101	179	C9120-61141	200	C9120-67011	220
C9110-28271	95	C9110-35582	369	C9120-49171	179	C9120-61172	200	C9120-67102	218
C9110-28281	95	C9110-35621	125	C9120-51112	180	C9120-61172	204	C9120-67112	220
C9110-28291	95	C9110-35641	126	C9120-52101	181	C9120-61191	200	C9120-67122	220
C9110-28311	95	C9110-35712	126	C9120-52121	181	C9120-61191	204	C9120-67211	220
C9110-28321	95	C9110-36112	126	C9120-52181	181	C9120-61191	208	C9120-67221	220
C9110-28341	99	C9110-36122	126	C9120-52291	181	C9120-61231	200	C9120-67291	220
C9110-28351	99	C9110-41141	76	C9120-52311	181	C9120-61251	200	C9120-67511	220
C9110-28361	99	C9110-62091	60	C9120-53111	183	C9120-61261	200	C9120-67521	220
C9110-28372	99	C9110-66601	52	C9120-53121	183	C9120-61312	201	C9120-67821	220
C9110-28382	99	C9110-72291	70	C9120-53131	183	C9120-61341	201	C9120-67831	220
C9110-28641	99	C9110-77111	117	C9120-53141	183	C9120-61352	200	C9120-67861	220
C9110-28651	99	C9110-91401	143	C9120-53151	183	C9120-61371	200	C9120-68101	217
C9110-28661	99	C9110-91401	151	C9120-53161	183	C9120-61471	200	C9120-68112	222
C9110-28671	99	C9120-36212	200	C9120-53171	183	C9120-61702	200	C9120-68121	222
C9110-28731	99	C9120-36212	204	C9120-53181	183	C9120-62121	204	C9120-68141	217
C9110-28751	99	C9120-36212	208	C9120-53191	183	C9120-62202	202	C9120-68171	222
C9110-28761	99	C9120-41531	164	C9120-53231	183	C9120-63101	206	C9120-68191	217
C9110-28771	99	C9120-44141	171	C9120-53251	183	C9120-63121	206	C9120-68251	222
C9110-29111	91	C9120-44401	170	C9120-53331	183	C9120-63141	206	C9120-68291	222
C9110-31112	105	C9120-44441	171	C9120-53411	183	C9120-63161	206	C9120-68311	222
C9110-31302	114	C9120-45101	164	C9120-53451	183	C9120-63201	201	C9120-68341	222
C9110-31311	115	C9120-45111	164	C9120-53461	184	C9120-63211	208	C9120-68421	222
C9110-31331	115	C9120-45121	164	C9120-53471	184	C9120-63221	206	C9120-68431	222
C9110-31341	115	C9120-45151	164	C9120-53491	184	C9120-63231	209	C9120-68461	222
C9110-31361	115	C9120-45302	164	C9120-55161	186	C9120-63241	207	C9120-68472	222
C9110-31371	115	C9120-45312	165	C9120-55171	186	C9120-63302	207	C9120-68482	222
C9110-31402	130	C9120-45331	165	C9120-55311	190	C9120-63411	209	C9120-68541	222
C9110-31502	131	C9120-45351	165	C9120-56112	190	C9120-63421	209	C9120-68551	222
C9110-31511	113	C9120-45361	165	C9120-56141	190	C9120-63431	209	C9120-68571	222
C9110-31682	132	C9120-45371	165	C9120-56171	190	C9120-63532	204	C9120-68611	222
C9110-31872	118	C9120-45501	166	C9120-56181	191	C9120-63542	209	C9120-68621	222
C9110-31882	118	C9120-45511	167	C9120-56231	186	C9120-63601	205	C9120-68631	224
C9110-32502	113	C9120-45531	167	C9120-56241	186	C9120-63611	209	C9120-68641	223
C9110-32521	115	C9120-45571	167	C9120-56341	191	C9120-63621	209	C9120-68711	223
C9110-32531	115	C9120-45601	167	C9120-57131	191	C9120-63651	205	C9120-68721	223
C9110-32581	133	C9120-45611	166	C9120-57161	186	C9120-63722	209	C9120-68921	223
C9110-32611	118	C9120-45621	166	C9120-57171	186	C9120-64131	210	C9120-69051	225
C9110-32622	128	C9120-45631	167	C9120-58101	187	C9120-64151	211	C9120-69101	224
C9110-32812	132	C9120-45701	172	C9120-58151	189	C9120-64201	210	C9120-69181	225
C9110-33401	116	C9120-45711	172	C9120-58151	194	C9120-64231	210	C9120-69201	209
C9110-33461	117	C9120-45751	172	C9120-58161	189	C9120-64261	210	C9120-69511	225
C9110-33511	117	C9120-45761	172	C9120-58201	192	C9120-64281	211	C9120-69521	225
C9110-34321	134	C9120-45771	172	C9120-58211	194	C9120-64301	210	C9120-69551	225
C9110-34432	60	C9120-45791	172	C9120-58351	189	C9120-64402	211	C9120-71101	227
C9110-34491	134	C9120-46101	168	C9120-58351	194	C9120-64421	205	C9120-71111	227
C9110-35112	124	C9120-46111	168	C9120-59011	195	C9120-64512	212	C9120-71201	227
C9110-35211	124	C9120-46131	168	C9120-59022	196	C9120-64551	209	C9120-71211	228

PART NO.	PAGE	PART NO.	PAGE	PART NO.	PAGE	PART NO.	PAGE	PART NO.	PAGE
C9120-73171	230	C9130-26111	279	C9170-11141	328	CZ11-0024A	109	CZ11-0198A	56
C9120-81111	239	C9130-26221	281	C9170-11171	328	CZ11-0027A	371	CZ11-0199A	52
C9130-07111	297	C9130-26402	280	C9170-12311	330	CZ11-0028A	381	CZ11-0200A	52
C9130-10311	267	C9130-26411	281	C9170-12321	330	CZ11-0029A	70	CZ11-0201A	52
C9130-11222	240	C9130-26531	281	C9170-12951	347	CZ11-0031A	71	CZ11-0202A	52
C9130-11322	240	C9130-26542	281	C9170-13001	328	CZ11-0038A	375	CZ11-0205A	79
C9130-11331	242	C9130-26561	281	C9170-14121	327	CZ11-0041B	92	CZ11-0205A	83
C9130-11412	242	C9130-26582	281	C9170-14131	327	CZ11-0047A	120	CZ11-0208A	78
C9130-11611	242	C9130-26601	281	C9170-14202	330	CZ11-0047A	367	CZ11-0208A	82
C9130-11621	242	C9130-26701	281	C9170-14422	330	CZ11-0051A	134	CZ11-0210A	60
C9130-11631	242	C9130-26732	281	C9170-15002	331	CZ11-0052A	320	CZ11-0215A	56
C9130-11631	243	C9130-26741	281	C9170-15212	330	CZ11-0057A	122	CZ11-0218A	126
C9130-11711	243	C9130-26761	281	C9170-15222	330	CZ11-0057A	369	CZ12-0002A	209
C9130-11721	243	C9130-26771	281	C9170-16501	327	CZ11-0058A	134	CZ12-0008A	230
C9130-11731	243	C9130-26781	281	C9170-22111	329	CZ11-0070A	136	CZ12-0012A	232
C9130-11761	243	C9130-26841	281	C9170-22141	329	CZ11-0074B	122	CZ12-0014B	234
C9130-11781	243	C9130-26852	283	C9170-23102	348	CZ11-0074B	369	CZ12-0015B	236
C9130-11791	243	C9130-26861	283	C9170-23121	329	CZ11-0079A	128	CZ12-0017A	237
C9130-11811	243	C9130-26881	281	C9170-23141	329	CZ11-0081A	136	CZ12-0018A	237
C9130-11821	243	C9130-27121	281	C9170-23161	329	CZ11-0082A	48	CZ12-0019A	238
C9130-11831	243	C9130-27141	281	C9170-23202	348	CZ11-0083A	48	CZ12-0021A	197
C9130-11841	243	C9130-27881	283	C9170-31111	337	CZ11-0084A	44	CZ12-0025A	233
C9130-11851	243	C9130-31022	284	C9170-31311	337	CZ11-0089A	86	CZ12-0027A	235
C9130-11861	244	C9130-31801	292	C9170-31511	344	CZ11-0091B	77	CZ12-0029A	235
C9130-11881	244	C9130-31811	292	C9170-32561	129	CZ11-0091B	81	CZ12-0029A	237
C9130-11922	247	C9130-35171	295	C9170-32571	129	CZ11-0092B	78	CZ12-0030A	237
C9130-12191	286	C9130-35352	296	C9170-72112	350	CZ11-0092B	82	CZ12-0031A	237
C9130-13121	245	C9130-35512	297	C9170-72152	350	CZ11-0093B	78	CZ12-0032A	237
C9130-13132	245	C9130-35541	297	C9170-72252	350	CZ11-0093B	82	CZ12-0033A	237
C9130-13142	245	C9130-35552	297	C9170-73212	348	CZ11-0094A	80	CZ12-0034A	237
C9130-13151	245	C9130-35562	297	C9170-73251	349	CZ11-0094A	84	CZ12-0036A	237
C9130-13162	245	C9130-36111	277	C9170-73262	331	CZ11-0095A	78	CZ12-0037A	237
C9130-15111	247	C9130-39121	257	C9170-74251	349	CZ11-0095A	82	CZ12-0039A	237
C9130-15131	247	C9130-42111	301	C9170-75331	335	CZ11-0096A	79	CZ12-0040A	237
C9130-15142	247	C9130-42122	301	C9170-81191	351	CZ11-0096A	83	CZ12-0041A	235
C9130-16131	249	C9130-42221	301	C9170-81241	347	CZ11-0097A	80	CZ12-0041A	237
C9130-16242	267	C9130-51101	313	C9170-82121	100	CZ11-0097A	84	CZ12-0043A	237
C9130-21111	250	C9130-52101	314	C9180-03201	108	CZ11-0099A	79	CZ12-0044A	238
C9130-21121	250	C9130-61121	317	C9180-11001	108	CZ11-0099A	83	CZ12-0045A	238
C9130-21132	250	C9130-61462	320	C9180-12002	374	CZ11-0101A	78	CZ12-0050A	222
C9130-21141	250	C9130-61471	320	C9180-16111	384	CZ11-0101A	82	CZ12-0051A	239
C9130-21152	250	C9130-61492	320	C9180-16161	380	CZ11-0102A	78	CZ12-0052A	209
C9130-21212	264	C9130-61741	320	C9180-16191	381	CZ11-0102A	82	CZ12-0054A	237
C9130-21311	251	C9130-65141	268	C9180-16511	384	CZ11-0103A	78	CZ12-0056A	237
C9130-21332	251	C9130-68191	323	C9180-32112	384	CZ11-0103A	82	CZ13-0005A	282
C9130-22121	262	C9130-68211	323	C9180-32121	384	CZ11-0139A	96	CZ13-0009A	264
C9130-22301	258	C9130-71111	324	C9180-35521	369	CZ11-0140A	375	CZ13-0015B	262
C9130-22481	259	C9130-71191	324	C9180-42241	374	CZ11-0143A	375	CZ13-0021A	263
C9130-22511	259	C9130-72512	245	C9180-87291	384	CZ11-0147A	126	CZ13-0022A	262
C9130-25011	269	C9130-72522	318	CE11-0010A	104	CZ11-0148A	382	CZ13-0025B	251
C9130-25052	274	C9130-72562	245	CE11-0011A	91	CZ11-0149A	96	CZ13-0028A	324
C9130-25071	276	C9130-72581	318	CE14-0005A	354	CZ11-0166A	105	CZ13-0031A	282
C9130-25111	270	C9130-72592	318	CE14-0010A	354	CZ11-0167A	49	CZ13-0033A	296
C9130-25191	270	C9130-72612	314	CE14-0011A	354	CZ11-0172A	53	CZ13-0034A	295
C9130-25391	163	C9140-51101	353	CE14-0012A	354	CZ11-0174A	128	CZ13-0035A	247
C9130-25391	315	C9140-51252	353	CE14-0013A	354	CZ11-0176A	122	CZ13-0037A	315
C9130-25512	274	C9140-51431	353	CE14-0014A	354	CZ11-0176A	369	CZ13-0040A	268
C9130-25711	244	C9140-55101	364	CE14-0015A	354	CZ11-0184A	48	CZ13-0041A	268
C9130-25711	276	C9140-55111	364	CZ11-0004A	72	CZ11-0187A	110	CZ13-0042A	272
C9130-26102	278	C9170-00112	325	CZ11-0021A	371	CZ11-0196A	93	CZ13-0043B	283

PART NO.	PAGE	PART NO.	PAGE	PART NO.	PAGE	PART NO.	PAGE	PART NO.	PAGE
CZ13-0046A	323	CZ15-0023A	148	K2400-46212	153	T401582	4	T411956	37
CZ13-0047A	320	CZ15-0025A	268	K5200-06161	390	T401738	17	T411957	24
CZ13-0049B	293	CZ15-0026A	157	P5171-46961	48	T407752	40	T411969	34
CZ13-0050A	140	CZ15-0027A	152	P5171-81451	353	T410359	40	T411971	19
CZ13-0055B	242	CZ15-0028A	152	P5171-83131	45	T410501	11	T411973	11
CZ13-0074A	322	CZ17-0003B	350	P5370-11212	48	T410501	33	T412054	34
CZ13-0081A	318	CZ17-0006A	350	P5370-63222	111	T410586	35	T412056	34
CZ13-0085A	247	CZ17-0007B	350	P5370-63222	126	T410730	32	T412070	21
CZ13-0086A	318	CZ17-0011B	327	P5370-76142	146	T410736	33	T412083	31
CZ13-0087A	137	CZ17-0012B	330	P5370-76142	148	T410737	33	T412084	40
CZ13-0090A	137	CZ17-0014A	330	P5370-76142	154	T410895	21	T412085	19
CZ13-0097A	267	CZ17-0027A	325	P5370-76142	348	T411314	16	T412164	15
CZ13-0099A	320	CZ17-0031A	126	P5370-82551	105	T411315	16	T412167	21
CZ13-0102A	298	CZ17-0031A	350	P5370-82551	158	T411318	16	T412172	30
CZ13-0103A	299	CZ17-0033A	350	P5370-82551	214	T411321	16	T412174	21
CZ13-0120A	140	CZ18-0009B	105	P5370-82551	220	T411358	16	T412189	25
CZ13-0124A	320	CZ18-0010A	382	P5370-82551	235	T411361	16	T412190	23
CZ13-0127A	320	CZ18-0032A	384	P5370-82551	238	T411758	8	T412193	4
CZ13-0131A	279	CZ18-0034A	111	P5370-82551	250	T411760	5	T412207	15
CZ13-0132A	279	CZ18-0043A	126	P5370-82551	381	T411762	8	T412253	24
CZ13-0133A	282	CZ18-0045A	126	P5370-85222	163	T411765	3	T412304	11
CZ13-0138A	301	CZ18-0049A	383	P5370-85301	350	T411773	3	T412306	21
CZ13-0139A	137	CZ18-0050A	383	P6270-16131	55	T411784	8	T412307	30
CZ13-0139A	240	CZ18-0053A	383	P6270-32232	143	T411791	5	T412308	3
CZ14-0001A	357	CZ18-0054A	383	P6270-32232	147	T411791	24	T412312	2
CZ14-0004A	363	CZ18-0055A	383	P6270-32232	150	T411796	2	T412312	26
CZ14-0007A	363	CZ18-0056A	383	P6270-85731	127	T411799	2	T412312	30
CZ14-0008A	362	CZ18-0057A	383	T2131-82171	371	T411805	2	T412313	25
CZ15-0001A	148	CZ18-0059A	383	T2185-82561	132	T411810	2	T412314	5
CZ15-0002A	145	E1100-33752	48	T2185-82561	380	T411811	2	T412314	19
CZ15-0003A	151	E1400-62122	246	T2185-82561	382	T411812	2	T412314	20
CZ15-0004A	143	E1400-62122	286	T2185-82571	91	T411815	2	T412328	28
CZ15-0005A	145	E1400-62122	308	T2185-82571	106	T411836	3	T412330	14
CZ15-0005A	148	E6200-12142	93	T2240-21262	289	T411839	22	T412335	3
CZ15-0006A	153	E6200-25163	1	T2350-26661	104	T411843	11	T412337	36
CZ15-0007A	158	E7100-72411	232	T2350-50431	91	T411845	11	T412340	28
CZ15-0008A	153	E7310-11782	109	T2350-50431	96	T411846	23	T412343	12
CZ15-0009A	157	E7310-11782	110	T2368-69025	143	T411847	22	T412343	14
CZ15-0010A	153	E7310-11782	129	T2368-69025	151	T411849	11	T412344	14
CZ15-0011A	145	E7310-11782	142	T2380-31053	143	T411850	11	T412358	8
CZ15-0011A	148	E7310-11782	150	T2380-31053	151	T411851	8	T412358	19
CZ15-0012A	145	E7310-63821	1	T2540-41142	143	T411852	22	T412358	20
CZ15-0012A	148	E7318-99011	1	T2540-77772	143	T411853	11	T412358	22
CZ15-0013A	155	E7328-13762	1	T2560-41151	159	T411873	15	T412358	37
CZ15-0014A	155	E7328-20701	1	T2560-41151	385	T411879	24	T412361	15
CZ15-0015A	152	E7328-25021	1	T2610-41592	48	T411881	24	T412377	23
CZ15-0016A	153	E7328-25121	1	T2610-50271	71	T411885	7	T412378	23
CZ15-0017A	146	E7328-36412	1	T2610-50271	76	T411895	31	T412379	8
CZ15-0017A	148	E7328-36422	1	T2611-54823	95	T411897	7	T412379	21
CZ15-0018A	143	E7328-73341	1	T400424	39	T411911	30	T412379	26
CZ15-0018A	151	E7328-74111	1	T400487	26	T411915	24	T412422	2
CZ15-0019A	143	F6800-15121	132	T400737	39	T411918	4	T412433	2
CZ15-0019A	151	F6800-91811	97	T400874	10	T411920	28	T412433	5
CZ15-0020A	143	F6800-91831	96	T400875	10	T411924	28	T412466	2
CZ15-0020A	151	F6800-91831	100	T400876	10	T411925	28	T412481	2
CZ15-0021A	143	F6800-91831	101	T400880	35	T411927	28	T412489	24
CZ15-0021A	151	F6800-91841	91	T401178	42	T411944	11	T412490	24
CZ15-0022A	143	F6800-91841	98	T401179	42	T411945	26	T412491	21
CZ15-0022A	151	K2400-16321	284	T401180	28	T411947	26	T412492	21
CZ15-0023A	146	K2400-35221	163	T401287	5	T411955	10	T4125-13561	91

PART NO.	PAGE	PART NO.	PAGE	PART NO.	PAGE	PART NO.	PAGE	PART NO.	PAGE
T412519	3	T413123	22	T419122	40	T419949	42	T4686-87611	372
T412528	15	T413123	30	T419446	42	T420069	38	T4689-75581	144
T4125-38021	69	T413187	25	T419469	5	T420070	38	T4710-32231	132
T4125-38052	69	T413398	25	T419470	7	T420221	39	T4710-32231	143
T412552	25	T413490	11	T419473	5	T420222	39	T4710-32231	148
T412553	25	T413727	20	T419474	5	T420227	39	T4710-32231	151
T412556	9	T413865	33	T419476	5	T420264	39	T4710-32231	154
T412558	9	T413911	33	T419478	5	T420265	39	T4710-69044	146
T412559	25	T413915	34	T419483	41	T420290	36	T4710-69044	148
T412560	25	T413917	33	T419487	8	T420348	39	T4710-69511	109
T412577	28	T413958	33	T419496	8	T420855	42	T4710-69511	110
T412587	28	T414003	19	T419500	6	T420858	41	T4710-69511	142
T412614	23	T414011	26	T419502	5	T420864	42	T4710-69511	150
T412615	23	T414012	14	T419503	5	T421640	2	T4710-69521	109
T412622	23	T414053	13	T419504	42	T421774	9	T4710-69521	110
T412661	3	T414132	16	T419505	5	T421788	42	T4710-69521	142
T412677	5	T414297	37	T419506	30	T421797	4	T4710-69521	150
T412684	15	T414313	39	T419510	30	T421834	42	T4810-69251	144
T412687	5	T414390	12	T419514	6	T421835	42	T4810-69251	151
T412688	34	T414404	8	T419516	5	T421836	42	T4810-82341	155
T412725	28	T4144-75952	146	T419520	30	T421837	41	T4810-82352	155
T412731	19	T4144-75952	148	T419523	5	T422193	6	T4810-82961	372
T412736	15	T4144-75952	153	T419524	8	T4240-33692	153	T4815-46791	155
T412745	26	T414486	39	T419526	7	T4340-87181	379	T4815-78112	379
T412745	31	T414575	20	T419536	6	T4520-26931	108	T4815-82361	155
T412747	31	T4145-81532	375	T419541	7	T4520-82551	98	T4815-82431	379
T412750	31	T4145-82052	375	T419542	37	T4520-82551	128	T4815-88211	379
T412762	26	T4145-82081	375	T419545	30	T4520-82561	49	T4815-89141	379
T412768	34	T4145-83071	380	T419551	7	T4520-87402	371	T4815-89151	379
T412770	26	T4145-83861	375	T419553	10	T4520-87402	374	T4815-89162	379
T412771	30	T414935	22	T419554	10	T4520-88401	371	T4815-89171	379
T412773	19	T415083	36	T419557	37	T4520-88401	374	T4815-93211	121
T412773	26	T415137	26	T419558	30	T4520-88401	379	T4815-93211	372
T412777	27	T415137	28	T419559	37	T4520-89921	371	T4815-93211	374
T412787	3	T415172	30	T419564	9	T4520-89931	372	T4815-93211	376
T412790	26	T415680	11	T419566	17	T4620-50701	119	T4815-93211	379
T412795	34	T415793	26	T419762	2	T4620-50701	126	T4835-45552	98
T412807	4	T415795	26	T419768	11	T4620-50701	367	T4835-46631	98
T412810	3	T415799	27	T419772	11	T4620-81842	372	T4850-50062	93
T412812	4	T415804	27	T419776	11	T4620-81842	374	T4876-11081	110
T412815	3	T415809	26	T419780	35	T4620-88051	374	T4876-11081	142
T412829	34	T415810	26	T419797	28	T4624-84511	374	T4876-11081	150
T412845	4	T416199	22	T419798	27	T4625-52351	136	T4876-11221	109
T412850	4	T416686	42	T419810	28	T4625-55431	376	T4876-11221	110
T412854	11	T417272	24	T419814	27	T4625-55431	379	T4876-11221	142
T412885	10	T417351	24	T419819	28	T4630-65351	108	T4876-11221	150
T412903	15	T417642	42	T419820	27	T4680-93211	144	T4876-12391	93
T412909	28	T417896	42	T419821	28	T4680-93211	151	T4920-69701	146
T412910	15	T417897	42	T419823	28	T4680-93211	374	T4920-69701	148
T412913	33	T417907	42	T419828	29	T4681-85241	372	T4930-51032	372
T412920	30	T418145	40	T419833	27	T4681-85311	374	T4930-51361	372
T412921	30	T418288	10	T419837	2	T4681-85321	374	T4930-52371	136
T412925	30	T418289	10	T419839	10	T4681-85331	374	T4930-52381	136
T412929	19	T418296	10	T419846	27	T4682-32231	273	T4930-54491	155
T412946	19	T418368	3	T419851	37	T4682-32231	283	T4930-54501	155
T412947	5	T418561	38	T419886	2	T4682-55801	135	T4930-55411	155
T413080	11	T418565	38	T419887	9	T4684-41351	232	T4930-81331	372
T413107	20	T418566	38	T419891	9	T4686-41351	95	T4930-83001	378
T413123	9	T419070	40	T419895	17	T4686-50963	71	T4930-83082	377
T413123	10	T419072	40	T419947	42	T4686-87611	108	T4930-83091	376

PART NO.	PAGE	PART NO.	PAGE	PART NO.	PAGE	PART NO.	PAGE	PART NO.	PAGE
T4930-83771	372								
T4930-83781	372								
T4930-83791	372								
T4930-84151	1								
T4930-93211	378								
T4930-93231	376								
T4935-43102	144								
T4935-43102	151								
T4935-46971	100								
T4935-54221	155								
T4935-54232	155								
T4935-92502	144								
T4935-92502	151								
T4939-41851	144								
T4939-41851	151								
T4939-41851	152								
T5210-38771	146								
T5210-38771	148								
T5210-69031	146								
T5210-69031	148								
T5210-83741	374								
T5250-68552	157								
T5315-73131	97								
T5315-81251	123								
T5520-36571	167								
T5620-50291	350								
T5710-58041	91								
TR10-2352	364								
U3215-96402	151								

INDEX 2

PARTS GROUP	GROUP NO.	PAGE	PARTS GROUP	GROUP NO.	PAGE
1번가로나선그룹	CZ1-G351002	312	브레이크페달 그룹	CZ1-G131402	112
1번세로나선 그룹	CZ1-G352002	314	브리더그룹	CZ1-GE15002	16
1번텐션 그룹	CZ1-G353002	315	사이드카버그룹	CZ1-G255002	185
2번가로나선축그룹	CZ1-G331002	284	사이드PTO그룹	CZ1-GE24002	25
2번세로나선케이스그룹	CZ1-G333002	288	사이드PTO그룹	CZ1-GE27002	30
2번처리케이스그룹	CZ1-G332002	287	상부덮개 그룹	CZ1-G365002	322
2번풍구 그룹	CZ1-G992102	386	상부프레임그룹	CZ1-G314002	245
2번풍구그룹	CZ1-G325502	275	상진판부그룹	CZ1-G321202	251
3번손실방지 그룹	CZ1-G325602	277	수망 및 수망안내그룹	CZ1-G321102	250
공급깊이반송그룹	CZ1-G272002	226	수평센서잡이그룹	CZ1-G121502	75
공급깊이센서그룹	CZ1-G276002	231	스윙암 및 레버그룹	CZ1-G123402	87
공급깊이케이스그룹	CZ1-G273002	229	스프로켓 및 풀리 그룹	CZ1-G337002	296
공급반송그룹	CZ1-G266002	215	시동모터그룹	CZ1-GE12002	13
공급체인안내부 그룹	CZ1-G341202	300	시브센서그룹	CZ1-G322002	268
공급축그룹	CZ1-G452002	354	시브케이스그룹	CZ1-G326202	280
공급케이스그룹	CZ1-G249002	179	실린더 그룹	CZ1-G127402	102
교류발전기그룹	CZ1-GE22002	23	실린더블록그룹	CZ1-GE02002	2
그레인탱크명판그룹	CZ1-G752002	351	실린더헤드그룹	CZ1-GE05002	5
그레인탱크본체그룹1	CZ1-G711002	325	실린더헤드커버그룹	CZ1-GE16002	17
그레인탱크본체그룹2	CZ1-G712002	326	안내암 앞뒤측판 그룹	CZ1-G321902	265
그레인탱크전장그룹(1)	CZ1-G586002	156	앞뒤측판그룹	CZ1-G311002	240
그레인탱크전장그룹(2)	CZ1-G587002	158	앞뒤측판그룹	CZ1-G311003	137
기어케이스그룹	CZ1-GE23002	24	언로더그룹	CZ1-G731002	342
기타 옵션	CZ1-G992402	394	언로더잡이그룹	CZ1-G716002	332
끌어올림구동케이스그룹	CZ1-G246002	173	언로더잡이그룹	CZ1-G717002	333
끌어올림기어케이스그룹	CZ1-G245002	172	언로더지지부 그룹	CZ1-G136202	129
끌어올림변속케이스그룹	CZ1-G244002	170	언로더케이스1그룹	CZ1-G721002	336
끌어올림지지그룹	CZ1-G257002	190	언로더케이스3그룹	CZ1-G722002	338
끌어올림프레임그룹	CZ1-G253002	182	언로더케이스4그룹	CZ1-G723002	340
냉각수플랜지그룹	CZ1-GE21002	22	에어컨그룹	CZ1-G134702	380
덧판그룹	CZ1-G461002	362	에어콘덕트그룹(캐빈)	CZ1-G134402	377
드레인호스그룹	CZ1-G121402	74	엔진그룹	CZ1-GE01002	1
드롭퍼 그룹	CZ1-G992302	391	엔진리프트그룹	CZ1-GE33002	36
라디에이터그룹	CZ1-G125202	89	엔진지지대부그룹	CZ1-G125102	88
레일대그룹	CZ1-G341102	298	연료라인부 그룹	CZ1-G125402	94
레일대덮개그룹	CZ1-G364002	321	연료리턴파이프그룹	CZ1-GE31002	34
로커암_밸브그룹	CZ1-GE06002	7	연료인젝션펌프 그룹	CZ1-GE09002	10
메인필터그룹	CZ1-GE30002	33	연료인젝터 그룹	CZ1-GE08002	9
명판그룹	CZ1-G138102	136	연료탱크커버 그룹	CZ1-G366002	323
미션 서브 그룹	CZ1-G117102	67	연장수망부그룹	CZ1-G321802	264
반송가이드그룹	CZ1-G268002	221	예열플러그그룹	CZ1-GE32002	35
발판그룹	CZ1-G121202	72	예취구동케이스그룹	CZ1-G241002	164
방진재그룹	CZ1-G134902	382	예취부명판그룹	CZ1-G281002	239
방진재그룹	CZ1-G136602	135	예취부전장그룹	CZ1-G529102	152
방진커버 그룹	CZ1-G133102	124	예취지지부그룹	CZ1-G113102	46
배기매니폴드그룹	CZ1-GE28002	31	예취칼날그룹	CZ1-G259002	195
배기파이프그룹	CZ1-GE37002	40	예취텐션부그룹	CZ1-G111202	45
배선그룹	CZ1-GE34002	37	예취프레임그룹	CZ1-G252002	180
배진팬그룹	CZ1-G338002	297	오거선회구동그룹	CZ1-G732002	345
배터리잡이그룹	CZ1-G121602	76	오일쿨러그룹	CZ1-GE18002	19
밸브유니트 그룹	CZ1-G127202	99	오일팬그룹	CZ1-GE14002	15
보조반송장치그룹	CZ1-G113302	50	오일필러그룹	CZ1-GE17002	18
본기부전장그룹(1)	CZ1-G511002	145	오일필터그룹	CZ1-GE19002	20
본기부전장그룹(2)	CZ1-G508002	141	와이퍼그룹	CZ1-G134602	379
본기부전장그룹(캐빈1)	CZ1-G512002	147	요동축 그룹	CZ1-G326102	278
본기부전장그룹(캐빈2)	CZ1-G513002	149	요동축지지그룹	CZ1-G327102	138
부변속레버그룹	CZ1-G131702	118	요동텐션그룹	CZ1-G327202	139
부풍구 그룹	CZ1-G325402	274	요소수탱크그룹	CZ1-GE36002	39
분리드럼그룹	CZ1-G335002	291	우이삭반송그룹	CZ1-G267002	218
브레이크케이스그룹	CZ1-G115702	63	우포기기어케이스그룹	CZ1-G247002	176

PARTS GROUP	GROUP NO.	PAGE	PARTS GROUP	GROUP NO.	PAGE
우포기반송그룹	CZ1-G262002	202	컴프레서그룹	CZ1-G136502	384
워터펌프그룹	CZ1-GE20002	21	쿨링부 그룹	CZ1-G132402	123
유압펌프그룹	CZ1-G127102	98	크랭크축그룹	CZ1-GE03002	3
의자 그룹	CZ1-G133202	127	크롤러 및 크롤러텐션그룹	CZ1-G123302	85
인터쿨러그룹	CZ1-G125502	97	크리너(에어,프리)그룹	CZ1-G131202	109
입구판그룹	CZ1-G315002	247	크리너(에어,프리)그룹	CZ1-G131203	110
전장품그룹	CZ1-GE10002	11	클러치페달 그룹	CZ1-G127502	103
절단축그룹	CZ1-G454002	357	탈곡기어케이스그룹	CZ1-G113202	160
절환모터그룹	CZ1-G456002	361	탈곡벨트그룹	CZ1-G371002	324
절환축그룹	CZ1-G453002	355	탈곡부명판 그룹	CZ1-G381002	140
절환커버그룹	CZ1-G455002	359	탈곡부전장그룹	CZ1-G535002	153
정면카버그룹	CZ1-G361002	316	탱크고정부그룹	CZ1-G715002	331
조작레버그룹	CZ1-G131602	116	탱크구동케이스그룹	CZ1-G741002	346
조작부 커버그룹 3	CZ1-G136402	133	탱크구동클러치그룹	CZ1-G742002	348
조작부카버그룹1	CZ1-G132103	366	탱크나선그룹	CZ1-G713002	328
조작부커버그룹 1	CZ1-G132102	119	탱크옆커버그룹	CZ1-G751002	350
조작부커버그룹 2	CZ1-G132302	122	탱크측판앞그룹	CZ1-G714002	330
조작부커버그룹2	CZ1-G132303	369	터보조합그룹	CZ1-GE25002	26
조작프레임 및 발판 그룹	CZ1-G131102	105	트랙프레임(우) 그룹	CZ1-G123202	81
조향유니트 그룹	CZ1-G127302	101	트랙프레임그룹	CZ1-G123102	77
좌사이드발판그룹	CZ1-G121302	73	트랜스미션내부그룹1	CZ1-G115302	56
좌사이드카버그룹	CZ1-G363002	319	트랜스미션내부그룹3	CZ1-G115502	59
좌우측판그룹	CZ1-G312002	241	트랜스미션케이스그룹	CZ1-G115202	54
좌이삭반송그룹	CZ1-G265002	213	트랜스밋션내부그룹 (2)	CZ1-G115402	57
좌포기반송그룹	CZ1-G261002	198	트랜스밋션내부그룹 (4)	CZ1-G115602	61
좌포기케이스그룹	CZ1-G243002	168	파워클러치 그룹	CZ1-G136302	130
주변속레버그룹	CZ1-G131502	113	파워클러치레버그룹	CZ1-G131302	111
주풍구그룹	CZ1-G325102	269	팬드라이브그룹	CZ1-GE13002	14
주프레임그룹	CZ1-G121102	70	풍구자동 그룹	CZ1-G325302	272
주행벨트부그룹	CZ1-G111102	43	풍구텐션부 그룹	CZ1-G325202	271
중간기어케이스그룹	CZ1-G248002	178	프리필터그룹	CZ1-GE29002	32
중우포기반송그룹	CZ1-G264002	210	플라이휠하우징그룹	CZ1-GE11002	12
중이삭반송그룹	CZ1-G269002	224	피스톤커넥팅로드그룹	CZ1-GE04002	4
중좌포기반송그룹	CZ1-G263002	206	핸들 및 가이드 그룹	CZ1-G132202	121
지붕그룹(캐빈)	CZ1-G134302	375	핸들 및 가이드 그룹	CZ1-G132203	368
집중주유장치그룹 (2)	CZ1-G278002	236	훑개실덮개1그룹	CZ1-G321302	252
집중주유장치그룹(1)	CZ1-G277002	232	훑개실덮개3그룹	CZ1-G321402	257
짚배출그룹	CZ1-G342202	306	확산장치부조합	CZ1-G992202	388
짚배출레일그룹	CZ1-G341302	302	회전축그룹	CZ1-G316002	248
짚배출이삭체인그룹	CZ1-G342402	309	후면카버그룹	CZ1-G362002	318
짚배출케이스그룹	CZ1-G342302	307	후처리장치부 그룹	CZ1-G125302	92
짚배출포기체인그룹	CZ1-G342102	304	후처리전장품그룹	CZ1-GE39002	42
채프조작그룹	CZ1-G327302	283	훑개몸통그룹	CZ1-G321502	258
체인구동케이스그룹	CZ1-G336002	293	훑개축그룹	CZ1-G321602	260
출입문그룹	CZ1-G134102	370	흐름대 그룹	CZ1-G313002	243
출하예비품 그룹	CZ1-G991102	385	흡기매니폴드그룹	CZ1-GE26002	28
출하예비품 그룹(캐빈)	CZ1-G991103	159	흡음재그룹	CZ1-G135102	383
카터외부카버그룹	CZ1-G462002	364	DOC그룹	CZ1-GE38002	41
칼날구동케이스그룹	CZ1-G242002	166	HST그룹	CZ1-G117202	69
칼날크랭크우그룹	CZ1-G258002	192	HST및부변속로드그룹	CZ1-G136102	128
칼날크랭크좌그룹	CZ1-G256002	187	HST펌프취부그룹	CZ1-G115102	53
캐빈그룹	CZ1-G134502	378	SCR그룹	CZ1-GE35002	38
캐빈유리그룹	CZ1-G134202	373			
캐빈전장품그룹	CZ1-G550702	155			
캐빈조작프레임및발판그룹	CZ1-G131103	107			
캠축그룹	CZ1-GE07002	8			
커터및드롭퍼명판그룹	CZ1-G463002	365			
커터본체그룹	CZ1-G451002	352			
커터부전장그룹	CZ1-G540602	154			
컨덴서그룹	CZ1-G134802	381			

INDEX 3

PARTS GROUP	GROUP NO.	PAGE
<그레인탱크부>		
그레인탱크명판그룹	CZ1-G752002	351
그레인탱크본체그룹1	CZ1-G711002	325
그레인탱크본체그룹2	CZ1-G712002	326
언로더그룹	CZ1-G731002	342
언로더잡이그룹	CZ1-G716002	332
언로더잡이그룹	CZ1-G717002	333
언로더케이스1그룹	CZ1-G721002	336
언로더케이스3그룹	CZ1-G722002	338
언로더케이스4그룹	CZ1-G723002	340
오거선회구동그룹	CZ1-G732002	345
탱크고정부그룹	CZ1-G715002	331
탱크구동케이스그룹	CZ1-G741002	346
탱크구동클러치그룹	CZ1-G742002	348
탱크나선그룹	CZ1-G713002	328
탱크옆커버그룹	CZ1-G751002	350
탱크측판앞그룹	CZ1-G714002	330
<엔진>		
교류발전기그룹	CZ1-GE22002	23
기어케이스그룹	CZ1-GE23002	24
냉각수플랜지그룹	CZ1-GE21002	22
로커암_밸브그룹	CZ1-GE06002	7
메인필터그룹	CZ1-GE30002	33
배기매니폴드그룹	CZ1-GE28002	31
배기파이프그룹	CZ1-GE37002	40
배선그룹	CZ1-GE34002	37
브리더그룹	CZ1-GE15002	16
사이드PTO그룹	CZ1-GE24002	25
사이드PTO그룹	CZ1-GE27002	30
시동모터그룹	CZ1-GE12002	13
실린더블록그룹	CZ1-GE02002	2
실린더헤드그룹	CZ1-GE05002	5
실린더헤드커버그룹	CZ1-GE16002	17
엔진그룹	CZ1-GE01002	1
엔진리프트그룹	CZ1-GE33002	36
연료리턴파이프그룹	CZ1-GE31002	34
연료인젝션펌프 그룹	CZ1-GE09002	10
연료인젝터 그룹	CZ1-GE08002	9
예열플러그그룹	CZ1-GE32002	35
오일쿨러그룹	CZ1-GE18002	19
오일팬그룹	CZ1-GE14002	15
오일필러그룹	CZ1-GE17002	18
오일필터그룹	CZ1-GE19002	20
요소수탱크그룹	CZ1-GE36002	39
워터펌프그룹	CZ1-GE20002	21
전장품그룹	CZ1-GE10002	11
캠축그룹	CZ1-GE07002	8
크랭크축그룹	CZ1-GE03002	3
터보조합그룹	CZ1-GE25002	26
팬드라이브그룹	CZ1-GE13002	14
프리필터그룹	CZ1-GE29002	32
플라이휠하우징그룹	CZ1-GE11002	12
피스톤커넥팅로드그룹	CZ1-GE04002	4
후처리전장품그룹	CZ1-GE39002	42
흡기매니폴드그룹	CZ1-GE26002	28
DOC그룹	CZ1-GE38002	41
SCR그룹	CZ1-GE35002	38
<예취부>		
공급깊이반송그룹	CZ1-G272002	226
공급깊이센서그룹	CZ1-G276002	231

PARTS GROUP	GROUP NO.	PAGE
공급깊이케이스그룹	CZ1-G273002	229
공급반송그룹	CZ1-G266002	215
공급케이스그룹	CZ1-G249002	179
끌어올림구동케이스그룹	CZ1-G246002	173
끌어올림기어케이스그룹	CZ1-G245002	172
끌어올림변속케이스그룹	CZ1-G244002	170
끌어올림지지그룹	CZ1-G257002	190
끌어올림프레임그룹	CZ1-G253002	182
반송가이드그룹	CZ1-G268002	221
사이드카버그룹	CZ1-G255002	185
예취구동케이스그룹	CZ1-G241002	164
예취부명판그룹	CZ1-G281002	239
예취칼날그룹	CZ1-G259002	195
예취프레임그룹	CZ1-G252002	180
우이삭반송그룹	CZ1-G267002	218
우포기기어케이스그룹	CZ1-G247002	176
우포기반송그룹	CZ1-G262002	202
좌이삭반송그룹	CZ1-G265002	213
좌포기반송그룹	CZ1-G261002	198
좌포기케이스그룹	CZ1-G243002	168
중간기어케이스그룹	CZ1-G248002	178
중우포기반송그룹	CZ1-G264002	210
중이삭반송그룹	CZ1-G269002	224
중좌포기반송그룹	CZ1-G263002	206
집중주유장치그룹 (2)	CZ1-G278002	236
집중주유장치그룹(1)	CZ1-G277002	232
칼날구동케이스그룹	CZ1-G242002	166
칼날크랭크우그룹	CZ1-G258002	192
칼날크랭크좌그룹	CZ1-G256002	187
탈곡기어케이스그룹	CZ1-G113202	160
<옵션>		
2번풍구 그룹	CZ1-G992102	386
기타 옵션	CZ1-G992402	394
드롭퍼 그룹	CZ1-G992302	391
출하예비품 그룹	CZ1-G991102	385
확산장치부조합	CZ1-G992202	388
<주행부>		
그레인탱크전장그룹(1)	CZ1-G586002	156
그레인탱크전장그룹(2)	CZ1-G587002	158
드레인호스그룹	CZ1-G121402	74
라디에이터그룹	CZ1-G125202	89
명판그룹	CZ1-G138102	136
미션 서브 그룹	CZ1-G117102	67
발판그룹	CZ1-G121202	72
방진재그룹	CZ1-G136602	135
방진커버 그룹	CZ1-G133102	124
배터리잡이그룹	CZ1-G121602	76
밸브유니트 그룹	CZ1-G127202	99
보조반송장치그룹	CZ1-G113302	50
본기부전장그룹(1)	CZ1-G511002	145
본기부전장그룹(2)	CZ1-G508002	141
본기부전장그룹(캐빈1)	CZ1-G512002	147
본기부전장그룹(캐빈2)	CZ1-G513002	149
부변속레버그룹	CZ1-G131702	118
브레이크케이스그룹	CZ1-G115702	63
브레이크페달 그룹	CZ1-G131402	112
수평센서잡이그룹	CZ1-G121502	75
스윙암 및 레버그룹	CZ1-G123402	87
실린더 그룹	CZ1-G127402	102
앞뒤측판그룹	CZ1-G311003	137

PARTS GROUP	GROUP NO.	PAGE	PARTS GROUP	GROUP NO.	PAGE
언로더지지부 그룹	CZ1-G136202	129	와이퍼그룹	CZ1-G134602	379
엔진지지대부그룹	CZ1-G125102	88	조작부카버그룹1	CZ1-G132103	366
연료라인부 그룹	CZ1-G125402	94	조작부커버그룹2	CZ1-G132303	369
예취부전장그룹	CZ1-G529102	152	지붕그룹(캐빈)	CZ1-G134302	375
예취지지부그룹	CZ1-G113102	46	출입문그룹	CZ1-G134102	370
예취텐션부그룹	CZ1-G111202	45	캐빈그룹	CZ1-G134502	378
요동축지지그룹	CZ1-G327102	138	캐빈유리그룹	CZ1-G134202	373
요동텐션그룹	CZ1-G327202	139	컨덴서그룹	CZ1-G134802	381
유압펌프그룹	CZ1-G127102	98	컴프레서그룹	CZ1-G136502	384
의자 그룹	CZ1-G133202	127	핸들 및 가이드 그룹	CZ1-G132203	368
인터쿨러그룹	CZ1-G125502	97	흡음재그룹	CZ1-G135102	383
조작레버그룹	CZ1-G131602	116	<탈곡부>		
조작부 커버그룹 3	CZ1-G136402	133	1번가로나선그룹	CZ1-G351002	312
조작부커버그룹 1	CZ1-G132102	119	1번세로나선 그룹	CZ1-G352002	314
조작부커버그룹 2	CZ1-G132302	122	1번텐션 그룹	CZ1-G353002	315
조작프레임 및 발판 그룹	CZ1-G131102	105	2번가로나선축그룹	CZ1-G331002	284
조향유니트 그룹	CZ1-G127302	101	2번세로나선케이스그룹	CZ1-G333002	288
좌사이드발판그룹	CZ1-G121302	73	2번처리케이스그룹	CZ1-G332002	287
주변속레버그룹	CZ1-G131502	113	2번풍구그룹	CZ1-G325502	275
주프레임그룹	CZ1-G121102	70	3번손실방지 그룹	CZ1-G325602	277
주행벨트부그룹	CZ1-G111102	43	공급체인안내부 그룹	CZ1-G341202	300
출하예비품 그룹(캐빈)	CZ1-G991103	159	레일대그룹	CZ1-G341102	298
캐빈전장품그룹	CZ1-G550702	155	레일대덮개그룹	CZ1-G364002	321
캐빈조작프레임및발판그룹	CZ1-G131103	107	배진팬그룹	CZ1-G338002	297
커터부전장그룹	CZ1-G540602	154	부풍구 그룹	CZ1-G325402	274
쿨링부 그룹	CZ1-G132402	123	분리드럼그룹	CZ1-G335002	291
크롤러 및 크롤러텐션그룹	CZ1-G123302	85	상부덮개 그룹	CZ1-G365002	322
크리너(에어,프리)그룹	CZ1-G131202	109	상부프레임그룹	CZ1-G314002	245
크리너(에어,프리)그룹	CZ1-G131203	110	상진판부그룹	CZ1-G321202	251
클러치페달 그룹	CZ1-G127502	103	수망 및 수망안내그룹	CZ1-G321102	250
탈곡부명판 그룹	CZ1-G381002	140	스프로켓 및 풀리 그룹	CZ1-G337002	296
탈곡부전장그룹	CZ1-G535002	153	시브센서그룹	CZ1-G322002	268
트랙프레임(우) 그룹	CZ1-G123202	81	시브케이스그룹	CZ1-G326202	280
트랙프레임그룹	CZ1-G123102	77	안내암 앞뒤측판 그룹	CZ1-G321902	265
트랜스미션내부그룹1	CZ1-G115302	56	앞뒤측판그룹	CZ1-G311002	240
트랜스미션내부그룹3	CZ1-G115502	59	연료탱크커버 그룹	CZ1-G366002	323
트랜스미션케이스그룹	CZ1-G115202	54	연장수망부그룹	CZ1-G321802	264
트랜스밋션내부그룹 (2)	CZ1-G115402	57	요동축 그룹	CZ1-G326102	278
트랜스밋션내부그룹 (4)	CZ1-G115602	61	입구판그룹	CZ1-G315002	247
파워클러치 그룹	CZ1-G136302	130	정면카버그룹	CZ1-G361002	316
파워클러치레버그룹	CZ1-G131302	111	좌사이드카버그룹	CZ1-G363002	319
핸들 및 가이드 그룹	CZ1-G132202	121	좌우측판그룹	CZ1-G312002	241
후처리장치부 그룹	CZ1-G125302	92	주풍구그룹	CZ1-G325102	269
HST그룹	CZ1-G117202	69	짚배출그룹	CZ1-G342202	306
HST및부변속로드그룹	CZ1-G136102	128	짚배출레일그룹	CZ1-G341302	302
HST펌프취부그룹	CZ1-G115102	53	짚배출이삭체인그룹	CZ1-G342402	309
<카터부>			짚배출케이스그룹	CZ1-G342302	307
공급축그룹	CZ1-G452002	354	짚배출포기체인그룹	CZ1-G342102	304
덧판그룹	CZ1-G461002	362	채프조작그룹	CZ1-G327302	283
절단축그룹	CZ1-G454002	357	체인구동케이스그룹	CZ1-G336002	293
절환모터그룹	CZ1-G456002	361	탈곡벨트그룹	CZ1-G371002	324
절환축그룹	CZ1-G453002	355	풍구자동 그룹	CZ1-G325302	272
절환커버그룹	CZ1-G455002	359	풍구텐션부 그룹	CZ1-G325202	271
카터외부카버그룹	CZ1-G462002	364	훑개실덮개1그룹	CZ1-G321302	252
커터및드롭퍼명판그룹	CZ1-G463002	365	훑개실덮개3그룹	CZ1-G321402	257
커터본체그룹	CZ1-G451002	352	회전축그룹	CZ1-G316002	248
<캐빈>			후면카버그룹	CZ1-G362002	318
방진재그룹	CZ1-G134902	382	훑개몸통그룹	CZ1-G321502	258
에어컨그룹	CZ1-G134702	380	훑개축그룹	CZ1-G321602	260
에어콘덕트그룹(캐빈)	CZ1-G134402	377	흐름대 그룹	CZ1-G313002	243